HEIDENHAIN

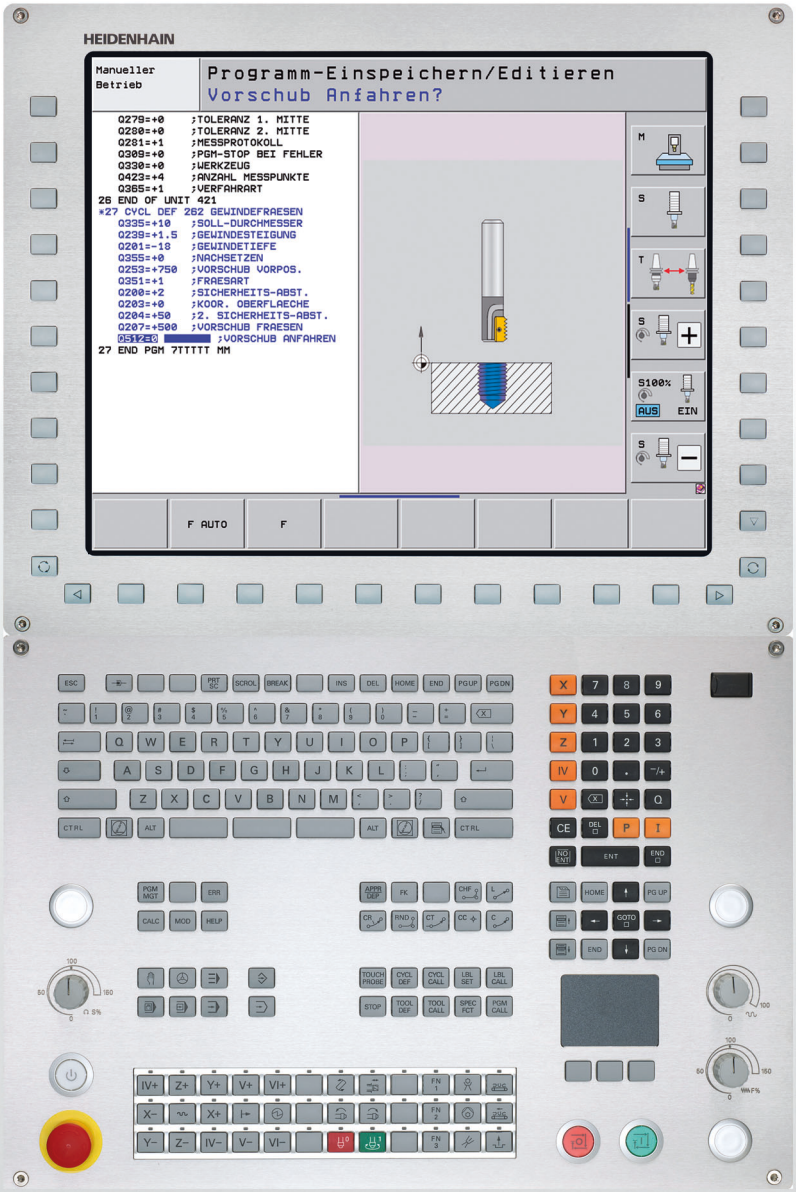

Příručka uživatele Programování cyklů

iTNC 530

NC-software
606420-04, SP8
606421-04, SP8
606424-04, SP8

Česky (cs)
3/2016

O této příručce

Dále najdete seznam symbolů, které se v této příručce používají

Tento symbol vám ukazuje, že u popsané funkce se musí dodržovat zvláštní pokyny.

Tento symbol vám ukazuje, že při použití popsané funkce dochází k následujícím rizikům:

- Rizika pro obrobek
- Rizika pro upínky
- Rizika pro nástroj
- Rizika pro stroj
- Rizika pro obsluhu

Tento symbol vám ukazuje, že popsanou funkci musí výrobce vašeho stroje přizpůsobit. Popsaná funkce proto může působit u jednotlivých strojů rozdílně.

Tento symbol vám ukazuje, že podrobný popis funkce najdete v jiné příručce pro uživatele.

Přejete si změnu nebo jste zjistili chybu?

Neustále se snažíme o zlepšování naší dokumentace. Pomozte nám přitom a sdělte nám prosím vaše návrhy na změny na tuto e-mailovou adresu: **tnc-userdoc@heidenhain.de**.

Typ TNC, software a funkce

Tato příručka popisuje funkce, které jsou k dispozici v systémech TNC od následujících čísel verzí NC-softwaru.

Typ TNC	Verze NC-softwaru
iTNC 530, HSCI a HEROS 5	606420-04, SP8
iTNC 530 E, HSCI a HEROS 5	606421-04, SP8
Programovací pracoviště iTNC 530 HSCI	606424-04, SP8
iTNC 530 Programovací pracoviště, HEROS 5 pro virtualizační software	606425-04, SP8

Písmeno E značí exportní verzi TNC. Pro exportní verze TNC platí následující omezení:

- Simultánní lineární pohyby až do 4 os

HSCI (HEIDENHAIN Serial Controller Interface – sériové řídící rozhraní) označuje novou hardwarovou platformu řídicích systémů TNC.

HEROS 5 označuje nový operační systém řídicích systémů TNC založených na HSCI.

Výrobce stroje přizpůsobuje využitelný rozsah výkonů TNC danému stroji pomocí strojních parametrů. Proto jsou v této příručce popsány i funkce, které v každém systému TNC nemusí být k dispozici.

Funkce TNC, které nejsou k dispozici u všech strojů, jsou například:

- Proměřování nástrojů sondou TT

Spojte se prosím s výrobcem stroje, abyste se dozvěděli skutečný rozsah funkcí vašeho stroje.

Mnozí výrobci strojů i firma HEIDENHAIN nabízejí programovací kurzy pro TNC. Účast na těchto kurzech lze doporučit, abyste se mohli co nejlépe seznámit s funkcemi TNC.

Příručka pro uživatele:

Všechny funkce TNC, které nesouvisí s cykly, jsou popsány v Příručce pro uživatele iTNC 530. Pokud tuto Příručku pro uživatele potřebujete, obraťte se příp. na firmu HEIDENHAIN.

ID Uživatelské příručky popisného dialogu: 737759-xx.

ID Uživatelské příručky DIN/ISO: 737760-xx.

Uživatelská dokumentace smarT.NC:

Provozní režim smarT.NC je popsaný v samostatném Průvodci. Pokud tohoto Průvodce potřebujete, obraťte se příp. na firmu HEIDENHAIN. ID: 533191-xx.

Softwarová opce

iTNC530 obsahuje různé opční programy, které mohou být aktivovány vaším výrobcem stroje. Každá opce se může aktivovat samostatně a obsahuje vždy dále uvedené funkce:

Volitelný software 1
Interpolace na plášti válce (cykly 27, 28, 29 a 39)
Posuv v mm/min u rotačních os: **M116**
Naklonění roviny obrábění (cyklus 19, funkce **PLANE** a softtlačítko 3D-ROT v režimu Ručně)
Kruhová ve 3 osách při naklopené rovině obrábění

Volitelný software 2
Interpolace 5 os
Spline interpolace
3D-obrábění: ■ **M114**: Automatická korekce geometrie stroje při obrábění s naklápěcími osami ■ **M128**: Zachování polohy hrotu nástroje při polohování naklápěcích os (TCPM) ■ **FUNCTION TCPM**: Zachování polohy hrotu nástroje při polohování naklápěcích os (TCPM) s možností nastavení účinku ■ **M144**: Zohlednění kinematiky stroje v polohách AKTUÁLNÍ/CÍLOVÁ na konci bloku ■ Přídavné parametry **Obrábění načisto/hrubování** a **Tolerance pro rotační osy** v cyklu 32 (G62) ■ Bloky **LN** (3D-korekce)

Volitelný program DCM Collision	Popis
Funkce monitorující oblasti definované výrobcem stroje, aby se zabránilo kolizím.	Uživatelská příručka programování v dialogu HEIDENHAIN

Volitelný software DXF-Converter	Popis
Extrahuje obrysy a obráběcí pozice ze souborů DXF (formát R12).	Uživatelská příručka programování v dialogu HEIDENHAIN

Volitelný software Globální nastavení programu	Popis
Funkce pro slučování transformovaných souřadnic v provozních režimech, sloučení s pojezdem ručním kolečkem ve virtuálním směru osy.	Uživatelská příručka programování v dialogu HEIDENHAIN

Volitelný software AFC	Popis
Funkce adaptivního řízení posuvu k optimalizaci řezných podmínek při sériové produkci.	Uživatelská příručka programování v dialogu HEIDENHAIN

Volitelný software KinematicsOpt	Popis
Cykly dotykové sondy pro přezkoušení a optimalizaci přesnosti stroje.	Strana 482

Volitelný software 3D-ToolComp	Popis
Korekce poloměru nástroje 3D závisející na úhlu záběru v blocích **LN**.	Uživatelská příručka programování v dialogu HEIDENHAIN

Volitelný software Rozšířená správa nástrojů	Popis
Správa nástrojů upravitelná výrobcem stroje pomocí skriptů Python.	Uživatelská příručka programování v dialogu HEIDENHAIN

Volitelný software CAD-Viewer	Popis
Otevírá 3D-modely v řízení.	Uživatelská příručka programování v dialogu HEIDENHAIN

Volitelný software Interpolační soustružení	Popis
Interpolační soustružení odsazení s cyklem 290.	Strana 325

Volitelný software Remote Desktop Manager	Popis
Dálkové ovládání externích digitálních zařízení (např. PC s Windows) z pracovní plochy uživatele na TNC	Uživatelská příručka programování v dialogu HEIDENHAIN

Volitelný software Cross Talk Compensation CTC	Popis
Kompenzace osových vazeb	Příručka ke stroji

Volitelný software Position Adaptive Control PAC	Popis
Přizpůsobení regulačních parametrů	Příručka ke stroji

Volitelný software Load Adaptive Control LAC	Popis
Dynamické přizpůsobení regulačních parametrů	Příručka ke stroji

Volitelný software Active Chatter Control ACC (Aktivní řízení drnčení)	Popis
Automatická funkce k odstranění drnčení během obrábění.	Příručka ke stroji

Stav vývoje (funkce aktualizace)

Vedle volitelných programů jsou důležité pokroky ve vývoji softwaru TNC spravovány pomocí aktualizačních funkcí, takzvaných **F**eature **C**ontent **L**evel (angl. výraz pro stav vývoje). Když dostanete na vaše TNC aktualizaci softwaru, tak nemáte funkce podléhající FCL k dispozici.

Když dostanete nový stroj, tak máte všechny aktualizační funkce bez dalších poplatků, k dispozici.

Aktualizační funkce jsou v příručce označené **FCL n**, kde **n** je pořadové číslo vývojové verze.

Pomocí zakoupeného hesla můžete funkce FCL zapnout natrvalo. K tomu kontaktujte výrobce vašeho stroje nebo firmu HEIDENHAIN.

Funkce FCL 4	Popis
Grafické zobrazení chráněného prostoru při aktivním monitorování kolizí DCM.	Příručka uživatele
Proložení polohování ručním kolečkem v zastaveném stavu při aktivním monitorování kolizí DCM	Příručka uživatele
Základní natočení 3D (kompenzace upnutí)	Příručka ke stroji

Funkce FCL 3	Popis
Cyklus dotykové sondy pro snímání 3D	Strana 471
Cykly dotykové sondy pro automatické nastavení vztažného bodu Střed drážky / Střed výstupku	Strana 365
Snížení posuvu během obrábění obrysu kapsy, když je nástroj v plném záběru.	Příručka uživatele
Funkce PLANE (Rovina): zadání úhlu osy	Příručka uživatele
Uživatelská dokumentace jako kontextová nápověda	Příručka uživatele
smarT.NC: programování smarT.NC souběžně s obráběním	Příručka uživatele
smarT.NC: obrysová kapsa na vzoru bodů	Průvodce smarT.NC

Funkce FCL 3	Popis
smarT.NC: náhled obrysových programů ve správci souborů	Průvodce smarT.NC
smarT.NC: polohovací strategie při obrábění bodů	Průvodce smarT.NC

Funkce FCL 2	Popis
3D čárová grafika	Příručka uživatele
Virtuální osa nástroje	Příručka uživatele
Podpora periferních zařízení USB (paměťové klíčenky, pevné disky, jednotky CD-ROM)	Příručka uživatele
Filtrování obrysů, jež byly zhotoveny externě	Příručka uživatele
Možnost přiřadit každé dílčí části obrysu různé hloubky v obrysovém vzorci	Příručka uživatele
Dynamická správa IP-adres DHCP	Příručka uživatele
Cyklus dotykové sondy pro globální nastavení parametrů dotykové sondy	Strana 476
smarT.NC: grafická podpora předběhu bloků	Průvodce smarT.NC
smarT.NC: transformace souřadnic	Průvodce smarT.NC
smarT.NC: funkce PLANE	Průvodce smarT.NC

Předpokládané místo používání

Řídicí systém TNC odpovídá třídě A podle EN 55022 a je určen především k provozu v průmyslovém prostředí.

Nové funkce cyklů softwaru 60642x-01

- Nový cyklus 275 Vytvoření obrysové drážky trochoidálním frézováním (viz „TROCHOIDÁLNÍ FRÉZOVÁNÍ OBRYSOVÉ DRÁŽKY (Cyklus 275, DIN/ISO: G275)” na stránce 212)
- V cyklu 241 pro vrtání s jedním osazením se může nyní definovat také hloubka prodlení (viz „VRTÁNÍ JEDNOHO OSAZENÍ (cyklus 241, DIN/ISO: G241)” na stránce 98)
- Chování při najíždění a odjíždění u cyklu 39 OBRYS NA PLÁŠTI VÁLCE je nyní nastavitelné (viz „Provádění cyklu” na stránce 240)
- Nový cyklus dotykové sondy pro kalibrování dotykové sondy s kalibrační koulí (viz „Kalibrování dotykové sondy (cyklus 460, DIN/ISO: G460)” na stránce 478)
- KinematicsOpt: Byl zaveden dodatečný parametr ke zjištění vůle rotační osy (viz „Mrtvá vůle” na stránce 493)
- KinematicsOpt: Lepší podpora polohování u os s Hirthovým ozubením (viz „U strojů s osami s Hirthovým ozubením” na stránce 489)

Nové funkce cyklů softwaru 60642x-02

- Nový obráběcí cyklus **225 Rytí** (viz „RYTÍ (cyklus 225, DIN/ISO: G225)” na stránce 321)
- Nový obráběcí cyklus **276 Otevřený obrys 3D** (viz „OTEVŘENÝ OBRYS 3D (cyklus 276, DIN/ISO: G276)” na stránce 217)
- Nový obráběcí cyklus **290 Interpolační soustružení** (viz „INTERPOLAČNÍ SOUSTRUŽENÍ (volitelný software, cyklus 290, DIN/ISO: G290)” na stránce 325)
- U cyklů pro frézování závitů 26x je nyní k dispozici samostatný posuv pro tangenciální najíždění do závitu (viz příslušný popis parametrů cyklů).
- U cyklů KinematicsOpt byla provedena následující vylepšení:
  - Nový, rychlejší optimalizační algoritmus
  - Po optimalizaci úhlu není potřeba samostatná řada měření pro optimalizaci pozice (viz „Různé režimy (Q406):” na stránce 498)
  - Vracení offsetové chyby (změna nulového bodu stroje) v parametrech Q147-149 (viz „Provádění cyklu” na stránce 486)
  - Při měření koule je možných až 8 úrovní měřících bodů (viz „Parametry cyklu” na stránce 495)
  - Rotační osy, které nejsou konfigurované, TNC při provádění cyklu ignoruje (viz „Při programování dbejte na tyto body!” na stránce 494)

Nové funkce cyklů softwaru 60642x-03

- U cyklu 256 Pravoúhlý čep je nyní k dispozici parametr, kterým můžete určit najížděcí pozici na čepu (viz „PRAVOÚHLÝ ČEP (cyklus 256, DIN/ISO: G256)” na stránce 163)
- U cyklu 257 Frézování kruhového čepu je nyní k dispozici parametr, kterým můžete určit najížděcí pozici na čepu (viz „KRUHOVÝ ČEP (cyklus 257, DIN/ISO: G257)” na stránce 167)

Nové funkce cyklů softwaru 60642x-04

- Cyklus 25: Nově přidané automatické rozpoznání zbytku materiálu (viz „OTEVŘENÝ OBRYS (cyklus 25, DIN/ISO: G125)” na stránce 208)
- Cyklus 200: Doplněn zadávaný parametr Q359 k určení reference hloubky (viz „VRTÁNÍ (cyklus 200)” na stránce 75)
- Cyklus 203: Doplněn zadávaný parametr Q359 k určení reference hloubky (viz „UNIVERZÁLNÍ VRTÁNÍ (cyklus 203, DIN/ISO: G203)” na stránce 83)
- Cyklus 205: Doplněn zadávaný parametr Q208 pro posuv odjíždění(viz „UNIVERZÁLNÍ HLUBOKÉ VRTÁNÍ (cyklus 205, DIN/ISO: G205)” na stránce 91)
- Cyklus 205: Doplněn zadávaný parametr Q359 k určení reference hloubky (viz „UNIVERZÁLNÍ HLUBOKÉ VRTÁNÍ (cyklus 205, DIN/ISO: G205)” na stránce 91)
- Cyklus 225: Umožněno zadávání přehlásek, text může být nyní i šikmo (viz „RYTÍ (cyklus 225, DIN/ISO: G225)” na stránce 321)
- Cyklus 253: Doplněn zadávací parametr Q439 pro vztah posuv (Vorschubbezug) (viz „FRÉZOVÁNÍ DRÁŽEK (cyklus 253, DIN/ISO: G253)” na stránce 152)
- Cyklus 254: Doplněn zadávací parametr Q439 pro vztah posuv (Vorschubbezug) (viz „KRUHOVÁ DRÁŽKA (cyklus 254, DIN/ISO: G254)” na stránce 157)
- Cyklus 276: Nově přidané automatické rozpoznání zbytku materiálu (viz „OTEVŘENÝ OBRYS 3D (cyklus 276, DIN/ISO: G276)” na stránce 217)
- Cyklus 290: Cyklem 290 se může nyní vyrobit také zápich (viz „INTERPOLAČNÍ SOUSTRUŽENÍ (volitelný software, cyklus 290, DIN/ISO: G290)” na stránce 325)
- Cyklus 404: Nově přidaný zadávaný parametr Q305, aby bylo možno uložit základní natočení do libovolné řádky tabulky vztažných bodů (viz „NASTAVENÍ ZÁKLADNÍHO NATOČENÍ (cyklus 404, DIN/ISO: G404)” na stránce 355)

Nové funkce cyklů softwaru 60642x-04 SP8

- U cyklu 253 Frézování drážky je nyní k dispozici parametr, kterým lze definovat vztah posuvu (Vorschubbezug) při obrábění drážky (viz „FRÉZOVÁNÍ DRÁŽEK (cyklus 253, DIN/ISO: G253)” na stránce 152)
- U cyklu 254 Kruhová drážka je nyní k dispozici parametr, kterým lze definovat vztah posuvu (Vorschubbezug) při obrábění drážky (viz „KRUHOVÁ DRÁŽKA (cyklus 254, DIN/ISO: G254)” na stránce 157)

Změněné funkce cyklů softwaru 60642x-01

- Změněné chování při nájezdu u dokončování stěn v cyklu 24 (DIN/ISO: G124) (viz „Při programování dbejte na tyto body!” na stránce 204)

Změněné funkce cyklů v softwaru 60642x-02

- Pozice softtlačítka pro definování cyklu 270 se změnila

Změněné funkce cyklů v softwaru 60642x-04

- Cyklus 206: TNC nyní monitoruje stoupání závitu, pokud je uvedené v tabulce nástrojů
- Cyklus 207: TNC nyní monitoruje stoupání závitu, pokud je uvedené v tabulce nástrojů
- Cyklus 209: TNC nyní monitoruje stoupání závitu, pokud je uvedené v tabulce nástrojů
- Cyklus 209: TNC vyjede nyní při odlamování třísky úplně z otvoru, pokud je definovaný parametr Q256=0 (odjezd při lomu třísky)
- Cyklus 202: TNC neodjede nyní nástrojem ze dna otvoru, pokud je definovaný parametr Q214=0 (směr odjezdu)
- Cyklus 405: TNC zapíše nyní vztažný bod také do řádky 0 tabulky vztažných bodů, pokud je definovaný parametr Q337=0
- Odpovídající cykly dotykové sondy 4xx: Rozsah zadávání parametru Q305 (číslo vztažného bodu, popř. číslo nulového bodu) byl rozšířen na 99999
- Cykly 451 a 452: TNC skryje během měření stavové okno až tehdy, když se musí ke kalibrační kuličce pojíždět dráha větší než je poloměr kalibrační kuličky

Obsah

Základy / Přehledy 1

Používání obráběcích cyklů 2

Obráběcí cykly: Vrtání 3

Obráběcí cykly: Řezání závitů v otvoru / Frézování závitů 4

Obráběcí cykly: Frézování kapes / Frézování čepů/ Frézování drážek 5

Obráběcí cykly: Definice vzorů 6

Obráběcí cykly: Obrysová kapsa, úseky obrysu 7

Obráběcí cykly: Plášť válce 8

Obráběcí cykly: Obrysová kapsa se svým vzorcem 9

Obráběcí cykly: Řádkování (plošné frézování) 10

Cykly: Transformace (přepočty) souřadnic 11

Cykly: Speciální funkce 12

Práce s cykly dotykové sondy 13

Cykly dotykové sondy: Automatické zjištění šikmé polohy obrobku 14

Cykly dotykové sondy: Automatické zjištění vztažných bodů 15

Cykly dotykové sondy: Automatická kontrola obrobků 16

Cykly dotykových sond: Speciální funkce 17

Cykly dotykové sondy: Automatické proměřování kinematiky 18

Cykly dotykové sondy: Automatické proměřování kinematiky 19

1 Základy / Přehledy 43

1.1 Úvod 44
1.2 Disponibilní skupiny cyklů 45
Přehled obráběcích cyklů 45
Přehled cyklů dotykové sondy 46

2 Používání obráběcích cyklů 47

2.1 Práce s obráběcími cykly 48
Všeobecné pokyny 48
Strojně specifické cykly 49
Definování cyklu pomocí softtlačítek 50
Definice cyklu pomoci funkce GOTO 50
Vyvolání cyklů 51
Práce s přídavnými osami U/V/W 53
2.2 Programové předvolby pro cykly 54
Přehled 54
Zadávání GLOBAL DEF 55
Používání zadaných údajů GLOBAL DEF 55
Obecně platná globální data 56
Globální data pro vrtání 56
Globální data pro frézování s kapsovými cykly 25x 57
Globální data pro frézování s obrysovými cykly 57
Globální data pro způsob polohování 57
Globální data pro funkce dotykové sondy 58
2.3 Definice vzoru PATTERN DEF 59
Použití 59
Zadávání PATTERN DEF 60
Používání PATTERN DEF 60
Definice jednotlivých obráběcích pozic 61
Definování jednotlivé řady 62
Definování jednotlivého vzoru 63
Definování jednotlivého rámu 64
Definování kruhu 65
Definování segmentu roztečné kružnice 66
2.4 Tabulky bodů 67
Použití 67
Zadání tabulky bodů 67
Potlačení jednotlivých bodů pro obrábění 68
Definování bezpečné výšky 68
Volba tabulek bodů v programu 69
Vyvolání cyklu ve spojení s tabulkami bodů 70

3 Obráběcí cykly: Vrtání 71

3.1 Základy 72
Přehled 72
3.2 STŘEDĚNÍ (cyklus 240, DIN/ISO: G240) 73
Průběh cyklu 73
Při programování dbejte na tyto body! 73
Parametry cyklu 74
3.3 VRTÁNÍ (cyklus 200) 75
Provádění cyklu 75
Při programování dbejte na tyto body! 75
Parametry cyklu 76
3.4 VYSTRUŽOVÁNÍ (cyklus 201, DIN/ISO: G201) 77
Provádění cyklu 77
Při programování dbejte na tyto body! 77
Parametry cyklu 78
3.5 VYVRTÁVÁNÍ (cyklus 202, DIN/ISO: G202) 79
Provádění cyklu 79
Při programování dbejte na tyto body! 80
Parametry cyklu 81
3.6 UNIVERZÁLNÍ VRTÁNÍ (cyklus 203, DIN/ISO: G203) 83
Provádění cyklu 83
Při programování dbejte na tyto body! 84
Parametry cyklu 85
3.7 ZPĚTNÉ ZAHLUBOVÁNÍ (cyklus 204, DIN/ISO: G204) 87
Provádění cyklu 87
Při programování dbejte na tyto body! 88
Parametry cyklu 89
3.8 UNIVERZÁLNÍ HLUBOKÉ VRTÁNÍ (cyklus 205, DIN/ISO: G205) 91
Provádění cyklu 91
Při programování dbejte na tyto body! 92
Parametry cyklu 93
3.9 VRTACÍ FRÉZOVÁNÍ (cyklus 208) 95
Provádění cyklu 95
Při programování dbejte na tyto body! 96
Parametry cyklu 97
3.10 VRTÁNÍ JEDNOHO OSAZENÍ (cyklus 241, DIN/ISO: G241) 98
Provádění cyklu 98
Při programování dbejte na tyto body! 98
Parametry cyklu 99
3.11 Příklady programů 101

4 Obráběcí cykly: Řezání závitů v otvoru / Frézování závitů 107

4.1 Základy 108
Přehled 108
4.2 NOVÉ VRTÁNÍ ZÁVITU s vyrovnávací hlavou (cyklus 206, DIN/ISO: G206) 109
Průběh cyklu 109
Při programování dbejte na tyto body! 109
Parametry cyklu 110
4.3 ŘEZÁNÍ VNITŘNÍHO ZÁVITU bez vyrovnávací hlavy GS NOVÝ (cyklus 207, DIN/ISO: G207) 111
Provádění cyklu 111
Při programování dbejte na tyto body! 112
Parametry cyklu 113
4.4 ŘEZÁNÍ VNITŘNÍCH ZÁVITŮ S LOMEM TŘÍSKY (cyklus 209, DIN/ISO: G209) 114
Provádění cyklu 114
Při programování dbejte na tyto body! 115
Parametry cyklu 116
4.5 Základy frézování závitů 117
Předpoklady 117
4.6 FRÉZOVÁNÍ ZÁVITU (cyklus 262, DIN/ISO: G262) 119
Provádění cyklu 119
Pozor při programování! 120
Parametry cyklu 121
4.7 FRÉZOVÁNÍ ZÁVITŮ SE ZAHLOUBENÍM (cyklus 263, DIN/ISO: G263) 122
Provádění cyklu 122
Při programování dbejte na tyto body! 123
Parametry cyklu 124
4.8 VRTACÍ FRÉZOVÁNÍ ZÁVITŮ (cyklus 264, DIN/ISO: G264) 126
Provádění cyklu 126
Při programování dbejte na tyto body! 127
Parametry cyklu 128
4.9 VRTACÍ FRÉZOVÁNÍ ZÁVITŮ HELIX (cyklus 265, DIN/ISO: G265) 130
Provádění cyklu 130
Při programování dbejte na tyto body! 131
Parametry cyklu 132
4.10 FRÉZOVÁNÍ VNĚJŠÍHO ZÁVITU (cyklus 267, DIN/ISO: G267) 134
Provádění cyklu 134
Při programování dbejte na tyto body! 135
Parametry cyklu 136
4.11 Příklady programů 138

5 Obráběcí cykly: Frézování kapes / Frézování čepů/ Frézování drážek 141

5.1 Základy 142
Přehled 142
5.2 PRAVOÚHLÁ KAPSA (cyklus 251, DIN/ISO: G251) 143
Průběh cyklu 143
Při programování dbejte na tyto body 144
Parametry cyklu 145
5.3 KRUHOVÁ KAPSA (cyklus 252, DIN/ISO: G252) 148
Provádění cyklu 148
Při programování dbejte na tyto body! 149
Parametry cyklu 150
5.4 FRÉZOVÁNÍ DRÁŽEK (cyklus 253, DIN/ISO: G253) 152
Provádění cyklu 152
Při programování dbejte na tyto body! 153
Parametry cyklu 154
5.5 KRUHOVÁ DRÁŽKA (cyklus 254, DIN/ISO: G254) 157
Provádění cyklu 157
Při programování dbejte na tyto body! 158
Parametry cyklu 160
5.6 PRAVOÚHLÝ ČEP (cyklus 256, DIN/ISO: G256) 163
Provádění cyklu 163
Při programování dbejte na tyto body! 164
Parametry cyklu 165
5.7 KRUHOVÝ ČEP (cyklus 257, DIN/ISO: G257) 167
Provádění cyklu 167
Při programování dbejte na tyto body! 168
Parametry cyklu 169
5.8 Příklady programů 171

6 Obráběcí cykly: Definice vzorů 175

6.1 Základy 176
Přehled 176
6.2 RASTR BODŮ NA KRUHU (cyklus 220, DIN/ISO: 220) 177
Provádění cyklu 177
Při programování dbejte na tyto body! 177
Parametry cyklu 178
6.3 RASTR BODŮ NA PŘÍMKÁCH (cyklus 221, DIN/ISO: G221) 180
Provádění cyklu 180
Při programování dbejte na tyto body! 180
Parametry cyklu 181
6.4 Příklady programů 182

7 Obráběcí cykly: Obrysová kapsa, úseky obrysu 185

7.1 SL-cykly 186
Základy 186
Přehled 188
7.2 OBRYS (cyklus 14, DIN/ISO: G37) 189
Při programování dbejte na tyto body! 189
Parametry cyklu 189
7.3 Sloučené obrysy 190
Základy 190
Podprogramy: Překryté kapsy 191
„Úhrnná“ plocha 192
„Rozdílová“ plocha 193
„Protínající se“ plocha 193
7.4 OBRYSOVÁ DATA (cyklus 20, DIN/ISO: G120) 194
Při programování dbejte na tyto body! 194
Parametry cyklu 195
7.5 PŘEDVRTÁNÍ (cyklus 21, DIN/ISO: G121) 196
Provádění cyklu 196
Při programování dbejte na tyto body! 196
Parametry cyklu 197
7.6 HRUBOVÁNÍ (cyklus 22, DIN/ISO: G122) 198
Provádění cyklu 198
Při programování dbejte na tyto body! 199
Parametry cyklu 200
7.7 DOKONČENÍ DNA (cyklus 23, DIN/ISO: G123) 202
Provádění cyklu 202
Při programování dbejte na tyto body! 202
Parametry cyklu 203
7.8 DOKONČENÍ STĚN (cyklus 24, DIN/ISO: G124) 204
Provádění cyklu 204
Při programování dbejte na tyto body! 204
Parametry cyklu 205
7.9 DATA OTEVŘENÉHO OBRYSU (cyklus 270, DIN/ISO: G270) 206
Při programování dbejte na tyto body! 206
Parametry cyklu 207

7.10 OTEVŘENÝ OBRYS (cyklus 25, DIN/ISO: G125) 208
Provádění cyklu 208
Dodržovat při programování! 209
Parametry cyklu 210
7.11 TROCHOIDÁLNÍ FRÉZOVÁNÍ OBRYSOVÉ DRÁŽKY (Cyklus 275, DIN/ISO: G275) 212
Provádění cyklu 212
Dodržovat při programování! 213
Parametry cyklu 214
7.12 OTEVŘENÝ OBRYS 3D (cyklus 276, DIN/ISO: G276) 217
Provádění cyklu 217
Dodržovat při programování! 218
Parametry cyklu 219
7.13 Příklady programů 221

8 Obráběcí cykly: Plášť válce 229

8.1 Základy 230
Přehled cyklů na plášti válce 230
8.2 PLÁŠŤ VÁLCE (cyklus 27, DIN/ISO: G127, volitelný software 1) 231
Průběh cyklu 231
Při programování dbejte na tyto body 232
Parametry cyklu 233
8.3 PLÁŠŤ VÁLCE frézování drážky (cyklus 28, DIN/ISO: G128, volitelný software 1) 234
Průběh cyklu 234
Při programování dbejte na tyto body! 235
Parametry cyklu 236
8.4 PLÁŠŤ VÁLCE frézování rovného výstupku (cyklus 29, DIN/ISO: G129, volitelný software 1) 237
Provádění cyklu 237
Při programování dbejte na tyto body! 238
Parametry cyklu 239
8.5 PLÁŠŤ VÁLCE frézování vnějšího obrysu (cyklus 39, DIN/ISO: G139, volitelný software 1) 240
Provádění cyklu 240
Při programování dbejte na tyto body! 241
Parametry cyklu 242
8.6 Příklady programů 243

9 Obráběcí cykly: Obrysová kapsa se svým vzorcem 247

9.1 SL-cykly se složitými obrysovými vzorci 248
Základy 248
Volba programu s definicemi obrysu 250
Definování popisů obrysu 251
Zadejte složitou rovnici obrysu 252
Sloučené obrysy 253
Opracování obrysu pomocí SL-cyklů 255
9.2 SL-cykly s jednoduchým obrysovým vzorcem 259
Základy 259
Zadejte jednoduchou rovnici obrysu 261
Opracování obrysu pomocí SL-cyklů 261

10 Obráběcí cykly: Řádkování (plošné frézování) 263

10.1 Základy 264
Přehled 264
10.2 ZPRACOVÁNÍ 3D-DAT (cyklus 30, DIN/ISO: G60) 265
Provádění cyklu 265
Při programování dbejte na tyto body! 265
Parametry cyklu 266
10.3 ŘÁDKOVÁNÍ (cyklus 230, DIN/ISO: G230) 267
Provádění cyklu 267
Při programování dbejte na tyto body! 267
Parametry cyklu 268
10.4 PRAVIDELNÁ PLOCHA (cyklus 231, DIN/ISO: G231) 269
Provádění cyklu 269
Při programování dbejte na tyto body! 270
Parametry cyklu 271
10.5 ROVINNÉ FRÉZOVÁNÍ (cyklus 232, DIN/ISO: G232) 273
Průběh cyklu 273
Při programování dbejte na tyto body! 275
Parametry cyklu 275
10.6 Příklady programů 278

11 Cykly: Transformace (přepočty) souřadnic 281

11.1 Základy 282
Přehled 282
Účinnost transformace souřadnic 282
11.2 POSUNUTÍ NULOVÉHO BODU (cyklus 7, DIN/ISO: G54) 283
Účinek 283
Parametry cyklu 283
11.3 POSUNUTÍ NULOVÉHO BODU s tabulkami nulových bodů (cyklus 7, DIN/SO: G53) 284
Účinek 284
Při programování dbejte na tyto body! 285
Parametry cyklu 286
Zvolení tabulky nulového bodu v NC-programu 286
Tabulku nulových bodů editujte v provozním režimu Program zadat/editovat 287
Editace tabulky nulových bodů v některém provozním režimu provádění programu 288
Převzetí aktuálních hodnot do tabulky nulových bodů 288
Konfigurace tabulky nulových bodů 289
Opuštění tabulky nulových bodů 289
11.4 NASTAVENÍ VZTAŽNÉHO BODU (cyklus 247, DIN/ISO: G247) 290
Účinek 290
Před programováním dbejte na následující body! 290
Parametry cyklu 290
11.5 ZRCADLENÍ (cyklus 8, DIN/ISO: G28) 291
Účinek 291
Při programování dbejte na tyto body! 291
Parametry cyklů 292
11.6 NATOČENÍ (cyklus 10, DIN/ISO: G73) 293
Účinek 293
Při programování dbejte na tyto body! 293
Parametry cyklu 294
11.7 KOEFICIENT ZMĚNY MĚŘÍTKA (cyklus 11, DIN/ISO: G72) 295
Účinek 295
Parametry cyklu 296
11.8 KOEFICIENT ZMĚNY MĚŘÍTKA spec. pro osu (Cyklus 26) 297
Účinek 297
Při programování dbejte na tyto body! 297
Parametry cyklu 298

11.9 ROVINA OBRÁBĚNÍ (cyklus 19, DIN/ISO: G80, volitelný software 1) 299
Účinek 299
Při programování dbejte na tyto body! 300
Parametry cyklu 301
Zrušení 301
Polohování os natočení 302
Indikace polohy v naklopeném systému 304
Monitorování pracovního prostoru 304
Polohování v naklopeném systému 304
Kombinace s jinými cykly transformace souřadnic 305
Automatické měření v naklopeném systému 305
Hlavní body pro práci s cyklem 19 ROVINA OBRÁBĚNÍ 306
11.10 Příklady programů 308

12 Cykly: Speciální funkce 311

12.1 Základy 312
Přehled 312
12.2 ČASOVÁ PRODLEVA (cyklus 9, DIN/ISO: G04) 313
Funkce 313
Parametry cyklu 313
12.3 VYVOLÁNÍ PROGRAMU (cyklus 12, DIN/ISO: G39) 314
Funkce cyklu 314
Při programování dbejte na tyto body! 314
Parametry cyklu 315
12.4 ORIENTOVÁNÍ VŘETENA (cyklus 13, DIN/ISO: G36) 316
Funkce cyklu 316
Při programování dbejte na tyto body! 316
Parametry cyklu 316
12.5 TOLERANCE (cyklus 32, DIN/ISO: G62) 317
Funkce cyklu 317
Vlivy při definici geometrie v systému CAM 318
Při programování dbejte na tyto body! 319
Parametry cyklu 320
12.6 RYTÍ (cyklus 225, DIN/ISO: G225) 321
Provádění cyklu 321
Dodržovat při programování! 321
Parametry cyklu 322
Povolené rycí znaky 323
Netisknutelné znaky 323
Rytí systémových proměnných 324
12.7 INTERPOLAČNÍ SOUSTRUŽENÍ (volitelný software, cyklus 290, DIN/ISO: G290) 325
Provádění cyklu 325
Dodržovat při programování! 326
Parametry cyklu 327

13 Práce s cykly dotykové sondy 331

13.1 Všeobecně k cyklům dotykové sondy 332
Princip funkce 332
Cykly dotykové sondy v režimech Ručně a Ruční kolečko 333
Cykly dotykové sondy pro automatický provozní režim 333
13.2 Než začnete pracovat s cykly dotykové sondy! 335
Maximální dráha pojezdu k bodu dotyku: MP6130 335
Bezpečná vzdálenost k bodu dotyku: MP6140 335
Orientování infračervené dotykové sondy do naprogramovaného směru dotyku: MP6165 335
Zohlednění základního natočení v ručním provozu: MP6166 336
Vícenásobné měření: MP6170 336
Pásmo spolehlivosti pro vícenásobné měření: MP6171 336
Spínací dotyková sonda, posuv při snímání: MP6120 337
Spínací dotyková sonda, posuv pro polohovací pohyby: MP6150 337
Spínací dotyková sonda, rychloposuv pro polohování: MP6151 337
KinematicsOpt, hranice tolerance pro režim Optimalizovat: MP6600 337
KinematicsOpt, povolená odchylka rádiusu kalibrační kuličky: MP6601 337
Zpracování cyklů dotykové sondy 338

14 Cykly dotykové sondy: Automatické zjištění šikmé polohy obrobku 339

14.1 Základy 340
Přehled 340
Společné vlastnosti cyklů dotykové sondy pro zjišťování šikmé polohy obrobku 341
14.2 ZÁKLADNÍ NATOČENÍ (cyklus 400, DIN/ISO: G400) 342
Průběh cyklu 342
Při programování dbejte na tyto body! 342
Parametry cyklu 343
14.3 ZÁKLADNÍ NATOČENÍ pomocí dvou děr (cyklus 401, DIN/ISO: G401) 345
Provádění cyklu 345
Při programování dbejte na tyto body! 345
Parametry cyklu 346
14.4 ZÁKLADNÍ NATOČENÍ pomocí dvou čepů (cyklus 402, DIN/ISO: G402) 348
Provádění cyklu 348
Při programování dbejte na tyto body! 348
Parametry cyklu 349
14.5 ZÁKLADNÍ NATOČENÍ – kompenzace rotační osou (cyklus 403, DIN/ISO: G403) 351
Provádění cyklu 351
Při programování dbejte na tyto body! 352
Parametry cyklu 353
14.6 NASTAVENÍ ZÁKLADNÍHO NATOČENÍ (cyklus 404, DIN/ISO: G404) 355
Provádění cyklu 355
Parametry cyklu 355
14.7 Kompenzace šikmé polohy obrobku v ose C (cyklus 405, DIN/ISO: G405) 356
Provádění cyklu 356
Při programování dbejte na tyto body! 357
Parametry cyklu 358

15 Cykly dotykové sondy: Automatické zjištění vztažných bodů 361

15.1 Základy 362
Přehled 362
Společné vlastnosti všech cyklů dotykové sondy pro nastavování vztažného bodu 363
15.2 VZTAŽNÝ BOD STŘED DRÁŽKY (cyklus 408, DIN/ISO: G408, funkce FCL 3) 365
Průběh cyklu 365
Při programování dbejte na tyto body! 366
Parametry cyklu 366
15.3 VZTAŽNÝ BOD STŘED DRÁŽKY (cyklus 409, DIN/ISO: G409, funkce FCL 3) 369
Provádění cyklu 369
Při programování dbejte na tyto body! 369
Parametry cyklu 370
15.4 VZTAŽNÝ BOD OBDÉLNÍK ZEVNITŘ (cyklus 410, DIN/ISO: G410) 372
Provádění cyklu 372
Při programování dbejte na tyto body! 373
Parametry cyklu 373
15.5 VZTAŽNÝ BOD OBDÉLNÍK ZVENKU (cyklus 411, DIN/ISO: G411) 376
Provádění cyklu 376
Při programování dbejte na tyto body! 377
Parametry cyklu 377
15.6 VZTAŽNÝ BOD KRUH UVNITŘ (cyklus 412, DIN/ISO: G412) 380
Provádění cyklu 380
Při programování dbejte na tyto body! 381
Parametry cyklu 381
15.7 VZTAŽNÝ BOD KRUH ZVENKU (cyklus 413, DIN/ISO: G413) 384
Provádění cyklu 384
Při programování dbejte na tyto body! 384
Parametry cyklu 385
15.8 VZTAŽNÝ BOD ROH ZVENKU (cyklus 414, DIN/ISO: G414) 388
Provádění cyklu 388
Při programování dbejte na tyto body! 389
Parametry cyklu 390
15.9 VZTAŽNÝ BOD ROH ZEVNITŘ (cyklus 415, DIN/ISO: G415) 393
Provádění cyklu 393
Při programování dbejte na tyto body! 394
Parametry cyklu 394

15.10 VZTAŽNÝ BOD STŘED ROZTEČNÉ KRUŽNICE (cyklus 416, DIN/ISO: G416) 397
Provádění cyklu 397
Při programování dbejte na tyto body! 398
Parametry cyklu 398
15.11 VZTAŽNÝ BOD OSY DOTYKOVÉ SONDY (cyklus 417, DIN/ISO: G417) 401
Provádění cyklu 401
Při programování dbejte na tyto body! 401
Parametry cyklu 402
15.12 VZTAŽNÝ BOD STŘED 4 OTVORŮ (cyklus 418, DIN/ISO: G418) 403
Provádění cyklu 403
Při programování dbejte na tyto body! 404
Parametry cyklu 404
15.13 VZTAŽNÝ BOD JEDNOTLIVÉ OSY (cyklus 419, DIN/ISO: G419) 407
Provádění cyklu 407
Při programování dbejte na tyto body! 407
Parametry cyklů 408

16 Cykly dotykové sondy: Automatická kontrola obrobků 415

16.1 Základy 416
Přehled 416
Protokolování výsledků měření 417
Výsledky měření v Q-parametrech 419
Stav měření 419
Kontrola tolerance 420
Kontrola nástrojů 420
Vztažný systém pro výsledky měření 421
16.2 VZTAŽNÁ ROVINA (cyklus 0, DIN/ISO: G55) 422
Provádění cyklu 422
Při programování dbejte na tyto body! 422
Parametry cyklu 422
16.3 VZTAŽNÁ ROVINA Polárně (cyklus 1) 423
Provádění cyklu 423
Při programování dbejte na tyto body! 423
Parametry cyklu 424
16.4 MĚŘENÍ ÚHLU (cyklus sondy 420, DIN/ISO: G420) 425
Provádění cyklu 425
Při programování dbejte na tyto body! 425
Parametry cyklu 426
16.5 MĚŘENÍ DÍRY (cyklus 421, DIN/ISO: G421) 428
Provádění cyklu 428
Při programování dbejte na tyto body! 428
Parametry cyklu 429
16.6 MĚŘENÍ KRUHU ZVENKU (cyklus 422, DIN/ISO: G422) 432
Provádění cyklu 432
Při programování dbejte na tyto body! 432
Parametry cyklu 433
16.7 MĚŘENÍ OBDÉLNÍKU ZEVNITŘ (cyklus 423, DIN/ISO: G423) 436
Provádění cyklu 436
Při programování dbejte na tyto body! 436
Parametry cyklu 437
16.8 MĚŘENÍ OBDÉLNÍKU ZVENKU (cyklus 424, DIN/ISO: G424) 440
Provádění cyklu 440
Při programování dbejte na tyto body! 441
Parametry cyklu 441
16.9 MĚŘENÍ ŠÍŘKY ZEVNITŘ (cyklus 425, DIN/ISO: G425) 444
Provádění cyklu 444
Při programování dbejte na tyto body! 444
Parametry cyklu 445

16.10 MĚŘENÍ VÝSTUPKU ZVENKU (cyklus 426, DIN/ISO: G426) 447
Provádění cyklu 447
Při programování dbejte na tyto body! 447
Parametry cyklu 448
16.11 MĚŘENÍ SOUŘADNICE (cyklus 427, DIN/ISO: G427) 450
Provádění cyklu 450
Při programování dbejte na tyto body! 450
Parametry cyklu 451
16.12 MĚŘENÍ ROZTEČNÉ KRUŽNICE (cyklus 430, DIN/ISO: G430) 453
Provádění cyklu 453
Při programování dbejte na tyto body! 453
Parametry cyklu 454
16.13 MĚŘENÍ ROVINY (Cyklus 431, DIN/ISO: G431) 457
Provádění cyklu 457
Při programování dbejte na tyto body! 458
Parametry cyklu 459
16.14 Příklady programů 461

17 Cykly dotykových sond: Speciální funkce 465

17.1 Základy 466
Přehled 466
17.2 KALIBROVÁNÍ DOTYKOVÉ SONDY (TS) (cyklus 2) 467
Provádění cyklu 467
Při programování dbejte na tyto body! 467
Parametry cyklu 467
17.3 KALIBRACE DÉLKY TS (cyklus 9) 468
Provádění cyklu 468
Parametry cyklu 468
17.4 MĚŘENÍ (cyklus 3) 469
Provádění cyklu 469
Při programování dbejte na tyto body! 469
Parametry cyklu 470
17.5 3D-MĚŘENÍ (cyklus 4, funkce FCL 3) 471
Provádění cyklu 471
Při programování dbejte na tyto body! 471
Parametry cyklu 472
17.6 MĚŘENÍ POSUNUTÍ OSY (cyklus dotykové sondy 440, DIN/ISO: G440) 473
Provádění cyklu 473
Při programování dbejte na tyto body! 474
Parametry cyklu 475
17.7 RYCHLÉ SNÍMÁNÍ (cyklus 441, DIN/ISO: G441, funkce FCL 2) 476
Provádění cyklu 476
Při programování dbejte na tyto body! 476
Parametry cyklu 477
17.8 Kalibrování dotykové sondy (cyklus 460, DIN/ISO: G460) 478
Provádění cyklu 478
Při programování dbejte na tyto body! 478
Parametry cyklu 479

18 Cykly dotykové sondy: Automatické proměřování kinematiky 481

18.1 Proměřování kinematiky dotykovou sondou TS (opce KinematicsOpt) 482
Základy 482
Přehled 482
18.2 Předpoklady 483
Při programování dbejte na tyto body! 483
18.3 ZÁLOHOVÁNÍ KINEMATIKY (cyklus 450, DIN/ISO: G450, opce) 484
Průběh cyklu 484
Při programování dbejte na tyto body! 484
Parametry cyklu 485
Funkce protokolu 485
18.4 PROMĚŘENÍ KINEMATIKY (cyklus 451, DIN/ISO: G451, opce) 486
Provádění cyklu 486
Směr polohování 488
U strojů s osami s Hirthovým ozubením 489
Volba počtu měřicích bodů 490
Volba pozice kalibrační koule na stolu stroje 490
Upozornění ohledně přesnosti 491
Pokyny pro různé kalibrační metody 492
Mrtvá vůle 493
Při programování dbejte na tyto body! 494
Parametry cyklu 495
Různé režimy (Q406): 498
Funkce protokolu 499
18.5 KOMPENZACE PRESET (cyklus 452, DIN/ISO: G452, opce) 502
Provádění cyklu 502
Při programování dbejte na tyto body! 504
Parametry cyklu 505
Vyrovnání výměnných hlav 507
Kompenzace driftu 509
Funkce protokolu 511

19 Cykly dotykové sondy: Automatické proměřování kinematiky 513

19.1 Základy 514
Přehled 514
Rozdíly mezi cykly 31 až 33 a 481 až 483 515
Nastavení strojních parametrů 515
Zadávání do tabulky nástrojů TOOL.T 517
Zobrazení výsledků měření 518
19.2 Kalibrování TT (cyklus 30 nebo 480, DIN/ISO: G480) 519
Provádění cyklu 519
Při programování dbejte na tyto body! 519
Parametry cyklu 519
19.3 Kalibrování TT 449 bez kabelu (cyklus 484, DIN/ISO: G484) 520
Základy 520
Provádění cyklu 520
Při programování dbejte na tyto body! 520
Parametry cyklu 520
19.4 Měření délky nástroje (cyklus 31 nebo 481, DIN/ISO: G481) 521
Provádění cyklu 521
Při programování dbejte na tyto body! 521
Parametry cyklu 522
19.5 Měření poloměru nástroje (cyklus 32 nebo 482, DIN/ISO: G482) 523
Provádění cyklu 523
Při programování dbejte na tyto body! 523
Parametry cyklu 524
19.6 Kompletní proměření nástroje (cyklus 33 nebo 483, DIN/ISO: G483) 525
Provádění cyklu 525
Při programování dbejte na tyto body! 525
Parametry cyklu 526

1

Základy / Přehledy

1.1 Úvod

Často se opakující obrábění, která obsahují více obráběcích operací, jsou v TNC uložena v paměti jako cykly. Také jsou ve formě cyklů k dispozici přepočty souřadnic a některé speciální funkce.

Většina cyklů používá Q-parametry jako předávací parametry. Parametry se stejnou funkcí, které TNC potřebuje v různých cyklech, mají stále stejné číslo: např. **Q200** je stále bezpečná vzdálenost, **Q202** je hloubka přísuvu atd.

Pozor nebezpečí kolize!

Cykly mohou provádět rozsáhlé obrábění.
Z bezpečnostních důvodů proveďte před vlastním obráběním vždy grafický test programu!

Jestliže u cyklů s čísly vyššími než 200 použijete nepřímé přiřazení parametrů (například **Q210** = **Q1**), nebude změna přiřazeného parametru (například Q1) po definování cyklu účinná. V těchto případech definujte parametr cyklu (například **Q210**) přímo.

Pokud v obráběcích cyklech s čísly přes 200 definujete parametr posuvu, tak můžete softtlačítkem přiřadit namísto číselné hodnoty posuv definovaný v bloku **TOOL CALL** (softtlačítko FAUTO). V závislosti na daném cyklu a dané funkci parametru posuvu jsou k dispozici ještě alternativy posuvu **FMAX** (rychloposuv), **FZ** (posuv na zub) a **FU** (posuv na otáčku).

Uvědomte si, že změna posuvu **FAUTO** po definici cyklu nemá účinek, protože TNC během zpracování definice cyklu interně pevně přiřazuje posuv z bloku **TOOL CALL**.

Chcete-li vymazat cyklus s více dílčími bloky, zeptá se TNC má-li smazat celý cyklus.

1.2 Disponibilní skupiny cyklů

Přehled obráběcích cyklů

CYCL DEF

▶ Lišta softtlačítek zobrazuje různé skupiny cyklů

Skupina cyklů	Softtlačítko	Strana
Cykly k hlubokému vrtání, vystružení, vyvrtávání a zpětnému zahloubení	Vrtání/ závity	Strana 72
Cykly pro vrtání závitů, řezání závitů a frézování závitů	Vrtání/ závity	Strana 108
Cykly k frézování kapes, čepů a drážek	Kapsy/ ostrůvky/ drážky	Strana 142
Cykly pro vytváření bodových rastrů, např. díry na kružnici nebo v řadě	Rastr bodů	Strana 176
SL-cykly (Subcontur-List), jimiž lze obrábět obrysy, které se skládají z více překrývajících se dílčích obrysů, interpolace na plášti válce	SL II	Strana 188
Cykly k plošnému frézování (řádkování) rovinných nebo vzájemně se pronikajících ploch	Řádkování	Strana 264
Cykly pro transformaci (přepočet) souřadnic, jimiž lze libovolné obrysy posouvat, natáčet, zrcadlit, zvětšovat a zmenšovat	Transfor. souřadnic	Strana 282
Speciální cykly časové prodlevy, vyvolání programu, orientace vřetena, tolerance, rytí, interpolačního soustružení (opce)	Speciální cykly	Strana 312

▷

▶ Popř. přepněte na obráběcí cykly, specifické pro daný stroj. Takové obráběcí cykly mohou být integrované výrobcem vašeho stroje

Přehled cyklů dotykové sondy

TOUCH PROBE

▶ Lišta softtlačítek zobrazuje různé skupiny cyklů

Skupina cyklů	Softtlačítko	Strana
Cykly pro automatické zjišťování a kompenzaci šikmé polohy obrobku		Strana 340
Cykly pro automatické nastavení vztažného bodu		Strana 362
Cykly pro automatickou kontrolu obrobku		Strana 416
Kalibrační cykly, speciální cykly	Speciální cykly	Strana 466
Cykly pro automatické proměření kinematiky	KINEMATIKA	Strana 482
Cykly pro automatické proměřování nástrojů (povolí je výrobce stroje)		Strana 514

▷

▶ Popř. přepněte na cykly dotykové sondy, specifické pro daný stroj. Takové cykly dotykové sondy mohou být integrované výrobcem vašeho stroje

2

Používání obráběcích cyklů

2.1 Práce s obráběcími cykly

Všeobecné pokyny

Pokud NC-programy načítáte ze starších systémů TNC nebo je připravujete externě, např. v systému CAM nebo s ASCI-editorem, dbejte na následující konvence:

- Obráběcí a snímací cykly dotykové sondy s čísly **menšími** než 200:
  - U starších verzí softwaru iTNC a starších řídicích systémů TMC se v některých jazycích dialogů používaly texty, které aktuální iTNC-editor neumí vždy správně převést. Dbejte na to, aby texty cyklů nekončily tečkou.
- Obráběcí a snímací cykly dotykové sondy s čísly **většími** než 200:
  - Konec řádku označte tildou (~). Poslední parametr v cyklu nesmí obsahovat znak tildy.
  - Název cyklu a komentáře nejsou povinné. Při načítání do řízení iTNC doplňuje názvy cyklů a komentáře podle nastaveného jazyka dialogů.

Strojně specifické cykly

U mnoha strojů jsou k dispozici cykly, které byly implementovány vaším výrobcem stroje navíc k cyklům HEIDENHAIN v TNC. K tomuto účelu existuje samostatný rozsah čísel cyklů:

- Cykly 300 až 399
  Strojně specifické cykly, které se musí definovat pomocí klávesy CYCLE DEF
- Cykly 500 až 599
  Strojně specifické cykly snímací sondy, které se musí definovat klávesou TOUCH PROBE

V příručce ke stroji naleznete popis příslušných funkcí.

Za určitých okolností jsou u strojně specifických cyklů používány předávací parametry, které HEIDENAIN již použil ve standardních cyklech. Aby se zabránilo při současném používání cyklů aktivních jako DEF (cykly, které TNC zpracovává automaticky při definici cyklu, viz též „Vyvolání cyklů” na straně 51) a cyklů aktivních jako CALL (cykly, které musíte vyvolávat k jejich provedení, viz též „Vyvolání cyklů” na straně 51) problémům s přepisováním univerzálně používaných předávacích parametrů, tak dodržujte následující postup:

- Zásadně programujte cykly aktivní jako DEF před cykly aktivními jako CALL.
- Mezi definicí cyklu aktivního jako CALL a jeho vyvoláním programujte cyklus aktivní jako DEF pouze tehdy, pokud nedochází k překrývání předávacích parametrů obou cyklů.

Definování cyklu pomocí softtlačítek

- Lišta softtlačítek zobrazuje různé skupiny cyklů
- Zvolte skupinu cyklů, například Vrtací cykly
- Zvolte cyklus, např. FRÉZOVÁNÍ ZÁVITU. TNC zahájí dialog a dotazuje se na všechny zadávané hodnoty; současně TNC zobrazí v pravé polovině obrazovky grafiku, ve které je každý zadávaný parametr zvýrazněn světlým podložením (je prosvětlen).
- Zadejte všechny parametry, které TNC požaduje, a každé zadání ukončete klávesou ENT.
- Jakmile zadáte všechna potřebná data, TNC dialog ukončí.

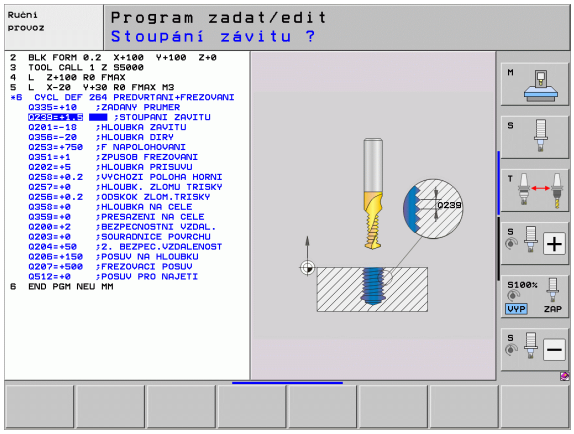

Definice cyklu pomoci funkce GOTO

- Lišta softtlačítek zobrazuje různé skupiny cyklů
- TNC ukáže v pomocném okně přehled cyklů.
- Požadovaný cyklus navolte směrovými klávesami, nebo
- Navolte požadovaný cyklus pomocí CTRL + směrové klávesy (listování po stránkách), nebo
- Zadejte číslo cyklu a potvrďte je pokaždé klávesou ENT. TNC pak otevře dialog cyklu, jak je popsáno výše.

Příklad NC-bloků

```
7 CYCL DEF 200 VRTÁNÍ
    Q200=2     ;BEZPEČNÁ VZDÁLENOST
    Q201=3     ;HLOUBKA
    Q206=150   ;POSUV PŘÍSUVU DO HLOUBKY
    Q202=5     ;HLOUBKA PŘÍSUVU
    Q210=0     ;ČASOVÁ PRODLEVA NAHOŘE
    Q203=+0    ;SOUŘADNICE POVRCHU
    Q204=50    ;2. BEZPEČNÁ VZDÁLENOST
    Q211=0,25  ;ČASOVÁ PRODLEVA DOLE
```

Vyvolání cyklů

Předpoklady

Před vyvoláním cyklu naprogramujte v každém případě:

- **POLOTOVAR** (BLK FORM) pro grafické znázornění (potřebné pouze pro testovací grafiku).
- Vyvolání nástroje
- Smysl otáčení vřetena (přídavná funkce M3/M4)
- Definici cyklu (CYCL DEF).

Dbejte na další předpoklady, které jsou uvedeny u následujících popisů cyklů.

Následující cykly jsou účinné od jejich definice v programu obrábění. Tyto cykly nemůžete a nesmíte vyvolávat:

- cykly 220 Rastr bodů na kružnici a 221 Rastr bodů na přímkách
- SL-cyklus 14 OBRYS
- SL-cyklus 20 OBRYSOVÁ DATA
- cyklus 32 TOLERANCE
- cykly pro transformaci (přepočet) souřadnic
- cyklus 9 ČASOVÁ PRODLEVA
- všechny cykly dotykové sondy

Všechny ostatní cykly můžete vyvolávat dále popsanými funkcemi.

Vyvolání cyklu pomocí CYCL CALL

Funkce **CYCL CALL** jednou vyvolá naposledy definovaný obráběcí cyklus. Výchozím bodem cyklu je poloha, která byla naposledy naprogramovaná před blokem CYCL CALL.

CYCL CALL

- Naprogramujte vyvolání cyklu: stiskněte klávesu CYCL CALL .
- Zadání vyvolání cyklu: stiskněte softklávesu CYCL CALL M .
- Můžete také zadat přídavnou M-funkci (například **M3** pro zapnutí vřetena) nebo dialog ukončit klávesou END (Konec)

Vyvolání cyklu pomocí CYCL CALL PAT

Funkce **CYCL CALL PAT** vyvolá naposledy definovaný cyklus obrábění na všech pozicích, které jste určili v definici vzoru PATTERN DEF (viz „Definice vzoru PATTERN DEF” na straně 59) nebo v tabulce bodů (viz „Tabulky bodů” na straně 67).

Vyvolání cyklu pomocí CYCL CALL POS

Funkce **CYCL CALL POS** jednou vyvolá naposledy definovaný obráběcí cyklus. Výchozím bodem cyklu je poloha, kterou jste definovali v bloku **CYCL CALL POS**.

TNC najede polohu uvedenou v bloku s **CYCL CALL POS** s polohovací logikou:

- Je-li aktuální poloha nástroje v ose nástroje větší než je horní hrana obrobku (Q203), pak polohuje TNC nejdříve v rovině obrábění na programovanou polohu a poté v ose nástroje.
- Leží-li aktuální poloha nástroje v ose nástroje pod horní hranou obrobku (Q203), pak polohuje TNC nejdříve v ose nástroje na bezpečnou výšku a poté v rovině obrábění na programovanou polohu.

V bloku **CYCL CALL POS** musí být vždy naprogramovány tři souřadné osy. Pomocí souřadnic v ose nástroje můžete jednoduše změnit výchozí polohu. Působí jako dodatečné posunutí nulového bodu.

Posuv, který je stanoven v bloku **CYCL CALL POS**, platí pouze pro najíždění do výchozí polohy naprogramované v tomto bloku.

TNC zásadně najíždí na polohu stanovenou v bloku **CYCL CALL POS** bez aktivní korekce rádiusu (R0).

Když vyvoláte pomocí **CYCL CALL POS** cyklus s definovanou výchozí polohou, (například cyklus 212), pak působí v tomto cyklu definovaná poloha jako dodatečné posunutí na polohu definovanou v bloku **CYCL CALL POS**. Proto byste měli v cyklu stanovenou výchozí pozici vždy definovat s 0.

Vyvolání cyklu pomocí M99/M89

Blokově účinná funkce **M99** jednou vyvolá naposledy definovaný obráběcí cyklus. **M99** můžete programovat na konci polohovacího bloku, TNC pak najede do této pozice a následně vyvolá naposledy definovaný obráběcí cyklus.

Má-li TNC provést cyklus automaticky po každém polohovacím bloku, programujte první vyvolání cyklu s **M89** (závisí na strojním parametru 7440).

K zrušení účinku **M89** naprogramujte:

- **M99** v polohovacím bloku, jímž jste najeli na poslední výchozí bod; nebo
- blok **CYCL CALL POS**, nebo
- pomocí **CYCL DEF** nový cyklus obrábění.

Práce s přídavnými osami U/V/W

TNC provádí přísuvy v té ose, kterou jste nadefinovali v bloku TOOL CALL jako osu vřetena. Pohyby v rovině obrábění provádí TNC zásadně pouze v hlavních osách X, Y nebo Z. Výjimky:

- Pokud v cyklu 3 FRÉZOVÁNÍ DRÁŽEK a v cyklu 4 FRÉZOVÁNÍ KAPES naprogramujete pro délky stran přímo přídavné osy
- Jestliže u SL-cyklů naprogramujete přídavné osy v prvním bloku podprogramu obrysu
- U cyklů 5 (KRUHOVÁ KAPSA), 251 (PRAVOÚHLÁ KAPSA), 252 (KRUHOVÁ KAPSA), 253 (DRÁŽKA) a 254 (KRUHOVÁ DRÁŽKA) zpracuje TNC cyklus v těch osách, které jste naprogramovali v posledním polohovacím bloku před daným vyvoláním cyklu. Při aktivní ose nástroje Z jsou přípustné tyto kombinace:
  - X/Y
  - X/V
  - U/Y
  - U/V

2.2 Programové předvolby pro cykly

Přehled

Všechny cykly 20 až 25 a s čísly většími než 200 používají vždy stejné parametry cyklů, jako je např. bezpečná vzdálenost **Q200**, které musíte zadávat při každé definici cyklu. S funkcí **GLOBAL DEF** máte možnost tyto parametry cyklů definovat centrálně na začátku programu, takže platí globálně pro všechny obráběcí cykly používané v programu. V daném obráběcím cyklu pak odkazujete pouze na hodnotu, kterou jste definovali na počátku programu.

K dispozici jsou tyto funkce GLOBAL DEF:

Obráběcí vzor	Softtlačítko	Strana
GLOBAL DEF OBECNĚ Definice všeobecně platných parametrů cyklů	100 GLOBAL DEF CELKOVÉ	Strana 56
GLOBAL DEF VRTÁNÍ Definice speciálních parametrů cyklů pro vrtání	105 GLOBAL DEF VRTÁNÍ	Strana 56
GLOBAL DEF FRÉZOVÁNÍ KAPES Definice speciálních parametrů cyklů pro frézování kapes	110 GLOBAL DEF FRÉZ.KAPES	Strana 57
GLOBAL DEF FRÉZOVÁNÍ OBRYSŮ Definice speciálních parametrů cyklů pro frézování obrysů	111 GLOBAL DEF FR.KONTURY	Strana 57
GLOBAL DEF POLOHOVÁNÍ Definice polohovacího chování pro **CYCL CALL PAT**	125 GLOBAL DEF POLOHOVÁNÍ	Strana 57
GLOBAL DEF SNÍMÁNÍ Definice speciálních parametrů cyklů dotykové sondy	120 GLOBAL DEF Snímání	Strana 58

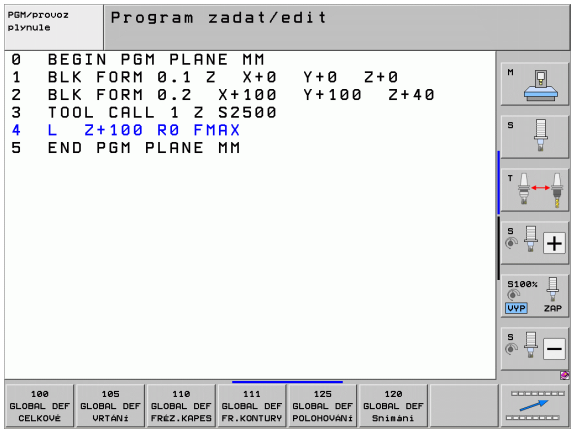

Funkcí VLOŽIT SMART UNIT (viz příručka pro uživatele popisného dialogu, kapitola Speciální funkce) můžete pomocí funkce **UNIT 700** vložit všechny funkce GLOBAL DEF v jednom bloku.

Zadávání GLOBAL DEF

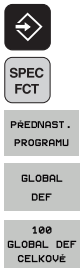

- Zvolte provozní režim Zadat / Editovat
- Zvolte Speciální funkce
- Zvolte funkce pro předvolby programů
- Zvolte funkce **GLOBAL DEF**
- Zvolte požadovanou funkci GLOBAL-DEF, např. **GLOBAL DEF OBECNĚ**
- Zadejte potřebné definice a každou potvrďte klávesou ENT.

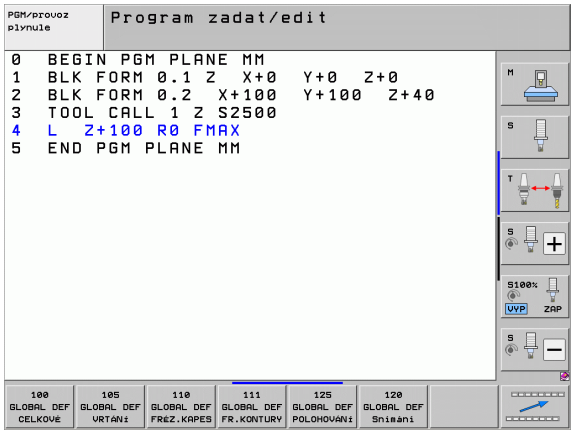

Používání zadaných údajů GLOBAL DEF

Pokud jste zadali na začátku programu příslušné funkce GLOBAL DEF, tak se můžete při definici libovolného obráběcího cyklu odvolat na tyto globálně platné hodnoty.

Postupujte přitom takto:

- Zvolte provozní režim Zadat / Editovat
- Zvolte obráběcí cykly.
- Zvolte požadovanou skupinu cyklů, například Vrtací cykly
- Zvolte požadovaný cyklus, například **VRTÁNÍ**
- TNC zobrazí softtlačítko NASTAVIT STANDARDNÍ HODNOTU, pokud pro něj existuje globální parametr.
- Stiskněte softklávesu NASTAVIT STANDARDNÍ HODNOTU: TNC zanese slovo **PREDEF** (anglicky: předvoleno) do definice cyklu. Tím jste provedli propojení s příslušným parametrem **GLOBAL DEF**, který jste definovali na počátku programu.

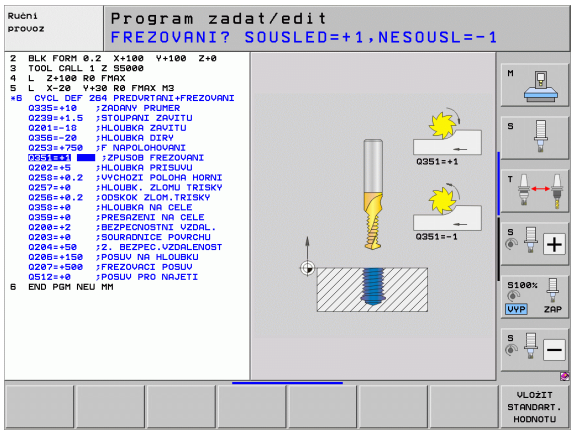

Pozor nebezpečí kolize!

Uvědomte si, že dodatečné změny nastavení programu mají účinek na celý program obrábění a tak mohou výrazně změnit průběh obrábění.

Zadáte-li v obráběcím cyklu pevnou hodnotu, tak se funkcemi **GLOBAL DEF** tato hodnota nezmění.

Obecně platná globální data

- **Bezpečná vzdálenost**: vzdálenost mezi čelem nástroje a povrchem obrobku při automatickém najíždění startovní pozice cyklu v ose nástroje.
- **2. bezpečná vzdálenost**: pozice, na kterou TNC polohuje nástroj na konci obráběcího kroku. Na této výšce se najede příští obráběcí pozice v rovině obrábění.
- **F polohování**: posuv, s nímž pojíždí TNC nástrojem v rámci jednoho cyklu.
- **F odjetí**: posuv, s nímž TNC odjíždí nástrojem zpátky

Parametry platí pro všechny obráběcí cykly 2xx.

Globální data pro vrtání

- **Zpětný pohyb při přerušení třísky**: hodnota, o níž TNC odtáhne nástroj zpět při přerušení třísky
- **Časová prodleva dole**: doba po kterou nástroj setrvá na dně díry, uvedená v sekundách
- **Časová prodleva nahoře**: doba v sekundách, po kterou nástroj setrvá v bezpečné vzdálenosti

Parametry platí pro vrtací cykly a cykly pro řezání a frézování závitů 200 až 209, 240 a 262 až 267.

Globální data pro frézování s kapsovými cykly 25x

- **Koeficient překrytí**: rádius nástroje x koeficient překrytí udává boční přísuv
- **Druh frézování**: sousledný chod / nesousledný chod
- **Způsob zanořování**: zanořit se šroubovitě, kývavě nebo kolmo do materiálu

Parametry platí pro frézovací cykly 251 až 257.

Globální data pro frézování s obrysovými cykly

- **Bezpečná vzdálenost**: vzdálenost mezi čelem nástroje a povrchem obrobku při automatickém najíždění startovní pozice cyklu v ose nástroje.
- **Bezpečná výška**: absolutní výška, v níž nemůže dojít ke kolizi s obrobkem (pro mezipolohování a návrat na konci cyklu).
- **Koeficient překrytí**: rádius nástroje x koeficient překrytí udává boční přísuv
- **Druh frézování**: sousledný chod / nesousledný chod

Parametry platí pro SL-cykly 20, 22, 23, 24 a 25.

Globální data pro způsob polohování

- **Způsob polohování**: odjetí ve směru osy nástroje na konci obráběcího kroku: odjezd na 2. bezpečnou vzdálenost nebo na pozici na začátku jednotky.

Parametry platí pro všechny obráběcí cykly, když příslušný cyklus vyvoláte funkcí **CYCL CALL PAT**.

Globální data pro funkce dotykové sondy

- **Bezpečná vzdálenost**: vzdálenost mezi snímacím hrotem a povrchem obrobku při automatickém najíždění snímací pozice.
- **Bezpečná výška**: souřadnice v ose snímací sondy, na které pojíždí TNC snímací sondou mezi měřicími body, pokud je aktivní opce **Jezdit v bezpečné výšce**.
- **Jezdit v bezpečné výšce**: zvolte, zda má TNC pojíždět mezi měřicími body v bezpečné vzdálenosti nebo v bezpečné výšce.

Parametry platí pro všechny cykly dotykových sond 4xx.

2.3 Definice vzoru PATTERN DEF

Použití

Funkcí **PATTERN DEF** jednoduše definujete pravidelné obráběcí vzory, které můžete vyvolávat funkcí **CYCL CALL PAT**. Stejně jako při definici cyklů máte při definici vzorů k dispozici také pomocné obrázky, které znázorňují daný zadávaný parametr.

> **PATTERN DEF** používejte pouze ve spojení s osou nástroje Z!

K dispozici jsou tyto obráběcí vzory:

Obráběcí vzor	Softtlačítko	Strana
BOD Definování až 9 libovolných obráběcích pozic		Strana 61
ŘADA Definice jednotlivé řady, přímé nebo naklopené		Strana 62
VZOR Definice jednotlivého vzoru (rastru), přímého, naklopeného nebo zkresleného		Strana 63
RÁMY Definice jednotlivého rámu, přímého, naklopeného nebo zkresleného		Strana 64
KRUH Definice kruhu		Strana 65
SEGMENT ROZTEČNÉ KRUŽNICE Definice segmentu roztečné kružnice		Strana 66

Zadávání PATTERN DEF

- Zvolte provozní režim Zadat / Editovat
- Zvolte Speciální funkce
- Zvolte funkce pro zpracování obrysu a bodů
- Otevřete blok **PATTERN DEF**
- Zvolte požadovaný obráběcí vzor, například jednotlivou řadu
- Zadejte potřebné definice a každou potvrďte klávesou ENT.

Používání PATTERN DEF

Jakmile jste zadali definici vzoru, můžete ji vyvolat funkcí **CYCL CALL PAT** (viz „Vyvolání cyklu pomocí CYCL CALL PAT” na straně 51). TNC pak provede poslední definovaný obráběcí cyklus na vámi definovaném obráběcím vzoru.

Obráběcí vzor zůstává aktivní tak dlouho, až definujete nový, nebo funkcí **SEL PATTERN** zvolíte tabulku bodů.

Pomocí Startu z bloku N můžete zvolit libovolný bod, v němž můžete začít nebo pokračovat v obrábění (viz Příručka uživatele, kapitola Testování programu a jeho zpracování).

Definice jednotlivých obráběcích pozic

Můžete zadat maximálně 9 obráběcích pozic, zadání vždy potvrďte klávesou ENT.

Definujete-li **Povrch obrobku v Z** různý od 0, tak působí tato hodnota navíc k povrchu obrobku **Q203**, který jste definovali v obráběcím cyklu.

- **X-souřadnice obráběcí pozice** (absolutní): Zadejte souřadnici X-
- **Y-souřadnice obráběcí pozice** (absolutní): Zadejte souřadnici Y-
- **Souřadnice povrchu obrobku** (absolutně): Zadejte souřadnici-Z, kde má začít obrábění

Příklad: NC-bloky

```
10 L Z+100 R0 FMAX
11 PATTERN DEF
POS1 (X+25 Y+33,5 Z+0)
POS2 (X+50 Y+75 Z+0)
```

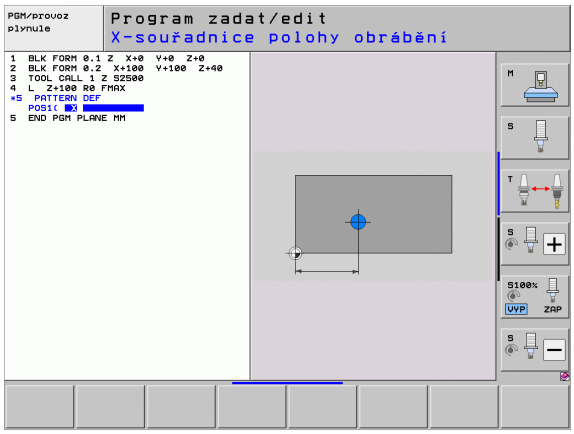

Definování jednotlivé řady

Definujete-li **Povrch obrobku v Z** různý od 0, tak působí tato hodnota navíc k povrchu obrobku **Q203**, který jste definovali v obráběcím cyklu.

- **Výchozí bod X** (absolutně): souřadnice výchozího bodu řady v ose Z
- **Výchozí bod Y** (absolutně): souřadnice výchozího bodu řady v ose Y
- **Rozteč obráběcích pozic (inkrementálně)**: vzdálenost mezi obráběcími pozicemi. Lze zadat kladnou nebo zápornou hodnotu.
- **Počet obráběcích operací**: celkový počet obráběcích pozic.
- **Poloha natočení celého vzoru (absolutně)**: úhel natočení kolem zadaného výchozího bodu. Vztažná osa: hlavní osa aktivní roviny obrábění (např. X při ose nástroje Z). Lze zadat kladnou nebo zápornou hodnotu.
- **Souřadnice povrchu obrobku** (absolutně): zadat souřadnici Z, kde má začít obrábění

Příklad: NC-bloky

```
10 L Z+100 R0 FMAX
11 PATTERN DEF
ROW1 (X+25 Y+33,5 D+8 NUM5 ROT+0 Z+0)
```

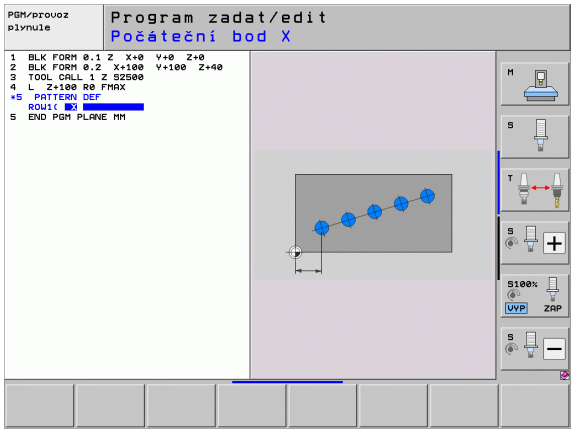

Definování jednotlivého vzoru

Definujete-li **Povrch obrobku v Z** různý od 0, tak působí tato hodnota navíc k povrchu obrobku **Q203**, který jste definovali v obráběcím cyklu.

Parametry **Natočení hlavní osy** a **Natočení vedlejší osy** se přičítají k předtím provedenému **Natočení celého vzoru**.

- **Výchozí bod X** (absolutně): souřadnice výchozího bodu vzoru v ose X
- **Výchozí bod Y** (absolutně): souřadnice výchozího bodu vzoru v ose Y
- **Rozteč obráběcích pozic X (inkrementálně)**: vzdálenost mezi obráběcími pozicemi ve směru- X. Lze zadat kladnou nebo zápornou hodnotu.
- **Rozteč obráběcích pozic Y (inkrementálně)**: vzdálenost mezi obráběcími pozicemi ve směru- Y. Lze zadat kladnou nebo zápornou hodnotu.
- **Počet sloupců**: celkový počet sloupců vzoru.
- **Počet řádků**: celkový počet řádků vzoru.
- **Poloha natočení celého vzoru (absolutně)**: úhel natočení, o který se natočí celý vzor kolem zadaného výchozího bodu. Vztažná osa: hlavní osa aktivní roviny obrábění (např. X při ose nástroje Z). Lze zadat kladnou nebo zápornou hodnotu.
- **Poloha natočení hlavní osy**: úhel natočení, o který se zdeformuje pouze hlavní osa obráběcí roviny, vztažená k zadanému výchozímu bodu. Lze zadat kladnou nebo zápornou hodnotu.
- **Poloha natočení vedlejší osy**: úhel natočení, o který se zdeformuje pouze vedlejší osa obráběcí roviny, vztažená k zadanému výchozímu bodu. Lze zadat kladnou nebo zápornou hodnotu.
- **Souřadnice povrchu obrobku** (absolutně): Zadejte souřadnici-Z, kde má začít obrábění

Příklad: NC-bloky

```
10 L Z+100 R0 FMAX
11 PATTERN DEF
PAT1 (X+25 Y+33,5 DX+8 DY+10 NUMX5
NUMY4 ROT+0 ROTX+0 ROTY+0 Z+0)
```

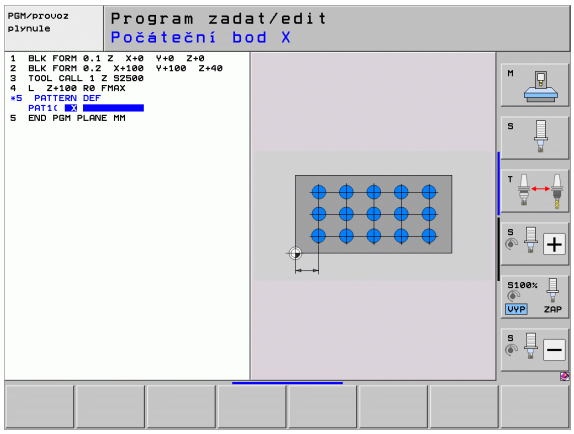

Definování jednotlivého rámu

Definujete-li **Povrch obrobku v Z** různý od 0, tak působí tato hodnota navíc k povrchu obrobku **Q203**, který jste definovali v obráběcím cyklu.

Parametry **Natočení hlavní osy** a **Natočení vedlejší osy** se přičítají k předtím provedenému **Natočení celého vzoru**.

- **Výchozí bod X** (absolutně): souřadnice výchozího bodu rámu v ose X
- **Výchozí bod Y** (absolutně): souřadnice výchozího bodu rámu v ose Y
- **Rozteč obráběcích pozic X (inkrementálně)**: vzdálenost mezi obráběcími pozicemi ve směru- X. Lze zadat kladnou nebo zápornou hodnotu.
- **Rozteč obráběcích pozic Y (inkrementálně)**: vzdálenost mezi obráběcími pozicemi ve směru- Y. Lze zadat kladnou nebo zápornou hodnotu.
- **Počet sloupců**: celkový počet sloupců vzoru.
- **Počet řádků**: celkový počet řádků vzoru.
- **Poloha natočení celého vzoru (absolutně)**: úhel natočení, o který se natočí celý vzor kolem zadaného startovního bodu. Vztažná osa: hlavní osa aktivní roviny obrábění (např. X při ose nástroje Z). Lze zadat kladnou nebo zápornou hodnotu.
- **Natočení hlavní osy**: úhel natočení, o který se zdeformuje pouze hlavní osa obráběcí roviny vztažená k zadanému startovnímu bodu. Lze zadat kladnou nebo zápornou hodnotu.
- **Natočení vedlejší osy**: úhel natočení, o který se zdeformuje pouze vedlejší osa obráběcí roviny vztažená k zadanému startovnímu bodu. Lze zadat kladnou nebo zápornou hodnotu.
- **Souřadnice povrchu obrobku** (absolutně): Zadejte souřadnici-Z, kde má začít obrábění

Příklad: NC-bloky

```
10 L Z+100 R0 FMAX
11 PATTERN DEF
FRAME1 (X+25 Y+33,5 DX+8 DY+10 NUMX5
NUMY4 ROT+0 ROTX+0 ROTY+0 Z+0)
```

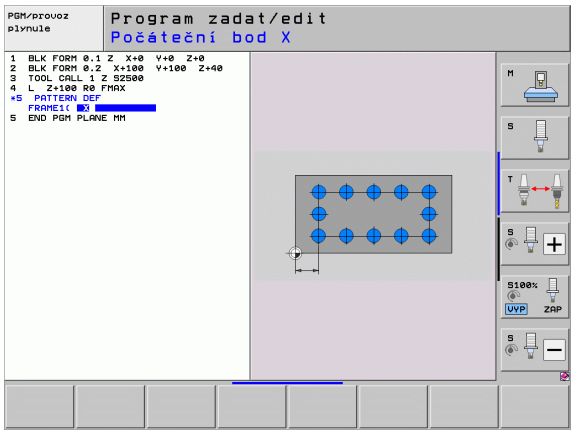

Definování kruhu

Definujete-li **Povrch obrobku v Z** různý od 0, tak působí tato hodnota navíc k povrchu obrobku **Q203**, který jste definovali v obráběcím cyklu.

- **Střed roztečné kružnice X** (absolutně): souřadnice středu kruhu v ose X
- **Střed roztečné kružnice Y**(absolutně): souřadnice středu kruhu v ose Y
- **Průměr roztečné kružnice otvorů**: průměr roztečné kružnice s dírami.
- **Výchozí úhel**: polární úhel první obráběcí pozice. Vztažná osa: hlavní osa aktivní roviny obrábění (např. X při ose nástroje Z). Lze zadat kladnou nebo zápornou hodnotu.
- **Počet obráběcích operací**: celkový počet obráběcích pozic na kruhu.
- **Souřadnice povrchu obrobku** (absolutně): Zadejte souřadnici-Z, kde má začít obrábění

Příklad: NC-bloky

```
10 L Z+100 R0 FMAX
11 PATTERN DEF
CIRC1 (X+25 Y+33 D80 START+45 NUM8 Z+0)
```

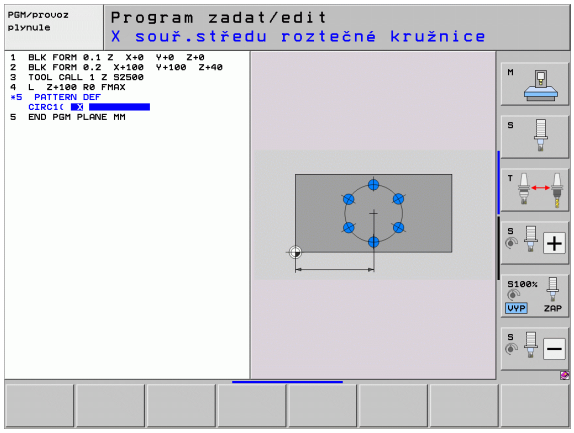

Definování segmentu roztečné kružnice

Definujete-li **Povrch obrobku v Z** různý od 0, tak působí tato hodnota navíc k povrchu obrobku **Q203**, který jste definovali v obráběcím cyklu.

- **Střed roztečné kružnice X** (absolutně): souřadnice středu kruhu v ose X
- **Střed roztečné kružnice Y** (absolutně): souřadnice středu kruhu v ose Y
- **Průměr roztečné kružnice otvorů**: Průměr roztečné kružnice s dírami
- **Výchozí úhel**: polární úhel první obráběcí pozice. Vztažná osa: hlavní osa aktivní roviny obrábění (např. X při ose nástroje Z). Lze zadat kladnou nebo zápornou hodnotu.
- **Úhlová rozteč / Koncový úhel**: přírůstkový polární úhel mezi dvěma obráběcími pozicemi. Lze zadat kladnou nebo zápornou hodnotu. Alternativně lze zadat koncový úhel (přepíná se softtlačítkem)
- **Počet obráběcích operací**: celkový počet obráběcích pozic na kruhu.
- **Souřadnice povrchu obrobku** (absolutně): Zadejte souřadnici-Z, kde má začít obrábění

Příklad: NC-bloky

```
10 L Z+100 R0 FMAX
11 PATTERN DEF
PITCHCIRC1 (X+25 Y+33 D80 START+45 STEP
30 NUM8 Z+0)
```

2.4 Tabulky bodů

Použití

Chcete-li realizovat cyklus nebo několik cyklů po sobě na nepravidelném rastru bodů, pak vytvořte tabulky bodů.

Použijete-li vrtací cykly, odpovídají souřadnice roviny obrábění v tabulce bodů souřadnicím středů děr. Použijete-li frézovací cykly, odpovídají souřadnice roviny obrábění v tabulce bodů souřadnicím výchozího bodu daného cyklu (například souřadnice středu kruhové kapsy). Souřadnice v ose vřetena odpovídají souřadnici povrchu obrobku.

Zadání tabulky bodů

Zvolte provozní režim **Program zadat/editovat**:

PGM MGT — Vyvolejte správu souborů: stiskněte klávesu PGM MGT

NÁZEV SOUBORU?

ENT — Zadejte název a typ souboru tabulky bodů, potvrďte klávesou ENT

MM — Zvolte měrové jednotky: Stiskněte softklávesu MM nebo INCH (PALCE). TNC přepne do programového okna a zobrazí prázdnou tabulku bodů.

Vložit řádek — Softtlačítkem VLOŽIT ŘÁDEK vložte nový řádek a zadejte souřadnice požadovaného místa obrábění.

Tento postup opakujte, až jsou zadány všechny požadované souřadnice

Softtlačítky X VYP/ZAP, Y VYP/ZAP, Z VYP/ZAP (druhá lišta softtlačítek) určíte, které souřadnice můžete zadat do tabulky bodů.

Potlačení jednotlivých bodů pro obrábění

V tabulce bodů můžete ve sloupci **FADE** označit bod definovaný v příslušné řádce tak, že se může tento bod pro obrábění potlačit.

↓ ↑	Zvolte v tabulce bod, který se má potlačit
→	Zvolte sloupec FADE
ENT	Aktivujte potlačení, nebo
NO ENT	Zrušte potlačení

K potlačení příslušně označeného bodu při obrábění musíte navíc v obráběcím režimu **Chod programu** nastavit softtlačítko **Potlačit bloky** na ZAP (Ein).

Definování bezpečné výšky

Ve sloupci **CLEARANCE** (Vůle) můžete definovat pro každý bod samostatnou Bezpečnou výšku. TNC pak předpolohuje nástroj v ose nástroje na tuto hodnotu před nájezdem polohy v rovině obrábění (viz též „Vyvolání cyklu ve spojení s tabulkami bodů” na straně 70).

Volba tabulek bodů v programu

V provozním režimu Program zadat/editovat zvolte program, pro který se má tabulka bodů aktivovat:

PGM CALL — Vyvolejte funkci pro výběr tabulky bodů: stiskněte klávesu PGM CALL

Tabulka bodů — Stiskněte softklávesu TABULKA BODŮ

VYBER OKNA — Stiskněte softklávesu VÝBĚR OKNA: TNC zobrazí okno, ve kterém můžete vybrat požadovanou tabulku nulových bodů

Zvolte požadovanou tabulku bodů směrovými tlačítky nebo myší a potvrďte ji klávesou ENT: TNC zanese celou cestu do bloku **SEL PATTERN**

END — Funkci ukončíte klávesou END

Můžete ale také zadat název tabulky nebo celou cestu vyvolávané tabulky přímo pomocí klávesnice.

Příklad NC-bloku

```
7 SEL PATTERN "TNC:\DIRKT5\NUST35.PNT"
```

Vyvolání cyklu ve spojení s tabulkami bodů

Funkcí **CYCL CALL PAT** zpracovává TNC tu tabulku bodů, kterou jste nadefinovali naposledy (i když jste tuto tabulku bodů definovali v programu vnořeném pomocí **CALL PGM**).

Má-li TNC vyvolat naposledy definovaný obráběcí cyklus v těch bodech, které jsou definované v tabulce bodů, programujte vyvolání cyklu pomocí **CYCL CALL PAT**:

CYCL CALL

- Naprogramujte vyvolání cyklu: stiskněte klávesu CYCL CALL
- Vyvolejte tabulku bodů: stiskněte softklávesu CYCL CALL PAT
- Zadejte posuv, jímž má TNC mezi body pojíždět (bez zadání: pojíždění naposledy programovaným posuvem, **FMAX** není platný)
- Je-li třeba, zadejte přídavnou funkci M a potvrďte klávesou END

TNC stahuje nástroj mezi výchozími body zpět na bezpečnou výšku. Jako bezpečnou výšku TNC používá buď souřadnice osy vřetena při vyvolání cyklu, nebo hodnotu z parametru cyklu Q204, nebo hodnotu definovanou ve sloupci CLEARANCE, podle toho co je větší.

Chcete-li při předpolohování v ose vřetena pojíždět redukovaným posuvem, použijte přídavnou funkci M103.

Funkce tabulek bodů s SL-cykly a cyklem 12

TNC interpretuje body jako přídavné posunutí nulového bodu.

Funkce tabulek bodů s cykly 200 až 208, a 262 až 267

TNC interpretuje body roviny obrábění jako souřadnice středu díry. Chcete-li souřadnici v ose vřetena definovanou v tabulce bodů použít jako souřadnici bodu startu, musíte horní hranu obrobku (Q203) definovat hodnotou 0.

Účinek tabulek bodů v cyklech 210 až 215

TNC interpretuje body jako přídavné posunutí nulového bodu. Chcete-li body definované v tabulce bodů použít jako souřadnice bodu startu, musíte výchozí body a horní hranu obrobku (Q203) v daném frézovacím cyklu programovat hodnotou 0.

Účinek tabulek bodů v cyklech 251 až 254

TNC interpretuje body roviny obrábění jako souřadnice výchozího bodu cyklu. Chcete-li souřadnici v ose vřetena definovanou v tabulce bodů použít jako souřadnici bodu startu, musíte horní hranu obrobku (Q203) definovat hodnotou 0.

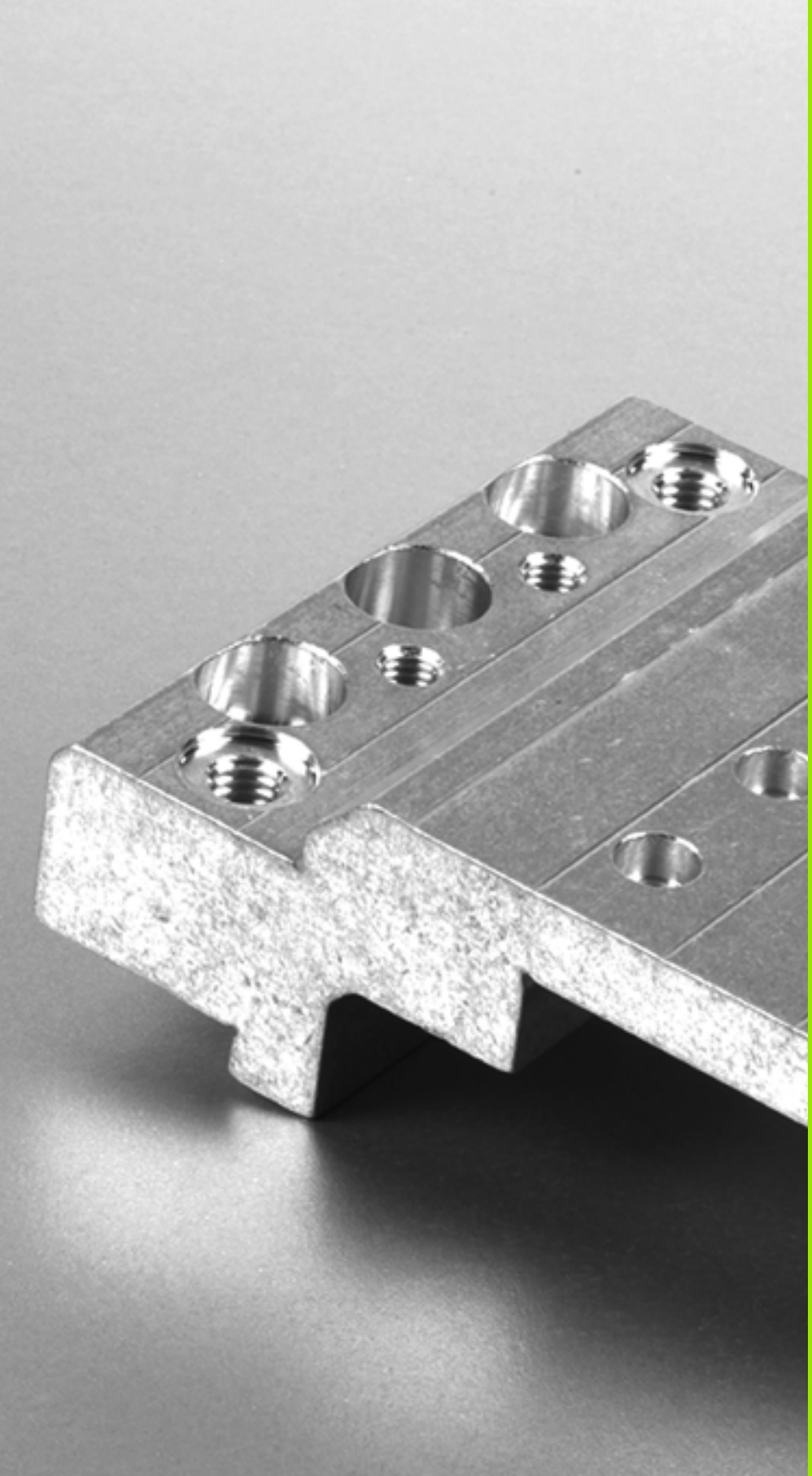

3

Obráběcí cykly: Vrtání

3.1 Základy

Přehled

TNC poskytuje celkem 9 cyklů pro nejrozličnější vrtací operace:

Cyklus	Softtlačítko	Stránka
240 VYSTŘEDĚNÍ S automatickým předpolohováním, 2. bezpečnou vzdáleností, možnost zadání průměru vystředění/hloubky vystředění		Strana 73
200 VRTÁNÍ S automatickým předpolohováním, 2. bezpečnou vzdálenost		Strana 75
201 VYSTRUŽOVÁNÍ S automatickým předpolohováním, 2. bezpečnou vzdálenost		Strana 77
202 VYVRTÁVÁNÍ S automatickým předpolohováním, 2. bezpečnou vzdálenost		Strana 79
203 UNIVERZÁLNÍ VRTÁNÍ S automatickým předpolohováním, 2. bezpečnou vzdáleností, odlomením třísky, degresí		Strana 83
204 ZPĚTNÉ ZAHLOUBENÍ S automatickým předpolohováním, 2. bezpečnou vzdálenost		Strana 87
205 UNIVERZÁLNÍ HLUBOKÉ VRTÁNÍ S automatickým předpolohováním, 2. bezpečnou vzdáleností, odlomením třísky, vyčkávací vzdáleností		Strana 91
208 VRTACÍ FRÉZOVÁNÍ S automatickým předpolohováním, 2. bezpečnou vzdálenost		Strana 95
241 VRTÁNÍ JEDNOHO OSAZENÍ S automatickým předpolohováním do prohloubeného počátečního bodu, definování otáček a chladicí kapaliny		Strana 98

3.2 STŘEDĚNÍ (cyklus 240, DIN/ISO: G240)

Průběh cyklu

1. TNC napolohuje nástroj v ose vřetena rychloposuvem **FMAX** do bezpečné vzdálenosti nad povrchem obrobku
2. Nástroj provádí vystředění s naprogramovaným posuvem **F** až na předvolený průměr vystředění, popř. na zadanou hloubku vystředění
3. Pokud je to definováno, tak nástroj zůstane chvíli na dně vystředění.
4. Poté jede nástroj s **FMAX**do bezpečné vzdálenosti, nebo – pokud to je zadané – do 2. bezpečnou vzdálenost

Při programování dbejte na tyto body!

Naprogramujte polohovací blok do počátečního bodu (střed díry) v rovině obrábění s korekcí poloměru **R0**.

Znaménko parametru cyklu **Q344** (průměr), resp. **Q201** (hloubka) určuje směr zpracování. Naprogramujete-li průměr nebo hloubku = 0, pak TNC tento cyklus neprovede.

Pozor nebezpečí kolize!

Bitem 2 strojního parametru 7441 nastavíte, zda má TNC při zadání kladné hloubky vydat chybové hlášení (bit 2=1) nebo ne (bit 2=0).

Uvědomte si, že TNC při **zadání kladného průměru, popř. při zadání kladné hloubky** výpočet předpolohování invertuje. Nástroj tedy jede v ose nástroje rychloposuvem na bezpečnou vzdálenost **pod** povrchem obrobku!

Bitem 0 strojního parametru 7441 nastavíte, zda má TNC vydat chybové hlášení (bit 0=0) nebo ne (bit 0=1) pokud vřeteno při vyvolání cyklu neběží. Tato funkce musí být také přizpůsobena vaším výrobcem stroje.

Parametry cyklu

- **Bezpečná vzdálenost** Q200 (inkrementálně): Vzdálenost mezi hrotem nástroje a povrchem obrobku; zadejte kladnou hodnotu. Rozsah zadávání 0 až 99999,9999; alternativně **PREDEF**
- **Volba hloubky/průměru (0/1)** Q343: Volba, zda se má vystředit na zadaný průměr nebo na zadanou hloubku. Pokud má TNC vystředit na zadaný průměr, tak musíte definovat vrcholový úhel nástroje ve sloupci **T-ANGLE** v tabulce nástrojů TOOL.T.
  0: vystředit na zadanou hloubku
  1: vystředit na zadaný průměr
- **Hloubka** Q201 (inkrementálně): Vzdálenost mezi povrchem obrobku a dnem díry (hrot kužele středicího důlku) Účinné pouze při definici Q343 = 0. Rozsah zadávání -99999,9999 až 99 999,9999
- **Průměr (znaménko)** Q344: Průměr středicího důlku Účinné pouze při definici Q343 = 1. Rozsah zadávání -99999,9999 až 99 999,9999
- **Posuv přísuvu do hloubky** Q206: Pojezdová rychlost nástroje při středění v mm/min Rozsah zadávání 0 až 99 999,999 alternativně **FAUTO**, **FU**
- **Časová prodleva dole** Q211: Doba v sekundách, po kterou nástroj setrvá na dně díry. Rozsah zadávání 0 až 3600,0000; alternativně **PREDEF**
- **Souřadnice povrchu obrobku** Q203 (absolutně): Souřadnice povrchu obrobku. Rozsah zadávání -99 999,9999 až 99 999,9999
- **2. Bezpečná vzdálenost** Q204 (inkrementálně): Souřadnice osy vřetena, ve které nemůže dojít ke kolizi mezi nástrojem a obrobkem (upínadly). Rozsah zadávání 0 až 99999,9999; alternativně **PREDEF**

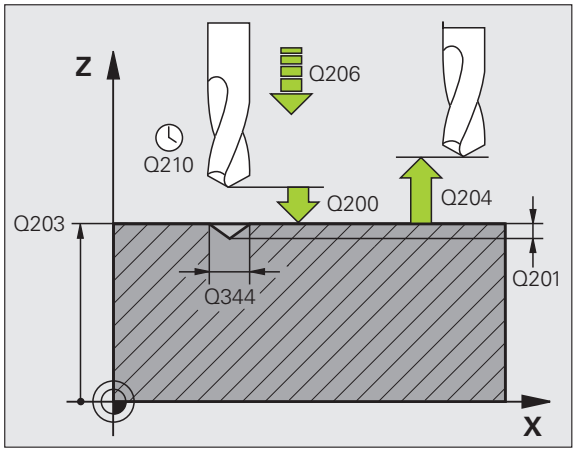

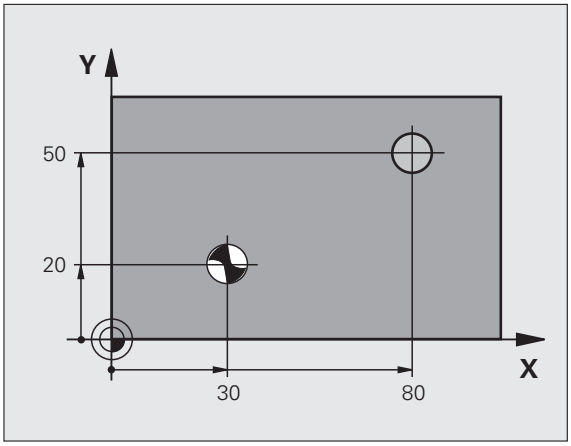

Příklad: NC-bloky

```
10 L Z+100 R0 FMAX
11 CYCL DEF 240 VYSTŘEDĚNÍ
      Q200=2     ;BEZPEČNÁ VZDÁLENOST
      Q343=1     ;VOLBA PRŮMĚRU /
                  HLOUBKY
      Q201=+0    ;HLOUBKA
      Q344=-9    ;PRŮMĚR
      Q206=250   ;POSUV PŘÍSUVU DO
                  HLOUBKY
      Q211=0.1   ;ČASOVÁ PRODLEVA DOLE
      Q203=+20   ;SOUŘADNICE POVRCHU
      Q204=100   ;2. BEZPEČNÁ VZDÁLENOST
12 CYCL CALL POS X+30 Y+20 Z+0 FMAX M3
13 CYCL CALL POS X+80 Y+50 Z+0 FMAX
```

3.3 VRTÁNÍ (cyklus 200)

Provádění cyklu

1. TNC napolohuje nástroj v ose vřetena rychloposuvem **FMAX** do bezpečné vzdálenosti nad povrchem obrobku
2. Nástroj vrtá programovaným posuvem **F** až do první hloubky přísuvu
3. TNC odjede nástrojem rychloposuvem **FMAX** zpět na bezpečnou vzdálenost, tam setrvá – pokud je to zadáno – a poté najede opět rychloposuvem **FMAX** až na bezpečnou vzdálenost nad první přísuvnou hloubku
4. Potom vrtá nástroj zadaným posuvem F o další hloubku přísuvu
5. TNC opakuje tento postup (2 až 4), až se dosáhne zadané hloubky díry
6. Ze dna díry odjede nástroj rychloposuvem **FMAX**do bezpečné vzdálenosti, nebo – pokud to je zadané – do 2. bezpečné vzdálenosti

Při programování dbejte na tyto body!

Naprogramujte polohovací blok do počátečního bodu (střed díry) v rovině obrábění s korekcí poloměru **R0**.

Znaménko parametru cyklu Hloubka definuje směr obrábění. Naprogramujete-li hloubku = 0, pak TNC cyklus neprovede.

Pozor nebezpečí kolize!

Bitem 2 strojního parametru 7441 nastavíte, zda má TNC při zadání kladné hloubky vydat chybové hlášení (bit 2=1) nebo ne (bit 2=0).

Uvědomte si, že TNC při **zadání kladné hloubky** výpočet předpolohování invertuje. Nástroj tedy jede v ose nástroje rychloposuvem na bezpečnou vzdálenost **pod** povrchem obrobku!

Bitem 0 strojního parametru 7441 nastavíte, zda má TNC vydat chybové hlášení (bit 0=0) nebo ne (bit 0=1) pokud vřeteno při vyvolání cyklu neběží. Tato funkce musí být také přizpůsobena vaším výrobcem stroje.

Parametry cyklu

- **Bezpečná vzdálenost** Q200 (inkrementálně): Vzdálenost mezi hrotem nástroje a povrchem obrobku; zadejte kladnou hodnotu. Rozsah zadávání 0 až 99999,9999; alternativně **PREDEF**
- **Hloubka** Q201 (inkrementálně): Vzdálenost mezi povrchem obrobku a dnem díry (hrot kužele vrtáku). Rozsah zadávání -99999,9999 až 99 999,9999
- **Posuv přísuvu do hloubky** Q206: Pojezdová rychlost nástroje při vrtání v mm/min. Rozsah zadávání 0 až 99 999,999 alternativně **FAUTO**, **FU**
- **Hloubka přísuvu** Q202 (inkrementálně): Rozměr, o který je nástroj pokaždé přisunut. Rozsah zadávání: 0 až 99 999,9999 Hloubka nemusí být násobkem hloubky přísuvu. TNC najede na hloubku v jediné operaci, jestliže:
  - hloubka přísuvu a konečná hloubka jsou stejné;
  - hloubka přísuvu je větší než konečná hloubka.
- **Časová prodleva nahoře** Q210: Doba v sekundách, po kterou nástroj setrvá na bezpečné vzdálenosti poté, co TNC vyjel nástrojem z díry kvůli odstranění třísky. Rozsah zadávání 0 až 3600,0000; alternativně **PREDEF**
- **Souřadnice povrchu obrobku** Q203 (absolutně): Souřadnice povrchu obrobku. Rozsah zadávání -99 999,9999 až 99 999,9999
- **2. Bezpečná vzdálenost** Q204 (inkrementálně): Souřadnice osy vřetena, ve které nemůže dojít ke kolizi mezi nástrojem a obrobkem (upínadly). Rozsah zadávání 0 až 99999,9999; alternativně **PREDEF**
- **Časová prodleva dole** Q211: Doba v sekundách, po kterou nástroj setrvá na dně díry. Rozsah zadávání 0 až 3600,0000; alternativně **PREDEF**
- **VZTAŽNÁ HLOUBKA** Q395: Volba, zda se zadaná hloubka vztahuje ke špičce nástroje nebo k válcové části nástroje. Pokud má TNC vztahovat hloubku k válcové části nástroje, tak musíte definovat vrcholový úhel nástroje ve sloupci T-ANGLE v tabulce nástrojů TOOL.T.
  0 = Hloubka se vztahuje ke špičce nástroje
  1 = Hloubka se vztahuje k válcové části nástroje

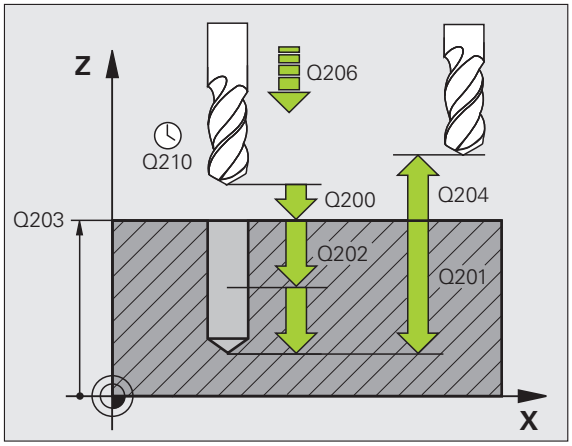

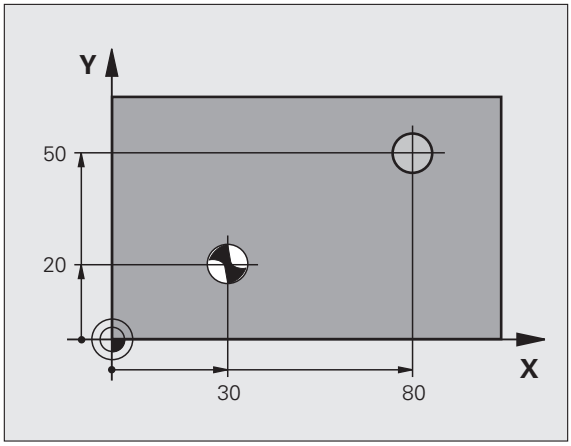

Příklad: NC-bloky

```
11 CYCL DEF 200 VRTÁNÍ
    Q200=2     ;BEZPEČNÁ VZDÁLENOST
    Q201=-15   ;HLOUBKA
    Q206=250   ;POSUV PŘÍSUVU DO
                HLOUBKY
    Q202=5     ;HLOUBKA PŘÍSUVU
    Q210=0     ;ČASOVÁ PRODLEVA NAHOŘE
    Q203=+20   ;SOUŘADNICE POVRCHU
    Q204=100   ;2. BEZPEČNÁ VZDÁLENOST
    Q211=0.1   ;ČASOVÁ PRODLEVA DOLE
    Q395=0     ;VZTAŽNÁ HLOUBKA
12 L X+30 Y+20 FMAX M3 M99
14 L X+80 Y+50 FMAX M99
```

3.4 VYSTRUŽOVÁNÍ (cyklus 201, DIN/ISO: G201)

Provádění cyklu

1 TNC napolohuje nástroj v ose vřetena rychloposuvem **FMAX** do zadané bezpečné vzdálenosti nad povrchem obrobku
2 Nástroj vystružuje zadaným posuvem **F** až do programované hloubky
3 Na dně díry nástroj setrvá, je-li to zadáno
4 Potom TNC najíždí nástrojem s posuvem F zpět na bezpečnou vzdálenost a odtud – pokud je to zadané– rychloposuvem **FMAX** na 2. bezpečnou vzdálenost

Při programování dbejte na tyto body!

Naprogramujte polohovací blok do počátečního bodu (střed díry) v rovině obrábění s korekcí poloměru **R0**.

Znaménko parametru cyklu Hloubka definuje směr obrábění. Naprogramujete-li hloubku = 0, pak TNC cyklus neprovede.

Pozor nebezpečí kolize!

Bitem 2 strojního parametru 7441 nastavíte, zda má TNC při zadání kladné hloubky vydat chybové hlášení (bit 2=1) nebo ne (bit 2=0).

Uvědomte si, že TNC při **zadání kladné hloubky** výpočet předpolohování invertuje. Nástroj tedy jede v ose nástroje rychloposuvem na bezpečnou vzdálenost **pod** povrchem obrobku!

Bitem 0 strojního parametru 7441 nastavíte, zda má TNC vydat chybové hlášení (bit 0=0) nebo ne (bit 0=1) pokud vřeteno při vyvolání cyklu neběží. Tato funkce musí být také přizpůsobena vaším výrobcem stroje.

Parametry cyklu

- **Bezpečná vzdálenost** Q200 (inkrementálně): Vzdálenost mezi hrotem nástroje a povrchem obrobku. Rozsah zadávání 0 až 99999,9999; alternativně **PREDEF**
- **Hloubka** Q201 (inkrementálně): Vzdálenost mezi povrchem obrobku a dnem díry. Rozsah zadávání -99 999,9999 až 99 999,9999
- **Posuv přísuvu do hloubky** Q206: Pojezdová rychlost nástroje při vystružování v mm/min. Rozsah zadávání 0 až 99 999,999 alternativně **FAUTO**, **FU**
- **Časová prodleva dole** Q211: Doba v sekundách, po kterou nástroj setrvá na dně díry. Rozsah zadávání 0 až 3600,0000; alternativně **PREDEF**
- **Zpětný posuv** Q208: Pojezdová rychlost nástroje při vyjíždění z otvoru v mm/min. Zadáte-li Q208 = 0, pak platí posuv vystružování. Rozsah zadávání 0 až 99999,999
- **Souřadnice povrchu obrobku** Q203 (absolutně): Souřadnice povrchu obrobku. Rozsah zadávání 0 až 99 999,9999
- **2. Bezpečná vzdálenost** Q204 (inkrementálně): Souřadnice osy vřetena, ve které nemůže dojít ke kolizi mezi nástrojem a obrobkem (upínadly). Rozsah zadávání 0 až 99999,9999; alternativně **PREDEF**

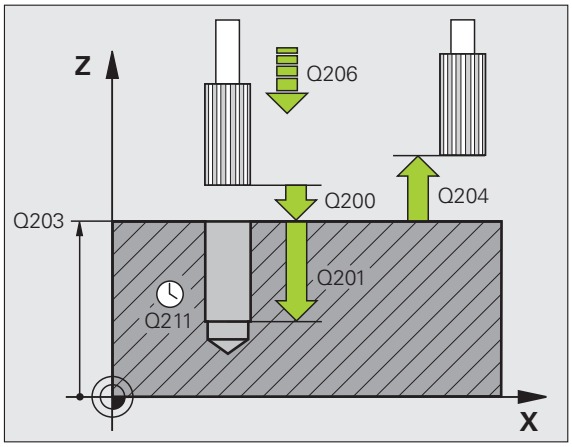

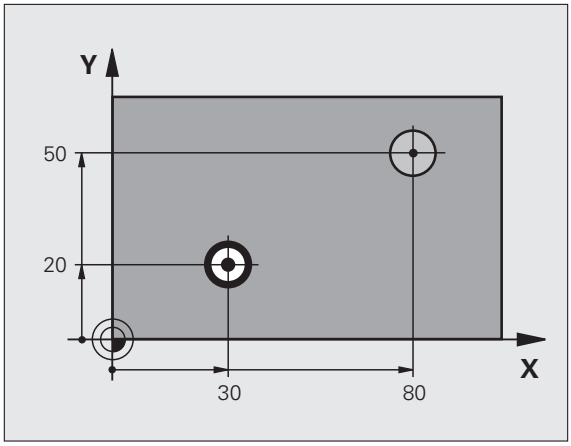

Příklad: NC-bloky

```
11 CYCL DEF 201 VYSTRUŽENÍ
    Q200=2     ;BEZPEČNÁ VZDÁLENOST
    Q201=-15   ;HLOUBKA
    Q206=100   ;POSUV PŘÍSUVU DO
                HLOUBKY
    Q211=0.5   ;DOBA PRODLEVY DOLE
    Q208=250   ;POSUV PRO VYJETÍ
    Q203=+20   ;SOUŘADNICE POVRCHU
    Q204=100   ;2. BEZPEČNÁ VZDÁLENOST
12 L X+30 Y+20 FMAX M3
13 CYCL CALL
14 L X+80 Y+50 FMAX M9
15 L Z+100 FMAX M2
```

3.5 VYVRTÁVÁNÍ (cyklus 202, DIN/ISO: G202)

Provádění cyklu

1. TNC napolohuje nástroj v ose vřetena rychloposuvem **FMAX** do bezpečné vzdálenosti nad povrchem obrobku
2. Nástroj vrtá vrtacím posuvem až do zadané hloubky
3. Na dně díry nástroj setrvá – je-li to zadáno – při běžícím vřetenu k uvolnění z řezu
4. Poté TNC provede polohování vřetene do pozice, která je určena v parametru Q336
5. Je-li je navoleno vyjetí z řezu, vyjede TNC v zadaném směru o 0,2 mm (pevná hodnota)
6. Potom odjede TNC nástrojem zpětným posuvem do bezpečné vzdálenosti a odtud – pokud to je zadáno – rychloposuvem **FMAX** do 2. bezpečné vzdálenosti. Je-li Q214=0, provede se návrat podél stěny díry.

Při programování dbejte na tyto body!

Stroj a TNC musí být výrobcem stroje připraveny.

Cyklus lze používat pouze na strojích s regulovaným vřetenem.

Naprogramujte polohovací blok do počátečního bodu (střed díry) v rovině obrábění s korekcí poloměru **R0**.

Znaménko parametru cyklu Hloubka definuje směr obrábění. Naprogramujete-li hloubku = 0, pak TNC cyklus neprovede.

TNC obnoví na konci cyklu původní stav chladicí kapaliny a vřetena, který byl aktivní před vyvoláním cyklu.

Pozor nebezpečí kolize!

Bitem 2 strojního parametru 7441 nastavíte, zda má TNC při zadání kladné hloubky vydat chybové hlášení (bit 2=1) nebo ne (bit 2=0).

Uvědomte si, že TNC při **zadání kladné hloubky** výpočet předpolohování invertuje. Nástroj tedy jede v ose nástroje rychloposuvem na bezpečnou vzdálenost **pod** povrchem obrobku!

Zvolte směr vyjetí tak, aby nástroj odjel směrem od okraje díry.

Zkontrolujte, kde se nachází špička nástroje, když naprogramujete orientaci vřetena na ten úhel, který zadáváte v Q336 (například v provozním režimu Polohování s ručním zadáváním). Úhel zvolte tak, aby špička nástroje byla rovnoběžná s některou souřadnou osou.

TNC bere při odjíždění automaticky do úvahy aktivní natočení souřadnicového systému.

Bitem 0 strojního parametru 7441 nastavíte, zda má TNC vydat chybové hlášení (bit 0=0) nebo ne (bit 0=1) pokud vřeteno při vyvolání cyklu neběží. Tato funkce musí být také přizpůsobena vaším výrobcem stroje.

Parametry cyklu

- **Bezpečná vzdálenost** Q200 (inkrementálně): Vzdálenost mezi hrotem nástroje a povrchem obrobku. Rozsah zadávání 0 až 99999,9999; alternativně **PREDEF**
- **Hloubka** Q201 (inkrementálně): Vzdálenost mezi povrchem obrobku a dnem díry. Rozsah zadávání -99 999,9999 až 99 999,9999
- **Posuv přísuvu do hloubky** Q206: Pojezdová rychlost nástroje při vyvrtávání v mm/min. Rozsah zadávání 0 až 99 999,999 alternativně **FAUTO**, **FU**
- **Časová prodleva dole** Q211: Doba v sekundách, po kterou nástroj setrvá na dně díry. Rozsah zadávání 0 až 3600,0000; alternativně **PREDEF**
- **Zpětný posuv** Q208: Pojezdová rychlost nástroje při vyjíždění z otvoru v mm/min. Zadáte-li Q208=0, pak platí posuv přísuvu do hloubky. Rozsah zadávání 0 až 99 999,999; alternativně **FMAX**, **FAUTO**, **PREDEF**
- **Souřadnice povrchu obrobku** Q203 (absolutně): Souřadnice povrchu obrobku. Rozsah zadávání -99 999,9999 až 99 999,9999
- **2. Bezpečná vzdálenost** Q204 (inkrementálně): Souřadnice osy vřetena, ve které nemůže dojít ke kolizi mezi nástrojem a obrobkem (upínadly). Rozsah zadávání 0 až 99999,999; alternativně **PREDEF**

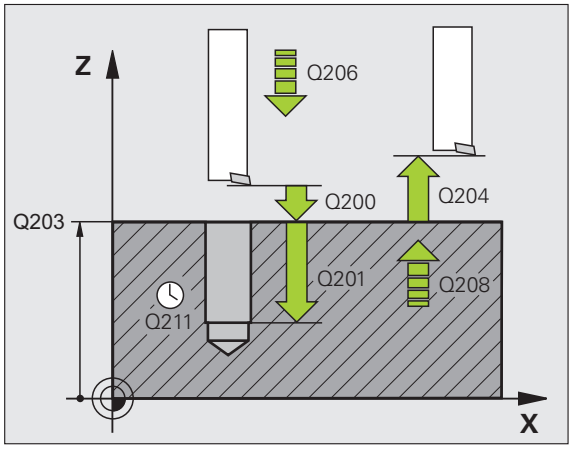

- **Směr odjetí (0/1/2/3/4)**definice směru, ve kterém TNC odjede nástrojem ze dna díry (po provedení orientace vřetena)

  0 Nástrojem nevyjíždět
  1 Vyjet nástrojem v záporném směru hlavní osy
  2 Vyjet nástrojem v záporném směru vedlejší osy
  3 Vyjet nástrojem v kladném směru hlavní osy
  4 Vyjet nástrojem v kladném směru vedlejší osy

- **Úhel orientace vřetena** Q336 (absolutně): Úhel, který TNC napolohuje před vyjetím nástroje. Rozsah zadávání -360,000 až 360,000

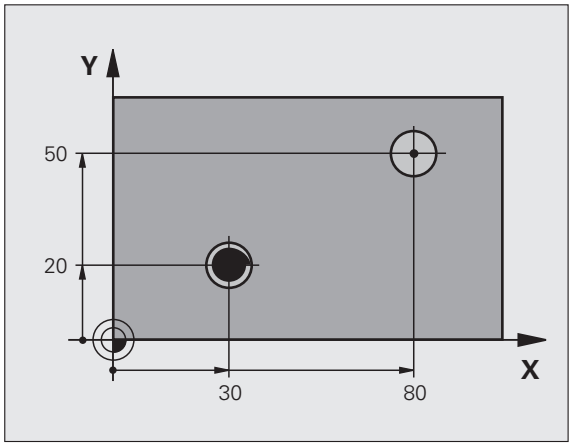

Příklad:

```
10 L Z+100 R0 FMAX
11 CYCL DEF 202 VYVRTÁVANÍ
      Q200=2     ;BEZPEČNÁ VZDÁLENOST
      Q201=-15   ;HLOUBKA
      Q206=100   ;POSUV PŘÍSUVU DO
                  HLOUBKY
      Q211=0.5   ;DOBA PRODLEVY DOLE
      Q208=250   ;POSUV PRO VYJETÍ
      Q203=+20   ;SOUŘADNICE POVRCHU
      Q204=100   ;2. BEZPEČNÁ VZDÁLENOST
      Q214=1     ;SMĚR ODJETÍ
      Q336=0     ;ÚHEL VŘETENA
12 L X+30 Y+20 FMAX M3
13 CYCL CALL
14 L X+80 Y+50 FMAX M99
```

3.6 UNIVERZÁLNÍ VRTÁNÍ (cyklus 203, DIN/ISO: G203)

Provádění cyklu

1 TNC napolohuje nástroj v ose vřetena rychloposuvem **FMAX** do zadané bezpečné vzdálenosti nad povrchem obrobku

2 Nástroj vrtá zadaným posuvem **F** až do první hloubky přísuvu

3 Je-li zadáno přerušení třísky, odjede TNC nástrojem zpět o zadanou hodnotu zpětného pohybu. Pracujete-li bez přerušení třísky, pak odjede TNC nástrojem posuvem pro vyjíždění na bezpečnou vzdálenost, tam setrvá – je-li to zadáno– a pak opět jede rychloposuvem **FMAX** až na bezpečnou vzdálenost nad první přísuv do hloubky.

4 Potom nástroj vrtá posuvem o další hloubku přísuvu. Tato hloubka přísuvu se s každým přísuvem zmenšuje o redukční hodnotu – je-li zadána

5 TNC opakuje tento postup (2-4), až se dosáhne hloubky díry

6 Na dně díry setrvá nástroj – je-li to zadáno – pro doříznutí a po časové prodlevě se vrátí posuvem pro vyjíždění na bezpečnou vzdálenost. Jestliže jste zadali 2. bezpečnou vzdálenost, odjede na ni TNC nástrojem rychloposuvem **FMAX**

Při programování dbejte na tyto body!

Naprogramovat polohovací blok do počátečního bodu (střed díry) v rovině obrábění s korekcí poloměru **R0**.

Znaménko parametru cyklu Hloubka definuje směr obrábění. Naprogramujete-li hloubku = 0, pak TNC cyklus neprovede.

Pozor nebezpečí kolize!

Bitem 2 strojního parametru 7441 nastavíte, zda má TNC při zadání kladné hloubky vydat chybové hlášení (bit 2=1) nebo ne (bit 2=0).

Uvědomte si, že TNC při **zadání kladné hloubky** výpočet předpolohování invertuje. Nástroj tedy jede v ose nástroje rychloposuvem na bezpečnou vzdálenost **pod** povrchem obrobku!

Bitem 0 strojního parametru 7441 nastavíte, zda má TNC vydat chybové hlášení (bit 0=0) nebo ne (bit 0=1) pokud vřeteno při vyvolání cyklu neběží. Tato funkce musí být také přizpůsobena vaším výrobcem stroje.

Parametry cyklu

- **Bezpečná vzdálenost** Q200 (inkrementálně): Vzdálenost mezi hrotem nástroje a povrchem obrobku. Rozsah zadávání 0 až 99 999,9999; alternativně **PREDEF**
- **Hloubka** Q201 (inkrementálně): Vzdálenost mezi povrchem obrobku a dnem díry (hrot kužele vrtáku) Rozsah zadávání -99999,9999 až 99 999,9999
- **Posuv přísuvu do hloubky** Q206: Pojezdová rychlost nástroje při vrtání v mm/min. Rozsah zadávání 0 až 99 999,999 alternativně **FAUTO**, **FU**
- **Hloubka přísuvu** Q202 (inkrementálně): Rozměr, o který je nástroj pokaždé přisunut. Rozsah zadávání: 0 až 99 999,9999 Hloubka nemusí být násobkem hloubky přísuvu. TNC najede na hloubku v jediné operaci, jestliže:
  - hloubka přísuvu a konečná hloubka jsou stejné;
  - hloubka přísuvu je větší než hloubka a současně není definováno odlomení třísky.
- **Časová prodleva nahoře** Q210: Doba v sekundách, po kterou nástroj setrvá na bezpečné vzdálenosti poté, co TNC vyjel nástrojem z díry kvůli odstranění třísky. Rozsah zadávání 0 až 3600,0000; alternativně **PREDEF**
- **Souřadnice povrchu obrobku** Q203 (absolutně): Souřadnice povrchu obrobku. Rozsah zadávání -99 999,9999 až 99 999,9999
- **2. Bezpečná vzdálenost** Q204 (inkrementálně): Souřadnice osy vřetena, ve které nemůže dojít ke kolizi mezi nástrojem a obrobkem (upínadly). Rozsah zadávání 0 až 99 999,9999; alternativně **PREDEF**
- **Hodnota úběru** Q212 (inkrementálně): Hodnota, o kterou TNC zmenší po každém přísuvu hloubku přísuvu Q202. Rozsah zadávání 0 až 99 999,9999

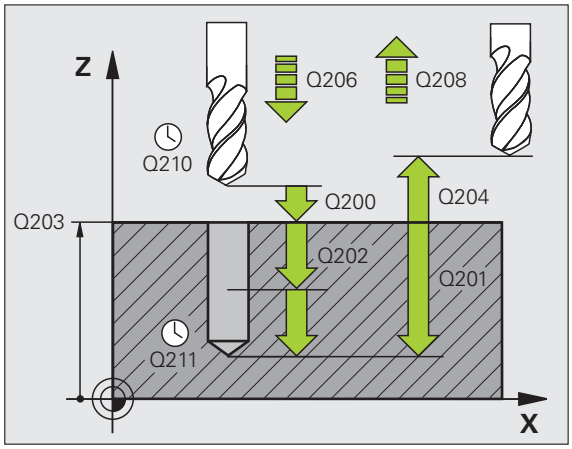

- **Počet Počet odlomení třísky do návratu** Q213: Počet odlomení třísky do okamžiku, kdy má TNC vyjet nástrojem z díry k vyprázdnění. K přerušení třísky stáhne TNC pokaždé nástroj zpět o hodnotu zpětného pohybu Q256. Rozsah zadávání 0 až 99999
- **Minimální hloubka přísuvu** Q205 (inkrementálně): Pokud jste zadali hodnotu úběru, omezí TNC přísuv na hodnotu zadanou v parametru Q205. Rozsah zadávání 0 až 99 999,9999
- **Časová prodleva dole** Q211: Doba v sekundách, po kterou nástroj setrvá na dně díry. Rozsah zadávání 0 až 3600,0000; alternativně **PREDEF**
- **Zpětný posuv** Q208: Pojezdová rychlost nástroje při vyjíždění z otvoru v mm/min. Zadáte-li Q208=0, pak vyjíždí TNC nástrojem s posuvem Q206. Rozsah zadávání 0 až 99 999,999; alternativně **FMAX**, **FAUTO**, **PREDEF**
- **Zpětný chod při odlomení třísky** Q256 (inkrementálně): Hodnota zpětného pohybu nástroje při odlomení třísky. Rozsah zadávání 0,1000 až 99 999,9999; alternativně **PREDEF**
- **VZTAŽNÁ HLOUBKA** Q395: Volba, zda se zadaná hloubka vztahuje ke špičce nástroje nebo k válcové části nástroje. Pokud má TNC vztahovat hloubku k válcové části nástroje, tak musíte definovat vrcholový úhel nástroje ve sloupci T-ANGLE v tabulce nástrojů TOOL.T.
  0 = Hloubka se vztahuje ke špičce nástroje
  1 = Hloubka se vztahuje k válcové části nástroje

Příklad: NC-bloky

```
11 CYCL DEF 203 UNIVERZÁLNÍ VRTÁNÍ
    Q200=2     ;BEZPEČNÁ VZDÁLENOST
    Q201=-20   ;HLOUBKA
    Q206=150   ;POSUV PŘÍSUVU DO
                HLOUBKY
    Q202=5     ;HLOUBKA PŘÍSUVU
    Q210=0     ;ČASOVÁ PRODLEVA NAHOŘE
    Q203=+20   ;SOUŘADNICE POVRCHU
    Q204=50    ;2. BEZPEČNÁ VZDÁLENOST
    Q212=0,2   ;HODNOTA ÚBĚRU
    Q213=3     ;ODLOMENÍ TŘÍSEK
    Q205=3     ;MIN. HLOUBKA PŘÍSUVU
    Q211=0,25  ;ČASOVÁ PRODLEVA DOLE
    Q208=500   ;POSUV PRO VYJETÍ
    Q256=0,2   ;ZPĚT PŘI ODLOMENÍ TŘÍSKY
    Q395=0     ;VZTAŽNÁ HLOUBKA
```

3.7 ZPĚTNÉ ZAHLUBOVÁNÍ (cyklus 204, DIN/ISO: G204)

Provádění cyklu

Tímto cyklem vytvoříte zahloubení, které se nachází na spodní straně obrobku.

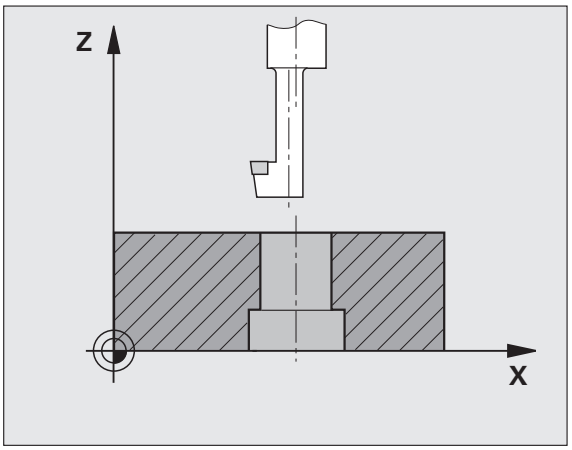

1. TNC napolohuje nástroj v ose vřetena rychloposuvem **FMAX** do bezpečné vzdálenosti nad povrchem obrobku
2. Tam provede TNC orientaci vřetena na polohu 0° a přesadí nástroj o hodnotu vyosení
3. Potom se nástroj zanoří polohovacím posuvem do předvrtané díry, až se břit dostane do bezpečné vzdálenosti pod dolní hranou obrobku
4. Nyní TNC najede nástrojem opět na střed díry, zapne vřeteno a příp. chladicí kapalinu a pak jede posuvem pro zahloubení na zadanou hloubku zahloubení
5. Je-li to zadáno, setrvá nástroj na dně zahloubení a pak opět vyjede z díry ven, provede orientaci vřetena a přesadí se opět o hodnotu vyosení
6. Potom odjede TNC nástrojem s posuvem předpolohování do bezpečné vzdálenosti a odtud – pokud to je zadáno – s **FMAX** do 2. bezpečné vzdálenosti.

Při programování dbejte na tyto body!

Stroj a TNC musí být výrobcem stroje připraveny.

Cyklus lze používat pouze na strojích s regulovaným vřetenem.

Cyklus lze využít pouze s tzv. tyčí pro zpětné vyvrtávání.

Naprogramujte polohovací blok do počátečního bodu (střed díry) v rovině obrábění s korekcí poloměru **R0**.

Znaménko parametru cyklu Hloubka definuje směr obrábění při zahlubování. Pozor: kladné znaménko zahlubuje ve směru kladné osy vřetena.

Délku nástroje zadávejte tak, že se nekótuje břit, nýbrž spodní hrana vyvrtávací tyče.

Při výpočtu počátečního bodu zahloubení bere TNC v úvahu délku břitu vyvrtávací tyče a tloušťku materiálu.

Cyklus 204 můžete zpracovat také s **M04**, pokud jste ji naprogramovali před vyvoláním cyklu namísto **M03** funkci **M04**.

Pozor nebezpečí kolize!

Zkontrolujte, kde se nachází špička nástroje, když naprogramujete orientaci vřetena na ten úhel, který zadáváte v **Q336** (například v provozním režimu Polohování s ručním zadáváním). Úhel zvolte tak, aby špička nástroje byla rovnoběžná s některou souřadnou osou. Zvolte směr vyjetí tak, aby nástroj odjel směrem od okraje díry.

Parametry cyklu

- **Bezpečná vzdálenost** Q200 (inkrementálně): Vzdálenost mezi hrotem nástroje a povrchem obrobku. Rozsah zadávání 0 až 99 999,9999; alternativně **PREDEF**
- **Hloubka zahloubení** Q249 (inkrementálně): Vzdálenost mezi spodní hranou obrobku a dnem zahloubení. Kladné znaménko vytvoří zahloubení v kladném směru osy vřetena. Rozsah zadávání -99999,9999 až 99 999,9999
- **Tloušťka materiálu**Hloubka zahloubení Rozsah zadávání 0,0001 až 99 999,9999
- **Vyosení nástroje** Q251 (inkrementálně): Vyosení vyvrtávací tyče; zjistíte z technického listu nástroje. Rozsah zadávání 0,0001 až 99 999,9999
- **Výška břitu** Q252 (inkrementálně): Vzdálenost mezi spodní hranou vyvrtávací tyče a hlavním břitem; zjistíte z technického listu nástroje. Rozsah zadávání 0,0001 až 99 999,9999
- **Posuv pro předpolohování** Q253: Pojezdová rychlost nástroje při zanořování do obrobku, popř. při vyjíždění z obrobku v mm/min. Rozsah zadávání 0 až 99 999,999; alternativně **FMAX**, **FAUTO**, **PREDEF**
- **Posuv zahloubení** Q254: Pojezdová rychlost nástroje při zahlubování v mm/min. Rozsah zadávání 0 až 99 999,999 alternativně **FAUTO**, **FU**
- **Časová prodleva** Q255: Časová prodleva v sekundách na dně zahloubení. Rozsah zadávání 0 až 3600,000

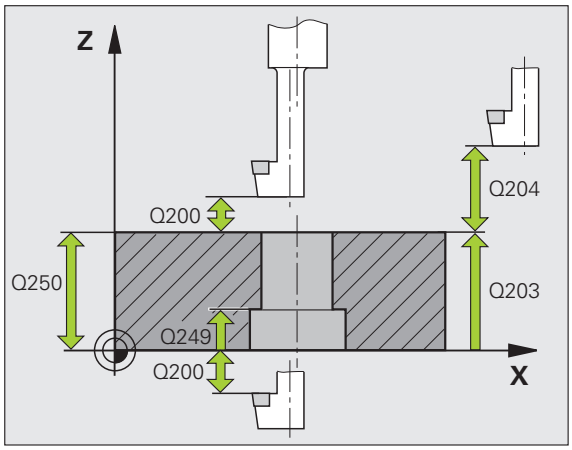

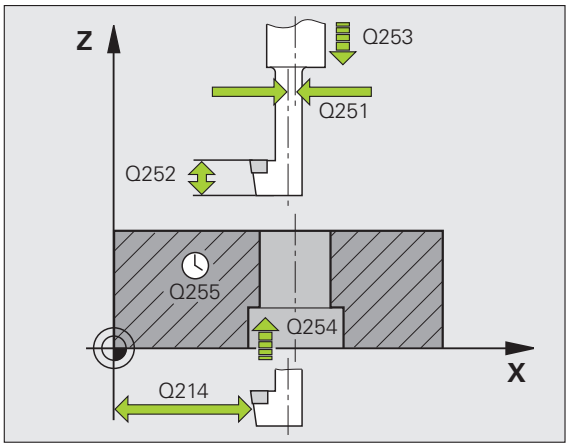

- **Souřadnice povrchu obrobku** Q203 (absolutně): Souřadnice povrchu obrobku. Rozsah zadávání -99 999,9999 až 99 999,9999; alternativně **PREDEF**
- **2. Bezpečná vzdálenost** Q204 (inkrementálně): Souřadnice osy vřetena, ve které nemůže dojít ke kolizi mezi nástrojem a obrobkem (upínadly). Rozsah zadávání 0 až 99 999,9999
- **Směr odjetí (0/1/2/3/4)** Q214: definice směru, ve kterém má TNC přesadit nástroj o hodnotu vyosení (po orientaci vřetena); zadání “0” není povoleno

  1 Vyjet nástrojem v záporném směru hlavní osy
  2 Vyjet nástrojem v záporném směru vedlejší osy
  3 Vyjet nástrojem v kladném směru hlavní osy
  4 Vyjet nástrojem v kladném směru vedlejší osy
- **Úhel pro orientaci vřetena** Q336 (absolutně): Úhel, na nějž TNC napolohuje nástroj před zanořením a před vyjetím z díry. Rozsah zadávání -360,0000 až 360,0000

Příklad: NC-bloky

```
11 CYCL DEF 204 ZPĚTNÉ ZAHLOUBENÍ
    Q200=2    ;BEZPEČNÁ VZDÁLENOST
    Q249=+5   ;HLOUBKA ZAHLOUBENÍ
    Q250=20   ;TLOUŠŤKA MATERIÁLU
    Q251=3,5  ;HODNOTA VYOSENÍ
    Q252=15   ;VÝŠKA BŘITU
    Q253=750  ;POSUV PŘEDPOLOHOVÁNÍ
    Q254=200  ;POSUV ZAHLUBOVÁNÍ
    Q255=0    ;ČASOVÁ PRODLEVA
    Q203=+20  ;SOUŘADNICE POVRCHU
    Q204=50   ;2. BEZPEČNÁ VZDÁLENOST
    Q214=1    ;SMĚR ODJETÍ
    Q336=0    ;ÚHEL VŘETENA
```

3.8 UNIVERZÁLNÍ HLUBOKÉ VRTÁNÍ (cyklus 205, DIN/ISO: G205)

Provádění cyklu

1. TNC napolohuje nástroj v ose vřetena rychloposuvem **FMAX** do zadané bezpečné vzdálenosti nad povrchem obrobku
2. Zadáte-li hlubší výchozí bod, pak TNC jede definovaným polohovacím posuvem na bezpečnou vzdálenost nad hlubším počátečním bodem
3. Nástroj vrtá zadaným posuvem **F** až do první hloubky přísuvu
4. Je-li zadáno přerušení třísky, odjede TNC nástrojem zpět o zadanou hodnotu zpětného pohybu. Pracujete-li bez přerušení třísky, pak odjede TNC nástrojem posuvem pro vyjíždění na bezpečnou vzdálenost, tam setrvá – je-li to zadáno– a pak opět jede rychloposuvem **FMAX** až na bezpečnou vzdálenost nad první přísuv do hloubky.
5. Potom nástroj vrtá posuvem o další hloubku přísuvu. Tato hloubka přísuvu se s každým přísuvem zmenšuje o redukční hodnotu – je-li zadána
6. TNC opakuje tento postup (2-4), až se dosáhne hloubky díry
7. Na dně díry setrvá nástroj – je-li to zadáno – pro doříznutí a po časové prodlevě se vrátí posuvem pro vyjíždění na bezpečnou vzdálenost. Jestliže jste zadali 2. bezpečnou vzdálenost, odjede na ni TNC nástrojem rychloposuvem **FMAX**

Při programování dbejte na tyto body!

Naprogramujte polohovací blok do počátečního bodu (střed díry) v rovině obrábění s korekcí poloměru **R0**.

Znaménko parametru cyklu Hloubka definuje směr obrábění. Naprogramujete-li hloubku = 0, pak TNC cyklus neprovede.

Zadáte-li představnou vzdálenost **Q258** různou od **Q259**, pak TNC mění představnou vzdálenost mezi prvním a posledním přísuvem rovnoměrně.

Pokud zadáte pomocí **Q379** hlubší výchozí bod, tak TNC změní pouze výchozí bod pohybu přísuvu. Pohyby vyjíždění zpět nebude TNC měnit, vztahují se tedy k souřadnicím povrchu obrobku.

Pozor nebezpečí kolize!

Bitem 2 strojního parametru 7441 nastavíte, zda má TNC při zadání kladné hloubky vydat chybové hlášení (bit 2=1) nebo ne (bit 2=0).

Uvědomte si, že TNC při **zadání kladné hloubky** výpočet předpolohování invertuje. Nástroj tedy jede v ose nástroje rychloposuvem na bezpečnou vzdálenost **pod** povrchem obrobku!

Bitem 0 strojního parametru 7441 nastavíte, zda má TNC vydat chybové hlášení (bit 0=0) nebo ne (bit 0=1) pokud vřeteno při vyvolání cyklu neběží. Tato funkce musí být také přizpůsobena vaším výrobcem stroje.

Parametry cyklu

- **Bezpečná vzdálenost** Q200 (inkrementálně): Vzdálenost mezi hrotem nástroje a povrchem obrobku. Rozsah zadávání 0 až 99 999,9999; alternativně **PREDEF**
- **Hloubka** Q201 (inkrementálně): Vzdálenost mezi povrchem obrobku a dnem díry (hrot kužele vrtáku) Rozsah zadávání -99999,9999 až 99 999,9999
- **Posuv přísuvu do hloubky** Q206: Pojezdová rychlost nástroje při vrtání v mm/min. Rozsah zadávání 0 až 99 999,999 alternativně **FAUTO**, **FU**
- **Hloubka přísuvu** Q202 (inkrementálně): Rozměr, o který je nástroj pokaždé přisunut. Rozsah zadávání: 0 až 99 999,9999 Hloubka nemusí být násobkem hloubky přísuvu. TNC najede na hloubku v jediné operaci, jestliže:
  - hloubka přísuvu a konečná hloubka jsou stejné;
  - hloubka přísuvu je větší než konečná hloubka.
- **Souřadnice povrchu obrobku** Q203 (absolutně): Souřadnice povrchu obrobku. Rozsah zadávání -99 999,9999 až 99 999,9999
- **2. Bezpečná vzdálenost** Q204 (inkrementálně): Souřadnice osy vřetena, ve které nemůže dojít ke kolizi mezi nástrojem a obrobkem (upínadly). Rozsah zadávání 0 až 99 999,9999; alternativně **PREDEF**
- **Hodnota úběru** Q212 (inkrementálně): Hodnota o níž TNC zmenší hloubku přísuvu Q202. Rozsah zadávání 0 až 99 999,9999
- **Minimální hloubka přísuvu** Q205 (inkrementálně): Pokud jste zadali hodnotu úběru, omezí TNC přísuv na hodnotu zadanou v parametru Q205. Rozsah zadávání 0 až 99 999,9999
- **Představná vzdálenost nahoře** Q258 (inkrementálně): Bezpečná vzdálenost pro polohování rychloposuvem, pokud TNC jede nástrojem po vyjetí z díry opět na aktuální hloubku přísuvu; hodnota při prvním přísuvu. Rozsah zadávání 0 až 99 999,9999
- **Představná vzdálenost dole** Q259 (inkrementálně): Bezpečná vzdálenost pro polohování rychloposuvem, pokud TNC jede nástrojem po vyjetí z díry opět na aktuální hloubku přísuvu; hodnota při posledním přísuvu. Rozsah zadávání 0 až 99 999,9999

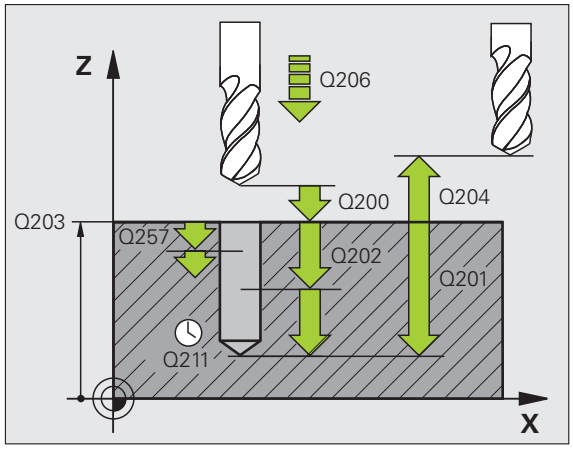

- **Hloubka vrtání k odlomení třísky** Q257 (inkrementálně): Potom TNC provede odlomení třísky. Bez odlamování třísky, zadáte-li “0”. Rozsah zadávání 0 až 99 999,9999
- **Zpětný chod při odlomení třísky** Q256 (inkrementálně): Hodnota zpětného pohybu nástroje při odlomení třísky. TNC odjíždí zpět posuvem 3 000 mm/min. Rozsah zadávání 0,1000 až 99 999,9999; alternativně **PREDEF**
- **Časová prodleva dole** Q211: Doba v sekundách, po kterou nástroj setrvá na dně díry. Rozsah zadávání 0 až 3600,0000; alternativně **PREDEF**
- **Prohloubený počáteční bod** Q379 (inkrementálně vzhledem k povrchu obrobku): Počáteční bod vlastního vrtání po předvrtání kratším nástrojem do určité hloubky. TNC přejede **Polohovacím posuvem** z bezpečné vzdálenosti do prohloubeného počátečního bodu. Rozsah zadávání 0 až 99 999,9999
- **Posuv předpolohování** Q253: Pojezdová rychlost nástroje při polohování z bezpečné vzdálenosti do prohloubeného počátečního bodu v mm/min. Účinný pouze je-li Q379 zadané různé 0. Rozsah zadávání 0 až 99 999,999; alternativně **FMAX**, **FAUTO**, **PREDEF**
- **Zpětný posuv** Q208: Pojezdová rychlost nástroje při vyjíždění z otvoru v mm/min po obrábění. Zadáte-li Q208=0, pak vyjíždí TNC nástrojem s posuvem Q206. Rozsah zadávání 0 až 99 999,999; alternativně **FMAX**, **FAUTO**, **PREDEF**
- **VZTAŽNÁ HLOUBKA** Q395: Volba, zda se zadaná hloubka vztahuje ke špičce nástroje nebo k válcové části nástroje. Pokud má TNC vztahovat hloubku k válcové části nástroje, tak musíte definovat vrcholový úhel nástroje ve sloupci T-ANGLE v tabulce nástrojů TOOL.T.
  0 = Hloubka se vztahuje ke špičce nástroje
  1 = Hloubka se vztahuje k válcové části nástroje

Příklad: NC-bloky

```
11 CYCL DEF 205 UNIVERZÁLNÍ HLUBOKÉ
VRTÁNÍ
    Q200=2     ;BEZPEČNÁ VZDÁLENOST
    Q201=-80   ;HLOUBKA
    Q206=150   ;POSUV PŘÍSUVU DO
                HLOUBKY
    Q202=15    ;HLOUBKA PŘÍSUVU
    Q203=+100  ;SOUŘADNICE POVRCHU
    Q204=50    ;2. BEZPEČNÁ VZDÁLENOST
    Q212=0,5   ;VELIKOST ÚBĚRU
    Q205=3     ;MIN. HLOUBKA PŘÍSUVU
    Q258=0,5   ;PŘEDSTAVNÁ VZDÁLENOST
                NAHOŘE
    Q259=1     ;PŘEDSTAVNÁ VZDÁLENOST
                DOLE
    Q257=5     ;HLOUBKA ODLOMENÍ
                TŘÍSKY
    Q256=0,2   ;ZPĚT PŘI ODLOMENÍ TŘÍSKY
    Q211=0,25  ;ČASOVÁ PRODLEVA DOLE
    Q379=7.5   ;POČÁTEČNÍ BOD
    Q253=750   ;POSUV PŘEDPOLOHOVÁNÍ
    Q208=99999 ;POSUV PRO VYJETÍ
    Q395=0     ;VZTAŽNÁ HLOUBKA
```

3.9 VRTACÍ FRÉZOVÁNÍ (cyklus 208)

Provádění cyklu

1. TNC napolohuje nástroj v ose vřetena rychloposuvem **FMAX** do zadané bezpečné vzdálenosti nad povrchem obrobku a najede kruhovým pohybem na zadaný průměr (je-li dost místa)
2. Nástroj frézuje zadaným posuvem **F** po šroubovici až do zadané hloubky díry
3. Když se dosáhne hloubky díry, projede TNC ještě jednou úplný kruh, aby se odstranil materiál, který zůstal neodebrán při zanořování
4. Potom napolohuje TNC nástroj zpět do středu díry
5. Pak vyjede TNC s **FMAX** zpět do bezpečné vzdálenosti. Jestliže jste zadali 2. bezpečnou vzdálenost, odjede na ni TNC nástrojem rychloposuvem **FMAX**

Při programování dbejte na tyto body!

Naprogramujte polohovací blok do počátečního bodu (střed díry) v rovině obrábění s korekcí poloměru **R0**.

Znaménko parametru cyklu Hloubka definuje směr obrábění. Naprogramujete-li hloubku = 0, pak TNC cyklus neprovede.

Jestliže jste zadali průměr díry rovnající se průměru nástroje, vrtá TNC přímo bez interpolace šroubovice na zadanou hloubku.

Aktivní zrcadlení **neovlivňuje** způsob frézování definovaný v cyklu.

Uvědomte si, že při příliš velkém přísuvu může váš nástroj poškodit sám sebe i obrobek.

Aby se zabránilo zadání příliš velkých přísuvů, udejte v tabulce nástrojů ve sloupci **ANGLE** maximálně možný úhel zanoření nástroje. TNC pak automaticky vypočte maximálně dovolený přísuv a případně změní vámi zadanou hodnotu.

Pozor nebezpečí kolize!

Bitem 2 strojního parametru 7441 nastavíte, zda má TNC při zadání kladné hloubky vydat chybové hlášení (bit 2=1) nebo ne (bit 2=0).

Uvědomte si, že TNC při **zadání kladné hloubky** výpočet předpolohování invertuje. Nástroj tedy jede v ose nástroje rychloposuvem na bezpečnou vzdálenost **pod** povrchem obrobku!

Bitem 0 strojního parametru 7441 nastavíte, zda má TNC vydat chybové hlášení (bit 0=0) nebo ne (bit 0=1) pokud vřeteno při vyvolání cyklu neběží. Tato funkce musí být také přizpůsobena vaším výrobcem stroje.

Parametry cyklu

- **Bezpečná vzdálenost** Q200 (inkrementálně): Vzdálenost mezi spodní hranou nástroje a povrchem obrobku. Rozsah zadávání 0 až 99 999,9999; alternativně **PREDEF**
- **Hloubka** Q201 (inkrementálně): Vzdálenost mezi povrchem obrobku a dnem díry. Rozsah zadávání -99 999,9999 až 99 999,9999
- **Posuv přísuvu na hloubku** Q206: Pojezdová rychlost nástroje při vyvrtávání ve šroubovici v mm/min. Rozsah zadávání 0 až 99 999,999; alternativně **FAUTO**, **FU**, **FZ**
- **Přísuv na šroubovici** Q334 (inkrementálně): Míra, o níž je nástroj přisunut do řezu vždy po jedné šroubovici (=360°). Rozsah zadávání 0 až 99 999,9999
- **Souřadnice povrchu obrobku** Q203 (absolutně): Souřadnice povrchu obrobku. Rozsah zadávání -99 999,9999 až 99 999,9999
- **2. Bezpečná vzdálenost** Q204 (inkrementálně): Souřadnice osy vřetena, ve které nemůže dojít ke kolizi mezi nástrojem a obrobkem (upínadly). Rozsah zadávání 0 až 99 999,9999; alternativně **PREDEF**
- **Požadovaný průměr** Q335 (absolutně): Průměr díry. Pokud zadáte požadovaný průměr stejný jako průměr nástroje, vrtá TNC bez šroubové interpolace přímo na zadanou hloubku. Rozsah zadávání 0 až 99 999,9999
- **Předvrtaný průměr** Q342 (absolutně): Zadáte-li v Q342 hodnotu větší než 0, nebude již TNC provádět kontrolu ohledně poměru požadovaného průměru a průměru nástroje. Tím můžete vyfrézovávat díry, jejichž průměr je více než dvakrát tak velký než průměr nástroje. Rozsah zadávání 0 až 99 999,9999
- **Druh frézování** Q351: Druh obrábění frézováním při M3
  +1 = sousledné frézování
  –1 = nesousledné frézování
  PREDEF = použít standardní hodnotu z **GLOBAL DEF**

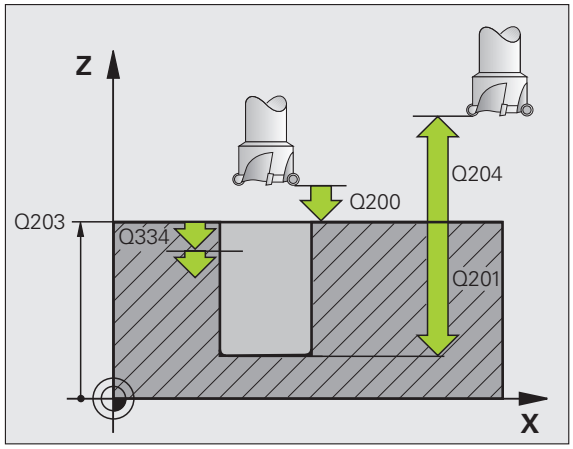

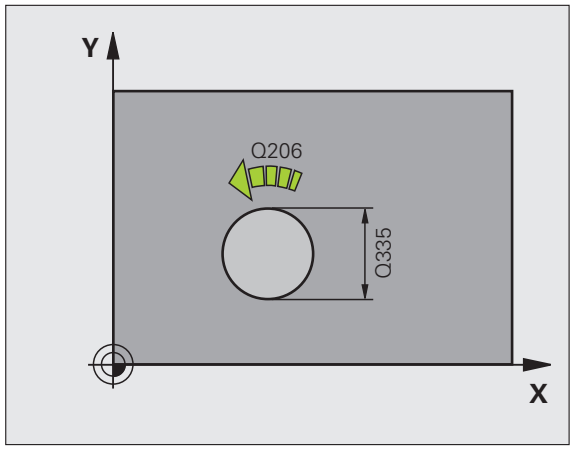

Příklad: NC-bloky

```
12 CYCL DEF 208 VRTACÍ FRÉZOVÁNÍ
    Q200=2     ;BEZPEČNÁ VZDÁLENOST
    Q201=-80   ;HLOUBKA
    Q206=150   ;POSUV PŘÍSUVU DO
                HLOUBKY
    Q334=1.5   ;HLOUBKA PŘÍSUVU
    Q203=+100  ;SOUŘADNICE POVRCHU
    Q204=50    ;2. BEZPEČNÁ VZDÁLENOST
    Q335=25    ;CÍLOVÝ PRŮ MĚR
    Q342=0     ;PŘEDVOLENÝ PRŮ MĚR
    Q351=+1    ;DRUH FRÉZOVÁNÍ
```

3.10 VRTÁNÍ JEDNOHO OSAZENÍ (cyklus 241, DIN/ISO: G241)

Provádění cyklu

1 TNC napolohuje nástroj v ose vřetena rychloposuvem **FMAX** do zadané bezpečné vzdálenosti nad povrchem obrobku

2 Poté jede TNC nástrojem s definovaným polohovacím posuvem na bezpečnou vzdálenost nad prohloubeným počátečním bodem a tam zapne otáčky pro vrtání s **M3** a chladicí kapalinu. Nájezd se provede podle směru otáčení naprogramovaného v cyklu, s pravotočivým, levotočivým nebo stojícím vřetenem.

3 Nástroj vrtá zadaným posuvem **F** až do zadané hloubky vrtání nebo – pokud to je definováno – až do zadané hloubky prodlení.

4 Na dně díry nástroj chvíli setrvá – pokud to je zadané – s běžícím vřetenem k dořízнutí. Poté TNC vypne chladicí kapalinu a přepne otáčky zpátky na definovanou výchozí hodnotu

5 Na dně díry setrvá určitou dobu a pak vyjede s posuvem odjezdu na bezpečnou vzdálenost. Jestliže jste zadali 2. bezpečnou vzdálenost, odjede na ni TNC nástrojem rychloposuvem **FMAX**

Při programování dbejte na tyto body!

Naprogramujte polohovací blok do počátečního bodu (střed díry) v rovině obrábění s korekcí poloměru **R0**.

Znaménko parametru cyklu Hloubka definuje směr obrábění. Naprogramujete-li hloubku = 0, pak TNC cyklus neprovede.

Pozor nebezpečí kolize!

Bitem 2 strojního parametru 7441 nastavíte, zda má TNC při zadání kladné hloubky vydat chybové hlášení (bit 2=1) nebo ne (bit 2=0).

Uvědomte si, že TNC při **zadání kladné hloubky** výpočet předpolohování invertuje. Nástroj tedy jede v ose nástroje rychloposuvem na bezpečnou vzdálenost **pod** povrchem obrobku!

Parametry cyklu

- **Bezpečná vzdálenost** Q200 (inkrementálně): Vzdálenost mezi hrotem nástroje a povrchem obrobku. Rozsah zadávání 0 až 99 999,9999; alternativně **PREDEF**
- **Hloubka** Q201 (inkrementálně): Vzdálenost mezi povrchem obrobku a dnem díry. Rozsah zadávání -99 999,9999 až 99 999,9999
- **Posuv přísuvu do hloubky** Q206: Pojezdová rychlost nástroje při vrtání v mm/min. Rozsah zadávání 0 až 99 999,999 alternativně **FAUTO**, **FU**
- **Časová prodleva dole** Q211: Doba v sekundách, po kterou nástroj setrvá na dně díry. Rozsah zadávání 0 až 3600,0000; alternativně **PREDEF**
- **Souřadnice povrchu obrobku** Q203 (absolutně): Souřadnice povrchu obrobku. Rozsah zadávání -99 999,9999 až 99 999,9999
- **2. Bezpečná vzdálenost** Q204 (inkrementálně): Souřadnice osy vřetena, ve které nemůže dojít ke kolizi mezi nástrojem a obrobkem (upínadly). Rozsah zadávání 0 až 99 999,9999; alternativně **PREDEF**
- **Hlubší počáteční bod** Q379 (vztažený přírůstkově k povrchu obrobku): TNC přejede **Polohovacím posuvem** z bezpečné vzdálenosti do prohloubeného počátečního bodu. Rozsah zadávání 0 až 99 999,9999
- **Posuv předpolohování** Q253: Pojezdová rychlost nástroje při polohování z bezpečné vzdálenosti do prohloubeného počátečního bodu v mm/min. Účinný pouze je-li Q379 zadané různé 0. Rozsah zadávání 0 až 99 999,999; alternativně **FMAX**, **FAUTO**, **PREDEF**
- **Zpětný posuv** Q208: Pojezdová rychlost nástroje při vyjíždění z otvoru v mm/min. Zadáte-li Q208=0, pak vyjíždí TNC nástrojem s vrtacím posuvem Q206. Rozsah zadávání 0 až 99 999,999; alternativně **FMAX**, **FAUTO**, **PREDEF**

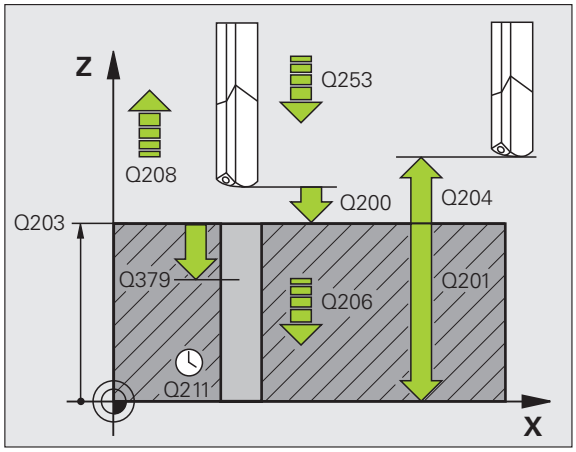

- **Směr rotace při nájezdu / výjezdu (3/4/5)** Q426: Směr otáčení, s nímž se má nástroj otáčet při vjezdu do otvoru a při vyjíždění. Rozsah zadávání:
  3: točit vřetenem s M3
  4: točit vřetenem s M4
  5: jezdit při stojícím vřetenu
- **Otáčky vřetena při nájezdu / výjezdu** Q427: Otáčky, s nimiž se má nástroj otáčet při vjezdu do otvoru a při vyjíždění. Rozsah zadávání 0 až 99999
- **Otáčky vrtání** Q428: Otáčky nástroje pro vrtání. Rozsah zadávání 0 až 99999
- **M-funkce Chladicí prostředek ZAP** Q429: Přídavná M-funkce pro zapnutí chladicí kapaliny. TNC zapíná chladicí kapalinu tehdy, když nástroj stojí v otvoru na prohloubeném počátečním bodu. Rozsah zadávání 0 až 999
- **M-funkce Chladicí prostředek VYP** Q430: Přídavná M-funkce pro vypnutí chladicí kapaliny. TNC vypíná chladicí kapalinu tehdy, když nástroj stojí v otvoru na hloubce vrtání. Rozsah zadávání 0 až 999
- **Hloubka prodlení** Q435 (inkrementálně): Souřadnice osy vřetena, kde se má nástroj zastavit. Funkce není při zadání 0 aktivní (standardní nastavení). Použití: Při výrobě průchozích otvorů mnohé nástroje vyžadují před výstupem ze dna otvoru krátké prodlení, aby se třísky mohly odvést nahoru. Hodnotu definujte menší než je hloubka vrtání Q201, rozsah zadávání 0 až 99 999,9999

Příklad: NC-bloky

```
11 CYCL DEF 241 JEDNOBŘITÉ VRTÁNÍ
    Q200=2     ;BEZPEČNÁ VZDÁLENOST
    Q201=-80   ;HLOUBKA
    Q206=150   ;POSUV PŘÍSUVU DO
                HLOUBKY
    Q211=0,25  ;ČASOVÁ PRODLEVA DOLE
    Q203=+100  ;SOUŘADNICE POVRCHU
    Q204=50    ;2. BEZPEČNÁ VZDÁLENOST
    Q379=7.5   ;POČÁTEČNÍ BOD
    Q253=750   ;POSUV PŘEDPOLOHOVÁNÍ
    Q208=1000  ;POSUV PRO VYJETÍ
    Q426=3     ;SMĚR ROTACE VŘETENA
    Q427=25    ;OTÁČKY PRO NÁJEZD /
                VÝJEZD
    Q428=500   ;OTÁČKY PRO VRTÁNÍ
    Q429=8     ;CHLAZENÍ ZAP
    Q430=9     ;CHLAZENÍ VYP
    Q435=0     ;HLOUBKA PRODLENÍ
```

3.11 Příklady programů

Příklad: Vrtací cykly

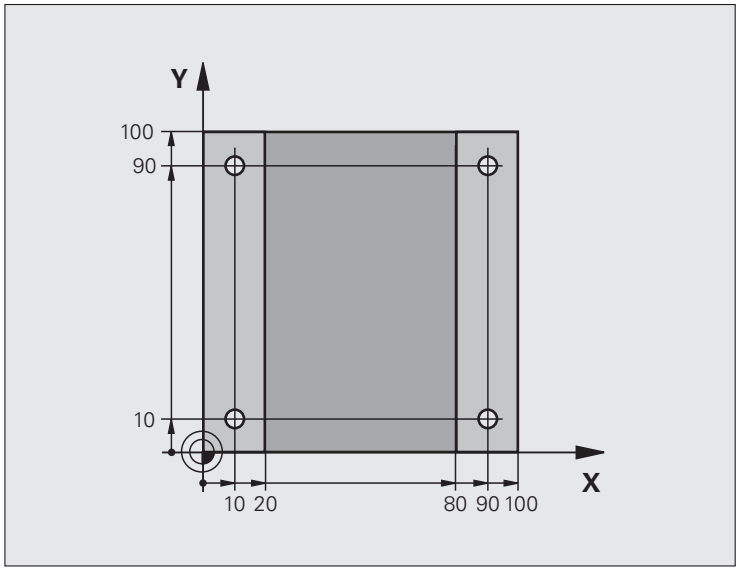

0 BEGIN PGM C200 MM	
1 BLK FORM 0.1 Z X+0 Y+0 Z-20	Definice neobrobeného polotovaru
2 BLK FORM 0.2 X+100 Y+100 Z+0	
3 TOOL CALL 1 Z S4500	Vyvolání nástroje (poloměr nástroje 3)
4 L Z+250 R0 FMAX	Odjetí nástroje
5 CYCL DEF 200 VRTÁNÍ	Definice cyklu
Q200=2 ;BEZPEČNÁ VZDÁLENOST	
Q201=-15 ;HLOUBKA	
Q206=250 ;PŘÍSUV F DO HLOUBKY	
Q202=5 ;HLOUBKA PŘÍSUVU	
Q210=0 ;ODJETÍ – ČAS NAHOŘE	
Q203=-10 ;SOUŘADNICE POVRCHU	
Q204=20 ;2. BEZPEČNÁ VZDÁLENOST	
Q211=0.2 ;ČASOVÁ PRODLEVA DOLE	
Q395=0 ;VZTAŽNÁ HLOUBKA	

6 L X+10 Y+10 R0 FMAX M3	Najetí na díru 1, roztočení vřetena
7 CYCL CALL	Vyvolání cyklu
8 L Y+90 R0 FMAX M99	Najetí na díru 2, vyvolání cyklu
9 L X+90 R0 FMAX M99	Najetí na díru 3, vyvolání cyklu
10 L Y+10 R0 FMAX M99	Najetí na díru 4, vyvolání cyklu
11 L Z+250 R0 FMAX M2	Odjetí nástroje, konec programu
12 END PGM C200 MM	

Příklad: Používání vrtacích cyklů ve spojení s PATTERN DEF

Souřadnice vrtání jsou uložené v definici vzoru **PATTERN DEF POS** a TNC je vyvolává pomocí **CYCL CALL PAT**.

Poloměry nástrojů jsou zvoleny tak, aby byly ve zkušební grafice vidět všechny pracovní operace.

Průběh programu

- Vystředění (poloměr nástroje 4)
- Vrtání (poloměr nástroje 2,4)
- Řezání závitu v otvoru (poloměr nástroje 3)

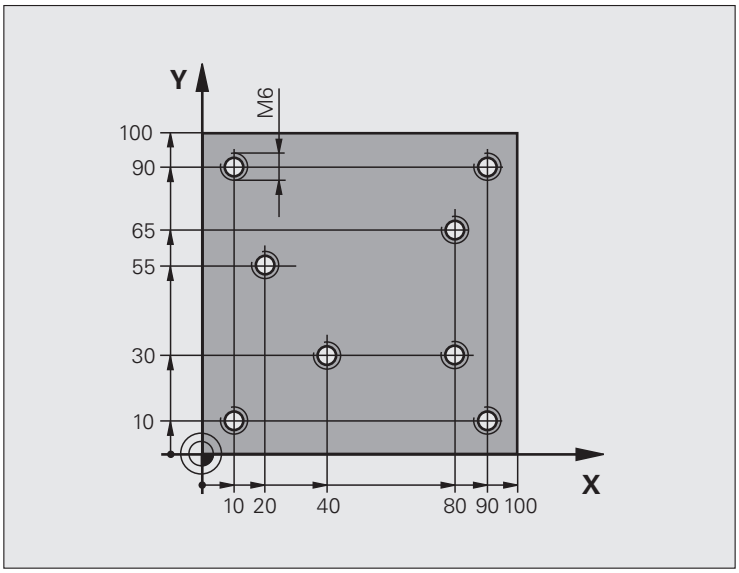

0 BEGIN PGM 1 MM	
1 BLK FORM 0.1 Z X+0 Y+0 Z-20	Definice neobrobeného polotovaru
2 BLK FORM 0.2 X+100 Y+100 Y+0	
3 TOOL CALL 1 Z S5000	Vyvolání středicího navrtáváku (poloměr 4)
4 L Z+10 R0 F5000	Přejetí nástrojem do bezpečné výšky (F naprogramujte s hodnotou), TNC polohuje po každém cyklu do bezpečné výšky.
5 PATTERN DEF	Definování všech vrtacích pozic v rastru bodů
POS1(X+10 Y+10 Z+0)	
POS2(X+40 Y+30 Z+0)	
POS3(X+20 Y+55 Z+0)	
POS4(X+10 Y+90 Z+0)	
POS5(X+90 Y+90 Z+0)	
POS6(X+80 Y+65 Z+0)	
POS7(X+80 Y+30 Z+0)	
POS8(X+90 Y+10 Z+0)	

6 CYCL DEF 240 VYSTŘEDIT	Definice cyklu navrtání středicích důlků
Q200=2 ;BEZPEČNÁ VZDÁLENOST	
Q343=0 ;VOLBA PRŮMĚRU / HLOUBKY	
Q201=-2 ;HLOUBKA	
Q344=-10 ;PRŮMĚR	
Q206=150 ;PŘÍSUV F DO HLOUBKY	
Q211=0 ;ČASOVÁ PRODLEVA DOLE	
Q203=+0 ;SOUŘADNICE POVRCHU	
Q204=50 ;2. BEZPEČNÁ VZDÁLENOST	
7 CYCL CALL PAT F5000 M13	Vyvolání cyklu ve spojení s rastrem bodů
8 L Z+100 R0 FMAX	Vyjetí nástroje, výměna nástroje
9 TOOL CALL 2 Z S5000	Vyvolání vrtáku (poloměr 2,4)
10 L Z+10 R0 F5000	Odjetí nástroje do bezpečné výšky (F naprogramujte s hodnotou)
11 CYCL DEF 200 VRTAT	Definice cyklu vrtání
Q200=2 ;BEZPEČNÁ VZDÁLENOST	
Q201=-25 ;HLOUBKA	
Q206=150 ;POSUV PŘÍSUVU NA HLOUBKU	
Q202=5 ;HLOUBKA PŘÍSUVU	
Q210=0 ;ČASOVÁ PRODLEVA NAHOŘE	
Q203=+0 ;SOUŘADNICE POVRCHU	
Q204=50 ;2. BEZPEČNÁ VZDÁLENOST	
Q211=0.2 ;ČASOVÁ PRODLEVA DOLE	
Q395=0 ;VZTAŽNÁ HLOUBKA	

12 CYCL CALL PAT F5000 M13	Vyvolání cyklu ve spojení s rastrem bodů
13 L Z+100 R0 FMAX	Odjetí nástroje
14 TOOL CALL 3 Z S200	Vyvolání závitníku (poloměr 3)
15 L Z+50 R0 FMAX	Přejetí nástrojem do bezpečné výšky
16 CYCL DEF 206 ŘEZÁNÍ VNITŘNÍHO ZÁVITU NOVÉ	Definice cyklu – řezání vnitřních závitů
Q200=2 ;BEZPEČNÁ VZDÁLENOST	
Q201=-25 ;HLOUBKA ZÁVITU	
Q206=150 ;POSUV PŘÍSUVU NA HLOUBKU	
Q211=0 ;ČASOVÁ PRODLEVA DOLE	
Q203=+0 ;SOUŘADNICE POVRCHU	
Q204=50 ;2. BEZPEČNÁ VZDÁLENOST	
17 CYCL CALL PAT F5000 M13	Vyvolání cyklu ve spojení s rastrem bodů
18 L Z+100 R0 FMAX M2	Odjetí nástroje, konec programu
19 END PGM 1 MM	

4

Obráběcí cykly: Řezání závitů v otvoru / Frézování závitů

4.1 Základy

Přehled

TNC poskytuje celkem 8 cyklů pro nejrozličnější obrábění závitů:

Cyklus	Softtlačítko	Stránka
206 VRTÁNÍ ZÁVITU NOVÉ S vyrovnávací hlavou, s automatickým předpolohováním, 2. bezpečná vzdálenost		Strana 109
207 VRTÁNÍ ZÁVITU GS NOVÉ Bez vyrovnávací hlavy, s automatickým předpolohováním, 2. bezpečná vzdálenost		Strana 111
209 VRTÁNÍ ZÁVITU S LOMEM TŘÍSKY Bez vyrovnávací hlavy, s automatickým předpolohováním, 2. bezpečná vzdálenost, odlomení třísky		Strana 114
262 FRÉZOVÁNÍ ZÁVITU Cyklus k frézování závitu do předvrtaného materiálu		Strana 119
263 FRÉZOVÁNÍ ZÁVITU SE ZAHLOUBENÍM Cyklus k frézování závitu do předvrtaného materiálu s vytvořením zahloubení		Strana 122
264 VRTACÍ FRÉZOVÁNÍ ZÁVITU Cyklus k vrtání do plného materiálu a následnému frézování závitu jedním nástrojem		Strana 126
265 VRTACÍ FRÉZOVÁNÍ ZÁVITU HELIX Cyklus k frézování závitu do plného materiálu		Strana 130
267 FRÉZOVÁNÍ VNĚJŠÍHO ZÁVITU Cyklus k frézování vnějšího závitu s vytvořením zahloubení		Strana 130

4.2 NOVÉ VRTÁNÍ ZÁVITU s vyrovnávací hlavou (cyklus 206, DIN/ISO: G206)

Průběh cyklu

1 TNC napolohuje nástroj v ose vřetena rychloposuvem **FMAX** do zadané bezpečné vzdálenosti nad povrchem obrobku
2 Nástroj najede na hloubku vrtání v jediné operaci
3 Pak se obrátí směr otáčení vřetena a po časové prodlevě se nástroj vrátí na bezpečnou vzdálenost. Jestliže jste zadali 2. bezpečnou vzdálenost, odjede na ni TNC nástrojem rychloposuvem **FMAX**
4 V bezpečné vzdálenosti se směr otáčení vřetena opět obrátí

Při programování dbejte na tyto body!

Naprogramujte polohovací blok do počátečního bodu (střed díry) v rovině obrábění s korekcí poloměru **R0**.

Znaménko parametru cyklu Hloubka definuje směr obrábění. Naprogramujete-li hloubku = 0, pak TNC cyklus neprovede.

Nástroj musí být upnutý ve vyrovnávací hlavě (vyrovnání délky). Vyrovnávací hlava kompenzuje odchylky mezi posuvem a otáčkami během obrábění.

Při provádění tohoto cyklu je otočný regulátor override otáček vřetena neúčinný. Otočný regulátor pro override posuvu je ještě částečně aktivní (definuje výrobce stroje, viz dokumentaci ke stroji).

Pro pravý závit se aktivuje vřeteno pomocí **M3**, pro levý závit pomocí **M4**.

Pokud jste zadali v tabulce nástrojů do sloupce **PITCH** stoupání závitu závitníku, porovná TNC stoupání závitu v tabulce nástrojů se stoupáním závitu definovaným v cyklu. Pokud hodnoty nesouhlasí vydá TNC chybové hlášení. V cyklu 206 vypočítá TNC stoupání závitu na základě naprogramovaných otáček a posuvu definovaného v cyklu.

Pozor nebezpečí kolize!

Bitem 2 strojního parametru 7441 nastavíte, zda má TNC při zadání kladné hloubky vydat chybové hlášení (bit 2=1) nebo ne (bit 2=0).

Uvědomte si, že TNC při **zadání kladné hloubky** výpočet předpolohování invertuje. Nástroj tedy jede v ose nástroje rychloposuvem na bezpečnou vzdálenost **pod** povrchem obrobku!

Bitem 0 strojního parametru 7441 nastavíte, zda má TNC vydat chybové hlášení (bit 0=0) nebo ne (bit 0=1) pokud vřeteno při vyvolání cyklu neběží. Tato funkce musí být také přizpůsobena vaším výrobcem stroje.

Parametry cyklu

- **Bezpečná vzdálenost** Q200 (inkrementálně): Vzdálenost mezi hrotem nástroje (počáteční poloha) a povrchem obrobku; Směrná hodnota: 4x stoupání závitu. Rozsah zadávání 0 až 99 999,9999; alternativně **PREDEF**
- **Hloubka** Q201 (inkrementálně): Vzdálenost mezi povrchem obrobku a koncem závitu Rozsah zadávání -99 999,9999 až 99 999,9999
- **Posuv F** Q206: Pojezdová rychlost nástroje při řezání závitu. Rozsah zadávání 0 až 99999,999 alternativně **FAUTO**
- **Časová prodleva dole** Q211: zadejte hodnotu mezi 0 a 0,5 sekundy, aby se zabránilo zaklínění nástroje při návratu. Rozsah zadávání 0 až 3600,0000; alternativně **PREDEF**
- **Souřadnice povrchu obrobku** Q203 (absolutně): Souřadnice povrchu obrobku. Rozsah zadávání -99 999,9999 až 99 999,9999
- **2. Bezpečná vzdálenost** Q204 (inkrementálně): Souřadnice osy vřetena, ve které nemůže dojít ke kolizi mezi nástrojem a obrobkem (upínadly). Rozsah zadávání 0 až 99 999,9999; alternativně **PREDEF**

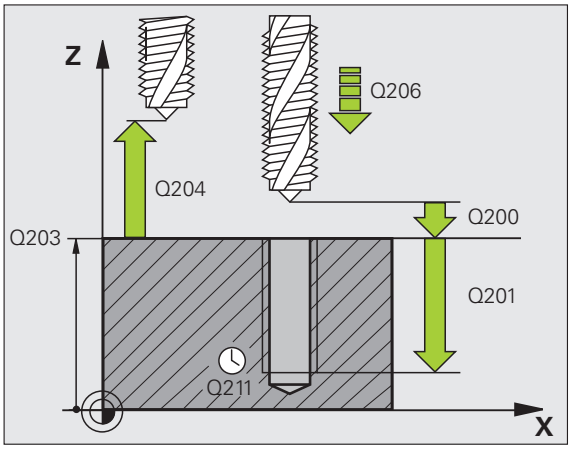

Příklad: NC-bloky

```
25 CYCL DEF 206 VRTÁNÍ ZÁVITU NOVÉ
    Q200=2     ;BEZPEČNÁ VZDÁLENOST
    Q201=-20   ;HLOUBKA
    Q206=150   ;POSUV PŘÍSUVU DO
                HLOUBKY
    Q211=0,25  ;ČASOVÁ PRODLEVA DOLE
    Q203=+25   ;SOUŘADNICE POVRCHU
    Q204=50    ;2. BEZPEČNÁ VZDÁLENOST
```

Zjištění posuvu: F = S x p

F: posuv (mm/min)
S: otáčky vřetena (1/min)
p: stoupání závitu (mm)

Vyjetí nástroje při přerušení programu

Pokud stisknete během vrtání závitu externí tlačítko STOP, zobrazí TNC softtlačítko, s nímž můžete vyjet nástrojem ze závitu.

4.3 ŘEZÁNÍ VNITŘNÍHO ZÁVITU bez vyrovnávací hlavy GS NOVÝ (cyklus 207, DIN/ISO: G207)

Provádění cyklu

TNC řeže závit buď v jedné nebo několika operacích bez délkové vyrovnávací hlavy.

1. TNC napolohuje nástroj v ose vřetena rychloposuvem **FMAX** do zadané bezpečné vzdálenosti nad povrchem obrobku
2. Nástroj najede na hloubku vrtání v jediné operaci
3. Pak se obrátí směr otáčení vřetena a po časové prodlevě se nástroj vrátí na bezpečnou vzdálenost. Jestliže jste zadali 2. bezpečnou vzdálenost, odjede na ni TNC nástrojem rychloposuvem **FMAX**
4. V bezpečné vzdálenosti TNC vřeteno zastaví

Při programování dbejte na tyto body!

Stroj a TNC musí být výrobcem stroje připraveny.

Cyklus lze používat pouze na strojích s regulovaným vřetenem.

Naprogramujte polohovací blok do počátečního bodu (střed díry) v rovině obrábění s korekcí poloměru **R0**.

Znaménko parametru Hloubka vrtání definuje směr vrtání.

TNC vypočte posuv v závislosti na otáčkách vřetena. Pokud během vrtání závitu otáčíte regulátorem pro override otáček vřetena, přizpůsobí TNC automaticky posuv.

Otočný regulátor override posuvu není aktivní.

Na konci cyklu se vřeteno zastaví. Před dalším obráběním opět zapněte otáčení vřetena funkcí **M3** (resp. **M4**).

Pokud jste zadali v tabulce nástrojů do sloupce **PITCH** stoupání závitu závitníku, porovná TNC stoupání závitu v tabulce nástrojů se stoupáním závitu definovaným v cyklu. Pokud hodnoty nesouhlasí vydá TNC chybové hlášení.

Pozor nebezpečí kolize!

Bitem 2 strojního parametru 7441 nastavíte, zda má TNC při zadání kladné hloubky vydat chybové hlášení (bit 2=1) nebo ne (bit 2=0).

Uvědomte si, že TNC při **zadání kladné hloubky** výpočet předpolohování invertuje. Nástroj tedy jede v ose nástroje rychloposuvem na bezpečnou vzdálenost **pod** povrchem obrobku!

Bitem 0 strojního parametru 7441 nastavíte, zda má TNC vydat chybové hlášení (bit 0=0) nebo ne (bit 0=1) pokud vřeteno při vyvolání cyklu neběží. Tato funkce musí být také přizpůsobena vaším výrobcem stroje.

Parametry cyklu

- **Bezpečná vzdálenost** Q200 (inkrementálně): Vzdálenost mezi hrotem nástroje (počáteční poloha) a povrchem obrobku. Rozsah zadávání 0 až 99 999,9999; alternativně **PREDEF**
- **Hloubka vrtání** Q201 (inkrementálně): Vzdálenost mezi povrchem obrobku a koncem závitu Rozsah zadávání -99 999,9999 až 99 999,9999
- **Stoupání závitu** Q239
  Stoupání závitu. Znaménko definuje pravý nebo levý závit:
  += pravý závit
  –= levý závit
  Rozsah zadávání -99,9999 až 99,9999
- **Souřadnice povrchu obrobku** Q203 (absolutně): Souřadnice povrchu obrobku. Rozsah zadávání -99 999,9999 až 99 999,9999
- **2. Bezpečná vzdálenost** Q204 (inkrementálně): Souřadnice osy vřetena, ve které nemůže dojít ke kolizi mezi nástrojem a obrobkem (upínadly). Rozsah zadávání 0 až 99 999,9999; alternativně **PREDEF**

Vyjetí nástroje při přerušení programu

Stisknete-li během řezání závitu externí tlačítko STOP, zobrazí TNC softtlačítko RUČNÍ VYJETÍ. Když stisknete softklávesu RUČNÍ VYJETÍ, můžete nástrojem řízeně vyjet. K tomu stiskněte tlačítko kladného směru aktivní osy vřetena.

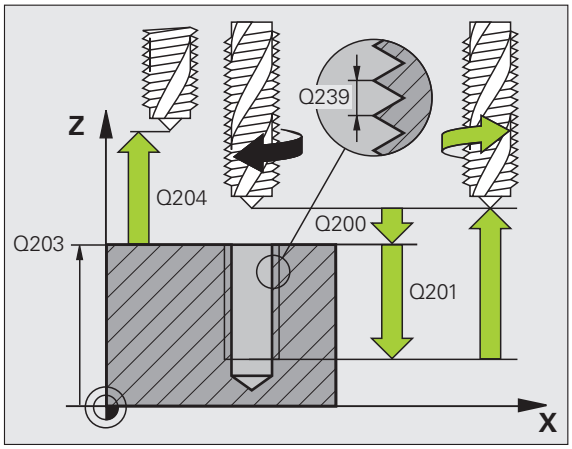

Příklad: NC-bloky

```
26 CYCL DEF 207 VRTÁNÍ ZÁVITU GS NOVÉ
    Q200=2     ;BEZPEČNÁ VZDÁLENOST
    Q201=-20   ;HLOUBKA
    Q239=+1    ;STOUPÁNÍ ZÁVITU
    Q203=+25   ;SOUŘADNICE POVRCHU
    Q204=50    ;2. BEZPEČNÁ VZDÁLENOST
```

4.4 ŘEZÁNÍ VNITŘNÍCH ZÁVITŮ S LOMEM TŘÍSKY (cyklus 209, DIN/ISO: G209)

Provádění cyklu

TNC řeže závit do zadané hloubky v několika přísuvech. Parametrem můžete definovat, zda se má při odlomení třísky vyjíždět z díry zcela ven či nikoli.

1. TNC napolohuje nástroj v ose vřetena rychloposuvem **FMAX** do zadané bezpečné vzdálenosti nad povrchem obrobku a tam provede orientaci vřetena
2. Nástroj jede na zadanou hloubku přísuvu, obrátí směr otáčení vřetena a odjede – podle definice – o určitou hodnotu zpět nebo kvůli odstranění třísky zcela z díry ven. Pokud jste definovali koeficient zvýšení otáček, tak TNC vyjede příslušně zvýšenými otáčkami z otvoru.
3. Pak se směr otáčení vřetena opět obrátí a jede se na další hloubku přísuvu
4. TNC opakuje tento postup (2 až 3), až se dosáhne zadané hloubky závitu
5. Potom nástroj odjede do bezpečné vzdálenosti. Jestliže jste zadali 2. bezpečnou vzdálenost, odjede na ni TNC nástrojem rychloposuvem **FMAX**
6. V bezpečné vzdálenosti TNC vřeteno zastaví

Při programování dbejte na tyto body!

Stroj a TNC musí být výrobcem stroje připraveny.

Cyklus lze používat pouze na strojích s regulovaným vřetenem.

Naprogramujte polohovací blok do počátečního bodu (střed díry) v rovině obrábění s korekcí poloměru **R0**.

Znaménko parametru Hloubka závitu definuje směr obrábění.

TNC vypočte posuv v závislosti na otáčkách vřetena. Pokud během vrtání závitu otáčíte regulátorem pro override otáček vřetena, přizpůsobí TNC automaticky posuv.

Otočný regulátor override posuvu není aktivní.

Pokud jste pomocí parametru cyklu **Q403** definovali koeficient otáček pro rychlé odjetí, tak TNC omezí otáčky na maximum aktivního převodového stupně.

Na konci cyklu se vřeteno zastaví. Před dalším obráběním opět zapněte otáčení vřetena funkcí **M3** (resp. **M4**).

Pokud jste zadali v tabulce nástrojů do sloupce **PITCH** stoupání závitu závitníku, porovná TNC stoupání závitu v tabulce nástrojů se stoupáním závitu definovaným v cyklu. Pokud hodnoty nesouhlasí vydá TNC chybové hlášení.

Pozor nebezpečí kolize!

Bitem 2 strojního parametru 7441 nastavíte, zda má TNC při zadání kladné hloubky vydat chybové hlášení (bit 2=1) nebo ne (bit 2=0).

Uvědomte si, že TNC při **zadání kladné hloubky** výpočet předpolohování invertuje. Nástroj tedy jede v ose nástroje rychloposuvem na bezpečnou vzdálenost **pod** povrchem obrobku!

Bitem 0 strojního parametru 7441 nastavíte, zda má TNC vydat chybové hlášení (bit 0=0) nebo ne (bit 0=1) pokud vřeteno při vyvolání cyklu neběží. Tato funkce musí být také přizpůsobena vaším výrobcem stroje.

Parametry cyklu

- **Bezpečná vzdálenost** Q200 (inkrementálně): Vzdálenost mezi hrotem nástroje (počáteční poloha) a povrchem obrobku. Rozsah zadávání 0 až 99 999,9999; alternativně **PREDEF**
- **Hloubka závitu** Q201 (inkrementálně): Vzdálenost mezi povrchem obrobku a koncem závitu Rozsah zadávání -99999,9999 až 99 999,9999
- **Stoupání závitu** Q239
  Stoupání závitu. Znaménko definuje pravý nebo levý závit:
  += pravý závit
  –= levý závit
  Rozsah zadávání -99,9999 až 99,9999
- **Souřadnice povrchu obrobku** Q203 (absolutně): Souřadnice povrchu obrobku. Rozsah zadávání -99 999,9999 až 99 999,9999
- **2. Bezpečná vzdálenost** Q204 (inkrementálně): Souřadnice osy vřetena, ve které nemůže dojít ke kolizi mezi nástrojem a obrobkem (upínadly). Rozsah zadávání 0 až 99 999,9999; alternativně **PREDEF**
- **Hloubka vrtání k odlomení třísky** Q257 (inkrementálně): Potom TNC provede odlomení třísky. Rozsah zadávání 0 až 99 999,9999
- **Zpětný pohyb při přerušení třísky** Q256: TNC vynásobí stoupání Q239 zadanou hodnotou a při přerušování třísky odjede nástrojem o tuto vypočtenou hodnotu zpět. Zadáte-li Q256 = 0, odjede TNC pro odstranění třísky z díry zcela ven (na bezpečnou vzdálenost). Rozsah zadávání 0 až 99 999,9999
- **Úhel orientace vřetena** Q336 (absolutně): Úhel, který TNC napolohuje před vyjetím nástroje. Díky tomu můžete závit případně doříznout. Rozsah zadávání -360,0000 až 360,0000
- **Koeficient změny otáček při výjezdu** Q043: koeficient, kterým zvyšuje TNC otáčky vřetena – a tím i posuv výjezdu z otvoru. Rozsah zadávání 0,0001 až 10, zvýšení maximálně na maximum aktivního převodového stupně

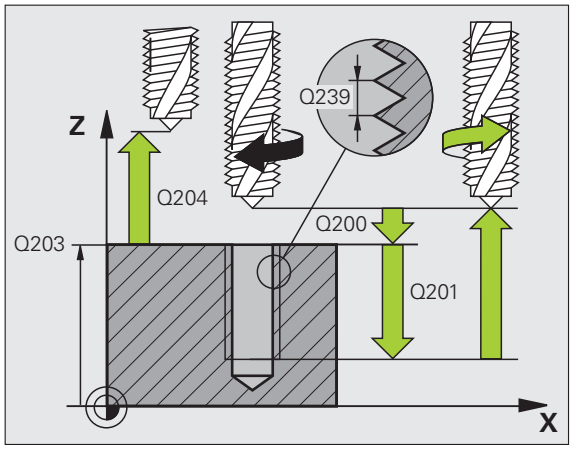

Příklad: NC-bloky

```
26 CYCL DEF 209 ŘEZÁNÍ VNITŘ. ZÁVITU S
PŘER. TŘÍSKY
      Q200=2    ;BEZPEČNÁ VZDÁLENOST
      Q201=-20  ;HLOUBKA
      Q239=+1   ;STOUPÁNÍ ZÁVITU
      Q203=+25  ;SOUŘADNICE POVRCHU
      Q204=50   ;2. BEZPEČNÁ VZDÁLENOST
      Q257=5    ;HLOUBKA ODLOMENÍ
                 TŘÍSKY
      Q256=+1   ;ZPĚT PŘI PŘERUŠENÍ
                 TŘÍSKY
      Q336=50   ;ÚHEL VŘETENA
      Q403=1,5  ;KOEFICIENT OTÁČEK
```

Vyjetí nástroje při přerušení programu

Stisknete-li během řezání závitu externí tlačítko STOP, zobrazí TNC softtlačítko RUČNÍ VYJETÍ. Když stisknete softklávesu RUČNÍ VYJETÍ, můžete nástrojem řízeně vyjet. K tomu stiskněte tlačítko kladného směru aktivní osy vřetena.

4.5 Základy frézování závitů

Předpoklady

- Stroj musí být vybaven vnitřním chlazením vřetena (řezná kapalina minimálně 30 barů, tlak vzduchu minimálně 6 barů).
- Protože při frézování závitů obvykle vznikají deformace profilu závitu, jsou zpravidla nutné korekce závislé na daném nástroji, které zjistíte z katalogu nástrojů nebo dotazem u výrobce vámi používaných nástrojů. Korekce se provádí při **TOOL CALL** přes delta poloměr **DR**
- Cykly 262, 263, 264 a 267 lze používat pouze s pravotočivými nástroji. Pro cyklus 265 můžete použít pravotočivé i levotočivé nástroje.
- Směr zpracování vyplývá z následujících zadávacích parametrů: znaménko stoupání závitu Q239 (+ = pravý závit / – = levý závit) a druh frézování Q351 (+1 = sousledně /–1 = nesousledně). Dále uvedená tabulka vám ukáže vztah mezi vstupními parametry u pravotočivých nástrojů.

Vnitřní závit	Stoupání	Druh frézování	Směr obrábění
pravochodý	+	+1(RL)	Z+
levochodý	–	–1(RR)	Z+
pravochodý	+	–1(RR)	Z–
levochodý	–	+1(RL)	Z–

Vnější závit	Stoupání	Druh frézování	Směr obrábění
pravochodý	+	+1(RL)	Z–
levochodý	–	–1(RR)	Z–
pravochodý	+	–1(RR)	Z+
levochodý	–	+1(RL)	Z+

Při frézování závitů vztahuje TNC programovaný posuv k břitu nástroje. Protože však TNC indikuje posuv vztažený k dráze středu nástroje, nesouhlasí indikovaná hodnota s programovanou hodnotou.

Směr závitu se změní, když zpracujete jeden cyklus frézování závitu ve spojení s cyklem 8 ZRCADLENÍ pouze v jedné ose.

Pozor nebezpečí kolize!

U přísuvů do hloubky programujte vždy stejná znaménka, protože cykly obsahují více vzájemně na sobě nezávislých pochodů. Pořadí, podle něhož se rozhoduje směr obrábění, je popsáno u jednotlivých cyklů. Chcete-li například opakovat pouze cyklus s operací zahlubování, pak zadejte pro hloubku závitu 0, směr obrábění se pak určuje podle hloubky zahloubení.

Postup při zlomení nástroje!

Dojde-li při řezání závitu k zlomení nástroje, pak zastavte provádění programu, přejděte do provozního režimu Polohování s ručním zadáváním a tam vyjeďte nástrojem po přímce do středu díry. Potom můžete nástrojem vyjet v ose přísuvu a vyměnit jej.

4.6 FRÉZOVÁNÍ ZÁVITU (cyklus 262, DIN/ISO: G262)

Provádění cyklu

1 TNC napolohuje nástroj v ose vřetena rychloposuvem **FMAX** do zadané bezpečné vzdálenosti nad povrchem obrobku

2 Nástroj jede programovaným posuvem pro předpolohování do roviny startu, která vyplývá ze znaménka stoupání závitu, druhu frézování a počtu dalších chodů pro přesazování

3 Potom najede nástroj tangenciálně šroubovitým pohybem na jmenovitý průměr závitu Přitom se vykoná před šroubovicovým nájezdem ještě vyrovnávací pohyb v ose nástroje, aby dráha závitu začala v naprogramované rovině startu

4 V závislosti na parametru postupného přesazování frézuje nástroj závit jedním, několika přesazenými nebo jedním kontinuálním pohybem po šroubovici

5 Potom odjede nástroj tangenciálně od obrysu zpět do počátečního bodu v rovině obrábění

6 Na konci cyklu odjede TNC nástrojem rychloposuvem na bezpečnou vzdálenost nebo, pokud je to zadáno, na 2. bezpečnou vzdálenost

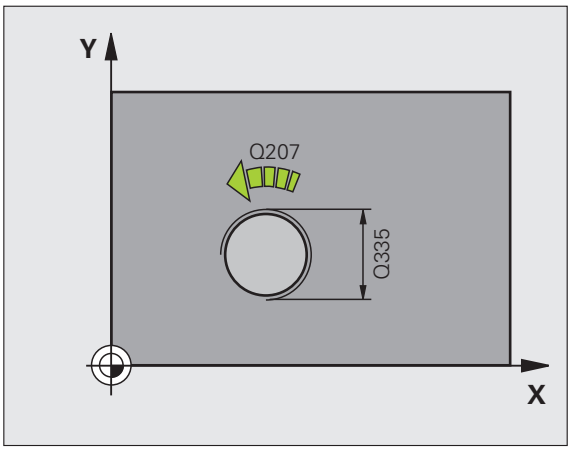

Pozor při programování!

Naprogramujte polohovací blok do počátečního bodu (střed díry) v rovině obrábění s korekcí poloměru **R0**.

Znaménko parametru cyklu Hloubka závitu definuje směr obrábění. Naprogramujete-li hloubku závitu = 0, pak TNC tento cyklus neprovede.

Nájezd na jmenovitý průměr závitu probíhá v půlkruhu ze středu. Je-li průměr nástroje menší o čtyřnásobek stoupání než jmenovitý průměr závitu, pak se provede boční předpolohování.

Mějte na paměti, že před najetím vykonává TNC vyrovnávací pohyb v ose nástroje. Velikost tohoto vyrovnávacího pohybu činí maximálně polovinu stoupání závitu. Dbejte proto na dostatečný prostor v díře!

Změníte-li hloubku závitu, změní TNC automaticky výchozí bod pro šroubovicový pohyb.

Pozor nebezpečí kolize!

Bitem 2 strojního parametru 7441 nastavíte, zda má TNC při zadání kladné hloubky vydat chybové hlášení (bit 2=1) nebo ne (bit 2=0).

Uvědomte si, že TNC při **zadání kladné hloubky** výpočet předpolohování invertuje. Nástroj tedy jede v ose nástroje rychloposuvem na bezpečnou vzdálenost **pod** povrchem obrobku!

Uvědomte si, že TNC při změně hloubky upraví počáteční úhel tak, aby nástroj dosáhl definovanou hloubku v pozici vřetena 0°. V takových případech může vést dořezávání závitu k druhému chodu.

Bitem 0 strojního parametru 7441 nastavíte, zda má TNC vydat chybové hlášení (bit 0=0) nebo ne (bit 0=1) pokud vřeteno při vyvolání cyklu neběží. Tato funkce musí být také přizpůsobena vaším výrobcem stroje.

Parametry cyklu

- **Požadovaný průměr** Q335: Průměr závitu. Rozsah zadávání 0 až 99 999,9999
- **Stoupání závitu** Q239: stoupání vytvářeného závitu. Znaménko definuje pravý nebo levý závit:
  + = pravý závit
  – = levý závit
  Rozsah zadávání -99,9999 až 99,9999
- **Hloubka závitu** Q201 (inkrementálně): Vzdálenost mezi povrchem obrobku a dnem závitu. Rozsah zadávání -99999,9999 až 99 999,9999
- **Přesazení** Počet chodů závitu, o něž se má nástroj přesadit.
  0 = jedna 360 ° šroubovice na hloubku závitu
  1 = kontinuální šroubovice po celkové délce závitu
  >1 = několik šroubovicových drah s najížděním a odjížděním, mezi nimiž TNC přesazuje nástroj o Q355 krát stoupání. Rozsah zadávání 0 až 99999
- **Posuv pro předpolohování** Q253: Pojezdová rychlost nástroje při zanořování do obrobku, popř. při vyjíždění z obrobku v mm/min. Rozsah zadávání 0 až 99 999,999; alternativně **FMAX**, **FAUTO**, **PREDEF**
- **Druh frézování** Q351: Druh obrábění frézováním při M3
  +1 = sousledné frézování
  –1 = nesousledné frézování
  alternativně **PREDEF**
- **Bezpečná vzdálenost** Q200 (inkrementálně): Vzdálenost mezi hrotem nástroje a povrchem obrobku. Rozsah zadávání 0 až 99 999,9999; alternativně **PREDEF**
- **Souřadnice povrchu obrobku** Q203 (absolutně): Souřadnice povrchu obrobku. Rozsah zadávání -99 999,9999 až 99 999,9999
- **2. Bezpečná vzdálenost** Q204 (inkrementálně): Souřadnice osy vřetena, ve které nemůže dojít ke kolizi mezi nástrojem a obrobkem (upínadly). Rozsah zadávání 0 až 99 999,9999; alternativně **PREDEF**
- **Posuv frézování** Q207: Pojezdová rychlost nástroje při frézování v mm/min. Rozsah zadávání 0 až 99 999,999; alternativně **FAUTO**
- **Posuv najíždění** Q512: Pojezdová rychlost nástroje při najíždění do závitu v mm/min. Rozsah zadávání 0 až 99 999,999; alternativně **FAUTO**

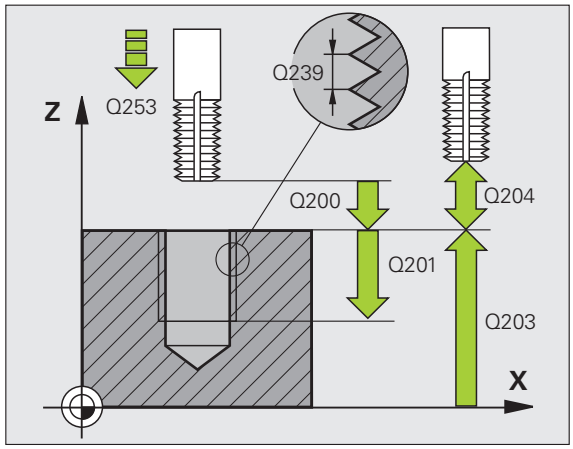

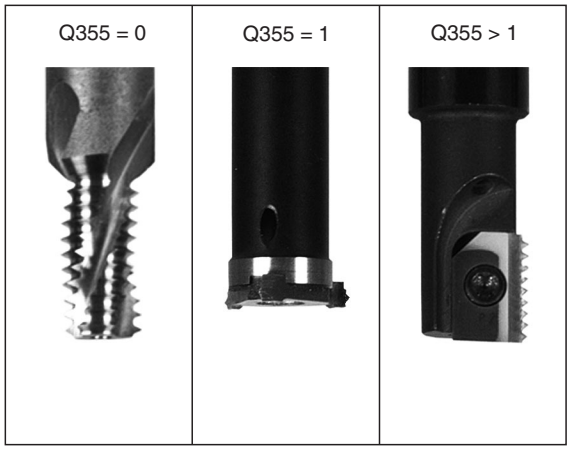

Příklad: NC-bloky

```
25 CYCL DEF 262 FRÉZOVÁNÍ ZÁVITU
    Q335=10   ;CÍLOVÝ PRŮ MĚR
    Q239=+1,5;STOUPÁNÍ
    Q201=-20  ;HLOUBKA ZÁVITU
    Q355=0    ;PŘESAZOVÁNÍ
    Q253=750  ;POSUV PŘEDPOLOHOVÁNÍ
    Q351=+1   ;DRUH FRÉZOVÁNÍ
    Q200=2    ;BEZPEČNÁ VZDÁLENOST
    Q203=+30  ;  SOUŘADNICE POVRCHU
    Q204=50   ;2. BEZPEČNÁ VZDÁLENOST
    Q207=500  ;POSUV FRÉZOVÁNÍ
    Q512=50   ;POSUV NAJÍŽDĚNÍ
```

4.7 FRÉZOVÁNÍ ZÁVITŮ SE ZAHLOUBENÍM (cyklus 263, DIN/ISO: G263)

Provádění cyklu

1 TNC napolohuje nástroj v ose vřetena rychloposuvem **FMAX** do zadané bezpečné vzdálenosti nad povrchem obrobku

Zahlubování

2 Nástroj jede polohovacím posuvem na hloubku zahloubení minus bezpečná vzdálenost a pak zahlubovacím posuvem na hloubku zahloubení

3 Pokud byla zadána boční bezpečná vzdálenost, napolohuje TNC nástroj hned polohovacím posuvem na hloubku zahloubení

4 Potom najede TNC podle daného místa ze středu nebo polohováním ze strany měkce na průměr jádra a provede kruhový pohyb

Čelní zahlubování

5 Nástroj jede polohovacím posuvem na hloubku čelního zahloubení

6 TNC napolohuje nástroj nekorigovaně ze středu půlkruhem na čelní přesazení a provede kruhový pohyb posuvem pro zahloubení

7 Potom TNC přejede nástrojem opět půlkruhem do středu díry

Frézování závitů

8 Nástroj jede programovaným posuvem pro předpolohování do roviny startu pro závit, která vyplývá ze znaménka stoupání závitu a druhu frézování

9 Pak najede nástroj tangenciálně šroubovitým pohybem na jmenovitý průměr závitu a vyfrézuje šroubovitým pohybem 360° závit

10 Potom odjede nástroj tangenciálně od obrysu zpět do počátečního bodu v rovině obrábění

11 Na konci cyklu odjede TNC nástrojem rychloposuvem na bezpečnou vzdálenost nebo, pokud je to zadáno, na 2. bezpečnou vzdálenost

Při programování dbejte na tyto body!

Před programováním dbejte na tyto body

Naprogramujte polohovací blok do počátečního bodu (střed díry) v rovině obrábění s korekcí poloměru **R0**.

Znaménka parametrů cyklů Hloubka závitu, Hloubka zahloubení respektive Hloubka na čele určují směr obrábění. O směru obrábění se rozhoduje v tomto pořadí:
1. Hloubka závitu
2. Hloubka zahloubení
3. Čelní hloubka

Přiřadíte-li některému parametru hloubky hodnotu “0”, pak TNC tuto pracovní operaci neprovede.

Chcete-li zahlubovat na čelní straně, pak definujte parametr Hloubka zahloubení hodnotou “0”.

Hloubku závitu programujte nejméně o jednu třetinu krát stoupání závitu menší než hloubku zahloubení.

Pozor nebezpečí kolize!

Bitem 2 strojního parametru 7441 nastavíte, zda má TNC při zadání kladné hloubky vydat chybové hlášení (bit 2=1) nebo ne (bit 2=0).

Uvědomte si, že TNC při **zadání kladné hloubky** výpočet předpolohování invertuje. Nástroj tedy jede v ose nástroje rychloposuvem na bezpečnou vzdálenost **pod** povrchem obrobku!

Bitem 0 strojního parametru 7441 nastavíte, zda má TNC vydat chybové hlášení (bit 0=0) nebo ne (bit 0=1) pokud vřeteno při vyvolání cyklu neběží. Tato funkce musí být také přizpůsobena vaším výrobcem stroje.

Parametry cyklu

- **Požadovaný průměr** Q335: Průměr závitu. Rozsah zadávání 0 až 99 999,9999
- **Stoupání závitu** Q239: stoupání vytvářeného závitu. Znaménko definuje pravý nebo levý závit:
  + = pravý závit
  – = levý závit
  Rozsah zadávání -99,9999 až 99,9999
- **Hloubka závitu** Q201 (inkrementálně): Vzdálenost mezi povrchem obrobku a dnem závitu. Rozsah zadávání -99999,9999 až 99 999,9999
- **Hloubka zahloubení** Q356: (inkrementálně): Vzdálenost mezi povrchem nástroje a špičkou nástroje. Rozsah zadávání -99999,9999 až 99 999,9999
- **Posuv pro předpolohování** Q253: Pojezdová rychlost nástroje při zanořování do obrobku, popř. při vyjíždění z obrobku v mm/min. Rozsah zadávání 0 až 99 999,999; alternativně **FMAX**, **FAUTO**, **PREDEF**
- **Druh frézování** Q351: Druh obrábění frézováním při M3
  +1 = sousledné frézování
  –1 = nesousledné frézování
  alternativně **PREDEF**
- **Bezpečná vzdálenost** Q200 (inkrementálně): Vzdálenost mezi hrotem nástroje a povrchem obrobku. Rozsah zadávání 0 až 99 999,9999; alternativně **PREDEF**
- **Boční bezpečná vzdálenost** Q357 (inkrementálně): Vzdálenost mezi břitem nástroje a stěnou díry. Rozsah zadávání 0 až 99 999,9999
- **Hloubka na čelní straně** Q358 (inkrementálně): vzdálenost mezi povrchem obrobku a špičkou nástroje při čelním zahlubování. Rozsah zadávání -99999,9999 až 99 999,9999
- **Přesazení pro zahloubení z čelní strany** Q359 (inkrementálně): vzdálenost, o níž TNC přesadí střed nástroje ze středu díry Rozsah zadávání 0 až 99 999,9999

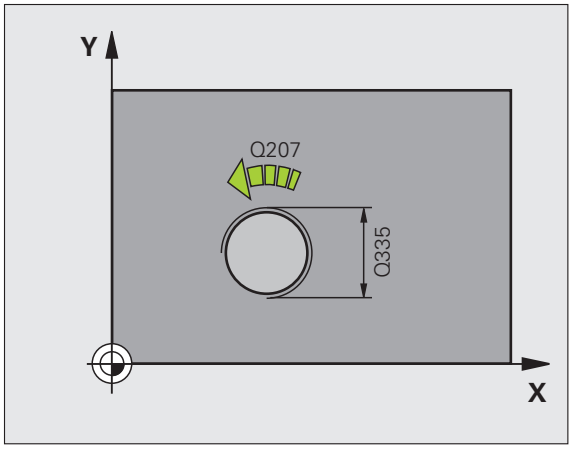

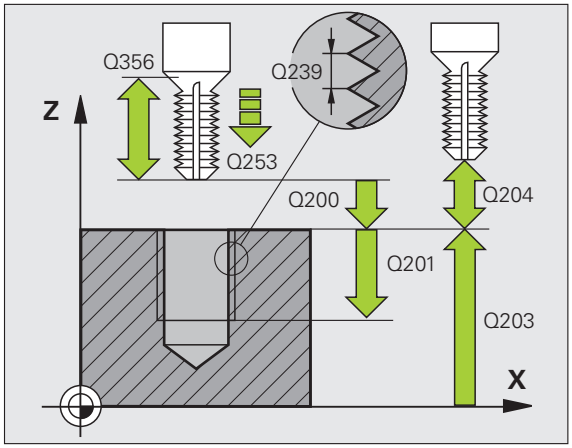

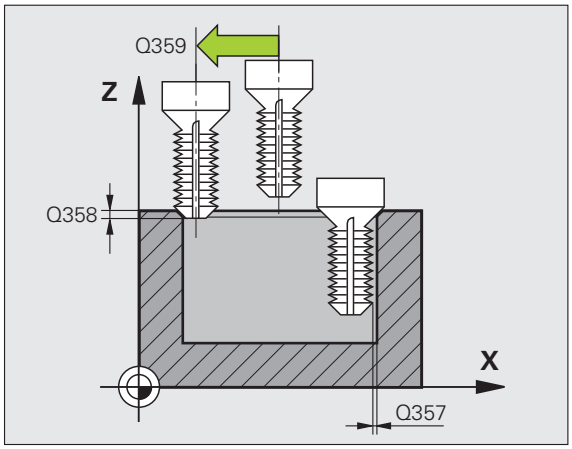

- **Souřadnice povrchu obrobku** Q203 (absolutně): Souřadnice povrchu obrobku. Rozsah zadávání -99 999,9999 až 99 999,9999
- **2. Bezpečná vzdálenost** Q204 (inkrementálně): Souřadnice osy vřetena, ve které nemůže dojít ke kolizi mezi nástrojem a obrobkem (upínadly). Rozsah zadávání 0 až 99 999,9999; alternativně **PREDEF**
- **Posuv zahloubení** Q254: Pojezdová rychlost nástroje při zahlubování v mm/min. Rozsah zadávání 0 až 99 999,999 alternativně **FAUTO**, **FU**
- **Posuv frézování** Q207: Pojezdová rychlost nástroje při frézování v mm/min. Rozsah zadávání 0 až 99999,9999; alternativně **FAUTO**
- **Posuv najíždění** Q512: Pojezdová rychlost nástroje při najíždění do závitu v mm/min. Rozsah zadávání 0 až 99 999,999; alternativně **FAUTO**

Příklad: NC-bloky

```
25 CYCL DEF 263 FRÉZOVÁNÍ ZÁVITU SE
ZAHLOUBENÍM
      Q335=10   ;CÍLOVÝ PRŮ MĚR
      Q239=+1,5 ;STOUPÁNÍ
      Q201=-16  ;HLOUBKA ZÁVITU
      Q356=-20  ;HLOUBKA ZAHLOUBENÍ
      Q253=750  ;POSUV PŘEDPOLOHOVÁNÍ
      Q351=+1   ;DRUH FRÉZOVÁNÍ
      Q200=2    ;BEZPEČNÁ VZDÁLENOST
      Q357=0,2  ;BOČNÍ BEZPEČNÁ
                 VZDÁLENOST
      Q358=+0   ;HLOUBKA Z ČELNÍ STRANY
      Q359=+0   ;PŘESAZENÍ NA ČELE
      Q203=+30  ;SOUŘADNICE POVRCHU
      Q204=50   ;2. BEZPEČNÁ VZDÁLENOST
      Q254=150  ;POSUV ZAHLUBOVÁNÍ
      Q207=500  ;POSUV FRÉZOVÁNÍ
      Q512=50   ;POSUV NAJÍŽDĚNÍ
```

4.8 VRTACÍ FRÉZOVÁNÍ ZÁVITŮ (cyklus 264, DIN/ISO: G264)

Provádění cyklu

1 TNC napolohuje nástroj v ose vřetena rychloposuvem **FMAX** do zadané bezpečné vzdálenosti nad povrchem obrobku

Vrtání

2 Nástroj vrtá zadaným posuvem přísuvu do hloubky až do první hloubky přísuvu

3 Je-li zadáno přerušení třísky, odjede TNC nástrojem zpět o zadanou hodnotu zpětného pohybu. Pracujete-li bez přerušení třísky, pak odjede TNC nástrojem rychloposuvem zpět na bezpečnou vzdálenost a pak opět rychloposuvem **FMAX** na zadanou představnou vzdálenost nad první přísuv do hloubky

4 Potom nástroj vrtá posuvem o další hloubku přísuvu.

5 TNC opakuje tento postup (2-4), až se dosáhne hloubky díry

Čelní zahlubování

6 Nástroj jede polohovacím posuvem na hloubku čelního zahloubení

7 TNC napolohuje nástroj nekorigovaně ze středu půlkruhem na čelní přesazení a provede kruhový pohyb posuvem pro zahloubení

8 Potom TNC přejede nástrojem opět půlkruhem do středu díry

Frézování závitů

9 Nástroj jede programovaným posuvem pro předpolohování do roviny startu pro závit, která vyplývá ze znaménka stoupání závitu a druhu frézování

10 Pak najede nástroj tangenciálně šroubovitým pohybem na průměr závitu a vyfrézuje šroubovitým pohybem o 360° závit

11 Potom odjede nástroj tangenciálně od obrysu zpět do počátečního bodu v rovině obrábění

12 Na konci cyklu odjede TNC nástrojem rychloposuvem na bezpečnou vzdálenost nebo, pokud je to zadáno, na 2. bezpečnou vzdálenost

Při programování dbejte na tyto body!

Naprogramujte polohovací blok do počátečního bodu (střed díry) v rovině obrábění s korekcí poloměru **R0**.

Znaménka parametrů cyklů Hloubka závitu, Hloubka zahloubení respektive Hloubka na čele určují směr obrábění. O směru obrábění se rozhoduje v tomto pořadí:
1. Hloubka závitu
2. Hloubka díry
3. Čelní hloubka

Přiřadíte-li některému parametru hloubky hodnotu “0”, pak TNC tuto pracovní operaci neprovede.

Hloubku závitu programujte nejméně o jednu třetinu krát stoupání závitu menší než hloubku díry.

Pozor nebezpečí kolize!

Bitem 2 strojního parametru 7441 nastavíte, zda má TNC při zadání kladné hloubky vydat chybové hlášení (bit 2=1) nebo ne (bit 2=0).

Uvědomte si, že TNC při **zadání kladné hloubky** výpočet předpolohování invertuje. Nástroj tedy jede v ose nástroje rychloposuvem na bezpečnou vzdálenost **pod** povrchem obrobku!

Bitem 0 strojního parametru 7441 nastavíte, zda má TNC vydat chybové hlášení (bit 0=0) nebo ne (bit 0=1) pokud vřeteno při vyvolání cyklu neběží. Tato funkce musí být také přizpůsobena vaším výrobcem stroje.

Parametry cyklu

- **Požadovaný průměr** Q335: Průměr závitu. Rozsah zadávání 0 až 99 999,9999
- **Stoupání závitu** Q239: stoupání vytvářeného závitu. Znaménko definuje pravý nebo levý závit:
  + = pravý závit
  – = levý závit
  Rozsah zadávání -99,9999 až 99,9999
- **Hloubka závitu** Q201 (inkrementálně): Vzdálenost mezi povrchem obrobku a dnem závitu. Rozsah zadávání -99999,9999 až 99 999,9999
- **Hloubka díry** Q356: (inkrementálně): Vzdálenost mezi povrchem nástroje a dnem díry. Rozsah zadávání -99999,9999 až 99 999,9999
- **Posuv pro předpolohování** Q253: Pojezdová rychlost nástroje při zanořování do obrobku, popř. při vyjíždění z obrobku v mm/min. Rozsah zadávání 0 až 99 999,999; alternativně **FMAX**, **FAUTO**, **PREDEF**
- **Druh frézování** Q351: Druh obrábění frézováním při M3
  +1 = sousledné frézování
  –1 = nesousledné frézování
  alternativně **PREDEF**
- **Hloubka přísuvu** Q202 (inkrementálně): Rozměr, o který je nástroj pokaždé přisunut. Hloubka nemusí být násobkem hloubky přísuvu. Rozsah zadávání: 0 až 99 999,9999 TNC najede na hloubku v jediné operaci, jestliže:
  - hloubka přísuvu a konečná hloubka jsou stejné;
  - hloubka přísuvu je větší než konečná hloubka.
- **Představná vzdálenost nahoře** Q258 (inkrementálně): Bezpečná vzdálenost pro polohování rychloposuvem, pokud TNC jede nástrojem po vyjetí z díry opět na aktuální hloubku přísuvu. Rozsah zadávání 0 až 99 999,9999
- **Hloubka vrtání k odlomení třísky** Q257 (inkrementálně): Potom TNC provede odlomení třísky. Bez odlamování třísky, zadáte-li “0”. Rozsah zadávání 0 až 99 999,9999; alternativně **PREDEF**
- **Zpětný chod při odlomení třísky** Q256 (inkrementálně): Hodnota zpětného pohybu nástroje při odlomení třísky. Rozsah zadávání 0,1000 až 99999,9999

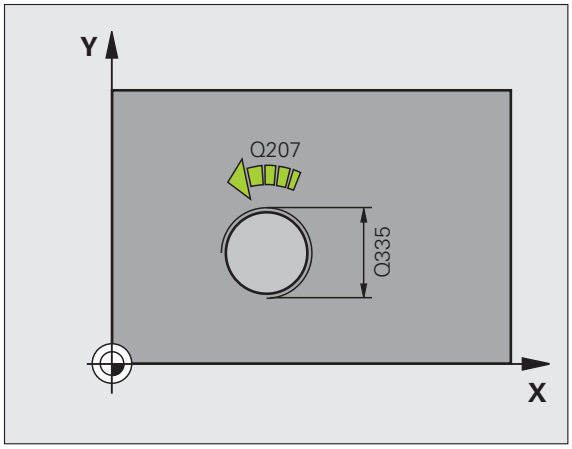

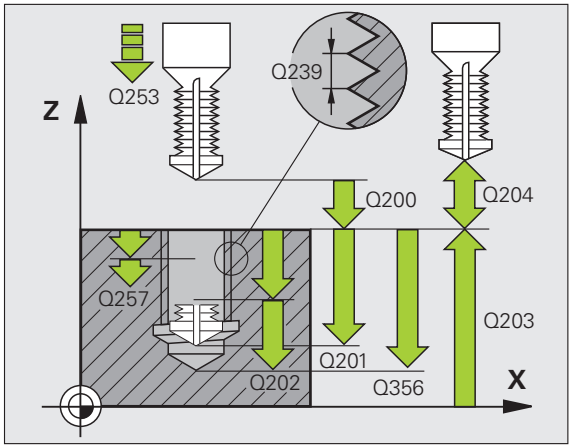

- **Hloubka na čelní straně** Q358 (inkrementálně): vzdálenost mezi povrchem obrobku a špičkou nástroje při čelním zahlubování. Rozsah zadávání -99999,9999 až 99 999,9999
- **Přesazení pro zahloubení z čelní strany** Q359 (inkrementálně): vzdálenost, o níž TNC přesadí střed nástroje ze středu díry Rozsah zadávání 0 až 99 999,9999
- **Bezpečná vzdálenost** Q200 (inkrementálně): Vzdálenost mezi hrotem nástroje a povrchem obrobku. Rozsah zadávání 0 až 99 999,9999; alternativně **PREDEF**
- **Souřadnice povrchu obrobku** Q203 (absolutně): Souřadnice povrchu obrobku. Rozsah zadávání -99 999,9999 až 99 999,9999
- **2. Bezpečná vzdálenost** Q204 (inkrementálně): Souřadnice osy vřetena, ve které nemůže dojít ke kolizi mezi nástrojem a obrobkem (upínadly). Rozsah zadávání 0 až 99 999,9999; alternativně **PREDEF**
- **Posuv přísuvu do hloubky** Q206: Pojezdová rychlost nástroje při vrtání v mm/min. Rozsah zadávání 0 až 99 999,999 alternativně **FAUTO**, **FU**
- **Posuv frézování** Q207: Pojezdová rychlost nástroje při frézování v mm/min. Rozsah zadávání 0 až 99999,9999; alternativně **FAUTO**
- **Posuv najíždění** Q512: Pojezdová rychlost nástroje při najíždění do závitu v mm/min. Rozsah zadávání 0 až 99 999,999; alternativně **FAUTO**

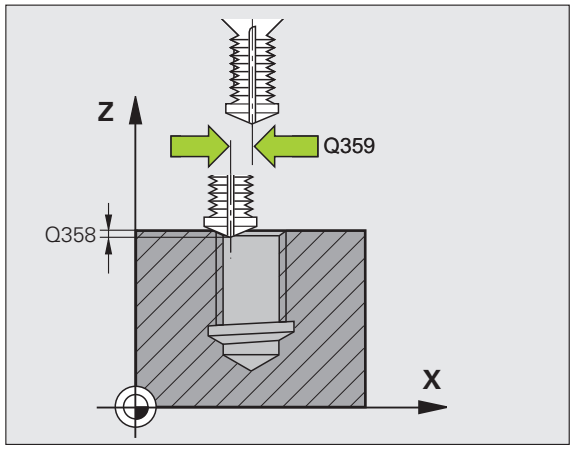

Příklad: NC-bloky

```
25 CYCL DEF 264 VRTACÍ FRÉZOVÁNÍ
ZÁVITŮ
      Q335=10   ;CÍLOVÝ PRŮ MĚR
      Q239=+1,5;STOUPÁNÍ
      Q201=-16  ;HLOUBKA ZÁVITU
      Q356=-20  ;HLOUBKA VRTÁNÍ
      Q253=750  ;POSUV PŘEDPOLOHOVÁNÍ
      Q351=+1   ;DRUH FRÉZOVÁNÍ
      Q202=5    ;HLOUBKA PŘÍSUVU
      Q258=0,2  ;PŘEDSTAVNÁ VZDÁLENOST
      Q257=5    ;HLOUBKA ODLOMENÍ
                 TŘÍSKY
      Q256=0,2  ;ZPĚT PŘI PŘERUŠENÍ
                 TŘÍSKY
      Q358=+0   ;HLOUBKA Z ČELNÍ STRANY
      Q359=+0   ;PŘESAZENÍ NA ČELE
      Q200=2    ;BEZPEČNÁ VZDÁLENOST
      Q203=+30  ;SOUŘADNICE POVRCHU
      Q204=50   ;2. BEZPEČNÁ VZDÁLENOST
      Q206=150  ;POSUV PŘÍSUVU DO
                 HLOUBKY
      Q207=500  ;POSUV FRÉZOVÁNÍ
      Q512=50   ;POSUV NAJÍŽDĚNÍ
```

4.9 VRTACÍ FRÉZOVÁNÍ ZÁVITŮ HELIX (cyklus 265, DIN/ISO: G265)

Provádění cyklu

1 TNC napolohuje nástroj v ose vřetena rychloposuvem **FMAX** do zadané bezpečné vzdálenosti nad povrchem obrobku

Čelní zahlubování

2 Při zahlubování před obrobením závitu jede nástroj zahlubovacím posuvem na hloubku čelního zahloubení. Při zahlubování po obrobení závitu jede TNC nástrojem na hloubku zahloubení polohovacím posuvem.

3 TNC napolohuje nástroj nekorigovaně ze středu půlkruhem na čelní přesazení a provede kruhový pohyb posuvem pro zahloubení

4 Potom TNC přejede nástrojem opět půlkruhem do středu díry

Frézování závitů

5 TNC jede nástrojem programovaným polohovacím posuvem do počáteční roviny pro závit

6 Potom najede nástroj tangenciálně šroubovitým pohybem na jmenovitý průměr závitu

7 TNC pojíždí nástrojem po kontinuální šroubovici směrem dolů, až se dosáhne hloubky závitu

8 Potom odjede nástroj tangenciálně od obrysu zpět do počátečního bodu v rovině obrábění

9 Na konci cyklu odjede TNC nástrojem rychloposuvem na bezpečnou vzdálenost nebo, pokud je to zadáno, na 2. bezpečnou vzdálenost

Při programování dbejte na tyto body!

Naprogramujte polohovací blok do počátečního bodu (střed díry) v rovině obrábění s korekcí poloměru **R0**.

Znaménka parametrů cyklu Hloubka závitu nebo Hloubka na čele určují směr obrábění. O směru obrábění se rozhoduje v tomto pořadí:
1. Hloubka závitu
2. Čelní hloubka

Přiřadíte-li některému parametru hloubky hodnotu “0”, pak TNC tuto pracovní operaci neprovede.

Změníte-li hloubku závitu, změní TNC automaticky výchozí bod pro šroubovicový pohyb.

Druh frézování (sousledně/nesousledně) je určen závitem (levý/pravý) a směrem rotace nástroje, protože směr obrábění je možný pouze od povrchu obrobku dovnitř.

Pozor nebezpečí kolize!

Bitem 2 strojního parametru 7441 nastavíte, zda má TNC při zadání kladné hloubky vydat chybové hlášení (bit 2=1) nebo ne (bit 2=0).

Uvědomte si, že TNC při **zadání kladné hloubky** výpočet předpolohování invertuje. Nástroj tedy jede v ose nástroje rychloposuvem na bezpečnou vzdálenost **pod** povrchem obrobku!

Bitem 0 strojního parametru 7441 nastavíte, zda má TNC vydat chybové hlášení (bit 0=0) nebo ne (bit 0=1) pokud vřeteno při vyvolání cyklu neběží. Tato funkce musí být také přizpůsobena vaším výrobcem stroje.

Parametry cyklu

- **Požadovaný průměr** Q335: Průměr závitu. Rozsah zadávání 0 až 99 999,9999
- **Stoupání závitu** Q239: stoupání vytvářeného závitu. Znaménko definuje pravý nebo levý závit:
  + = pravý závit
  – = levý závit
  Rozsah zadávání -99,9999 až 99,9999
- **Hloubka závitu** Q201 (inkrementálně): Vzdálenost mezi povrchem obrobku a dnem závitu. Rozsah zadávání -99999,9999 až 99 999,9999
- **Posuv pro předpolohování** Q253: Pojezdová rychlost nástroje při zanořování do obrobku, popř. při vyjíždění z obrobku v mm/min. Rozsah zadávání 0 až 99 999,999; alternativně **FMAX**, **FAUTO**, **PREDEF**
- **Hloubka na čelní straně** Q358 (inkrementálně): vzdálenost mezi povrchem obrobku a špičkou nástroje při čelním zahlubování. Rozsah zadávání -99999,9999 až 99 999,9999
- **Přesazení pro zahloubení z čelní strany** Q359 (inkrementálně): vzdálenost, o níž TNC přesadí střed nástroje ze středu díry Rozsah zadávání 0 až 99 999,9999
- **Zahlubování** Q360: provedení zkosení
  0 = před obrobením závitu
  1 = po obrobení závitu
- **Bezpečná vzdálenost** Q200 (inkrementálně): Vzdálenost mezi hrotem nástroje a povrchem obrobku. Rozsah zadávání 0 až 99 999,9999; alternativně **PREDEF**

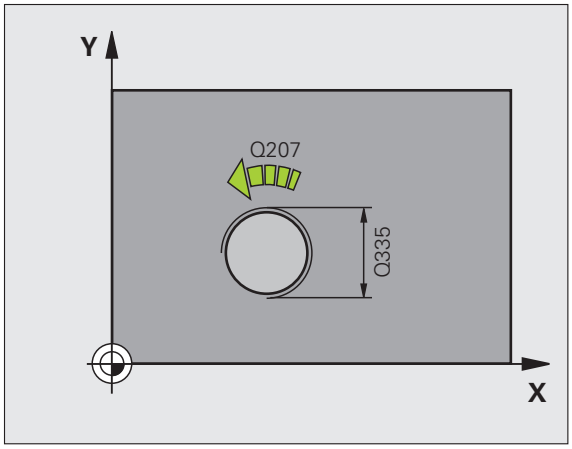

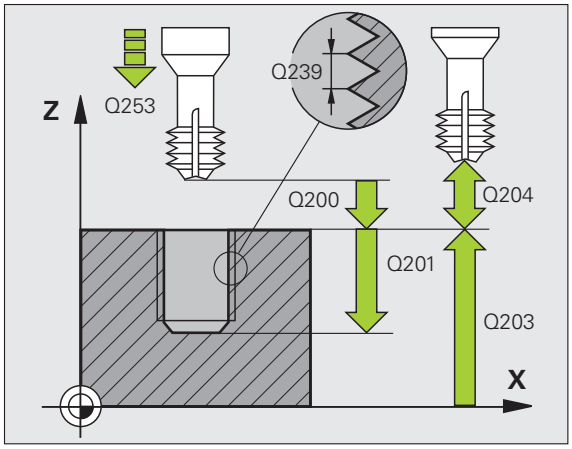

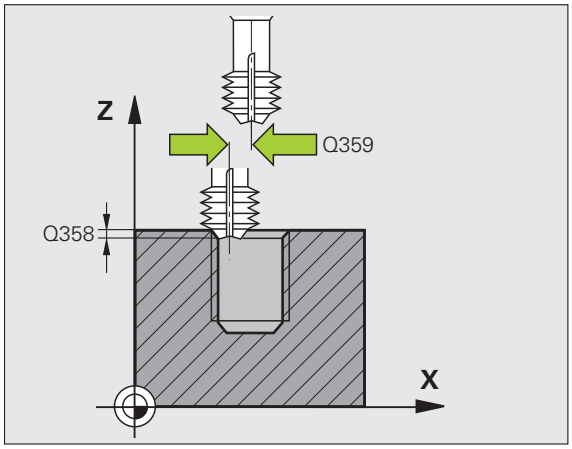

- **Souřadnice povrchu obrobku** Q203 (absolutně): Souřadnice povrchu obrobku. Rozsah zadávání -99 999,9999 až 99 999,9999
- **2. Bezpečná vzdálenost** Q204 (inkrementálně): Souřadnice osy vřetena, ve které nemůže dojít ke kolizi mezi nástrojem a obrobkem (upínadly). Rozsah zadávání 0 až 99 999,9999; alternativně **PREDEF**
- **Posuv zahloubení** Q254: Pojezdová rychlost nástroje při zahlubování v mm/min. Rozsah zadávání 0 až 99 999,999 alternativně **FAUTO**, **FU**
- **Posuv frézování** Q207: Pojezdová rychlost nástroje při frézování v mm/min. Rozsah zadávání 0 až 99 999,999; alternativně **FAUTO**

Příklad: NC-bloky

```
25 CYCL DEF 265 VRTACÍ FRÉZOVÁNÍ
ZÁVITU HELIX
    Q335=10   ;CÍLOVÝ PRŮ MĚR
    Q239=+1,5 ;STOUPÁNÍ
    Q201=-16  ;HLOUBKA ZÁVITU
    Q253=750  ;POSUV PŘEDPOLOHOVÁNÍ
    Q358=+0   ;HLOUBKA NA ČELE
    Q359=+0   ;PŘESAZENÍ NA ČELE
    Q360=0    ;ZAHLUBOVÁNÍ
    Q200=2    ;BEZPEČNÁ VZDÁLENOST
    Q203=+30  ;SOUŘADNICE POVRCHU
    Q204=50   ;2. BEZPEČNÁ VZDÁLENOST
    Q254=150  ;POSUV ZAHLUBOVÁNÍ
    Q207=500  ;POSUV FRÉZOVÁNÍ
```

4.10 FRÉZOVÁNÍ VNĚJŠÍHO ZÁVITU (cyklus 267, DIN/ISO: G267)

Provádění cyklu

1 TNC napolohuje nástroj v ose vřetena rychloposuvem **FMAX** do zadané bezpečné vzdálenosti nad povrchem obrobku

Čelní zahlubování

2 TNC najede na počáteční bod pro čelní zahloubení ze středu čepu po hlavní ose roviny obrábění. Poloha počátečního bodu startu z poloměru závitu, poloměru nástroje a stoupání.

3 Nástroj jede polohovacím posuvem na hloubku čelního zahloubení

4 TNC napolohuje nástroj nekorigovaně ze středu půlkruhem na čelní přesazení a provede kruhový pohyb posuvem pro zahloubení

5 Potom TNC přejede nástrojem opět půlkruhem do počátečního bodu

Frézování závitů

6 TNC napolohuje nástroj do počátečního bodu, pokud předtím nebylo provedeno čelní zahloubení. Počáteční bod frézování závitu = počáteční bod čelního zahloubení.

7 Nástroj jede programovaným posuvem pro předpolohování do roviny startu, která vyplývá ze znaménka stoupání závitu, druhu frézování a počtu dalších chodů pro přesazování

8 Potom najede nástroj tangenciálně šroubovitým pohybem na jmenovitý průměr závitu

9 V závislosti na parametru postupného přesazování frézuje nástroj závit jedním, několika přesazenými nebo jedním kontinuálním pohybem po šroubovici

10 Potom odjede nástroj tangenciálně od obrysu zpět do počátečního bodu v rovině obrábění

11 Na konci cyklu odjede TNC nástrojem rychloposuvem na bezpečnou vzdálenost nebo, pokud je to zadáno, na 2. bezpečnou vzdálenost

Při programování dbejte na tyto body!

Naprogramovat polohovací blok do počátečního bodu (střed čepu) v rovině obrábění s korekcí poloměru **R0**.

Potřebné přesazení pro zahloubení z čelní strany se musí zjistit předem. Musíte zadávat hodnotu od středu čepu až ke středu nástroje (nekorigovanou hodnotu).

Znaménka parametrů cyklů Hloubka závitu, případně hloubka na čelní straně určují směr obrábění. O směru obrábění se rozhoduje v tomto pořadí:
1. Hloubka závitu
2. Čelní hloubka

Přiřadíte-li některému parametru hloubky hodnotu “0”, pak TNC tuto pracovní operaci neprovede.

Znaménko parametru cyklu Hloubka závitu definuje směr obrábění.

Pozor nebezpečí kolize!

Bitem 2 strojního parametru 7441 nastavíte, zda má TNC při zadání kladné hloubky vydat chybové hlášení (bit 2=1) nebo ne (bit 2=0).

Uvědomte si, že TNC při **zadání kladné hloubky** výpočet předpolohování invertuje. Nástroj tedy jede v ose nástroje rychloposuvem na bezpečnou vzdálenost **pod** povrchem obrobku!

Uvědomte si, že TNC při změně hloubky upraví počáteční úhel tak, aby nástroj dosáhl definovanou hloubku v pozici vřetena 0°. V takových případech může vést dořezávání závitu k druhému chodu.

Bitem 0 strojního parametru 7441 nastavíte, zda má TNC vydat chybové hlášení (bit 0=0) nebo ne (bit 0=1) pokud vřeteno při vyvolání cyklu neběží. Tato funkce musí být také přizpůsobena vaším výrobcem stroje.

Parametry cyklu

- **Požadovaný průměr** Q335: Průměr závitu. Rozsah zadávání 0 až 99 999,9999
- **Stoupání závitu** Q239: stoupání vytvářeného závitu. Znaménko definuje pravý nebo levý závit:
  += pravý závit
  – = levý závit
  Rozsah zadávání -99,9999 až 99,9999
- **Hloubka závitu** Q201 (inkrementálně): Vzdálenost mezi povrchem obrobku a dnem závitu.
- **Přesazení** Počet chodů závitu, o něž se má nástroj přesadit.
  0 = jedna šroubovice na hloubku závitu
  1 = kontinuální šroubovice po celkové délce závitu
  >1 = několik šroubovicových drah s najížděním a odjížděním, mezi nimiž TNC přesazuje nástroj o Q355 krát stoupání. Rozsah zadávání 0 až 99999
- **Posuv pro předpolohování** Q253: Pojezdová rychlost nástroje při zanořování do obrobku, popř. při vyjíždění z obrobku v mm/min. Rozsah zadávání 0 až 99 999,999; alternativně **FMAX**, **FAUTO**, **PREDEF**
- **Druh frézování** Q351: Druh obrábění frézováním při M3
  +1 = sousledné frézování
  –1 = nesousledné frézování
  alternativně **PREDEF**

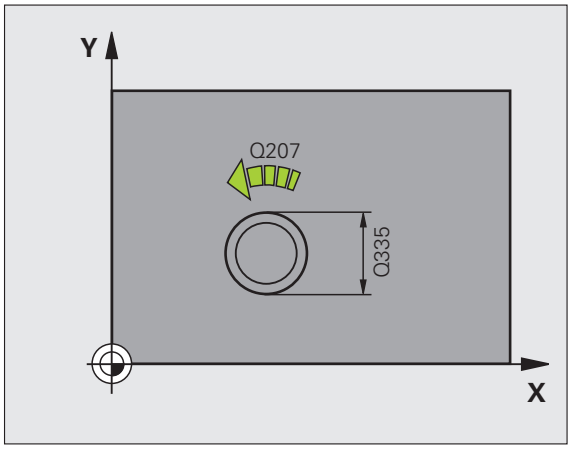

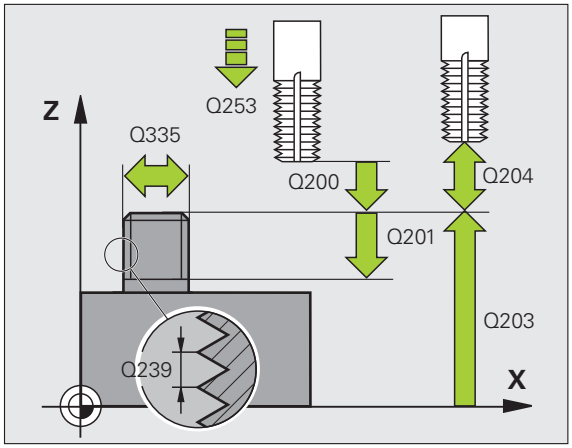

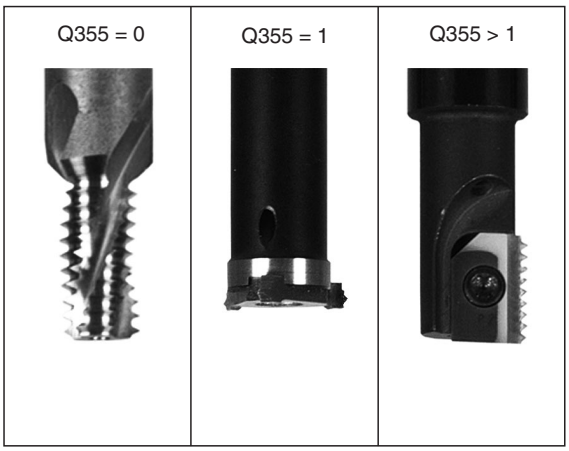

- **Bezpečná vzdálenost** Q200 (inkrementálně): Vzdálenost mezi hrotem nástroje a povrchem obrobku. Rozsah zadávání 0 až 99 999,9999; alternativně **PREDEF**
- **Hloubka na čelní straně** Q358 (inkrementálně): vzdálenost mezi povrchem obrobku a špičkou nástroje při čelním zahlubování. Rozsah zadávání -99999,9999 až 99 999,9999
- **Přesazení pro zahloubení z čelní strany** Q359 (inkrementálně): vzdálenost, o níž TNC přesadí střed nástroje ze středu čepu Rozsah zadávání 0 až 99 999,9999
- **Souřadnice povrchu obrobku** Q203 (absolutně): Souřadnice povrchu obrobku. Rozsah zadávání -99 999,9999 až 99 999,9999
- **2. Bezpečná vzdálenost** Q204 (inkrementálně): Souřadnice osy vřetena, ve které nemůže dojít ke kolizi mezi nástrojem a obrobkem (upínadly). Rozsah zadávání 0 až 99 999,9999; alternativně **PREDEF**
- **Posuv zahloubení** Q254: Pojezdová rychlost nástroje při zahlubování v mm/min. Rozsah zadávání 0 až 99 999,999 alternativně **FAUTO**, **FU**
- **Posuv frézování** Q207: Pojezdová rychlost nástroje při frézování v mm/min. Rozsah zadávání 0 až 99 999,999; alternativně **FAUTO**
- **Posuv najíždění** Q512: Pojezdová rychlost nástroje při najíždění do závitu v mm/min. Rozsah zadávání 0 až 99 999,999; alternativně **FAUTO**

Příklad: NC-bloky

```
25 CYCL DEF 267 FRÉZOVÁNÍ VNĚJŠÍHO
ZÁVITU
    Q335=10   ;CÍLOVÝ PRŮ MĚR
    Q239=+1,5 ;STOUPÁNÍ
    Q201=-20  ;HLOUBKA ZÁVITU
    Q355=0    ;PŘESAZOVÁNÍ
    Q253=750  ;POSUV PŘEDPOLOHOVÁNÍ
    Q351=+1   ;DRUH FRÉZOVÁNÍ
    Q200=2    ;BEZPEČNÁ VZDÁLENOST
    Q358=+0   ;HLOUBKA Z ČELNÍ STRANY
    Q359=+0   ;PŘESAZENÍ NA ČELE
    Q203=+30  ;SOUŘADNICE POVRCHU
    Q204=50   ;2. BEZPEČNÁ VZDÁLENOST
    Q254=150  ;POSUV ZAHLUBOVÁNÍ
    Q207=500  ;POSUV FRÉZOVÁNÍ
    Q512=50   ;POSUV NAJÍŽDĚNÍ
```

4.11 Příklady programů

Příklad: Řezání vnitřního závitu

Souřadnice vrtání jsou uloženy v tabulce bodů TAB1.PNT a TNC je vyvolává pomocí **CYCL CALL PAT**.

Poloměry nástrojů jsou zvoleny tak, aby byly ve zkušební grafice vidět všechny pracovní operace.

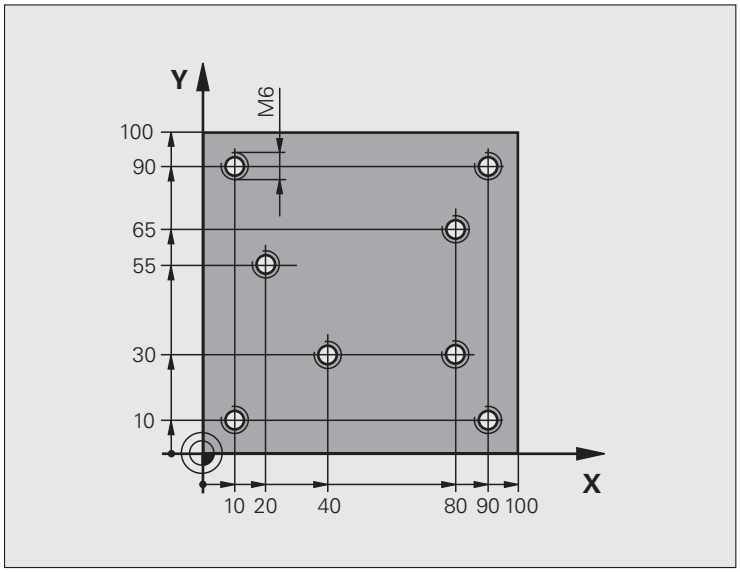

Průběh programu

- Středění
- Vrtání
- Řezání závitu v otvoru

0 BEGIN PGM 1 MM	
1 BLK FORM 0.1 Z X+0 Y+0 Z-20	Definice neobrobeného polotovaru
2 BLK FORM 0.2 X+100 Y+100 Y+0	
3 TOOL DEF 1 L+0 R+4	Definice nástroje – středicí navrtávák
4 TOOL DEF 2 L+0 2.4	Definice nástroje – vrták
5 TOOL DEF 3 L+0 R+3	Definice nástroje - závitník
6 TOOL CALL 1 Z S5000	Vyvolání nástroje – středicí navrtávák
7 L Z+10 R0 F5000	Přejetí nástrojem do bezpečné výšky (F naprogramujte s hodnotou), TNC polohuje po každém cyklu do bezpečné výšky.
8 SEL PATTERN "TAB1"	Definování tabulky bodů
9 CYCL DEF 200 VRTAT	Definice cyklu navrtání středicích důlků
Q200=2 ;BEZPEČNÁ VZDÁLENOST	
Q201=-2 ;HLOUBKA	
Q206=150 ;PŘÍSUV F DO HLOUBKY	
Q202=2 ;HLOUBKA PŘÍSUVU	
Q210=0 ;ODJETÍ – ČAS NAHOŘE	
Q203=+0 ;SOUŘADNICE POVRCHU	Nutné zadat „0“, účinkuje z tabulky bodů

Q204=0 ;2. BEZPEČNÁ VZDÁLENOST	Nutné zadat „0“, účinkuje z tabulky bodů
Q211=0.2 ;ČASOVÁ PRODLEVA DOLE	
Q395=0 ;VZTAŽNÁ HLOUBKA	
10 CYCL CALL PAT F5000 M3	Vyvolání cyklu ve spojení s tabulkou bodů TAB1.PNT, posuv mezi body: 5000 mm/min
11 L Z+100 R0 FMAX M6	Vyjetí nástroje, výměna nástroje
12 TOOL CALL 2 Z S5000	Vyvolání nástroje – vrták
13 L Z+10 R0 F5000	Odjetí nástroje do bezpečné výšky (F naprogramujte s hodnotou)
14 CYCL DEF 200 VRTAT	Definice cyklu vrtání
Q200=2 ;BEZPEČNÁ VZDÁLENOST	
Q201=-25 ;HLOUBKA	
Q206=150 ;POSUV PŘÍSUVU NA HLOUBKU	
Q202=5 ;HLOUBKA PŘÍSUVU	
Q210=0 ;ČASOVÁ PRODLEVA NAHOŘE	
Q203=+0 ;SOUŘADNICE POVRCHU	Nutné zadat „0“, účinkuje z tabulky bodů
Q204=0 ;2. BEZPEČNÁ VZDÁLENOST	Nutné zadat „0“, účinkuje z tabulky bodů
Q211=0.2 ;ČASOVÁ PRODLEVA DOLE	
Q395=0 ;VZTAŽNÁ HLOUBKA	
15 CYCL CALL PAT F5000 M3	Vyvolání cyklu ve spojení s tabulkou bodů TAB1.PNT
16 L Z+100 R0 FMAX M6	Vyjetí nástroje, výměna nástroje
17 TOOL CALL 3 Z S200	Vyvolání nástroje – závitník
18 L Z+50 R0 FMAX	Přejetí nástrojem do bezpečné výšky
19 CYCL DEF 206 ŘEZÁNÍ VNITŘNÍHO ZÁVITU NOVÉ	Definice cyklu – řezání vnitřních závitů
Q200=2 ;BEZPEČNÁ VZDÁLENOST	
Q201=-25 ;HLOUBKA ZÁVITU	
Q206=150 ;POSUV PŘÍSUVU NA HLOUBKU	
Q211=0 ;ČASOVÁ PRODLEVA DOLE	
Q203=+0 ;SOUŘADNICE POVRCHU	Nutné zadat „0“, účinkuje z tabulky bodů
Q204=0 ;2. BEZPEČNÁ VZDÁLENOST	Nutné zadat „0“, účinkuje z tabulky bodů
20 CYCL CALL PAT F5000 M3	Vyvolání cyklu ve spojení s tabulkou bodů TAB1.PNT
21 L Z+100 R0 FMAX M2	Odjetí nástroje, konec programu
22 END PGM 1 MM	

Tabulka bodů TAB1.PNT

```
TAB1.PNTMM
NRXYZ
0+10+10+0
1+40+30+0
2+90+10+0
3+80+30+0
4+80+65+0
5+90+90+0
6+10+90+0
7+20+55+0
[END]
```

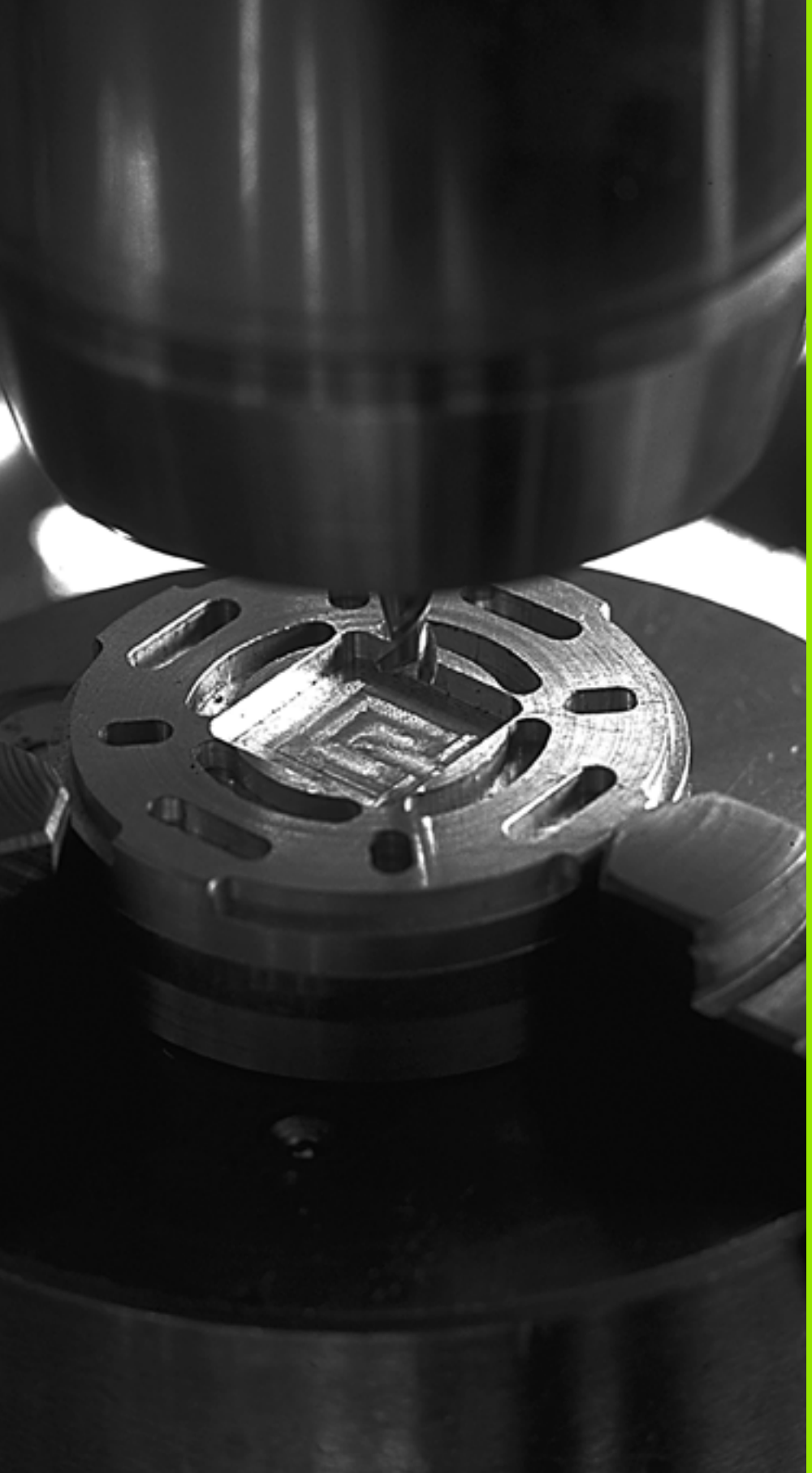

5

Obráběcí cykly: Frézování kapes / Frézování čepů/ Frézování drážek

5.1 Základy

Přehled

TNC poskytuje celkem 6 cyklů pro obrábění kapes, čepů a drážek:

Cyklus	Softtlačítko	Stránka
251 PRAVOÚHLÁ KAPSA Hrubovací/dokončovací cyklus s výběrem rozsahu obrábění a šroubovicovým zanořováním		Strana 143
252 KRUHOVÁ KAPSA Hrubovací/dokončovací cyklus s výběrem rozsahu obrábění a šroubovicovým zanořováním		Strana 148
253 FRÉZOVANÍ DRÁŽEK Hrubovací/dokončovací cyklus s výběrem rozsahu obrábění a kývavým zanořováním		Strana 152
254 KRUHOVÁ DRÁŽKA Hrubovací/dokončovací cyklus s výběrem rozsahu obrábění a kývavým zanořováním		Strana 157
256 PRAVOÚHLÝ ČEP Hrubovací/dokončovací cyklus s bočním přísuvem, je-li potřeba vícenásobný oběh		Strana 163
257 KRUHOVÝ ČEP Hrubovací/dokončovací cyklus s bočním přísuvem, je-li potřeba vícenásobný oběh		Strana 167

5.2 PRAVOÚHLÁ KAPSA (cyklus 251, DIN/ISO: G251)

Průběh cyklu

Cyklem pravoúhlé kapsy 251 můžete pravoúhlou kapsu úplně obrobit. V závislosti na parametrech cyklu jsou k dispozici tyto varianty obrábění:

- Kompletní obrobení: hrubování, dokončení dna, dokončení stěn
- Pouze hrubování
- Pouze dokončení dna a dokončení stěn
- Pouze dokončení dna
- Pouze dokončení stěn

Hrubování

1. Nástroj se ve středu kapsy zanoří do obrobku a jede na první hloubku přísuvu. Strategii zanořování definujete parametrem Q366.
2. TNC vyhrubuje kapsu zevnitř ven s přihlédnutím ke koeficientu přesahu (parametr Q370) a přídavku na dokončení (parametry Q368 a Q369).
3. Na konci hrubování odjede TNC nástrojem tangenciálně od stěny kapsy, odjede o bezpečnou vzdálenost nad aktuální hloubku přísuvu a odtud jede rychloposuvem zpět do středu kapsy.
4. Tento postup se opakuje, až se dosáhne naprogramované hloubky.

Obrábění načisto

5. Pokud jsou zadané přídavky pro obrábění načisto, tak TNC nejdříve obrobí načisto stěny kapsy, a pokud je to zadáno tak ve více přísuvech. Na stěnu kapsy se přitom najíždí tangenciálně.
6. Nakonec TNC obrobí načisto dno kapsy zevnitř směrem ven. Na dno kapsy se přitom najíždí tangenciálně.

Při programování dbejte na tyto body

Není-li tabulka nástrojů aktivní, tak musíte vždy zanořovat kolmo (Q336=0), protože nemůžete definovat žádný úhel zanoření.

Předpolohujte nástroj do počáteční polohy v rovině obrábění s korekcí poloměru **R0**. Pozor na parametr Q367 (poloha kapsy).

TNC provede cyklus v těch osách (roviny obrábění), kterými jste najeli do výchozí polohy. Například v X a Y, pokud jste programovali **CYCL CALL POS X... Y**... a v U a V, pokud jste programovali **CYCL CALL POS U... V**.

V ose nástroje napolohuje TNC nástroj automaticky. Dbejte na parametr Q204 (2. bezpečná vzdálenost).

Znaménko parametru cyklu Hloubka definuje směr obrábění. Naprogramujete-li hloubku = 0, pak TNC cyklus neprovede.

Na konci cyklu napolohuje TNC nástroj opět zpátky do výchozí polohy.

TNC přejede nástrojem na konci hrubovací operace rychloposuvem zpět do středu kapsy. Nástroj přitom stojí o bezpečnou vzdálenost nad aktuální hloubkou přísuvu. Zadejte bezpečnou vzdálenost tak, aby se nástroj nemohl při pojíždění zaklínit do odebraných třísek.

Pokud zrcadlíte cyklus 251 v jedné ose, tak TNC zrcadlí také v cyklu definovaný smysl oběhu.

Pozor nebezpečí kolize!

Bitem 2 strojního parametru 7441 nastavíte, zda má TNC při zadání kladné hloubky vydat chybové hlášení (bit 2=1) nebo ne (bit 2=0).

Uvědomte si, že TNC při **zadání kladné hloubky** výpočet předpolohování invertuje. Nástroj tedy jede v ose nástroje rychloposuvem na bezpečnou vzdálenost **pod** povrchem obrobku!

Bitem 0 strojního parametru 7441 nastavíte, zda má TNC vydat chybové hlášení (bit 0=0) nebo ne (bit 0=1) pokud vřeteno při vyvolání cyklu neběží. Tato funkce musí být také přizpůsobena vaším výrobcem stroje.

Vyvoláte-li cyklus s rozsahem obrábění 2 (pouze dokončování), tak TNC polohuje nástroj ve středu kapsy rychloposuvem do hloubky prvního přísuvu!

Parametry cyklu

- **Rozsah obrábění (0/1/2)** Q215: Definování rozsahu obrábění:
  0: hrubování a dokončování
  1: pouze hrubování
  2: pouze dokončování
  Dokončení stěn a dokončení dna se provede pouze tehdy, je-li definován příslušný přídavek na dokončení (Q368, Q369)
- **1. Délka strany** Q218 (inkrementálně): Délka kapsy rovnoběžně s hlavní osou roviny obrábění. Rozsah zadávání 0 až 99 999,9999
- **2. Délka strany** Q219 (inkrementálně): Délka kapsy rovnoběžně s vedlejší osou roviny obrábění. Rozsah zadávání 0 až 99 999,9999
- **Poloměr rohu** Q220: Poloměr rohu kapsy. Je-li zadán jako 0 nebo menší než poloměr aktivního nástroje, nastaví TNC poloměr rohu kapsy rovný poloměru nástroje. TNC v těchto případech nevydá chybové hlášení. Rozsah zadávání 0 až 99 999,9999
- **Přídavek na dokončení stěny** Q368 (inkrementálně): Přídavek na dokončení v rovině obrábění. Rozsah zadávání 0 až 99 999,9999
- **Natočení** Q224 (absolutně): úhel, o který se celá kapsa natočí Střed natočení leží v té poloze, v níž stojí nástroj při vyvolání cyklu. Rozsah zadávání -360,0000 až 360,0000
- **Poloha kapsy** Q367: poloha kapsy vztažená k poloze nástroje při vyvolání cyklu:
  0: poloha nástroje = střed kapsy
  1: poloha nástroje = levý dolní roh
  2: poloha nástroje = pravý dolní roh
  3: poloha nástroje = pravý horní roh
  4: poloha nástroje = levý horní roh
- **Posuv frézování** Q207: Pojezdová rychlost nástroje při frézování v mm/min. Rozsah zadávání 0 až 99999,999; alternativně **FAUTO**, **FU**, **FZ**
- **Druh frézování** Q351: Druh obrábění frézováním při M3:
  +1 = sousledné frézování
  –1 = nesousledné frézování
  +0 = sousledné frézování, při aktivním zrcadlení ale zachovává TNC frézování v sousledném směru alternativně **PREDEF**

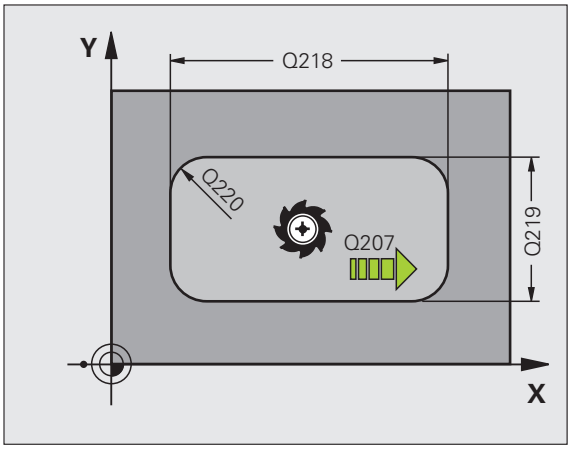

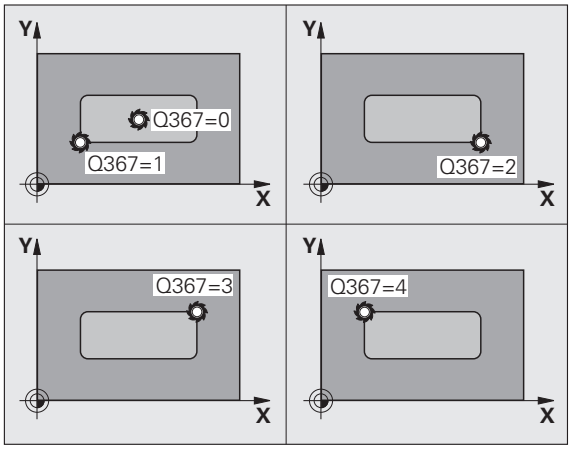

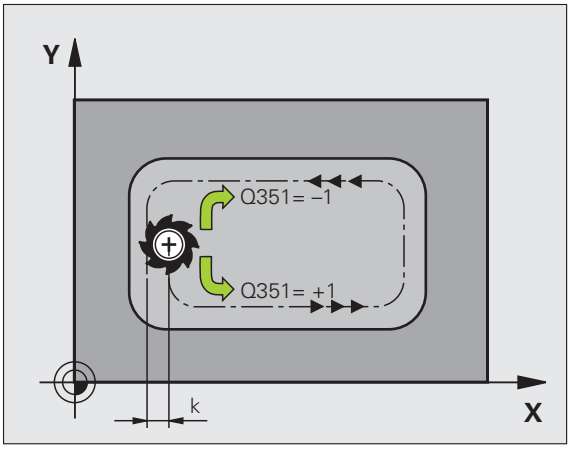

- **Hloubka** Q201 (inkrementálně): Vzdálenost mezi povrchem obrobku a dnem kapsy. Rozsah zadávání -99 999,9999 až 99 999,9999
- **Hloubka přísuvu**Q202 (inkrementálně): Rozměr, o který je nástroj pokaždé přisunut; zadejte hodnotu větší než 0 . Rozsah zadávání 0 až 99 999,9999
- **Přídavek na dokončení dna**Q368 (inkrementálně): Přídavek na dokončení dna. Rozsah zadávání 0 až 99 999,9999
- **Posuv přísuvu na hloubku** Q206: Pojezdová rychlost nástroje při pojezdu do hloubky v mm/min. Rozsah zadávání 0 až 99999,999; alternativně **FAUTO**, **FU**, **FZ**
- **Přísuv při dokončování** Q338 (inkrementálně): rozměr, o který se nástroj v ose vřetena přisune při dokončování. Q338=0: dokončení jedním přísuvem. Rozsah zadávání 0 až 99 999,9999
- **Bezpečná vzdálenost** Q200 (inkrementálně): Vzdálenost mezi čelem nástroje a povrchem obrobku. Rozsah zadávání 0 až 99 999,9999; alternativně **PREDEF**
- **Souřadnice povrchu obrobku** Q203 (absolutně): Absolutní souřadnice povrchu obrobku. Rozsah zadávání -99999,9999 až 99 999,9999
- **2. Bezpečná vzdálenost** Q204 (inkrementálně): Souřadnice osy vřetena, ve které nemůže dojít ke kolizi mezi nástrojem a obrobkem (upínadly). Rozsah zadávání 0 až 99 999,9999; alternativně **PREDEF**

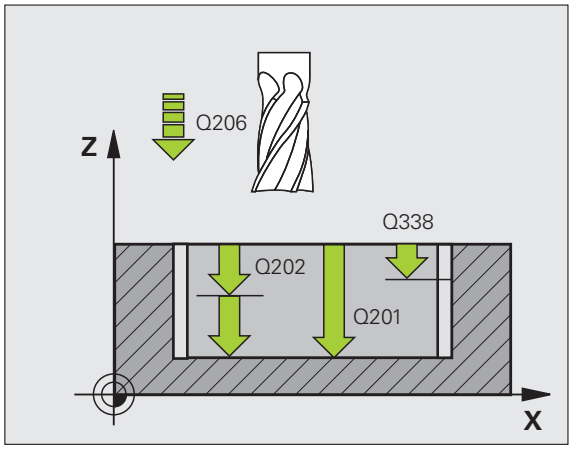

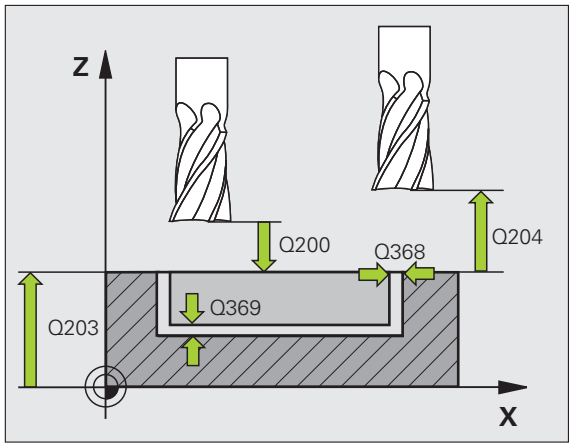

- **Koeficient překrytí dráhy** Q370: Q370 x poloměr nástroje udává stranový přísuv k. Rozsah zadávání 0,1 až 1,414, alternativně **PREDEF**
- **Strategie zanořování** Q366: Typ strategie zanořování:
  - 0 = svislé zanořování. TNC zanoří kolmo nezávisle na úhlu zanořování **ANGLE** definovaném v tabulce nástrojů.
  - 1 = zanořování po šroubovici. V tabulce nástrojů musí být pro aktivní nástroj úhel zanoření **ANGLE** definován hodnotou různou od 0. Jinak vydá TNC chybové hlášení
  - 2 = kývavé zapichování. V tabulce nástrojů musí být pro aktivní nástroj úhel zanoření **ANGLE** definován hodnotou různou od 0. Jinak vydá TNC chybové hlášení. Délka zanoření závisí na úhlu zanoření, jako minimální hodnotu TNC použije dvojnásobek průměru nástroje.
  - Alternativně **PREDEF**
- **Posuv při dokončování** Q385: Pojezdová rychlost nástroje při dokončování bodů a dna v mm/min. Rozsah zadávání 0 až 99999,9999; alternativně **FAUTO**, **FU**, **FZ**

Příklad: NC-bloky

```
8 CYCL DEF 251 PRAVOÚHLÁ KAPSA
      Q215=0     ;ROZSAH OBRÁBĚNÍ
      Q218=80    ;DÉLKA 1. STRANY
      Q219=60    ;DÉLKA 2. STRANY
      Q220=5     ;POLOMĚR ROHU
      Q368=0.2   ;PŘÍDAVEK PRO STRANU
      Q224=+0    ;POLOHA NATOČENÍ
      Q367=0     ;POLOHA KAPSY
      Q207=500   ;POSUV FRÉZOVÁNÍ
      Q351=+1    ;DRUH FRÉZOVÁNÍ
      Q201=-20   ;HLOUBKA
      Q202=5     ;HLOUBKA PŘÍSUVU
      Q369=0.1   ;PŘÍDAVEK NA DNO
      Q206=150   ;POSUV PŘÍSUVU DO
                  HLOUBKY
      Q338=5     ;PŘÍSUV OBRÁBĚNÍ NAČISTO
      Q200=2     ;BEZPEČNÁ VZDÁLENOST
      Q203=+0    ;SOUŘADNICE POVRCHU
      Q204=50    ;2. BEZPEČNÁ VZDÁLENOST
      Q370=1     ;PŘEKRÝVÁNÍ DRAH
      Q366=1     ;ZANOŘOVÁNÍ
      Q385=500   ;POSUV OBRÁBĚNÍ NAČISTO
9 CYCL CALL POS X+50 Y+50 Z+0 FMAX M3
```

5.3 KRUHOVÁ KAPSA (cyklus 252, DIN/ISO: G252)

Provádění cyklu

Cyklem kruhové kapsy 252 můžete kruhovou kapsu úplně obrobit. V závislosti na parametrech cyklu jsou k dispozici tyto varianty obrábění:

- Kompletní obrobení: hrubování, dokončení dna, dokončení stěn
- Pouze hrubování
- Pouze dokončení dna a dokončení stěn
- Pouze dokončení dna
- Pouze dokončení stěn

Hrubování

1. Nástroj se ve středu kapsy zanoří do obrobku a jede na první hloubku přísuvu. Strategii zanořování definujete parametrem Q366.
2. TNC vyhrubuje kapsu zevnitř ven s přihlédnutím ke koeficientu přesahu (parametr Q370) a přídavku na dokončení (parametry Q368 a Q369).
3. Na konci hrubování odjede TNC nástrojem tangenciálně od stěny kapsy, odjede o bezpečnou vzdálenost nad aktuální hloubku přísuvu a odtud jede rychloposuvem zpět do středu kapsy.
4. Tento postup se opakuje, až se dosáhne naprogramované hloubky.

Obrábění načisto

5. Pokud jsou zadané přídavky pro obrábění načisto, tak TNC nejdříve obrobí načisto stěny kapsy, a pokud je to zadáno tak ve více přísuvech. Na stěnu kapsy se přitom najíždí tangenciálně.
6. Nakonec TNC obrobí načisto dno kapsy zevnitř směrem ven. Na dno kapsy se přitom najíždí tangenciálně.

Při programování dbejte na tyto body!

Není-li tabulka nástrojů aktivní, tak musíte vždy zanořovat kolmo (Q336=0), protože nemůžete definovat žádný úhel zanoření.

Předpolohujte nástroj do výchozí polohy (střed kruhu) v rovině obrábění s korekcí poloměru **R0**.

TNC provede cyklus v těch osách (roviny obrábění), kterými jste najeli do výchozí polohy. Například v X a Y, pokud jste programovali **CYCL CALL POS X... Y**... a v U a V, pokud jste programovali **CYCL CALL POS U... V**.

V ose nástroje napolohuje TNC nástroj automaticky. Dbejte na parametr Q204 (2. bezpečná vzdálenost).

Znaménko parametru cyklu Hloubka definuje směr obrábění. Naprogramujete-li hloubku = 0, pak TNC cyklus neprovede.

Na konci cyklu napolohuje TNC nástroj opět zpátky do výchozí polohy.

TNC přejede nástrojem na konci hrubovací operace rychloposuvem zpět do středu kapsy. Nástroj přitom stojí o bezpečnou vzdálenost nad aktuální hloubkou přísuvu. Zadejte bezpečnou vzdálenost tak, aby se nástroj nemohl při pojíždění zaklínit do odebraných třísek.

Pokud zrcadlíte cyklus 252, tak TNC zachová v cyklu definovaný smysl oběhu, tudíž ho nezrcadlí.

Pozor nebezpečí kolize!

Bitem 2 strojního parametru 7441 nastavíte, zda má TNC při zadání kladné hloubky vydat chybové hlášení (bit 2=1) nebo ne (bit 2=0).

Uvědomte si, že TNC při **zadání kladné hloubky** výpočet předpolohování invertuje. Nástroj tedy jede v ose nástroje rychloposuvem na bezpečnou vzdálenost **pod** povrchem obrobku!

Bitem 0 strojního parametru 7441 nastavíte, zda má TNC vydat chybové hlášení (bit 0=0) nebo ne (bit 0=1) pokud vřeteno při vyvolání cyklu neběží. Tato funkce musí být také přizpůsobena vaším výrobcem stroje.

Vyvoláte-li cyklus s rozsahem obrábění 2 (pouze dokončování), tak TNC polohuje nástroj ve středu kapsy rychloposuvem do hloubky prvního přísuvu!

Parametry cyklu

- **Rozsah obrábění (0/1/2)** Q215: Definování rozsahu obrábění:
  0: hrubování a dokončování
  1: pouze hrubování
  2: pouze dokončování
  Dokončení stěn a dokončení dna se provede pouze tehdy, je-li definován příslušný přídavek na dokončení (Q368, Q369)
- **Průměr kružnice** Q223: průměr načisto obrobené kapsy. Rozsah zadávání 0 až 99 999,9999
- **Přídavek na dokončení stěny** Q368 (inkrementálně): Přídavek na dokončení v rovině obrábění. Rozsah zadávání 0 až 99 999,9999
- **Posuv frézování** Q207: Pojezdová rychlost nástroje při frézování v mm/min. Rozsah zadávání 0 až 99999,999; alternativně **FAUTO**, **FU**, **FZ**
- **Druh frézování** Q351: Druh obrábění frézováním při M3:
  +1 = sousledné frézování
  –1 = nesousledné frézování
  +0 = sousledné frézování, při aktivním zrcadlení ale zachovává TNC frézování v sousledném směru alternativně **PREDEF**
- **Hloubka** Q201 (inkrementálně): Vzdálenost mezi povrchem obrobku a dnem kapsy. Rozsah zadávání -99 999,9999 až 99 999,9999
- **Hloubka přísuvu**Q202 (inkrementálně): Rozměr, o který je nástroj pokaždé přisunut; zadejte hodnotu větší než 0. Rozsah zadávání 0 až 99 999,9999
- **Přídavek na dokončení dna**Q368 (inkrementálně): Přídavek na dokončení dna. Rozsah zadávání 0 až 99 999,9999
- **Posuv přísuvu na hloubku** Q206: Pojezdová rychlost nástroje při pojezdu do hloubky v mm/min. Rozsah zadávání 0 až 99999,999; alternativně **FAUTO**, **FU**, **FZ**
- **Přísuv při dokončování** Q338 (inkrementálně): rozměr, o který se nástroj v ose vřetena přisune při dokončování. Q338=0: dokončení jedním přísuvem. Rozsah zadávání 0 až 99 999,9999

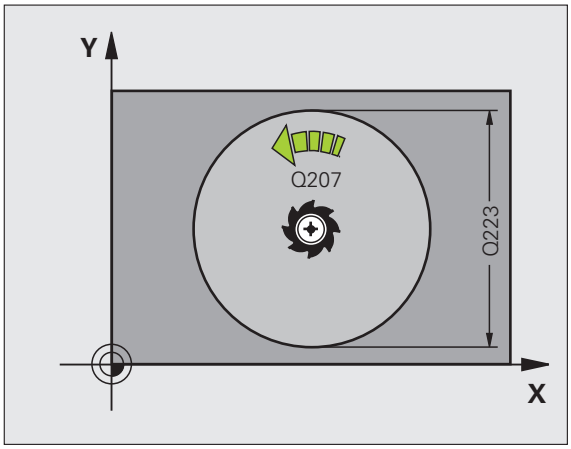

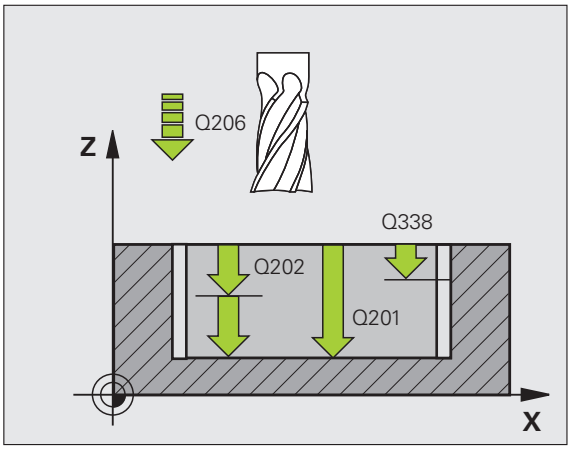

- **Bezpečná vzdálenost** Q200 (inkrementálně): Vzdálenost mezi čelem nástroje a povrchem obrobku. Rozsah zadávání 0 až 99 999,9999; alternativně **PREDEF**
- **Souřadnice povrchu obrobku** Q203 (absolutně): Absolutní souřadnice povrchu obrobku. Rozsah zadávání -99999,9999 až 99 999,9999
- **2. Bezpečná vzdálenost** Q204 (inkrementálně): Souřadnice osy vřetena, ve které nemůže dojít ke kolizi mezi nástrojem a obrobkem (upínadly). Rozsah zadávání 0 až 99 999,9999; alternativně **PREDEF**
- **Koeficient překrytí dráhy** Q370: Q370 x poloměr nástroje udává stranový přísuv k. Rozsah zadávání 0,1 až 1,414, alternativně **PREDEF**
- **Strategie zanořování** Q366: Typ strategie zanořování:
  - 0 = svislé zanořování. TNC zanoří kolmo nezávisle na úhlu zanořování **ANGLE** definovaném v tabulce nástrojů.
  - 1 = zanořování po šroubovici. V tabulce nástrojů musí být pro aktivní nástroj úhel zanoření **ANGLE** definován hodnotou různou od 0. Jinak vydá TNC chybové hlášení
  - Alternativně **PREDEF**
- **Posuv při dokončování** Q385: Pojezdová rychlost nástroje při dokončování bodů a dna v mm/min. Rozsah zadávání 0 až 99999,999; alternativně **FAUTO**, **FU**, **FZ**

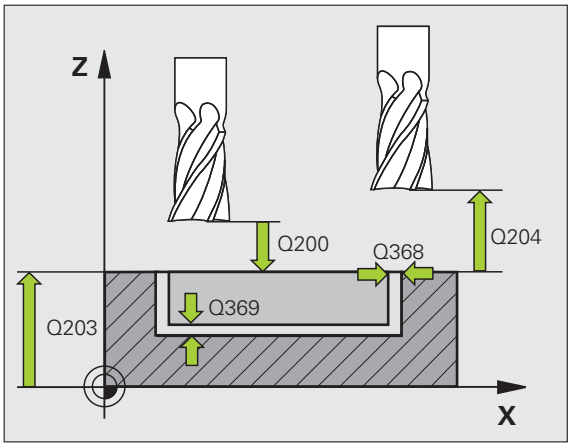

Příklad: NC-bloky

```
8 CYCL DEF 252 KRUHOVÁ KAPSA
    Q215=0    ;ROZSAH OBRÁBĚNÍ
    Q223=60   ;PRŮMĚR KRUHU
    Q368=0.2  ;PŘÍDAVEK PRO STRANU
    Q207=500  ;POSUV FRÉZOVÁNÍ
    Q351=+1   ;DRUH FRÉZOVÁNÍ
    Q201=-20  ;HLOUBKA
    Q202=5    ;HLOUBKA PŘÍSUVU
    Q369=0.1  ;PŘÍDAVEK NA DNO
    Q206=150  ;POSUV PŘÍSUVU DO
               HLOUBKY
    Q338=5    ;PŘÍSUV OBRÁBĚNÍ NAČISTO
    Q200=2    ;BEZPEČNÁ VZDÁLENOST
    Q203=+0   ;SOUŘADNICE POVRCHU
    Q204=50   ;2. BEZPEČNÁ VZDÁLENOST
    Q370=1    ;PŘEKRÝVÁNÍ DRAH
    Q366=1    ;ZANOŘOVÁNÍ
    Q385=500  ;POSUV OBRÁBĚNÍ NAČISTO
9 CYCL CALL POS X+50 Y+50 Z+0 FMAX M3
```

5.4 FRÉZOVÁNÍ DRÁŽEK (cyklus 253, DIN/ISO: G253)

Provádění cyklu

Cyklem 253 můžete drážku úplně obrobit. V závislosti na parametrech cyklu jsou k dispozici tyto varianty obrábění:

- Kompletní obrobení: hrubování, dokončení dna, dokončení stěn
- Pouze hrubování
- Pouze dokončení dna a dokončení stěn
- Pouze dokončení dna
- Pouze dokončení stěn

Hrubování

1. Nástroj se vykývne vycházeje z levého středu kruhu drážky úhlem zanoření, definovaným v tabulce nástrojů, do první hloubky přísuvu. Strategii zanořování definujete parametrem Q366.
2. TNC vyhrubuje drážku zevnitř ven s přihlédnutím k přídavku pro obrábění načisto (parametry Q368 a Q369).
3. Tento postup se opakuje, až se dosáhne naprogramované hloubky drážky.

Obrábění načisto

4. Pokud jsou zadané přídavky pro obrábění načisto, tak TNC nejdříve obrobí načisto stěny drážky, a pokud je to zadáno tak ve více přísuvech. Na stěnu drážky se přitom najíždí tangenciálně v pravém kruhu drážky.
5. Nakonec TNC obrobí načisto dno drážky zevnitř směrem ven. Na dno drážky se přitom najíždí tangenciálně.

Při programování dbejte na tyto body!

Není-li tabulka nástrojů aktivní, tak musíte vždy zanořovat kolmo (Q336=0), protože nemůžete definovat žádný úhel zanoření.

Předpolohujte nástroj do počáteční polohy v rovině obrábění s korekcí poloměru **R0**. Pozor na parametr Q367 (poloha drážky).

TNC provede cyklus v těch osách (roviny obrábění), kterými jste najeli do výchozí polohy. Například v X a Y, pokud jste programovali **CYCL CALL POS X... Y**... a v U a V, pokud jste programovali **CYCL CALL POS U... V**.

V ose nástroje napolohuje TNC nástroj automaticky. Dbejte na parametr Q204 (2. bezpečná vzdálenost).

Na konci cyklu polohuje TNC nástroj v rovině obrábění pouze zpět do středu drážky, v jiných osách obráběcí roviny TNC žádné polohování neprovádí. Definujete-li polohu drážky různou od 0, tak TNC polohuje nástroj pouze v ose nástroje do 2. bezpečné vzdálenosti. Před novým vyvoláním cyklu jeďte nástrojem znovu do výchozí polohy, popř. programujte po vyvolání cyklu vždy absolutní pojezdové pohyby.

Znaménko parametru cyklu Hloubka definuje směr obrábění. Naprogramujete-li hloubku = 0, pak TNC cyklus neprovede.

Je-li šířka drážky větší než je dvojnásobek průměru nástroje, tak TNC drážku vyhrubuje zevnitř ven. Takže můžete i s malými nástroji frézovat libovolné drážky.

Pokud zrcadlíte cyklus 253, tak TNC zachová v cyklu definovaný smysl oběhu, tudíž ho nezrcadlí.

Pozor nebezpečí kolize!

Bitem 2 strojního parametru 7441 nastavíte, zda má TNC při zadání kladné hloubky vydat chybové hlášení (bit 2=1) nebo ne (bit 2=0).

Uvědomte si, že TNC při **zadání kladné hloubky** výpočet předpolohování invertuje. Nástroj tedy jede v ose nástroje rychloposuvem na bezpečnou vzdálenost **pod** povrchem obrobku!

Bitem 0 strojního parametru 7441 nastavíte, zda má TNC vydat chybové hlášení (bit 0=0) nebo ne (bit 0=1) pokud vřeteno při vyvolání cyklu neběží. Tato funkce musí být také přizpůsobena vaším výrobcem stroje.

Vyvoláte-li cyklus s rozsahem obrábění 2 (pouze dokončování), tak TNC polohuje nástroj rychloposuvem do hloubky prvního přísuvu!

Parametry cyklu

- **Rozsah obrábění (0/1/2)** Q215: Definování rozsahu obrábění:
  0: hrubování a dokončování
  1: pouze hrubování
  2: pouze dokončování
  Dokončení stěn a dokončení dna se provede pouze tehdy, je-li definován příslušný přídavek na dokončení (Q368, Q369)
- **Délka drážky** Q218 (hodnota rovnoběžně s hlavní osou roviny obrábění): zadejte delší stranu drážky. Rozsah zadávání 0 až 99 999,9999
- **Šířka drážky** Q219 (hodnota rovnoběžně k vedlejší ose roviny obrábění): zadejte šířku drážky; zadá-li se šířka drážky rovnající se průměru nástroje, pak provede TNC pouze hrubování (frézování podélné díry). Maximální šířka drážky při hrubování: dvojnásobek průměru nástroje. Rozsah zadávání 0 až 99 999,9999
- **Přídavek na dokončení stěny** Q368 (inkrementálně): Přídavek na dokončení v rovině obrábění.
- **Natočení** Q374 (absolutně): úhel, o který se celá drážka natočí Střed natočení leží v té poloze, v níž stojí nástroj při vyvolání cyklu. Rozsah zadávání -360,000 až 360,000
- **Poloha drážky (0/1/2/3/4)** Q367: poloha drážky vztažená k poloze nástroje při vyvolání cyklu:
  0: poloha nástroje = střed drážky
  1: poloha nástroje = levý konec drážky
  2: poloha nástroje = střed levého kruhu drážky
  3: poloha nástroje = střed pravého kruhu drážky
  4: poloha nástroje = pravý konec drážky
- **Posuv frézování** Q207: Pojezdová rychlost nástroje při frézování v mm/min. Rozsah zadávání 0 až 99999,999; alternativně **FAUTO**, **FU**, **FZ**
- **Druh frézování** Q351: Druh obrábění frézováním při M3:
  +1 = sousledné frézování
  –1 = nesousledné frézování
  +0 = sousledné frézování, při aktivním zrcadlení ale zachovává TNC frézování v sousledném směru
  alternativně **PREDEF**

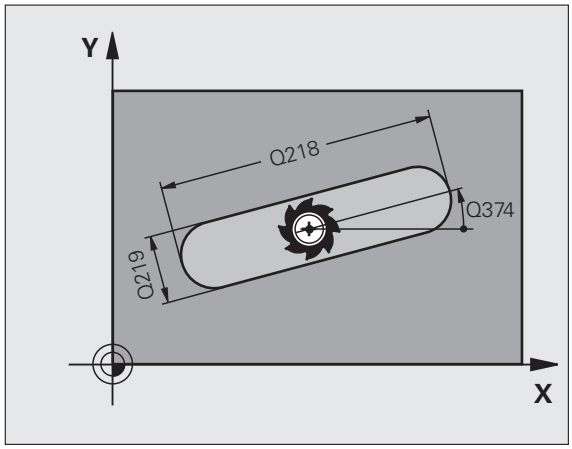

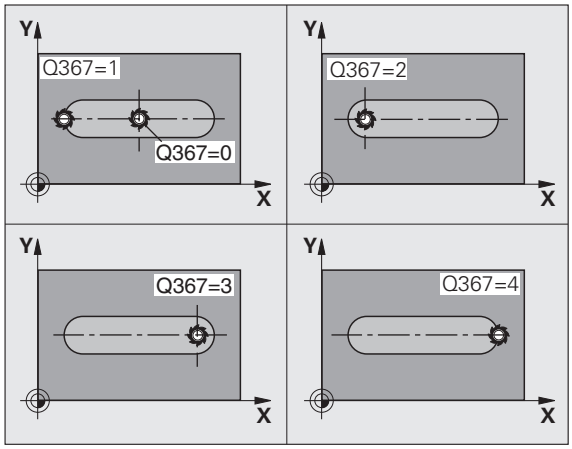

- **Hloubka** Q201 (inkrementálně): Vzdálenost mezi povrchem obrobku a dnem drážky. Rozsah zadávání -99999,9999 až 99 999,9999
- **Hloubka přísuvu** Q202 (inkrementálně): Rozměr, o který je nástroj pokaždé přisunut; zadejte hodnotu větší než 0. Rozsah zadávání 0 až 99 999,9999
- **Přídavek na dokončení dna** Q368 (inkrementálně): Přídavek na dokončení dna. Rozsah zadávání 0 až 99 999,9999
- **Posuv přísuvu na hloubku** Q206: Pojezdová rychlost nástroje při pojezdu do hloubky v mm/min. Rozsah zadávání 0 až 99999,999; alternativně **FAUTO**, **FU**, **FZ**
- **Přísuv při dokončování** Q338 (inkrementálně): rozměr, o který se nástroj v ose vřetena přisune při dokončování. Q338=0: dokončení jedním přísuvem. Rozsah zadávání 0 až 99 999,9999

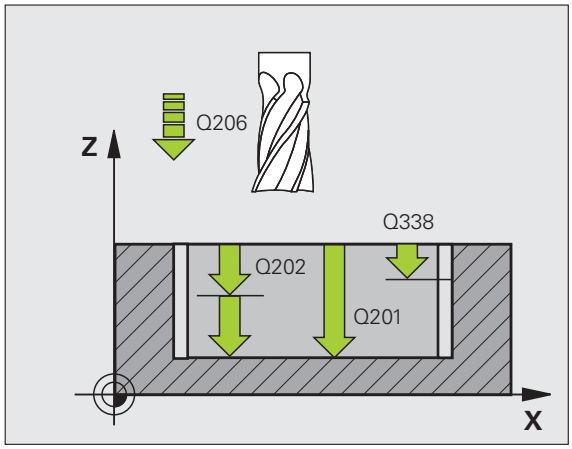

- **Bezpečná vzdálenost** Q200 (inkrementálně): Vzdálenost mezi čelem nástroje a povrchem obrobku. Rozsah zadávání 0 až 99 999,9999; alternativně **PREDEF**
- **Souřadnice povrchu obrobku** Q203 (absolutně): Absolutní souřadnice povrchu obrobku. Rozsah zadávání -99999,9999 až 99 999,9999
- **2. Bezpečná vzdálenost** Q204 (inkrementálně): Souřadnice osy vřetena, ve které nemůže dojít ke kolizi mezi nástrojem a obrobkem (upínadly). Rozsah zadávání 0 až 99 999,9999; alternativně **PREDEF**
- **Strategie zanořování** Q366: Typ strategie zanořování:
  - 0 = svislé zanořování. TNC zanoří kolmo nezávisle na úhlu zanořování **ANGLE** definovaném v tabulce nástrojů.
  - 1 = zanořování po šroubovici. V tabulce nástrojů musí být pro aktivní nástroj úhel zanoření **ANGLE** definován hodnotou různou od 0. Jinak vydá TNC chybové hlášení. Je-li dostatek místa tak používejte pouze zanořování po šroubovici.
  - 2 = kývavé zapichování. V tabulce nástrojů musí být pro aktivní nástroj úhel zanoření **ANGLE** definován hodnotou různou od 0. Jinak vydá TNC chybové hlášení
  - Alternativně **PREDEF**
- **Posuv při dokončování** Q385: Pojezdová rychlost nástroje při dokončování bodů a dna v mm/min. Rozsah zadávání 0 až 99999,9999; alternativně **FAUTO**, **FU**, **FZ**
- **Vztažný posuv (0 až 3)** Q439: Volba, k čemu se naprogramovaný posuv vztahuje:
  - 0 = Posuv se vztahuje ke dráze středu nástroje
  - 1 = Posuv se vztahuje pouze při obrábění strany načisto k břitu nástroje, jinak ke dráze středu nástroje
  - 2 = Posuv se vztahuje pouze při obrábění strany **a** dna načisto k břitu nástroje, jinak ke dráze středu nástroje
  - 3 = Posuv se vztahuje zásadně vždy k břitu nástroje

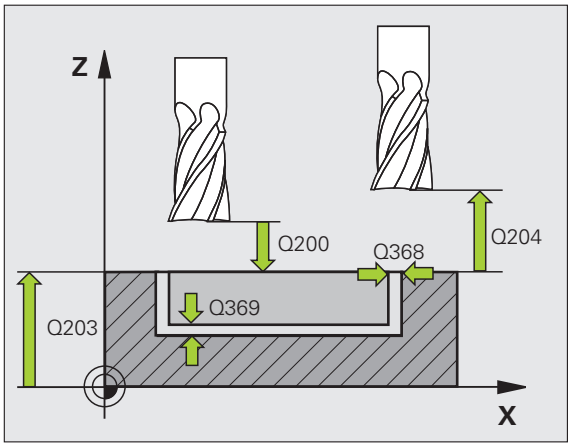

Příklad: NC-bloky

```
8 CYCL DEF 253 FRÉZOVÁNÍ DRÁŽEK
    Q215=0    ;ROZSAH OBRÁBĚNÍ
    Q218=80   ;DÉLKA DRÁŽKY
    Q219=12   ;ŠÍŘKA DRÁŽKY
    Q368=0.2  ;PŘÍDAVEK PRO STRANU
    Q374=+0   ;POLOHA NATOČENÍ
    Q367=0    ;POLOHA DRÁŽKY
    Q207=500  ;POSUV FRÉZOVÁNÍ
    Q351=+1   ;DRUH FRÉZOVÁNÍ
    Q201=-20  ;HLOUBKA
    Q202=5    ;HLOUBKA PŘÍSUVU
    Q369=0.1  ;PŘÍDAVEK NA DNO
    Q206=150  ;POSUV PŘÍSUVU DO
               HLOUBKY
    Q338=5    ;PŘÍSUV OBRÁBĚNÍ NAČISTO
    Q200=2    ;BEZPEČNÁ VZDÁLENOST
    Q203=+0   ;SOUŘADNICE POVRCHU
    Q204=50   ;2. BEZPEČNÁ VZDÁLENOST
    Q366=1    ;ZANOŘOVÁNÍ
    Q385=500  ;POSUV OBRÁBĚNÍ NAČISTO
    Q439=0    ;VZTAŽNÝ PŘÍSUV
9 CYCL CALL POS X+50 Y+50 Z+0 FMAX M3
```

5.5 KRUHOVÁ DRÁŽKA (cyklus 254, DIN/ISO: G254)

Provádění cyklu

Cyklem 254 můžete kruhovou (obloukově zakřivenou) drážku úplně obrobit. V závislosti na parametrech cyklu jsou k dispozici tyto varianty obrábění:

- Kompletní obrobení: hrubování, dokončení dna, dokončení stěn
- Pouze hrubování
- Pouze dokončení dna a dokončení stěn
- Pouze dokončení dna
- Pouze dokončení stěn

Hrubování

1. Nástroj se vykývne ve středu drážky úhlem zanoření definovaným v tabulce nástrojů do první hloubky přísuvu. Strategii zanořování definujete parametrem Q366.
2. TNC vyhrubuje drážku zevnitř ven s přihlédnutím k přídavku pro obrábění načisto (parametry Q368 a Q369).
3. Tento postup se opakuje, až se dosáhne naprogramované hloubky drážky.

Obrábění načisto

4. Pokud jsou zadané přídavky pro obrábění načisto, tak TNC nejdříve obrobí načisto stěny drážky, a pokud je to zadáno tak ve více přísuvech. Na stěnu drážky se přitom najíždí tangenciálně.
5. Nakonec TNC obrobí načisto dno drážky zevnitř směrem ven. Na dno drážky se přitom najíždí tangenciálně.

Při programování dbejte na tyto body!

Není-li tabulka nástrojů aktivní, tak musíte vždy zanořovat kolmo (Q336=0), protože nemůžete definovat žádný úhel zanoření.

Nástroj předpolohujte v rovině obrábění s korekcí poloměru **R0**. Parametr Q367 (**Vztah pro polohu drážky**) příslušně nadefinujte.

TNC provede cyklus v těch osách (roviny obrábění), kterými jste najeli do výchozí polohy. Například v X a Y, pokud jste programovali **CYCL CALL POS X... Y**... a v U a V, pokud jste programovali **CYCL CALL POS U... V**.

V ose nástroje napolohuje TNC nástroj automaticky. Dbejte na parametr Q204 (2. bezpečná vzdálenost).

Na konci cyklu polohuje TNC nástroj v rovině obrábění pouze zpět do středu roztečné kružnice, v jiných osách obráběcí roviny TNC žádné polohování neprovádí. Definujete-li polohu drážky různou od 0, tak TNC polohuje nástroj pouze v ose nástroje do 2. bezpečné vzdálenosti. Před novým vyvoláním cyklu jeďte nástrojem znovu do výchozí polohy, popř. programujte po vyvolání cyklu vždy absolutní pojezdové pohyby.

Na konci cyklu polohuje TNC nástroj v rovině obrábění zpět do výchozího bodu (střed segmentu roztečné kružnice). Výjimka: definujete-li polohu drážky různou od 0, pak polohuje TNC nástroj pouze v ose nástroje do 2. bezpečné vzdálenosti. V těchto případech programujte po vyvolání cyklu vždy absolutní pojezdové pohyby.

Znaménko parametru cyklu Hloubka definuje směr obrábění. Naprogramujete-li hloubku = 0, pak TNC cyklus neprovede.

Je-li šířka drážky větší než je dvojnásobek průměru nástroje, tak TNC drážku vyhrubuje zevnitř ven. Takže můžete i s malými nástroji frézovat libovolné drážky.

Používáte-li cyklus 254 Kruhová drážka ve spojení s cyklem 221, tak není poloha drážky 0 povolená.

Pokud zrcadlíte cyklus 254, tak TNC zachová v cyklu definovaný smysl oběhu, tudíž ho nezrcadlí.

Pozor nebezpečí kolize!

Bitem 2 strojního parametru 7441 nastavíte, zda má TNC při zadání kladné hloubky vydat chybové hlášení (bit 2=1) nebo ne (bit 2=0).

Uvědomte si, že TNC při **zadání kladné hloubky** výpočet předpolohování invertuje. Nástroj tedy jede v ose nástroje rychloposuvem na bezpečnou vzdálenost **pod** povrchem obrobku!

Bitem 0 strojního parametru 7441 nastavíte, zda má TNC vydat chybové hlášení (bit 0=0) nebo ne (bit 0=1) pokud vřeteno při vyvolání cyklu neběží. Tato funkce musí být také přizpůsobena vaším výrobcem stroje.

Vyvoláte-li cyklus s rozsahem obrábění 2 (pouze dokončování), tak TNC polohuje nástroj rychloposuvem do hloubky prvního přísuvu!

Parametry cyklu

- **Rozsah obrábění (0/1/2)** Q215: Definování rozsahu obrábění:
  0: hrubování a dokončování
  1: pouze hrubování
  2: pouze dokončování
  Dokončení stěn a dokončení dna se provede pouze tehdy, je-li definován příslušný přídavek na dokončení (Q368, Q369)
- **Šířka drážky** Q219 (hodnota rovnoběžně k vedlejší ose roviny obrábění): zadejte šířku drážky; zadá-li se šířka drážky rovnající se průměru nástroje, pak provede TNC pouze hrubování (frézování podélné díry). Maximální šířka drážky při hrubování: dvojnásobek průměru nástroje. Rozsah zadávání 0 až 99 999,9999
- **Přídavek na dokončení stěny** Q368 (inkrementálně): Přídavek na dokončení v rovině obrábění. Rozsah zadávání 0 až 99 999,9999
- **Průměr roztečné kružnice** Q375: Zadejte průměr roztečné kružnice. Rozsah zadávání 0 až 99 999,9999
- **Vztah pro drážku (0/1/2/3/4)** Q367: poloha drážky vztažená k poloze nástroje při vyvolání cyklu:
  0: na polohu nástroje se nebere zřetel. Poloha drážky vyplývá ze zadaného středu roztečné kružnice a výchozího úhlu
  1: poloha nástroje = střed levého kruhu drážky. Výchozí úhel Q376 se vztahuje k této poloze. Na zadaný střed roztečné kružnice se nebere zřetel
  2: poloha nástroje = střed středové osy. Výchozí úhel Q376 se vztahuje k této poloze. Na zadaný střed roztečné kružnice se nebere zřetel
  3: poloha nástroje = střed pravého kruhu drážky. Výchozí úhel Q376 se vztahuje k této poloze. Na zadaný střed roztečné kružnice se nebere zřetel
- **Střed 1. osa**Q273 (absolutně): Střed roztečné kružnice v hlavní ose roviny obrábění. **Účinné jen tehdy, je-li Q367 = 0**. Rozsah zadávání -99 999,9999 až 99 999,9999

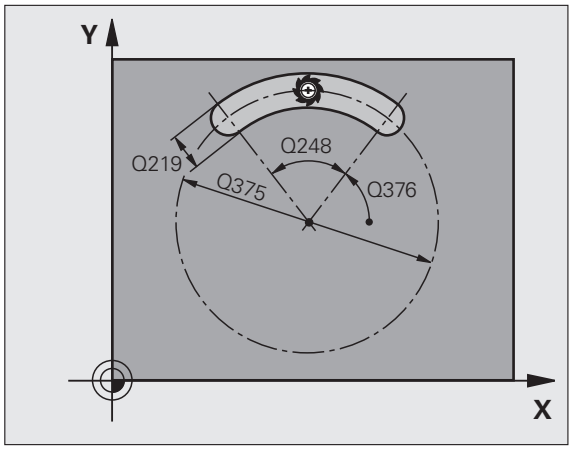

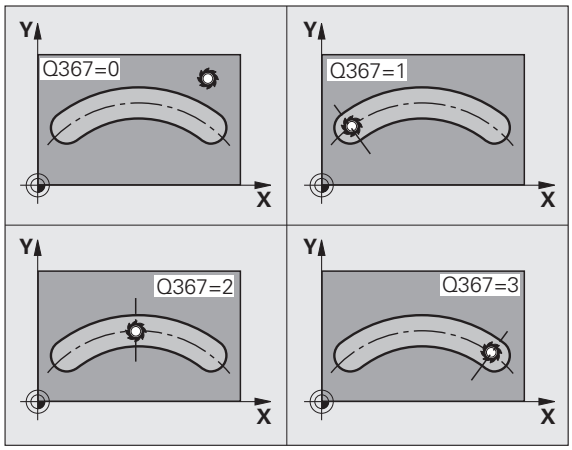

- **Střed 2. osa**Q273 (absolutně): Střed roztečné kružnice ve vedlejší ose roviny obrábění. **Účinné jen tehdy, je-li Q367 = 0**. Rozsah zadávání -99 999,9999 až 99 999,9999
- **Počáteční úhel** Q376 (absolutně): Zadejte polární úhel počátečního bodu. Rozsah zadávání -360,000 až 360,000
- **Úhel otevření drážky** Q248 (inkrementálně: Zadejte úhel otevření drážky. Rozsah zadávání 0 až 360,000
- **Úhlový krok** Q378 (inkrementálně): Úhle, o který se celá drážka natočí. Úhel natáčení leží ve středu roztečné kružnice. Rozsah zadávání -360,000 až 360,000
- **Počet obrábění** Q377: počet obrábění na roztečné kružnici. Rozsah zadávání 1 až 99999
- **Posuv frézování** Q207: Pojezdová rychlost nástroje při frézování v mm/min. Rozsah zadávání 0 až 99999,999; alternativně **FAUTO**, **FU**, **FZ**
- **Druh frézování** Q351: Druh obrábění frézováním při M3:
  +1 = sousledné frézování
  –1 = nesousledné frézování
  +0 = sousledné frézování, při aktivním zrcadlení ale zachovává TNC frézování v sousledném směru alternativně **PREDEF**
- **Hloubka** Q201 (inkrementálně): Vzdálenost mezi povrchem obrobku a dnem drážky. Rozsah zadávání -99999,9999 až 99 999,9999
- **Hloubka přísuvu**Q202 (inkrementálně): Rozměr, o který je nástroj pokaždé přisunut; zadejte hodnotu větší než 0. Rozsah zadávání 0 až 99 999,9999
- **Přídavek na dokončení dna**Q368 (inkrementálně): Přídavek na dokončení dna. Rozsah zadávání 0 až 99 999,9999
- **Posuv přísuvu na hloubku** Q206: Pojezdová rychlost nástroje při pojezdu do hloubky v mm/min. Rozsah zadávání 0 až 99999,999; alternativně **FAUTO**, **FU**, **FZ**
- **Přísuv při dokončování** Q338 (inkrementálně): rozměr, o který se nástroj v ose vřetena přisune při dokončování. Q338=0: dokončení jedním přísuvem. Rozsah zadávání 0 až 99 999,9999

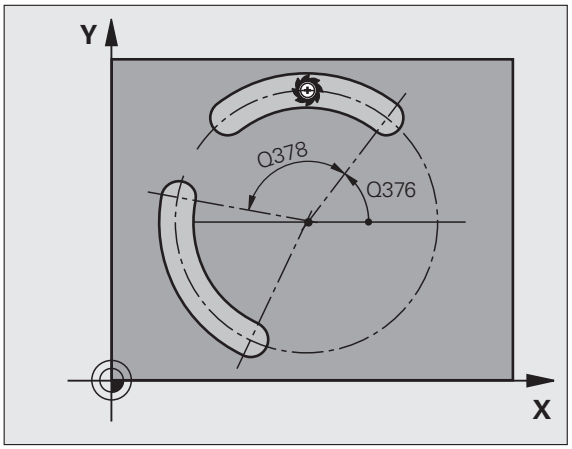

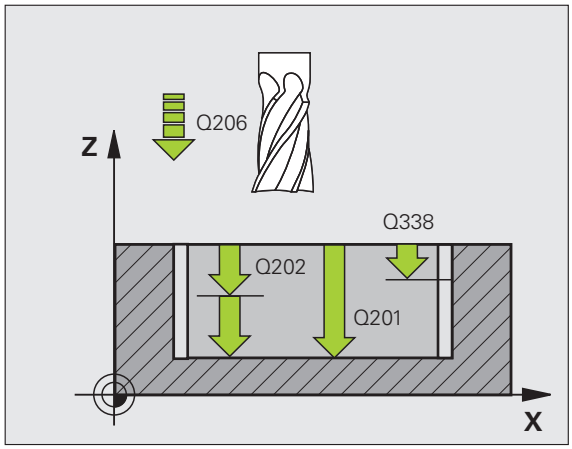

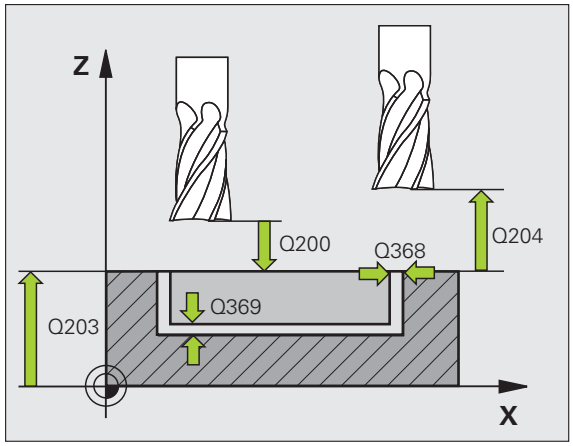

- **Bezpečná vzdálenost** Q200 (inkrementálně): Vzdálenost mezi čelem nástroje a povrchem obrobku. Rozsah zadávání 0 až 99 999,9999; alternativně **PREDEF**
- **Souřadnice povrchu obrobku** Q203 (absolutně): Absolutní souřadnice povrchu obrobku. Rozsah zadávání -99999,9999 až 99 999,9999
- **2. Bezpečná vzdálenost** Q204 (inkrementálně): Souřadnice osy vřetena, ve které nemůže dojít ke kolizi mezi nástrojem a obrobkem (upínadly). Rozsah zadávání 0 až 99 999,9999; alternativně **PREDEF**
- **Strategie zanořování** Q366: Typ strategie zanořování:
  - 0 = svislé zanořování. TNC zanoří kolmo nezávisle na úhlu zanořování **ANGLE** definovaném v tabulce nástrojů.
  - 1 = zanořování po šroubovici. V tabulce nástrojů musí být pro aktivní nástroj úhel zanoření **ANGLE** definován hodnotou různou od 0. Jinak vydá TNC chybové hlášení. Je-li dostatek místa tak používejte pouze zanořování po šroubovici.
  - 2 = kývavé zapichování. V tabulce nástrojů musí být pro aktivní nástroj úhel zanoření **ANGLE** definován hodnotou různou od 0. Jinak vydá TNC chybové hlášení. TNC může kývavě zanořovat až tehdy, když délka pojezdu po roztečné kružnici činí nejméně trojnásobek průměru nástroje.
  - Alternativně **PREDEF**
- **Posuv při dokončování** Q385: Pojezdová rychlost nástroje při dokončování bodů a dna v mm/min. Rozsah zadávání 0 až 99999,999; alternativně **FAUTO**, **FU**, **FZ**
- **Vztažný přísuv (0 až 3)** Q439: Volba, k čemu se naprogramovaný přísuv vztahuje:
  - 0 = Posuv se vztahuje ke dráze středu nástroje
  - 1 = Posuv se vztahuje pouze při obrábění strany načisto k břitu nástroje, jinak ke dráze středu nástroje
  - 2 = Posuv se vztahuje pouze při obrábění strany **a** boku načisto k břitu nástroje, jinak ke dráze středu nástroje
  - 3 = Posuv se vztahuje zásadně vždy k břitu nástroje

Příklad: NC-bloky

```
8 CYCL DEF 254 KRUHOVÁ DRÁŽKA
    Q215=0     ;ROZSAH OBRÁBĚNÍ
    Q219=12    ;ŠÍŘKA DRÁŽKY
    Q368=0.2   ;PŘÍDAVEK PRO STRANU
    Q375=80    ;PRŮMĚR ROZTEČNÉ
                KRUŽNICE
    Q367=0     ; VZTAH POLOHY DRÁŽKY
    Q216=+50   ;STŘED 1. OSY
    Q217=+50   ;STŘED 2. OSY
    Q376=+45   ;POČÁTEČNÍ ÚHEL
    Q248=90    ;ÚHEL OTEVŘENÍ
    Q378=0     ;ÚHLOVÁ ROZTEČ
    Q377=1     ;POČET OBRÁBĚCÍCH
                OPERACÍ
    Q207=500   ;POSUV FRÉZOVÁNÍ
    Q351=+1    ;DRUH FRÉZOVÁNÍ
    Q201=-20   ;HLOUBKA
    Q202=5     ;HLOUBKA PŘÍSUVU
    Q369=0.1   ;PŘÍDAVEK NA DNO
    Q206=150   ;POSUV PŘÍSUVU DO
                HLOUBKY
    Q338=5     ;PŘÍSUV OBRÁBĚNÍ NAČISTO
    Q200=2     ;BEZPEČNÁ VZDÁLENOST
    Q203=+0    ;SOUŘADNICE POVRCHU
    Q204=50    ;2. BEZPEČNÁ VZDÁLENOST
    Q366=1     ;ZANOŘOVÁNÍ
    Q385=500   ;POSUV OBRÁBĚNÍ NAČISTO
    Q439=0     ;VZTAŽNÝ PŘÍSUV
9 CYCL CALL POS X+50 Y+50 Z+0 FMAX M3
```

5.6 PRAVOÚHLÝ ČEP (cyklus 256, DIN/ISO: G256)

Provádění cyklu

Cyklem pravoúhlého čepu 256 můžete obrábět pravoúhlý čep. Je-li míra polotovaru větší než je maximálně možný boční přísuv, tak TNC provede několik bočních přísuvů, až se dosáhne koncová míra.

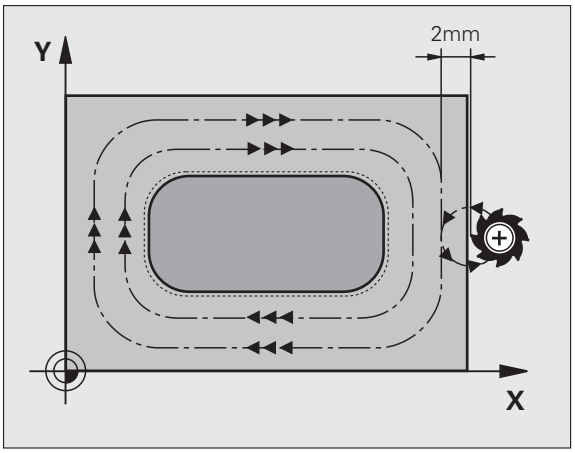

1. Nástroj vyjede z výchozí pozice cyklu (střed čepu) do počáteční polohy obrábění čepu. Počáteční polohu nadefinujete v parametru Q437. Při standardním nastavení (**Q437=0**) leží počáteční poloha 2 mm vpravo vedle polotovaru čepu
2. Stojí-li nástroj na 2. bezpečné vzdálenosti, přejede TNC rychloposuvem **FMAX** na bezpečnou vzdálenost a odtud posuvem přísuvu do hloubky na první hloubku přísuvu
3. Potom najede nástroj tangenciálně na obrys čepu a ofrézuje jeden oběh.
4. Nelze-li dosáhnout konečný rozměr jedním oběhem, tak TNC v aktuální hloubce přísuvu bočně přisune nástroj a poté frézuje další oběh. TNC přitom bere do úvahy rozměr polotovaru, konečný rozměr a povolený boční přísuv. Tento postup se opakuje, až se dosáhne definovaný konečný rozměr. Pokud jste počáteční bod umístili do rohu (Q437 se nerovná 0), frézuje TNC po spirále ze počátečního bodu dovnitř, až se dosáhne konečného rozměru
5. Jsou-li potřeba další přísuvy, tak nástroj odjede tangenciálně zpět od obrysu do počátečního bodu obrábění čepu
6. Poté TNC přejede s nástrojem do další hloubky přísuvu a obrábí čep v této hloubce.
7. Tento postup se opakuje, až se dosáhne naprogramované hloubky.
8. TNC polohuje nástroj na konci cyklu výlučně v ose nástroje na bezpečnou výšku definovanou v cyklu. Koncová pozice tudíž nesouhlasí s výchozí polohou.

Při programování dbejte na tyto body!

Předpolohujte nástroj do počáteční polohy v rovině obrábění s korekcí poloměru **R0**. Pozor na parametr Q367 (poloha čepu).

V ose nástroje napolohuje TNC nástroj automaticky. Dbejte na parametr Q204 (2. bezpečná vzdálenost).

Znaménko parametru cyklu Hloubka definuje směr obrábění. Naprogramujete-li hloubku = 0, pak TNC cyklus neprovede.

Pozor nebezpečí kolize!

Bitem 2 strojního parametru 7441 nastavíte, zda má TNC při zadání kladné hloubky vydat chybové hlášení (bit 2=1) nebo ne (bit 2=0).

Uvědomte si, že TNC při **zadání kladné hloubky** výpočet předpolohování invertuje. Nástroj tedy jede v ose nástroje rychloposuvem na bezpečnou vzdálenost **pod** povrchem obrobku!

Vpravo vedle čepu nechte dostatek místa pro nájezd. Minimum: průměr nástroj + 2 mm, pokud pracujete se standardní nájezdovým poloměrem a nájezdovým úhlem.

Na konci cyklu odjede TNC nástrojem rychloposuvem na bezpečnou vzdálenost nebo – pokud je zadaná – na 2. bezpečnou vzdálenost Takže koncová pozice nástroje po cyklu nesouhlasí se počáteční polohou.

Bitem 0 strojního parametru 7441 nastavíte, zda má TNC vydat chybové hlášení (bit 0=0) nebo ne (bit 0=1) pokud vřeteno při vyvolání cyklu neběží. Tato funkce musí být také přizpůsobena vaším výrobcem stroje.

Parametry cyklu

- **1. Délka strany** Q282: Délka čepu rovnoběžná s hlavní osou roviny obrábění. Rozsah zadávání 0 až 99 999,9999
- **Rozměr polotovaru délka strany 1** Q424: Délka polotovaru čepu rovnoběžná s hlavní osou roviny obrábění. **Rozměr polotovaru délka strany 1** zadejte hodnotu větší než **1. délka strany**. TNC provede několik bočních přísuvů, pokud je rozdíl mezi mírou polotovaru 1 a konečným rozměrem 1 větší, než je přípustný boční přísuv (poloměr nástroje krát překrývání drah **Q370**). TNC vypočítává vždy konstantní boční přísuv. Rozsah zadávání 0 až 99 999,9999
- **2. Délka strany** Q219: Délka čepu rovnoběžná s vedlejší osou roviny obrábění. **Rozměr polotovaru délka strany 2** zadejte hodnotu větší než **2. délka strany**. TNC provede několik bočních přísuvů, pokud je rozdíl mezi mírou polotovaru 1 a konečným rozměrem 2 větší, než je přípustný boční přísuv (poloměr nástroje krát překrývání drah **Q370**). TNC vypočítává vždy konstantní boční přísuv. Rozsah zadávání 0 až 99 999,9999
- **Rozměr polotovaru délka strany 2** Q425: Délka polotovaru čepu rovnoběžná s vedlejší osou roviny obrábění. Rozsah zadávání 0 až 99 999,9999
- **Poloměr rohu** Q220: Poloměr rohu čepu. Rozsah zadávání 0 až 99 999,9999
- **Přídavek na dokončení stěny**Q368 (inkrementálně): přídavek na dokončení v rovině obrábění, který ponechá TNC při obrábění. Rozsah zadávání 0 až 99 999,9999
- **Natočení** Q224 (absolutně): úhel, o který se celý čep natočí Střed natočení leží v té poloze, v níž stojí nástroj při vyvolání cyklu. Rozsah zadávání -360,000 až 360,000
- **Poloha čepu** Q367: poloha čepu vztažená k poloze nástroje při vyvolání cyklu:
  0: poloha nástroje = střed čepu
  1: poloha nástroje = levý dolní roh
  2: poloha nástroje = pravý dolní roh
  3: poloha nástroje = pravý horní roh
  4: poloha nástroje = levý horní roh

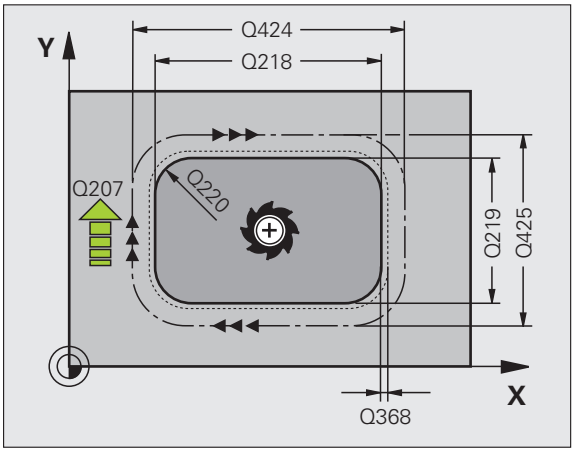

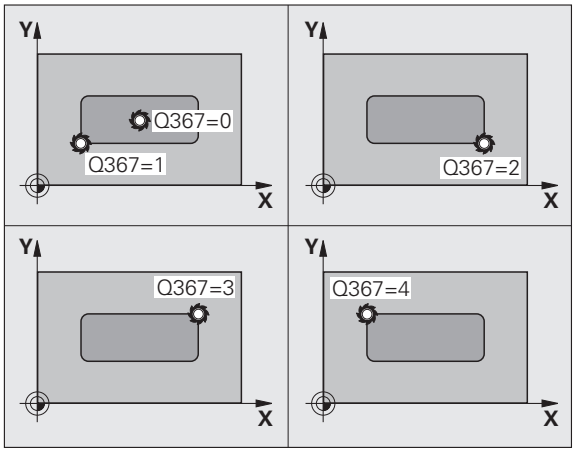

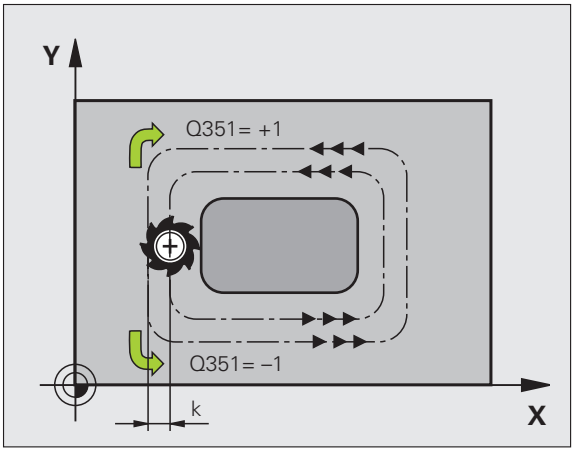

- **Posuv frézování** Q207: Pojezdová rychlost nástroje při frézování v mm/min. Rozsah zadávání 0 až 99999,999; alternativně **FAUTO**, **FU**, **FZ**
- **Druh frézování** Q351: Druh obrábění frézováním při M3:
  +1 = sousledné frézování
  –1 = nesousledné frézování
  alternativně **PREDEF**
- **Hloubka** Q201 (inkrementálně): Vzdálenost mezi povrchem obrobku a základnou čepu. Rozsah zadávání -99 999,9999 až 99 999,9999
- **Hloubka přísuvu**Q202 (inkrementálně): Rozměr, o který je nástroj pokaždé přisunut; zadejte hodnotu větší než 0. Rozsah zadávání 0 až 99 999,9999
- **Posuv přísuvu na hloubku** Q206: Pojezdová rychlost nástroje při pojezdu do hloubky v mm/min. Rozsah zadávání 0 až 99 999,999; alternativně **FMAX**, **FAUTO**, **FU**, **FZ**
- **Bezpečná vzdálenost** Q200 (inkrementálně): Vzdálenost mezi čelem nástroje a povrchem obrobku. Rozsah zadávání 0 až 99 999,9999; alternativně **PREDEF**
- **Souřadnice povrchu obrobku** Q203 (absolutně): Absolutní souřadnice povrchu obrobku. Rozsah zadávání -99999,9999 až 99 999,9999
- **2. Bezpečná vzdálenost** Q204 (inkrementálně): Souřadnice osy vřetena, ve které nemůže dojít ke kolizi mezi nástrojem a obrobkem (upínadly). Rozsah zadávání 0 až 99 999,9999; alternativně **PREDEF**
- **Koeficient překrytí dráhy** Q370: Q370 x poloměr nástroje udává stranový přísuv k. Rozsah zadávání 0,1 až 1,414, alternativně **PREDEF**
- **Najížděcí pozice (0...4)** Q437 určuje strategii najíždění nástroje:
  0: Zprava od čepu (základní nastavení)
  1: Levý spodní roh
  2: Pravý spodní roh
  3: Pravý horní roh
  4: Levý horní roh
  Pokud zůstávají na povrchu čepu při najíždění s nastavením Q437=0 rýhy, tak zvolte jinou najížděcí pozici

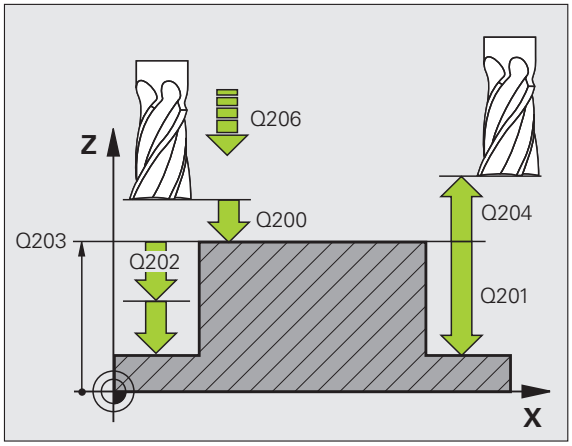

Příklad: NC-bloky

```
8 CYCL DEF 256 PRAVOÚHLÝ ČEP
      Q218=60   ;DÉLKA 1. STRANY
      Q424=74   ;ROZMĚR POLOTOVARU 1
      Q219=40   ;DÉLKA 2. STRANY
      Q425=60   ;ROZMĚR POLOTOVARU 2
      Q220=5    ;POLOMĚR ROHU
      Q368=0.2  ;PŘÍDAVEK PRO STRANU
      Q224=+0   ;POLOHA NATOČENÍ
      Q367=0    ;POLOHA ČEPU
      Q207=500  ;POSUV FRÉZOVÁNÍ
      Q351=+1   ;DRUH FRÉZOVÁNÍ
      Q201=-20  ;HLOUBKA
      Q202=5    ;HLOUBKA PŘÍSUVU
      Q206=150  ;POSUV PŘÍSUVU DO
                 HLOUBKY
      Q200=2    ;BEZPEČNÁ VZDÁLENOST
      Q203=+0   ;SOUŘADNICE POVRCHU
      Q204=50   ;2. BEZPEČNÁ VZDÁLENOST
      Q370=1    ;PŘEKRÝVÁNÍ DRAH
      Q437=0    ;NAJÍŽDĚCÍ POZICE
9 CYCL CALL POS X+50 Y+50 Z+0 FMAX M3
```

5.7 KRUHOVÝ ČEP (cyklus 257, DIN/ISO: G257)

Provádění cyklu

Cyklem kruhového čepu 257 můžete obrábět kruhový čep. Je-li průměr polotovaru větší než je maximálně možný boční přísuv, tak TNC provádí přísuvy po spirále, až se dosáhne průměr hotového dílce.

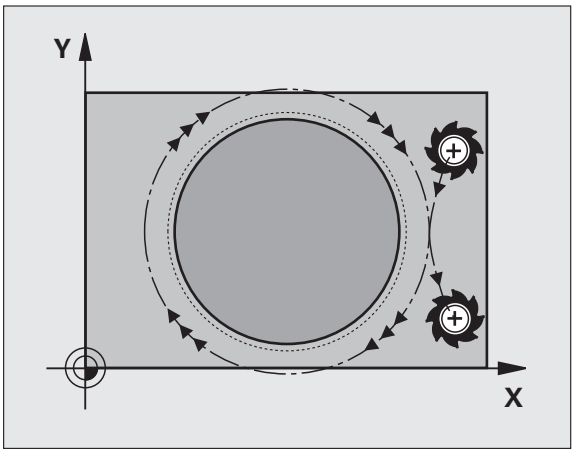

1. Nástroj vyjede z výchozí pozice cyklu (střed čepu) do počáteční polohy obrábění čepu. Počáteční polohu určíte polárním úhlem, vztaženým ke středu čepu, v parametru Q376
2. Stojí-li nástroj na 2. bezpečné vzdálenosti, přejede TNC rychloposuvem **FMAX** na bezpečnou vzdálenost a odtud posuvem přísuvu do hloubky na první hloubku přísuvu
3. Potom najede nástroj tangenciálně po spirále na obrys čepu a ofrézuje jeden oběh.
4. Nelze-li dosáhnout konečný průměr dílce jedním oběhem, tak TNC přisouvá nástroj po spirále tak dlouho až dosáhne průměr hotového dílce. TNC přitom bere do úvahy průměr polotovaru, konečný průměr dílce a povolený boční přísuv
5. TNC odjede nástrojem po spirále směrem od obrysu
6. Je-li potřeba více přísuvů do hloubky, tak se provede nový přísuv do hloubky v bodu, který je nejbližší k odjezdu
7. Tento postup se opakuje, až se dosáhne naprogramované hloubky.
8. TNC polohuje nástroj na konci cyklu výlučně v ose nástroje na bezpečnou výšku definovanou v cyklu. Koncová pozice tudíž nesouhlasí s výchozí polohou.

Při programování dbejte na tyto body!

Předpolohujte nástroj do výchozí polohy v rovině obrábění (střed čepu) s korekcí poloměru **R0**.

V ose nástroje napolohuje TNC nástroj automaticky. Dbejte na parametr Q204 (2. bezpečná vzdálenost).

Znaménko parametru cyklu Hloubka definuje směr obrábění. Naprogramujete-li hloubku = 0, pak TNC cyklus neprovede.

TNC polohuje nástroj na konci cyklu výlučně v ose nástroje zpátky do počáteční polohy, ale nikoliv do roviny obrábění.

Pozor nebezpečí kolize!

Bitem 2 strojního parametru 7441 nastavíte, zda má TNC při zadání kladné hloubky vydat chybové hlášení (bit 2=1) nebo ne (bit 2=0).

Uvědomte si, že TNC při **zadání kladné hloubky** výpočet předpolohování invertuje. Nástroj tedy jede v ose nástroje rychloposuvem na bezpečnou vzdálenost **pod** povrchem obrobku!

Vpravo vedle čepu nechte dostatek místa pro nájezd. Minimum: průměr nástroj + 2 mm, pokud pracujete se standardní nájezdovým poloměrem a nájezdovým úhlem.

Na konci cyklu odjede TNC nástrojem rychloposuvem na bezpečnou vzdálenost nebo – pokud je zadaná – na 2. bezpečnou vzdálenost Takže koncová pozice nástroje po cyklu nesouhlasí se počáteční polohou.

Bitem 0 strojního parametru 7441 nastavíte, zda má TNC vydat chybové hlášení (bit 0=0) nebo ne (bit 0=1) pokud vřeteno při vyvolání cyklu neběží. Tato funkce musí být také přizpůsobena vaším výrobcem stroje.

Parametry cyklu

- **Průměr hotového dílu** Q223: průměr načisto obrobeného dílu. Rozsah zadávání 0 až 99 999,9999
- **Průměr polotovaru** Q222: Zadejte průměr polotovaru. Zadejte průměr polotovaru větší, než je průměr konečného dílce. TNC provede několik bočních přísuvů, pokud je rozdíl mezi průměrem polotovaru a konečným průměrem dílce větší, než je přípustný boční přísuv (poloměr nástroje krát překrývání drah **Q370**). TNC vypočítává vždy konstantní boční přísuv. Rozsah zadávání 0 až 99 999,9999
- **Přídavek na dokončení stěny** Q368 (inkrementálně): Přídavek na dokončení v rovině obrábění. Rozsah zadávání 0 až 99 999,9999
- **Posuv frézování** Q207: Pojezdová rychlost nástroje při frézování v mm/min. Rozsah zadávání 0 až 99999,999; alternativně **FAUTO**, **FU**, **FZ**
- **Druh frézování** Q351: Druh obrábění frézováním při M3:
  +1 = sousledné frézování
  –1 = nesousledné frézování
  alternativně **PREDEF**

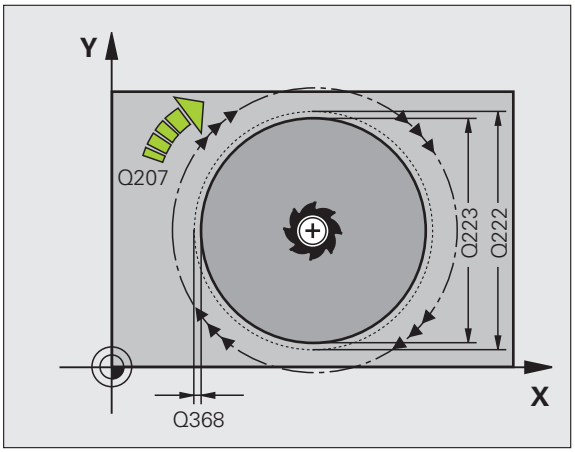

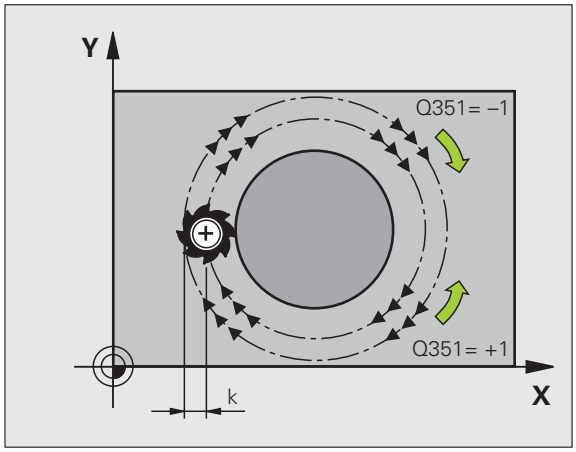

- **Hloubka** Q201 (inkrementálně): Vzdálenost mezi povrchem obrobku a základnou čepu. Rozsah zadávání -99 999,9999 až 99 999,9999
- **Hloubka přísuvu**Q202 (inkrementálně): Rozměr, o který je nástroj pokaždé přisunut; zadejte hodnotu větší než 0. Rozsah zadávání 0 až 99 999,9999
- **Posuv přísuvu na hloubku** Q206: Pojezdová rychlost nástroje při pojezdu do hloubky v mm/min. Rozsah zadávání 0 až 99 999,999; alternativně **FMAX**, **FAUTO**, **FU**, **FZ**
- **Bezpečná vzdálenost** Q200 (inkrementálně): Vzdálenost mezi čelem nástroje a povrchem obrobku. Rozsah zadávání 0 až 99 999,9999; alternativně **PREDEF**
- **Souřadnice povrchu obrobku** Q203 (absolutně): Absolutní souřadnice povrchu obrobku. Rozsah zadávání -99999,9999 až 99 999,9999
- **2. Bezpečná vzdálenost** Q204 (inkrementálně): Souřadnice osy vřetena, ve které nemůže dojít ke kolizi mezi nástrojem a obrobkem (upínadly). Rozsah zadávání 0 až 99 999,9999; alternativně **PREDEF**
- **Koeficient překrytí dráhy** Q370: Q370 x poloměr nástroje udává stranový přísuv k. Rozsah zadávání 0,1 až 1,414, alternativně **PREDEF**
- **Počáteční úhel** Q376: Polární úhel, vztažený ke středu čepu, z něhož má nástroj najíždět na čep Rozsah zadávání: -1 až 359° Hodnota -1 definuje, že při opakovaných dílčích přísuvech se smí počáteční úhel každé hloubky měnit, aby bylo možno realizovat co nejkratší dráhy. Hodnota mezi 0 až 359 explicitně definuje počáteční úhel, který bude dodržen při každém dílčím přísuvu.

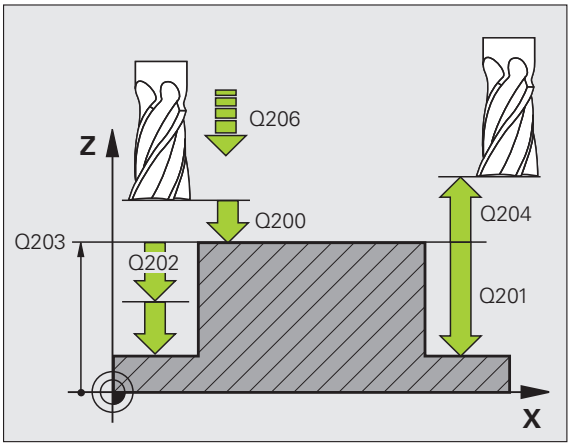

Příklad: NC-bloky

```
8 CYCL DEF 257 KRUHOVÝ ČEP
    Q223=60   ; PRŮMĚR HOTOVÉHO DÍLCE
    Q222=60   ;PRŮMĚR POLOTOVARU
    Q368=0.2  ;PŘÍDAVEK PRO STRANU
    Q207=500  ;POSUV FRÉZOVÁNÍ
    Q351=+1   ;DRUH FRÉZOVÁNÍ
    Q201=-20  ;HLOUBKA
    Q202=5    ;HLOUBKA PŘÍSUVU
    Q206=150  ;POSUV PŘÍSUVU DO
                HLOUBKY
    Q200=2    ;BEZPEČNÁ VZDÁLENOST
    Q203=+0   ;SOUŘADNICE POVRCHU
    Q204=50   ;2. BEZPEČNÁ VZDÁLENOST
    Q370=1    ;PŘEKRÝVÁNÍ DRAH
    Q376=0    ;POČÁTEČNÍ ÚHEL
9 CYCL CALL POS X+50 Y+50 Z+0 FMAX M3
```

5.8 Příklady programů

Příklad: Frézování kapes, ostrůvků a drážek

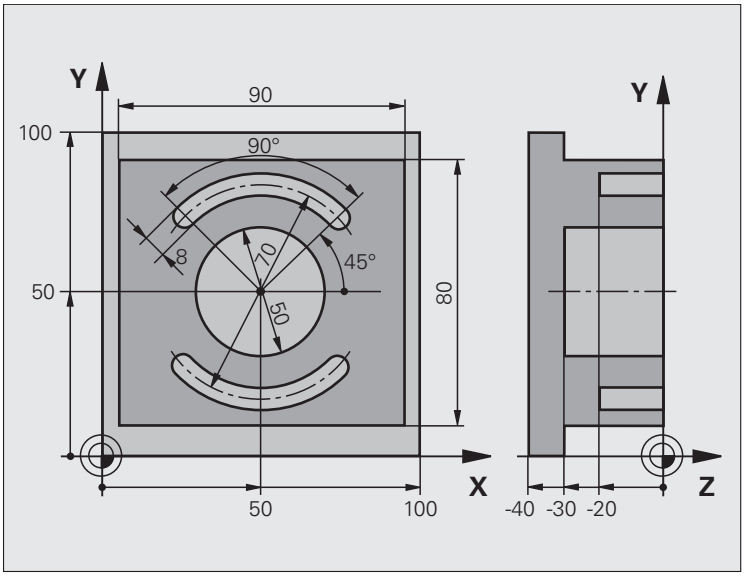

0 BEGINN PGM C210 MM	
1 BLK FORM 0.1 Z X+0 Y+0 Z-40	Definice neobrobeného polotovaru
2 BLK FORM 0.2 X+100 Y+100 Z+0	
3 TOOL DEF 1 L+0 R+6	Definice nástroje – hrubování/dokončování
4 TOOL DEF 2 L+0 R+3	Definice nástroje – drážková fréza
5 TOOL CALL 1 Z S3500	Vyvolání nástroje – hrubování/dokončení
6 L Z+250 R0 FMAX	Odjetí nástroje
7 CYCL DEF 256 PRAVOÚHLÝ ČEP	Definice cyklu vnějšího obrábění
Q218=90 ;DÉLKA 1. STRANY	
Q424=100 ;ROZMĚR POLOTOVARU 1	
Q219=80 ;DÉLKA 2. STRANY	
Q425=100 ;ROZMĚR POLOTOVARU 2	
Q220=0 ;POLOMĚR ROHU	
Q368=0 ;PŘÍDAVEK PRO STRANU	
Q224=0 ;NATOČENÍ	
Q367=0 ;POLOHA ČEPU	
Q207=250 ;POSUV FRÉZOVÁNÍ	
Q351=+1 ;DRUH FRÉZOVÁNÍ	

Q201=-30 ;HLOUBKA	
Q202=5 ;HLOUBKA PŘÍSUVU	
Q206=250 ;POSUV PŘÍSUVU DO HLOUBKY	
Q200=2 ;BEZPEČNÁ VZDÁLENOST	
Q203=+0 ;SOUŘADNICE POVRCHU	
Q204=20 ;2. BEZPEČNÁ VZDÁLENOST	
Q370=1 ;PŘEKRÝVÁNÍ DRAH	
Q437=1 ;NAJÍŽDĚCÍ POZICE	
8 CYCL CALL POS X+50 Y+50 Z+0 M3	Vyvolání cyklu vnějšího obrábění
9 CYCL DEF 252 KRUHOVÁ KAPSA	Definice cyklu kruhové kapsy
Q215=0 ;ROZSAH OBRÁBĚNÍ	
Q223=50 ;PRŮMĚR KRUHU	
Q368=0.2 ;PŘÍDAVEK PRO STRANU	
Q207=500 ;POSUV FRÉZOVÁNÍ	
Q351=+1 ;DRUH FRÉZOVÁNÍ	
Q201=-30 ;HLOUBKA	
Q202=5 ;HLOUBKA PŘÍSUVU	
Q369=0.1 ;PŘÍDAVEK NA DNO	
Q206=150 ;POSUV PŘÍSUVU DO HLOUBKY	
Q338=5 ;PŘÍSUV OBRÁBĚNÍ NAČISTO	
Q200=2 ;BEZPEČNÁ VZDÁLENOST	
Q203=+0 ;SOUŘADNICE POVRCHU	
Q204=50 ;2. BEZPEČNÁ VZDÁLENOST	
Q370=1 ;PŘEKRÝVÁNÍ DRAH	
Q366=1 ;ZANOŘOVÁNÍ	
Q385=750 ; POSUV OBRÁBĚNÍ NAČISTO	
10 CYCL CALL POS X+50 Y+50 Z+0 FMAX	Vyvolání cyklu kruhové kapsy
11 L Z+250 R0 FMAX M6	Výměna nástroje
12 TOLL CALL 2 Z S5000	Vyvolání nástroje – drážková fréza
13 CYCL DEF 254 KRUHOVÁ DRÁŽKA	Definice cyklu drážky
Q215=0 ;ROZSAH OBRÁBĚNÍ	
Q219=8 ;ŠÍŘKA DRÁŽKY	
Q368=0.2 ;PŘÍDAVEK PRO STRANU	
Q375=70 ;PRŮMĚR ROZTEČNÉ KRUŽNICE	
Q367=0 ; VZTAH POLOHY DRÁŽKY	Předpolohování v X/Y není nutné
Q216=+50 ;STŘED 1. OSY	

Q217=+50 ;STŘED 2. OSY	
Q376=+45 ;POČÁTEČNÍ ÚHEL	
Q248=90 ;ÚHEL OTEVŘENÍ	
Q378=180 ;ÚHLOVÁ ROZTEČ	Počáteční bod 2. Drážka
Q377=2 ;POČET OBRÁBĚCÍCH OPERACÍ	
Q207=500 ;POSUV FRÉZOVÁNÍ	
Q351=+1 ;DRUH FRÉZOVÁNÍ	
Q201=-20 ;HLOUBKA	
Q202=5 ;HLOUBKA PŘÍSUVU	
Q369=0.1 ;PŘÍDAVEK NA DNO	
Q206=150 ;POSUV PŘÍSUVU DO HLOUBKY	
Q338=5 ;PŘÍSUV OBRÁBĚNÍ NAČISTO	
Q200=2 ;BEZPEČNÁ VZDÁLENOST	
Q203=+0 ;SOUŘADNICE POVRCHU	
Q204=50 ;2. BEZPEČNÁ VZDÁLENOST	
Q366=1 ;ZANOŘOVÁNÍ	
Q439=0 ;VZTAŽNÝ PŘÍSUV	
14 CYCL CALL FMAX M3	Vyvolání cyklu drážky
15 L Z+250 R0 FMAX M2	Odjetí nástroje, konec programu
16 END PGM C210 MM	

6

Obráběcí cykly: Definice vzorů

6.1 Základy

Přehled

TNC nabízí 2 cykly, jimiž můžete přímo zhotovovat rastry bodů:

Cyklus	Softtlačítko	Strana
220 RASTR BODŮ NA KRUŽNICI		Strana 177
221 RASTR BODŮ NA PŘÍMKÁCH		Strana 180

S cykly 220 a 221 můžete kombinovat následující obráběcí cykly:

Musíte-li zhotovovat nepravidelné rastry bodů, pak používejte tabulky bodů s **CYCL CALL PAT** (viz „Tabulky bodů" na straně 67).

S funkcí **PATTERN DEF** máte k dispozici další pravidelné rastry bodů (viz „Definice vzoru PATTERN DEF" na straně 59).

Cyklus 200	VRTÁNÍ
Cyklus 201	VYSTRUŽOVÁNÍ
Cyklus 202	VYVRTÁVÁNÍ
Cyklus 203	UNIVERZÁLNÍ VRTÁNÍ
Cyklus 204	ZPĚTNÉ ZAHLUBOVÁNÍ
Cyklus 205	UNIVERZÁLNÍ HLUBOKÉ VRTÁNÍ
Cyklus 206	VRTÁNÍ ZÁVITU NOVÉ s vyrovnávací hlavou
Cyklus 207	VRTÁNÍ ZÁVITU GS NOVÉ bez vyrovnávací hlavy
Cyklus 208	VYFRÉZOVÁNÍ DÍRY
Cyklus 209	VRTÁNÍ ZÁVITU S LOMEM TŘÍSKY
Cyklus 240	STŘEDĚNÍ
Cyklus 251	PRAVOÚHLÁ KAPSA
Cyklus 252	KRUHOVÁ KAPSA
Cyklus 253	FRÉZOVÁNÍ DRÁŽEK
Cyklus 254	KRUHOVÁ DRÁŽKA (lze kombinovat pouze s cyklem 221)
Cyklus 256	PRAVOÚHLÝ ČEP
Cyklus 257	KRUHOVÝ ČEP
Cyklus 262	FRÉZOVÁNÍ ZÁVITU
Cyklus 263	FRÉZOVÁNÍ ZÁVITU SE ZAHLOUBENÍM
Cyklus 264	VRTACÍ FRÉZOVÁNÍ ZÁVITU
Cyklus 265	VRTACÍ FRÉZOVÁNÍ ZÁVITU HELIX
Cyklus 267	FRÉZOVÁNÍ VNĚJŠÍHO ZÁVITU

6.2 RASTR BODŮ NA KRUHU (cyklus 220, DIN/ISO: 220)

Provádění cyklu

1 TNC napolohuje rychloposuvem nástroj z aktuální polohy do bodu startu prvního obrábění.

Pořadí:

- 2. bezpečná vzdálenost – najetí (osa vřetena)
- Najetí do bodu startu v rovině obrábění
- Najetí na bezpečnou vzdálenost nad povrchem obrobku (osa vřetena)

2 Z této polohy provede TNC naposledy definovaný obráběcí cyklus

3 Potom TNC napolohuje nástroj přímkovým nebo kruhovým pohybem do bodu startu dalšího obrábění; nástroj se přitom nachází na bezpečné vzdálenosti (nebo 2. bezpečné vzdálenosti)

4 Tento postup (1 až 3) se opakuje, až se provedou všechny obráběcí operace

Při programování dbejte na tyto body!

Cyklus 220 je aktivní jako DEF, to znamená, že cyklus 220 automaticky vyvolává naposledy definovaný cyklus obrábění.

Pokud kombinujete jeden z obráběcích cyklů 200 až 209 a 251 až 267 s cyklem 220, pak jsou účinné bezpečná vzdálenost, povrch obrobku a 2. bezpečná vzdálenost z cyklu 220.

Parametry cyklu

- **Střed 1. osy** Q216 (absolutně): střed roztečné kružnice v hlavní ose roviny obrábění. Rozsah zadávání -99 999,9999 až 99 999,9999
- **Střed 2. osy** Q217 (absolutně): střed roztečné kružnice ve vedlejší ose roviny obrábění. Rozsah zadávání -99 999,9999 až 99 999,9999
- **Průměr roztečné kružnice** Q244: Průměr roztečné kružnice. Rozsah zadávání 0 až 99 999,9999
- **Úhel startu** Q245 (absolutně): úhel mezi hlavní osou roviny obrábění a bodem startu první operace obrábění na roztečné kružnici. Rozsah zadávání -360,000 až 360,000
- **Koncový úhel** Q246 (absolutně): úhel mezi hlavní osou roviny obrábění a bodem startu poslední operace obrábění na roztečné kružnici (neplatí pro úplné kruhy); koncový úhel zadávejte různý od úhlu startu; je-li koncový úhel větší než úhel startu, pak probíhá obrábění proti smyslu hodinových ručiček, jinak se obrábí ve smyslu hodinových ručiček. Rozsah zadávání -360,000 až 360,000
- **Úhlová rozteč** Q247 (inkrementálně): úhel mezi dvěma obráběcími operacemi na roztečné kružnici; je-li úhlová rozteč rovna nule, vypočte TNC úhlovou rozteč z úhlu startu, koncového úhlu a počtu operací; je-li úhlová rozteč zadána, pak TNC ignoruje koncový úhel; znaménko úhlové rozteče určuje směr obrábění (– = ve smyslu hodinových ručiček). Rozsah zadávání -360,000 až 360,000
- **Počet obráběcích operací** Q241: počet obráběcích operací na roztečné kružnici. Rozsah zadávání 1 až 99 999

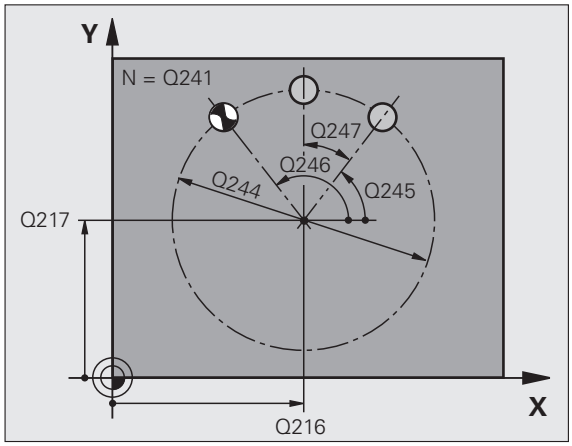

- **Bezpečná vzdálenost** Q200 (inkrementálně): vzdálenost mezi hrotem nástroje a povrchem obrobku. Rozsah zadávání 0 až 99 999,9999; alternativně **PREDEF**
- **Souřadnice povrchu obrobku** Q203 (absolutně): Souřadnice povrchu obrobku. Rozsah zadávání -99 999,9999 až 99 999,9999
- **2. bezpečná vzdálenost** Q204 (inkrementálně): souřadnice osy vřetena, v níž nemůže dojít ke kolizi mezi nástrojem a obrobkem (upínadly). Rozsah zadávání 0 až 99 999,9999; alternativně **PREDEF**
- **Odjetí do bezpečné výšky** Q301: stanovení, jak má nástroj mezi obráběcími operacemi pojíždět:
  0: mezi operacemi odjíždět na bezpečnou vzdálenost
  1: mezi operacemi odjíždět na 2. bezpečnou vzdálenost
  Alternativně **PREDEF**
- **Způsob pojezdu? Přímkou=0 / Kruhově=1** Q365: stanovení, jakou dráhovou funkcí má nástroj mezi obráběcími operacemi pojíždět:
  0: mezi operacemi pojíždět po přímce;
  1: mezi obráběcími operacemi pojíždět kruhově po průměru roztečné kružnice.

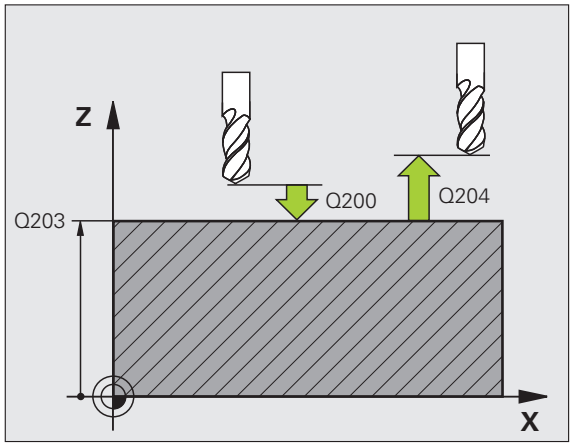

Příklad: NC-bloky

```
53 CYCL DEF 220 RASTR BODŮ NA
KRUŽNICI
      Q216=+50 ;STŘED 1. OSY
      Q217=+50 ;STŘED 2. OSY
      Q244=80  ;PRŮMĚR ROZTEČNÉ
                KRUŽNICE
      Q245=+0  ;ÚHEL STARTU
      Q246=+360;KONCOVÝ ÚHEL
      Q247=+0  ;ÚHLOVÁ ROZTEČ
      Q241=8   ;POČET OBRÁBĚCÍCH
                OPERACÍ
      Q200=2   ;BEZPEČNÁ VZDÁLENOST
      Q203=+30 ;SOUŘADNICE POVRCHU
      Q204=50  ;2. BEZPEČNÁ VZDÁLENOST
      Q301=1   ;POHYB DO BEZPEČNÉ VÝŠKY
      Q365=0   ;ZPŮSOB POJEZDU
```

6.3 RASTR BODŮ NA PŘÍMKÁCH (cyklus 221, DIN/ISO: G221)

Provádění cyklu

1 TNC napolohuje nástroj rychloposuvem z aktuální polohy do bodu startu prvního obrábění

Pořadí:

- 2. bezpečná vzdálenost – najetí (osa vřetena)
- Najetí do bodu startu v rovině obrábění
- Najetí na bezpečnou vzdálenost nad povrchem obrobku (osa vřetena)

2 Z této polohy provede TNC naposledy definovaný obráběcí cyklus

3 Potom TNC napolohuje nástroj v kladném směru hlavní osy na bod startu další obráběcí operace; nástroj se přitom nachází na bezpečné vzdálenosti (nebo 2. bezpečné vzdálenosti)

4 Tento postup (1 až 3) se opakuje, až se provedou všechny obráběcí operace na prvním řádku; nástroj stojí na posledním bodu tohoto prvního řádku

5 Potom TNC přejede nástrojem na poslední bod druhého řádku a provede tam obráběcí operaci

6 Odtud polohuje TNC nástroj v záporném směru hlavní osy na bod startu další obráběcí operace

7 Tento postup (6) se opakuje, až se provedou všechny obráběcí operace na druhém řádku

8 Potom jede TNC do bodu startu dalšího řádku

9 Takovýmto kývavým pohybem se obrobí všechny další řádky

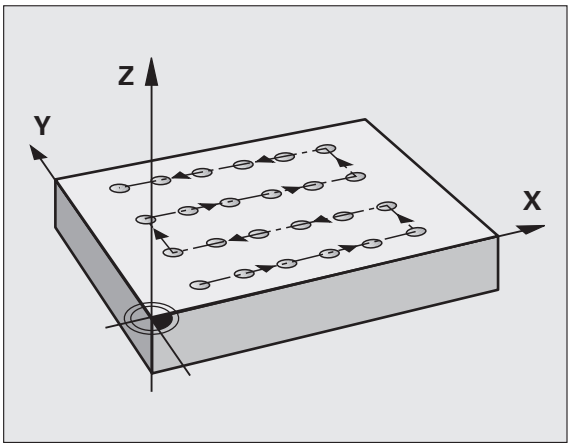

Při programování dbejte na tyto body!

Cyklus 221 je aktivní jako DEF, to znamená že cyklus 221 automaticky vyvolává naposledy definovaný cyklus obrábění.

Pokud kombinujete jeden z obráběcích cyklů 200 až 209 a 251 až 267 s cyklem 221, pak jsou účinné bezpečná vzdálenost, povrch obrobku a 2. bezpečná vzdálenost a naklopení z cyklu 221.

Používáte-li cyklus 254 Kruhová drážka ve spojení s cyklem 221, tak není poloha drážky 0 povolená.

Parametry cyklu

- **Výchozí bod 1. osy** Q225 (absolutně): souřadnice startovního bodu v hlavní ose obráběcí roviny
- **Výchozí bod 2. osy** Q226 (absolutně): souřadnice bodu startu ve vedlejší ose roviny obrábění.
- **Rozteč 1. osy** Q237 (inkrementálně): rozteč jednotlivých bodů v řádku.
- **Rozteč 2. osy** Q238 (inkrementálně): vzájemná vzdálenost jednotlivých řádků.
- **Počet sloupců** Q242: počet obráběcích operací na řádku.
- **Počet řádků** Q243: počet řádků.
- **Poloha natočení** Q224 (absolutně): úhel, o který je celý rastr natočen; střed natáčení je v bodu startu.
- **Bezpečná vzdálenost** Q200 (inkrementálně): vzdálenost mezi hrotem nástroje a povrchem obrobku; alternativně **PREDEF**
- **Souřadnice povrchu obrobku** Q203 (absolutně): souřadnice povrchu obrobku.
- **2. bezpečná vzdálenost** Q204 (inkrementálně): souřadnice osy vřetena, v níž nemůže dojít ke kolizi mezi nástrojem a obrobkem (upínadly); alternativně **PREDEF**.
- **Odjetí do bezpečné výšky** Q301: stanovení, jak má nástroj mezi obráběcími operacemi pojíždět:
  0: mezi operacemi odjíždět na bezpečnou vzdálenost
  1: mezi operacemi odjíždět na 2. bezpečnou vzdálenost
  Alternativně **PREDEF**

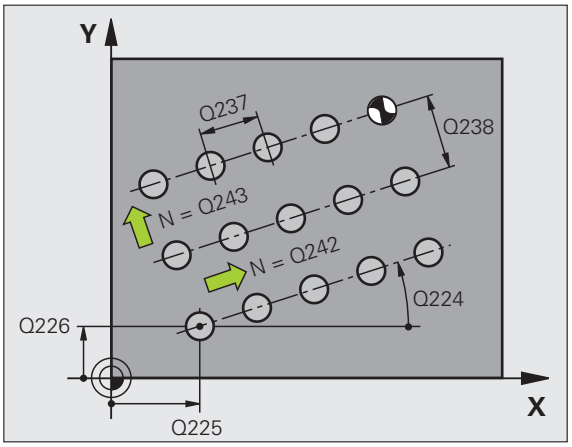

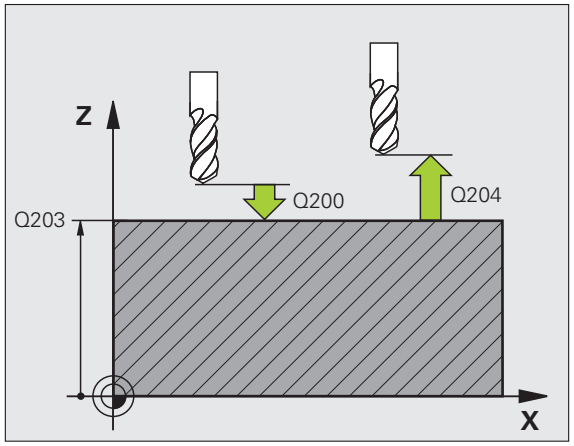

Příklad: NC-bloky

```
54 CYCL DEF 221 RASTR BODŮ NA
PŘÍMKÁCH
      Q225=+15 ;BOD STARTU 1. OSY
      Q226=+15 ;BOD STARTU 2. OSY
      Q237=+10 ;ROZTEČ 1. OSY
      Q238=+8  ;ROZTEČ 2. OSY
      Q242=6   ;POČET SLOUPCŮ
      Q243=4   ;POČET ŘÁDEK
      Q224=+15 ;NATOČENÍ
      Q200=2   ;BEZPEČNÁ VZDÁLENOST
      Q203=+30 ;SOUŘADNICE POVRCHU
      Q204=50  ;2. BEZPEČNÁ VZDÁLENOST
      Q301=1   ;POHYB DO BEZPEČNÉ VÝŠKY
```

6.4 Příklady programů

Příklad: Díry na kružnici

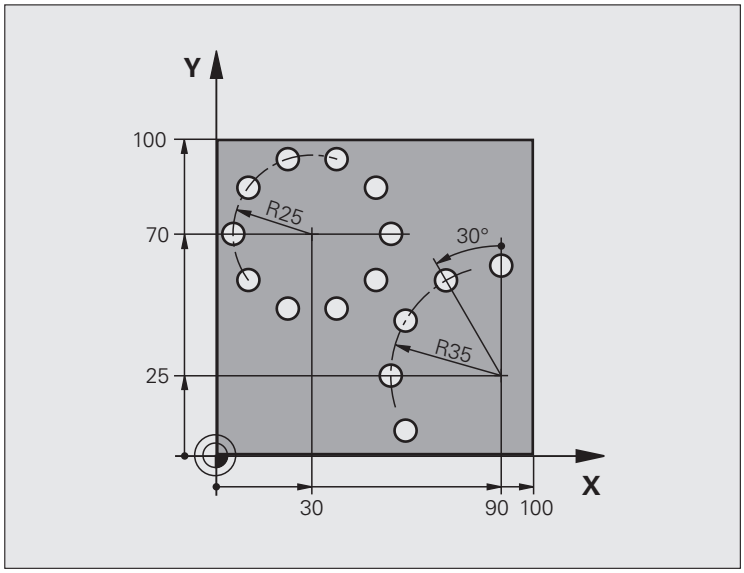

0 BEGIN PGM VRTÁNÍ MM	
1 BLK FORM 0.1 Z X+0 Y+0 Z-40	Definice neobrobeného polotovaru
2 BLK FORM 0.2 Y+100 Y+100 Z+0	
3 TOOL DEF 1 L+0 R+3	Definice nástroje
4 TOOL CALL 1 Z S3500	Vyvolání nástroje
5 L Z+250 R0 FMAX M3	Odjetí nástroje
6 CYCL DEF 200 VRTÁNÍ	Definice cyklu vrtání
Q200=2 ;BEZPEČNÁ VZDÁLENOST	
Q201=-15 ;HLOUBKA	
Q206=250 ;PŘÍSUV F DO HLOUBKY	
Q202=4 ;HLOUBKA PŘÍSUVU	
Q210=0 ;ČAS PRODLEVY	
Q203=+0 ;SOUŘADNICE POVRCHU	
Q204=0 ;2. BEZPEČNÁ VZDÁLENOST	
Q211=0,25 ;ČASOVÁ PRODLEVA DOLE	
Q395=0.25 ;REFERENCE HLOUBKY	

7 CYCL DEF 220 RASTR BODŮ NA KRUŽNICI	Definice cyklu roztečné kružnice 1, CYCL 200 se vyvolá automaticky, Q200, Q203 a Q204 působí z cyklu 220.
Q216=+30 ;STŘED 1. OSY	
Q217=+70 ;STŘED 2. OSY	
Q244=50 ;PRŮMĚR ROZTEČNÉ KRUŽNICE	
Q245=+0 ;ÚHEL STARTU	
Q246=+360;KONCOVÝ ÚHEL	
Q247=+0 ;ÚHLOVÁ ROZTEČ	
Q241=10 ;POČET	
Q200=2 ;BEZPEČNÁ VZDÁLENOST	
Q203=+0 ;SOUŘADNICE POVRCHU	
Q204=100 ;2. BEZPEČNÁ VZDÁLENOST	
Q301=1 ;POHYB DO BEZPEČNÉ VÝŠKY	
Q365=0 ;ZPŮSOB POJEZDU	
8 CYCL DEF 220 RASTR BODŮ NA KRUŽNICI	Definice cyklu roztečné kružnice 2, CYCL 200 se vyvolá automaticky, Q200, Q203 a Q204 působí z cyklu 220.
Q216=+90 ;STŘED 1. OSY	
Q217=+25 ;STŘED 2. OSY	
Q244=70 ;PRŮMĚR ROZTEČNÉ KRUŽNICE	
Q245=+90 ;ÚHEL STARTU	
Q246=+360;KONCOVÝ ÚHEL	
Q247=30 ;ÚHLOVÁ ROZTEČ	
Q241=5 ;POČET	
Q200=2 ;BEZPEČNÁ VZDÁLENOST	
Q203=+0 ;SOUŘADNICE POVRCHU	
Q204=100 ;2. BEZPEČNÁ VZDÁLENOST	
Q301=1 ;POHYB DO BEZPEČNÉ VÝŠKY	
Q365=0 ;ZPŮSOB POJEZDU	
9 L Z+250 R0 FMAX M2	Odjetí nástroje, konec programu
10 END PGM VRTÁNÍ MM	

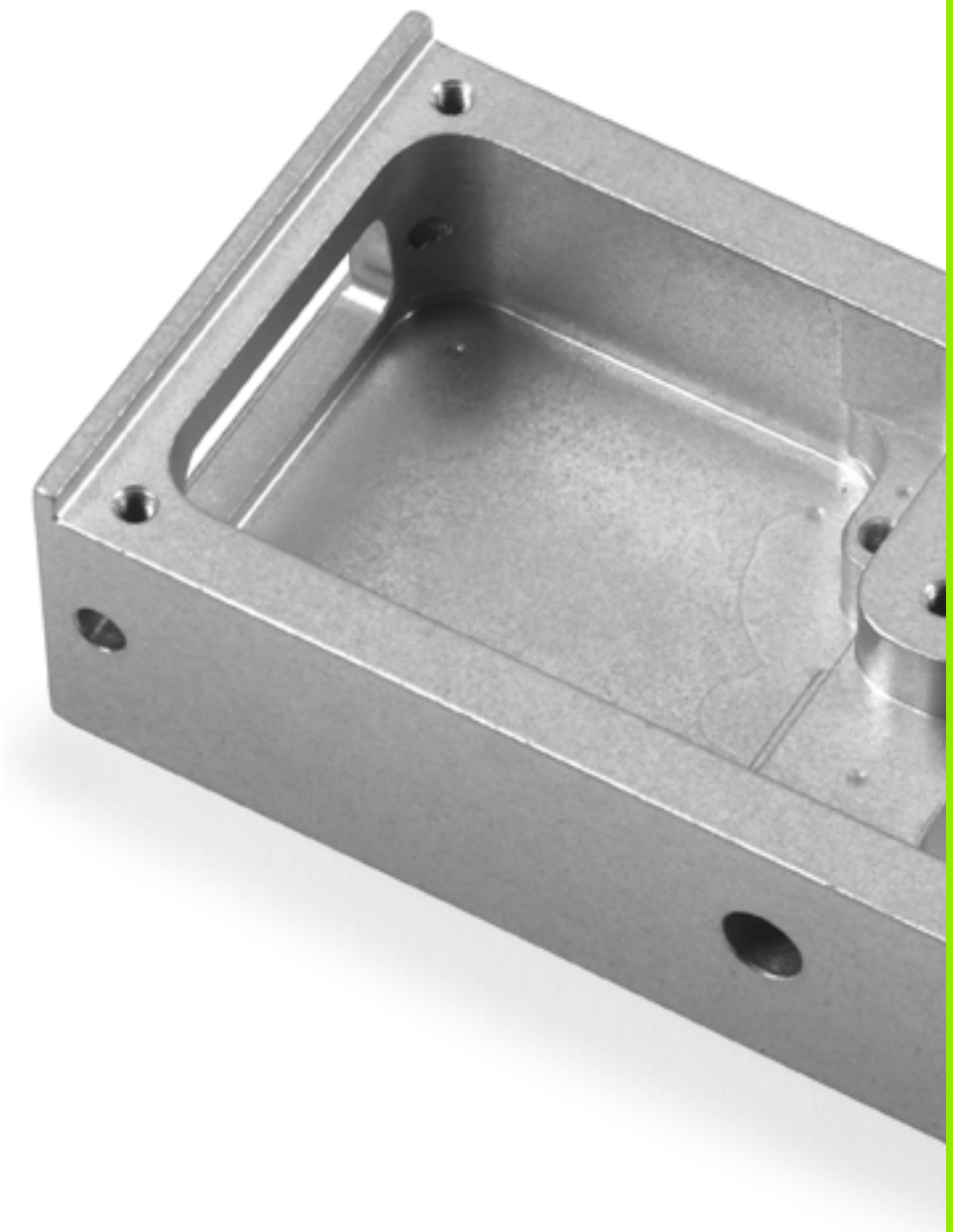

7

Obráběcí cykly: Obrysová kapsa, úseky obrysu

7.1 SL-cykly

Základy

Pomocí SL-cyklů můžete skládat složité obrysy až z celkem 12 dílčích obrysů (kapes nebo ostrůvků). Jednotlivé dílčí obrysy zadáte jako podprogramy. Ze seznamu dílčích obrysů (čísel podprogramů), které zadáváte v cyklu 14 OBRYS, vypočte TNC celkový obrys.

Paměť pro jeden SL-cyklus (všechny podprogramy obrysů) je omezena. Počet možných obrysových prvků závisí na druhu obrysu (vnější nebo vnitřní obrys) a na počtu dílčích obrysů a činí maximálně 8 192 obrysových prvků.

SL-cykly provádí interně obsáhlé a komplexní výpočty a z toho vyplývající obrábění. Z bezpečnostních důvodů proveďte před vlastním obráběním vždy test grafickým programem! Tak můžete jednoduše zjistit, zda obrábění vypočítané TNC proběhne správně.

Vlastnosti podprogramů

- Přepočty (transformace) souřadnic jsou dovoleny. Jsou-li programovány v rámci dílčích obrysů, působí i v následujících podprogramech, po vyvolání cyklu se však nemusí rušit.
- TNC ignoruje posuvy F a přídavné funkce M.
- TNC rozpozná kapsu, když obíháte obrys zevnitř, například popis obrysu ve smyslu hodinových ručiček s korekcí poloměru RR.
- TNC rozpozná ostrůvek, když obíháte obrys zvnějšku, například popis obrysu ve smyslu hodinových ručiček s korekcí poloměru RL.
- Podprogramy nesmí obsahovat žádné souřadnice v ose vřetena.
- V prvním bloku souřadnic podprogramu nadefinujte rovinu obrábění. Přídavné osy U,V,W jsou dovoleny v rozumné kombinaci. V prvním bloku vždy zásadně definujte obě osy roviny obrábění.
- Používáte-li Q-parametry, pak provádějte příslušné výpočty a přiřazení pouze v rámci daných obrysových podprogramů.
- Je-li v podprogramu definovaný neuzavřený obrys, tak TNC ho uzavře automaticky přímkou od koncového ke počátečnímu bodu.

Příklad: Schéma: práce s SL-cykly

```
0 BEGIN PGM SL2 MM
...
12 CYCL DEF 14 OBRYS ...
13 CYCL DEF 20 OBRYSOVÁ DATA ...
...
16 CYCL DEF 21 PŘEDVRTÁNÍ ...
17 CYCL CALL
...
18 CYCL DEF 22 HRUBOVÁNÍ ...
19 CYCL CALL
...
22 CYCL DEF 23 HLOUBKA NAČISTO ...
23 CYCL CALL
...
26 CYCL DEF 24 STRANA NAČISTO ...
27 CYCL CALL
...
50 L Z+250 R0 FMAX M2
51 LBL 1
...
55 LBL 0
56 LBL 2
...
60 LBL 0
...
99 END PGM SL2 MM
```

Vlastnosti obráběcích cyklů

- TNC automaticky polohuje před každým cyklem do bezpečné vzdálenosti.
- Každá úroveň hloubky se frézuje bez zvednutí nástroje; ostrůvky se objíždějí po stranách.
- Aby se zabránilo stopám po odjíždění z řezu, tak TNC vkládá u netangenciálních „vnitřních rohů“ globálně definovatelný zaoblovací poloměr. Zaoblovací poloměr zadatelný v cyklu 20 působí na dráhu středu nástroje, takže může popřípadě zvětšit zaoblení definované poloměrem nástroje (platí při hrubování a obrábění stran načisto).
- Při dokončování stran najede TNC na obrys po tangenciální kruhové dráze.
- Při dokončování dna najíždí TNC nástrojem na obrobek rovněž po tangenciální kruhové dráze (např.: osa vřetena Z: kruhová dráha v rovině Z/X)
- TNC obrábí obrys průběžně sousledně, popřípadě nesousledně.

Bitem 4 v MP7420 nadefinujete, kam má TNC polohovat nástroj na konci cyklů 21 až 24:

- **Bit 4 = 0:**
  TNC polohuje nástroj na konci cyklu nejdříve v ose nástroje na bezpečnou výšku (**Q**7) definovanou v cyklu a poté v rovině obrábění na pozici, v níž stál nástroj při vyvolání cyklu.
- **Bit4 = 1:**
  TNC polohuje nástroj na konci cyklu výlučně v ose nástroje na bezpečnou výšku (**Q**7) definovanou v cyklu. Dbejte aby při následujícím polohování nedocházelo ke kolizím!

Rozměrové údaje pro obrábění, jako hloubku frézování, přídavky a bezpečnou vzdálenost, zadáte centrálně v cyklu 20 jako OBRYSOVÁ DATA.

Přehled

Cyklus	Softtlačítko	Stránka
14 OBRYS (nezbytně nutné)	14 LBL 1...N	Strana 189
20 DATA OBRYSU (nezbytně nutná)	20 dat kontury	Strana 194
21 PŘEDVRTÁNÍ (volitelně použitelné)	21	Strana 196
22 HRUBOVÁNÍ (nezbytně nutné)	22	Strana 198
23 DOKONČENÍ DNA (volitelně použitelné)	23	Strana 202
24 DOKONČENÍ STĚN (volitelně použitelné)	24	Strana 204

Rozšířené cykly:

Cyklus	Softtlačítko	Stránka
270 DATA OTEVŘENÉHO OBRYSU	270	Strana 206
25 OTEVŘENÝ OBRYS	25	Strana 208
275 TROCHOIDÁLNÍ DRÁŽKA	275	Strana 212
276 OTEVŘENÝ OBRYS 3D	276	Strana 217

7.2 OBRYS (cyklus 14, DIN/ISO: G37)

Při programování dbejte na tyto body!

V cyklu 14 OBRYS vypíšete seznam všech podprogramů, které se mají složit do jednoho celkového obrysu.

Před programováním dbejte na tyto body

Cyklus 14 je aktivní jako DEF, to znamená, že je účinný od své definice v programu.

V cyklu 14 můžete použít maximálně 12 podprogramů (dílčích obrysů).

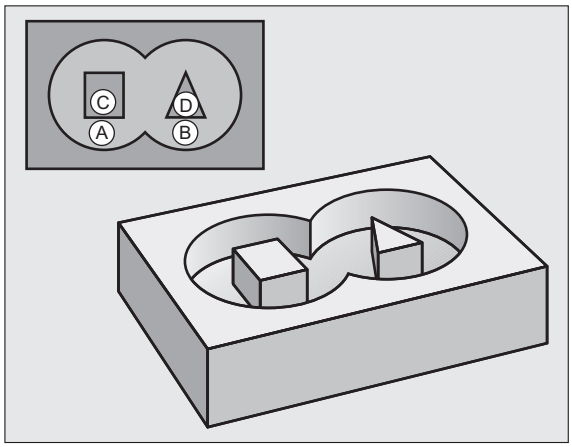

Parametry cyklu

```
14
LBL 1...N
```

▶ **Číslo návěští pro obrys**: Zadejte všechna čísla návěští jednotlivých podprogramů, které mají být překryty do jediného obrysu. Každé číslo potvrďte klávesou ENT a zadávání ukončete klávesou END. Zadání až 12 čísel podprogramů 1 až 254

7.3 Sloučené obrysy

Základy

Jednotlivé kapsy a ostrůvky můžete slučovat do jediného nového obrysu. Tak můžete zvětšit plochu kapsy propojenou kapsou nebo zmenšit ostrůvkem.

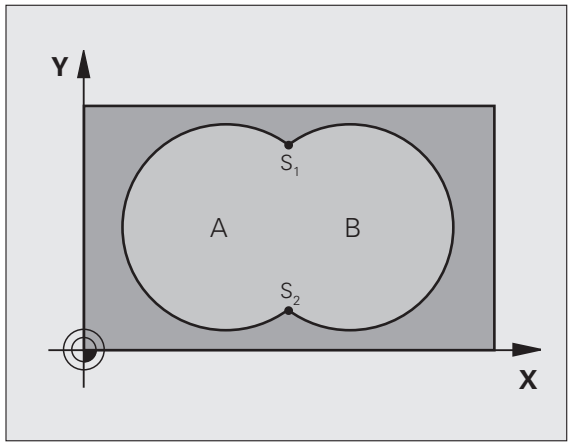

Příklad: NC-bloky

```
12 CYCL DEF 14.0 OBRYS
13 CYCL DEF 14.1 NÁVĚŠTÍ OBRYSU 1/2/3/4
```

Podprogramy: Překryté kapsy

Následující příklady programů jsou podprogramy obrysů, které se v hlavním programu vyvolávají cyklem 14 OBRYS.

Kapsy A a B se překrývají.

TNC vypočítá průsečíky S_1 a S_2, nemusí se programovat.

Kapsy se programují jako úplné kruhy.

Podprogram 1: kapsa A

```
51 LBL 1
52 L X+10 Y+50 RR
53 CC X+35 Y+50
54 C X+10 Y+50 DR-
55 LBL 0
```

Podprogram 2: kapsa B

```
56 LBL 2
57 L X+90 Y+50 RR
58 CC X+65 Y+50
59 C X+90 Y+50 DR-
60 LBL 0
```

„Úhrnná“ plocha

Obrobit se mají obě dílčí plochy A a B, včetně vzájemně se překrývající plochy:

- Plochy A a B musí být kapsy.
- První kapsa (v cyklu 14) musí začínat mimo druhou kapsu.

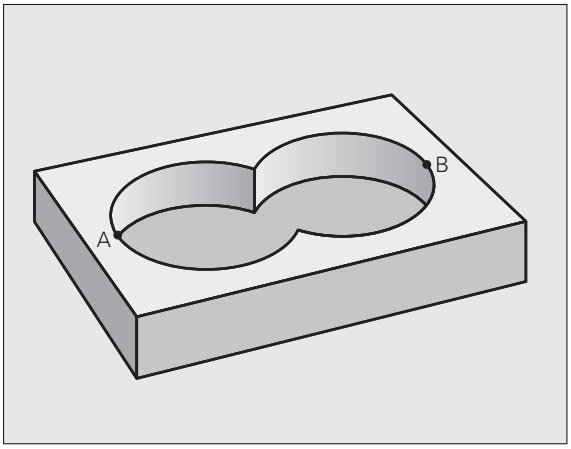

Plocha A:

```
51 LBL 1
52 L X+10 Y+50 RR
53 CC X+35 Y+50
54 C X+10 Y+50 DR-
55 LBL 0
```

Plocha B:

```
56 LBL 2
57 L X+90 Y+50 RR
58 CC X+65 Y+50
59 C X+90 Y+50 DR-
60 LBL 0
```

„Rozdílová“ plocha

Plocha A se má obrobit bez části překryté plochou B:

- Plocha A musí být kapsa a B musí být ostrůvek.
- A musí začínat mimo B.
- B musí začínat uvnitř A

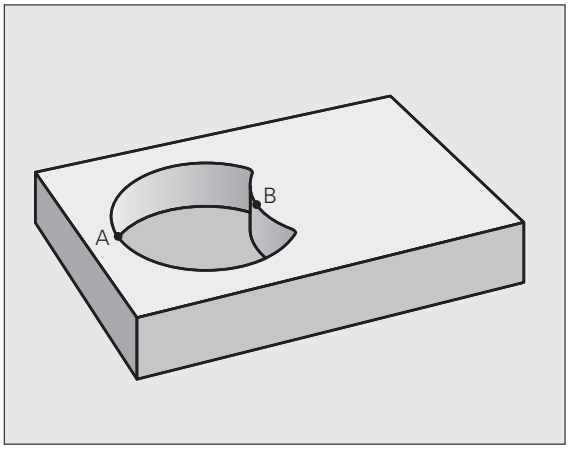

Plocha A:

```
51 LBL 1
52 L X+10 Y+50 RR
53 CC X+35 Y+50
54 C X+10 Y+50 DR-
55 LBL 0
```

Plocha B:

```
56 LBL 2
57 L X+40 Y+50 RL
58 CC X+65 Y+50
59 C X+40 Y+50 DR-
60 LBL 0
```

„Protínající se“ plocha

Obrobit se má plocha překrytá A i B. (plochy překryté pouze A či B mají zůstat neobrobené).

- A a B musí být kapsy.
- A musí začínat uvnitř B.

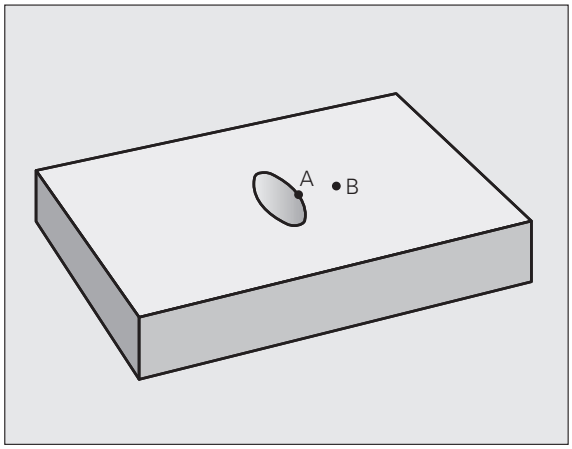

Plocha A:

```
51 LBL 1
52 L X+60 Y+50 RR
53 CC X+35 Y+50
54 C X+60 Y+50 DR-
55 LBL 0
```

Plocha B:

```
56 LBL 2
57 L X+90 Y+50 RR
58 CC X+65 Y+50
59 C X+90 Y+50 DR-
60 LBL 0
```

7.4 OBRYSOVÁ DATA (cyklus 20, DIN/ISO: G120)

Při programování dbejte na tyto body!

V cyklu 20 zadáte informace pro obrábění pro podprogramy s dílčími obrysy.

Cyklus 20 je aktivní jako DEF, to znamená, že cyklus 20 je aktivní od své definice v programu obrábění.

Znaménko parametru cyklu Hloubka definuje směr obrábění. Naprogramujete-li hloubku = 0, pak TNC daný cyklus provede v hloubce 0.

Informace pro obrábění zadané v cyklu 20 platí pro cykly 21 až 24.

Použijete-li SL-cykly v programech s Q-parametry, pak nesmíte použít parametry Q1 až Q20 jako parametry programu.

Parametry cyklu

20 dat kontury

- **Hloubka frézování** Q1 (inkrementálně): Vzdálenost mezi povrchem obrobku a dnem kapsy. Rozsah zadávání -99999,9999 až 99 999,9999
- **Překrývání drah** Koeficient Q2: Q2 x poloměr nástroje udává stranový přísuv k. Rozsah zadávání -0,0001 až 1,9999
- **Přídavek na dokončení stěny** Q3 (inkrementálně): Přídavek na dokončení v rovině obrábění. Rozsah zadávání -99 999,9999 až 99 999,9999
- **Přídavek na dokončení dna**Q4 (inkrementálně): Přídavek na dokončení dna. Rozsah zadávání -99999,9999 až 99 999,9999
- **Souřadnice povrchu obrobku** Q5 (absolutně): Absolutní souřadnice povrchu obrobku. Rozsah zadávání -99999,9999 až 99 999,9999
- **Bezpečná vzdálenost** Q6 (inkrementálně): Vzdálenost mezi čelem nástroje a povrchem obrobku. Rozsah zadávání 0 až 99 999,9999; alternativně **PREDEF**
- **Bezpečná výška** Q7 (absolutně): absolutní výška, v níž nemůže dojít ke kolizi s obrobkem (pro mezipolohování a návrat na konci cyklu). Rozsah zadávání -99999,9999 až 99 999,9999; alternativně **PREDEF**
- **Poloměr vnitřního zaoblení** Q8: poloměr zaoblení vnitřních „rohů“; zadaná hodnota se vztahuje na dráhu středu nástroje a používá se k dosažení měkčího pojezdu mezi prvky obrysu. **Q8 není poloměr, který TNC vloží jako samostatný prvek obrysu mezi programované prvky!** Rozsah zadávání 0 až 99 999,9999
- **Smysl otáčení?** Q9: směr obrábění pro kapsy
  - Q9 = -1 nesousledně pro kapsu a ostrůvek
  - Q9 = +1 sousledně pro kapsu a ostrůvek
  - Alternativně **PREDEF**

Při přerušení programu můžete parametry obrábění překontrolovat a případně přepsat.

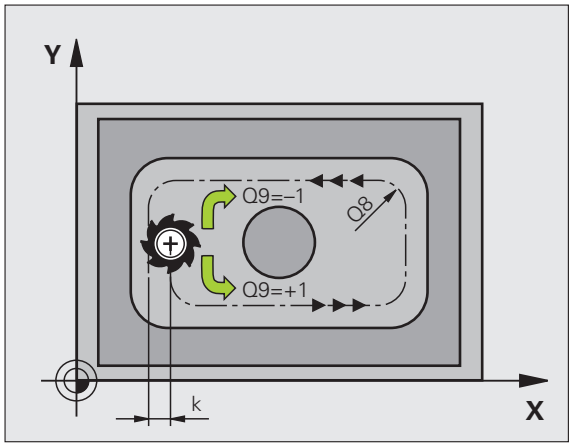

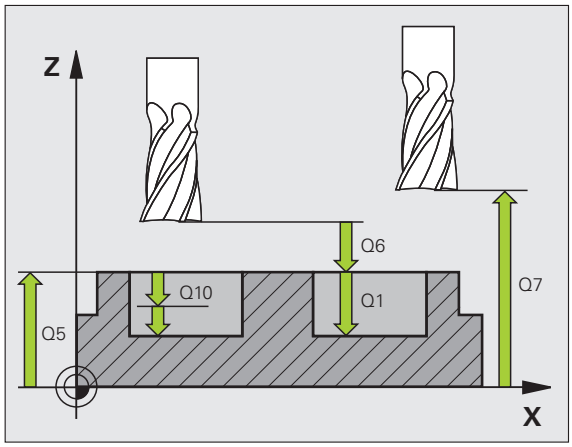

Příklad: NC-bloky

```
57 CYCL DEF 20 OBRYSOVÁ DATA
     Q1=-20      ;HLOUBKA FRÉZOVÁNÍ
     Q2=1        ;PŘEKRÝVÁNÍ DRAH
     Q3=+0.2     ;PŘÍDAVEK PRO STRANU
     Q4=+0,1     ;PŘÍDAVEK NA DNO
     Q5=+30      ;SOUŘADNICE POVRCHU
     Q6=2        ;BEZPEČNÁ VZDÁLENOST
     Q7=+80      ;BEZPEČNÁ VÝŠKA
     Q8=0.5      ;POLOMĚR ZAOBLENÍ
     Q9=+1       ;SMYSL OTÁČENÍ
```

7.5 PŘEDVRTÁNÍ (cyklus 21, DIN/ISO: G121)

Provádění cyklu

1 Nástroj vrtá zadaným posuvem **F** z aktuální polohy až do první hloubky přísuvu
2 Potom TNC vyjede nástrojem s rychloposuvem **FMAX** a vrátí se opět až do první hloubky přísuvu, zmenšené o představnou vzdálenost t.
3 Řízení si určuje tuto představnou vzdálenost samočinně:
   - hloubka vrtání do 30 mm: t = 0,6 mm
   - hloubka vrtání nad 30 mm: t = hloubka vrtání/50
   - Maximální představná vzdálenost: 7 mm
4 Následně vrtá nástroj zadaným posuvem F o další hloubku přísuvu
5 TNC opakuje tento postup (1 až 4), až se dosáhne zadané hloubky díry
6 Na dně díry TNC vrátí nástroj po uplynutí časové prodlevy k uvolnění z řezu rychloposuvem **FMAX** zpět do počáteční polohy

Použití

Cyklus 21 PŘEDVRTÁNÍ zohledňuje pro body zápichu přídavek na dokončení stěn a přídavek na dokončení dna, rovněž i poloměr hrubovacího nástroje. Body zápichu jsou současně i počáteční body pro hrubování.

Při programování dbejte na tyto body!

Před programováním dbejte na tyto body

TNC nerespektuje Delta-hodnotu **TOOL CALL** programovanou v bloku **DR** při výpočtu bodů zápichu.

V kritických místech nemůže TNC příp. předvrtat nástrojem, který je větší než hrubovací nástroj.

Pozor nebezpečí kolize!

Bitem 0 strojního parametru 7441 nastavíte, zda má TNC vydat chybové hlášení (bit 0=0) nebo ne (bit 0=1) pokud vřeteno při vyvolání cyklu neběží. Tato funkce musí být také přizpůsobena vaším výrobcem stroje.

Parametry cyklu

- **Hloubka přísuvu** Q10 (inkrementálně): rozměr, o který se nástroj pokaždé přisune (znaménko při záporném směru obrábění „–“). Rozsah zadávání -99 999,9999 až 99 999,9999
- **Posuv přísuvu do hloubky** Q11: posuv při vrtání v mm/min. Rozsah zadávání 0 až 99999,9999; alternativně **FAUTO**, **FU**, **FZ**
- **Číslo / název hrubovacího nástroje** Q13 resp. QS13: číslo nebo název hrubovacího nástroje. Rozsah zadávání 0 až 32767,9 při zadání čísel, maximálně 32 znaků při zadání názvu.

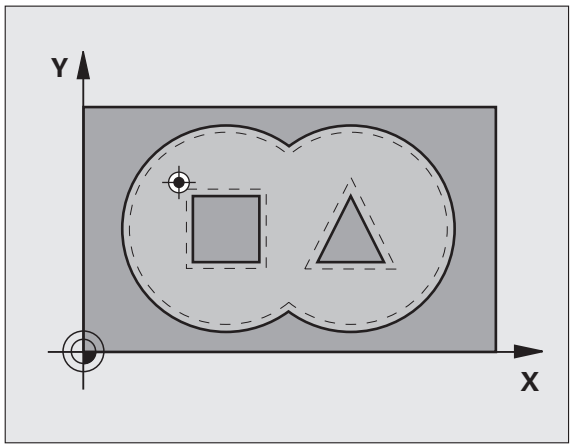

Příklad: NC-bloky

```
58 CYCL DEF 21 PŘEDVRTÁNÍ
      Q10=+5     ;HLOUBKA PŘÍSUVU
      Q11=100    ;POSUV PŘÍSUVU DO
                  HLOUBKY
      Q13=1      ;HRUBOVACÍ NÁSTROJ
```

7.6 HRUBOVÁNÍ (cyklus 22, DIN/ISO: G122)

Provádění cyklu

1. TNC napolohuje nástroj nad bod zápichu; přitom se bere ohled na přídavek na dokončení stěny
2. V první hloubce přísuvu frézuje nástroj posuvem pro frézování Q12 obrys zevnitř ven
3. Přitom se odfrézují obrysy ostrůvku s přiblížením k obrysu kapsy.
4. V dalším kroku přejede TNC nástrojem do další hloubky přísuvu a opakuje operaci hrubování, až se dosáhne naprogramované hloubky.
5. Následně TNC odjede s nástrojem na bezpečnou vzdálenost v rovině obrábění, případně zpět do polohy při vyvolání cyklu (v závislosti na MP7420, bit 4)

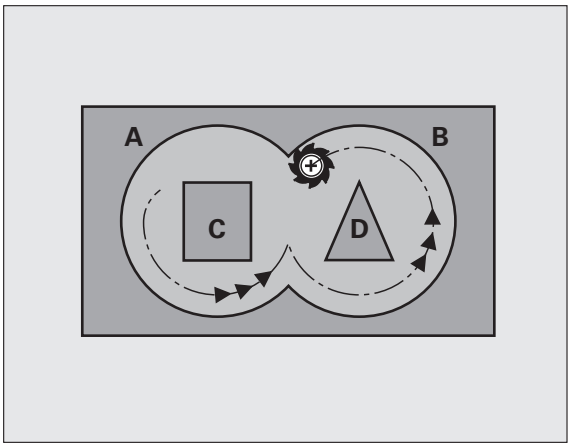

Při programování dbejte na tyto body!

Případně použijte frézu s čelními zuby (DIN 844) nebo předvrtejte cyklem 21.

Chování cyklu 22 při zanořování stanovíte parametrem Q19 a sloupci **ANGLE** a **LCUTS** v tabulce nástrojů:

- Je-li definováno Q19=0, pak TNC zanořuje zásadně kolmo, i když je pro aktivní nástroj definovaný úhel zanořování (**ANGLE**)
- Když definujete **ANGLE**=90°, provede TNC kolmé zanoření. Jako zapichovací posuv se použije posuv při kývavém zápichu Q19.
- Je-li definovaný posuv při kývavém zápichu Q19 v cyklu 22 a v tabulce nástrojů je definovaný **ANGLE** mezi 0,1 až 89,999, tak TNC zanořuje po šroubovici se stanoveným **ANGLE**.
- Je-li definovaný posuv při kývavém zápichu v cyklu 22 a v tabulce nástrojů není **ANGLE** uveden, tak TNC vydá chybové hlášení.
- Jsou-li geometrické poměry takové, že se může zanořovat jinak než po šroubovici (geometrie drážky), tak TNC se pokusí zapichovat kývavě. Délka zanoření se pak vypočítá z**LCUTS** a **ANGLE** (délka kyvu = **LCUTS** / tan **ANGLE**)

U obrysů kapes s ostrými vnitřními rohy může při použití koeficientu překrytí většího než 1 zbýt po vyhrubování zbytkový materiál. Zkontrolujte testovací grafikou zvláště nejvnitřnější dráhu a popř. trochu upravte koeficient překrytí. Tím se nechá dosáhnout jiné rozdělení řezu, což často vede k požadovanému výsledku.

Při dohrubování nebere TNC ohled na definovanou hodnotu opotřebení **DR** předhrubovacího nástroje.

Redukce posuvu parametrem **Q401** je funkce FCL3 a po aktualizaci softwaru není automaticky k dispozici (viz „Stav vývoje (funkce aktualizace)” na stránce 9).

Pozor nebezpečí kolize!

Bitem 0 strojního parametru 7441 nastavíte, zda má TNC vydat chybové hlášení (bit 0=0) nebo ne (bit 0=1) pokud vřeteno při vyvolání cyklu neběží. Tato funkce musí být také přizpůsobena vaším výrobcem stroje.

Když nastavíte parametr **MP7420 Bit 4=1**, pak musíte první pohyb v rovině obrábění po provedení SL cyklu naprogramovat se zadáním obou souřadnic např. **L X+80 Y+0 R0 FMAX**. Po dokončení cyklu nepolohujte nástroj v rovině **inkrementálně**, ale vždy do absolutní polohy.

Parametry cyklu

- **Hloubka přísuvu** Q10 (inkrementálně): Rozměr, o který je nástroj pokaždé přisunut. Rozsah zadávání -99 999,9999 až 99 999,9999
- **Posuv přísuvu do hloubky** Q11: zapichovací posuv v mm/min. Rozsah zadávání 0 až 99999,9999; alternativně **FAUTO**, **FU**, **FZ**
- **Posuv při hrubování** Q11: posuv pro frézování v mm/min. Rozsah zadávání 0 až 99999,9999; alternativně **FAUTO**, **FU**, **FZ**
- **Předhrubovací nástroj** Q18, popř. QS18: Číslo nebo název nástroje, jímž TNC právě předhruboval. Přepnutí na zadání názvu: stiskněte softklávesu NÁZEV NÁSTROJE. TNC vloží znak horních uvozovek automaticky při opuštění zadávacího políčka. Pokud se předhrubování neprovádělo, zadejte „0“; zadáte-li zde nějaké číslo nebo název, vyhrubuje TNC pouze tu část, která nemohla být předhrubovacím nástrojem obrobena. Nelze-li na oblast dohrubování najet ze strany, zanoří se TNC kývavě; k tomu musíte v tabulce nástrojů TOOL.T definovat délku břitu **LCUTS** a maximální úhel zanoření nástroje **ANGLE**. TNC vypíše případně chybové hlášení. Rozsah zadávání 0 až 32767,9 při zadání čísel, maximálně 32 znaků při zadání názvu.
- **Posuv kývavého zapichování** Q19: posuv kývavého zapichování v mm/min. Rozsah zadávání 0 až 99999,9999; alternativně **FAUTO**, **FU**, **FZ**
- **Zpětný posuv** Q208: Pojezdová rychlost nástroje při vyjíždění z otvoru v mm/min po obrábění. Zadáte-li Q208=0, pak vyjíždí TNC nástrojem s posuvem Q12. Rozsah zadávání 0 až 99999,9999; alternativně **FMAX**, **FAUTO**, **PREDEF**

Příklad: NC-bloky

```
59 CYCL DEF 22 HRUBOVÁNÍ
    Q10=+5     ;HLOUBKA PŘÍSUVU
    Q11=100    ;POSUV PŘÍSUVU DO
                HLOUBKY
    Q12=750    ;POSUV HRUBOVÁNÍ
    Q18=1      ;PŘEDHRUBOVACÍ NÁSTROJ
    Q19=150    ;POSUV KÝVAVÉHO
                ZAPICHOVÁNÍ
    Q208=99999;POSUV PRO VYJETÍ
    Q401=80    ;REDUKCE POSUVU
    Q404=0     ;STRATEGIE DOHRUBOVÁNÍ
```

- **Koeficient posuvu v %** Q401: procentní koeficient, na který redukuje TNC obráběcí posuv (**Q12**) jakmile nástroj při hrubování najede do materiálu s plným záběrem. Používáte-li redukci posunu, tak můžete definovat posun hrubování v takové velikosti, aby při definovaném překrývání drah v cyklu 20 (**Q2**) panovaly optimální řezné podmínky. TNC pak redukuje na místech přechodů nebo v těsných místech posuv podle vaší specifikace, takže doba obrábění by měla být celkově kratší. Rozsah zadávání 0,0001 až 100,0000
- **Strategie dohrubování** Q404: určení, jak má TNC pojíždět při dohrubování, pokud je poloměr dohrubovacího nástroje větší než polovina předhrubovacího nástroje:
  - Q404 = 0
    Jeďte nástrojem mezi oblastmi dohrubování podél kontury na aktuální hloubku
  - Q404 = 1
    Zdvihněte nástroj mezi hrubovanými oblastmi na bezpečnou vzdálenost a jeďte k počátečnímu bodu následující dohrubovávané oblasti

7.7 DOKONČENÍ DNA (cyklus 23, DIN/ISO: G123)

Provádění cyklu

TNC najede měkce nástrojem (po svislé tangenciální kružnici) na obráběnou plochu, je-li zde k tomu dostatek místa. Ve stísněném prostoru najede TNC nástrojem kolmo na hloubku. Potom se odfrézuje přídavek na dokončení, který zůstal při hrubování.

Při programování dbejte na tyto body!

TNC si sám zjistí počáteční bod pro dokončování. Tento počáteční bod je závislý na prostorových poměrech v kapse.

Poloměr najíždění pro napolohování do konečné hloubky je interně pevně definovaný a nezávisí na úhlu zanoření nástroje.

Pozor nebezpečí kolize!

Bitem 0 strojního parametru 7441 nastavíte, zda má TNC vydat chybové hlášení (bit 0=0) nebo ne (bit 0=1) pokud vřeteno při vyvolání cyklu neběží. Tato funkce musí být také přizpůsobena vaším výrobcem stroje.

Parametry cyklu

- **Posuv přísuvu na hloubku** Q11: Pojezdová rychlost nástroje při zapichování. Rozsah zadávání 0 až 99999,9999; alternativně **FAUTO**, **FU**, **FZ**
- **Posuv vyhrubování** Q12: posuv pro frézování. Rozsah zadávání 0 až 99999,9999; alternativně **FAUTO**, **FU**, **FZ**
- **Zpětný posuv** Q208: Pojezdová rychlost nástroje při vyjíždění z otvoru v mm/min po obrábění. Zadáte-li Q208=0, pak vyjíždí TNC nástrojem s posuvem Q12. Rozsah zadávání 0 až 99999,9999; alternativně **FMAX**, **FAUTO**, **PREDEF**

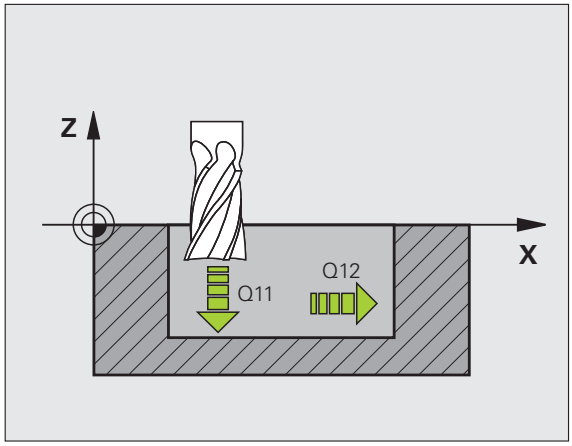

Příklad: NC-bloky

```
60 CYCL DEF 23 DOKONČENÍ HLOUBKY
NAČISTO
      Q11=100    ;POSUV PŘÍSUVU DO
                  HLOUBKY
      Q12=350    ;POSUV HRUBOVÁNÍ
      Q208=99999;POSUV PRO VYJETÍ
```

7.8 DOKONČENÍ STĚN (cyklus 24, DIN/ISO: G124)

Provádění cyklu

TNC najíždí nástrojem po kruhové dráze tangenciálně na jednotlivé dílčí obrysy. TNC samostatně dokončí každý dílčí obrys.

Při programování dbejte na tyto body!

Součet přídavku na dokončení stěny (Q14) a poloměru dokončovacího nástroje musí být menší než součet přídavku na dokončení stěny (Q3, cyklus 20) a poloměru hrubovacího nástroje.

Pokud použijete cyklus 24, aniž jste předtím vyhrubovali s cyklem 22, platí rovněž výše uvedený výpočet; poloměr hrubovacího nástroje pak má hodnotu „0“.

Cyklus 24 můžete použít také k frézování obrysu. Pak musíte

- definovat frézovaný obrys jako jednotlivý ostrůvek (bez ohraničení kapsy); a
- zadat přídavek na dokončení (Q3) v cyklu 20 větší, než je součet přídavku na dokončení Q14 + poloměru použitého nástroje.

TNC si sám zjistí počáteční bod pro dokončování. Počáteční bod je závislý na prostorových poměrech v kapse a na přídavku programovaném v cyklu 20. Polohovací logiku počátečního bodu při obrobení načisto aplikuje TNC takto: Nájezd do počátečního bodu v rovině obrábění, poté nájezd do hloubky ve směru osy nástroje.

TNC počítá počáteční bod také v závislosti na pořadí při zpracování. Navolíte-li dokončovací cyklus klávesou GOTO a pak spustíte program, tak může výchozí bod ležet v jiném místě, než když zpracováváte program v definovaném pořadí.

Pozor nebezpečí kolize!

Bitem 0 strojního parametru 7441 nastavíte, zda má TNC vydat chybové hlášení (bit 0=0) nebo ne (bit 0=1) pokud vřeteno při vyvolání cyklu neběží. Tato funkce musí být také přizpůsobena vaším výrobcem stroje.

Parametry cyklu

- **Smysl otáčení? Ve smyslu hodinových ručiček = –1** Q9: Směr obrábění:
  +1:otáčení proti smyslu hodinových ručiček
  –1:otáčení ve smyslu hodinových ručiček
  Alternativně **PREDEF**
- **Hloubka přísuvu** Q10 (inkrementálně): Rozměr, o který je nástroj pokaždé přisunut. Rozsah zadávání -99 999,9999 až 99 999,9999
- **Posuv přísuvu do hloubky** Q11: zapichovací posuv. Rozsah zadávání 0 až 99999,9999; alternativně **FAUTO**, **FU**, **FZ**
- **Posuv vyhrubování** Q12: posuv pro frézování. Rozsah zadávání 0 až 99999,9999; alternativně **FAUTO**, **FU**, **FZ**
- **Přídavek na dokončení strany** Q14 (inkrementálně): přídavek pro vícenásobné dokončování; zadáte-li Q14 = 0, pak se odstraní poslední zbytek přídavku. Rozsah zadávání -99999,9999 až 99 999,9999
- **Předhrubovací nástroj** Q438 resp. QS438: číslo nebo název nástroje, s nímž TNC vyhruboval obrysovou kapsu. Přepnutí na zadání názvu: stiskněte softklávesu NÁZEV NÁSTROJE. TNC vloží znak horních uvozovek automaticky při opuštění zadávacího políčka.

  Počáteční bod najížděcí kružnice dráhy pro obrábění načisto leží na vnější hrubovací dráze cyklu 22, kterou TNC vypočítá ze součtu poloměru hrubovací frézy a přídavku na stranu Q3 v cyklu 20. Rozsah zadávání -1 až 30 000, 9 při zadání čísel, maximálně 32 znaků při zadání názvu.

  Q438=-1: Posledně použitý nástroj byl akceptován jako hrubovací nástroj (standardní chování)

  Q438=0: Hrubovací nástroj byl akceptován s poloměrem 0.. Tak můžete přídavkem Q3 pro obrábění načisto v cyklu 20 definovat vzdálenost počátečního bodu od obrysu.

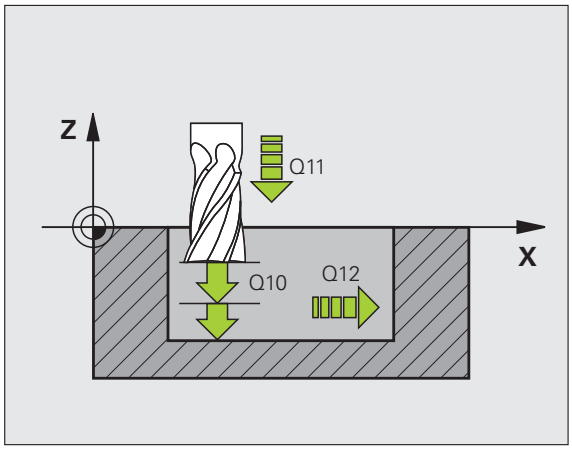

Příklad: NC-bloky

```
61 CYCL DEF 24 DOKONČENÍ STRANY
    Q9=+1      ;SMYSL OTÁČENÍ
    Q10=+5     ;HLOUBKA PŘÍSUVU
    Q11=100    ;POSUV PŘÍSUVU DO
                HLOUBKY
    Q12=350    ;POSUV HRUBOVÁNÍ
    Q14=+0     ;PŘÍDAVEK PRO STRANU
    Q438=+0    ;HRUBOVACÍ NÁSTROJ
```

7.9 DATA OTEVŘENÉHO OBRYSU (cyklus 270, DIN/ISO: G270)

Při programování dbejte na tyto body!

Tímto cyklem můžete definovat – pokud si to přejete – různé vlastnosti cyklu 25 **OTEVŘENÝ OBRYS** a 276 **OTEVŘENÝ OBRYS 3D**.

Před programováním dbejte na tyto body

Cyklus 270 je aktivní jako DEF, to znamená, že cyklus 270 je aktivní od své definice v programu obrábění.

TNC vynuluje cyklus 270, pokud definujete libovolný jiný SL-cyklus (výjimka: cyklus 25 a cyklus 276).

Při použití cyklu 270 v podprogramu obrysu nedefinujte žádnou korekci poloměru.

Vlastnosti najíždění a odjíždění provádí TNC vždy identicky (symetricky).

Cyklus 270 definujte před cyklem 25, popř. cyklem 276.

Parametry cyklu

- **Najetí/Odjetí** Q390: definice způsobu najetí/odjetí:
  - Q390 = 1:
    najíždět obrys tangenciálně po oblouku
  - Q390 = 2:
    najíždět obrys tangenciálně po přímce
  - Q390 = 3:
    najíždět kolmo na obrys
- **Korekce poloměru (0=R0/1=RL/2=RR)** Q391: definice korekce poloměru:
  - Q391 = 0:
    zpracovat definovaný obrys bez korekce poloměru
  - Q391 = 1:
    zpracovat definovaný obrys s levou korekcí
  - Q391 = 2:
    zpracovat definovaný obrys s pravou korekcí
- **Poloměr nájezdu/odjezdu** Q392: účinný pouze při zvoleném tangenciálním nájezdu po oblouku. Poloměr nájezdového/odjezdového oblouku. Rozsah zadávání 0 až 99 999,9999
- **Úhel středu** Q393: účinný pouze při zvoleném tangenciálním nájezdu po oblouku. Úhel otevření najížděcího oblouku. Rozsah zadávání 0 až 99 999,9999
- **Vzdálenost pomocného bodu** Q394: účinná pouze při zvoleném tangenciálním najíždění po přímce nebo při kolmém najíždění. Vzdálenost pomocného bodu, z něhož má TNC najíždět na obrys. Rozsah zadávání 0 až 99 999,9999

Příklad: NC-bloky

```
62 CYCL DEF 270 DATA OTEVŘENÉHO
OBRYSU
      Q390=1     ;ZPŮSOB NÁJEZDU
      Q391=1     ;KOREKTURA POLOMĚRU
      Q392=3     ;POLOMĚR
      Q393=+45   ;STŘEDOVÝ ÚHEL
      Q394=+2    ;VZDÁLENOST
```

7.10 OTEVŘENÝ OBRYS (cyklus 25, DIN/ISO: G125)

Provádění cyklu

Tímto cyklem lze obrábět ve spojení s cyklem 14 **OBRYS** otevřené a uzavřené obrysy.

Cyklus 25 **OTEVŘENÝ OBRYS** nabízí oproti obrábění obrysu polohovacími bloky značné výhody:

- TNC kontroluje obrábění na zaříznutí a na poškození obrysu. Obrys překontrolujete pomocí testovací grafiky.
- Je-li poloměr nástroje příliš velký, tak můžete obrys na vnitřních rozích doobrobit s **automatickým rozpoznáním zbývajícího materiálu**
- Obrábění se dá provést průběžně sousledně nebo nesousledně. Způsob frézování zůstane zachován i tehdy, když provedete zrcadlení obrysů v jedné ose
- Při více přísuvech může TNC pojíždět nástrojem vratně v obou směrech (vratné obrábění): tím se zkracuje doba obrábění.
- Přídavky můžete zadat i tak, aby se hrubovalo a dokončovalo ve více pracovních operacích.
- Cyklem 270 DATA OTEVŘENÉHO OBRYSU můžete pohodlně nastavit chování cyklu 25

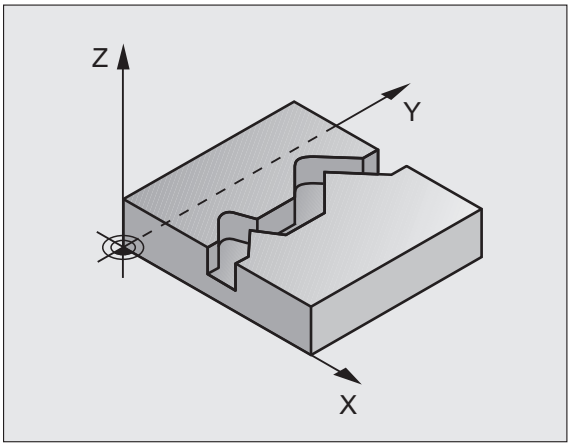

Dodržovat při programování!

Znaménko parametru cyklu Hloubka definuje směr obrábění. Naprogramujete-li hloubku = 0, pak TNC cyklus neprovede.

Při použití cyklu 25 **OTEVŘENÝ OBRYS** smíte v cyklu 14 **OBRYS** definovat pouze jeden podprogram obrysu.

Paměť pro jeden SL-cyklus je omezená. V jednom SL-cyklu můžete naprogramovat maximálně 4090 obrysových prvků.

TNC nepotřebuje cyklus 20 **OBRYSOVÁ DATA** ve spojení s cyklem 25.

V podprogramu obrysu nepoužívejte žádné bloky nájezdu/odjezdu **APPR/DEP**.

V podprogramu obrysu neprovádějte žádné výpočty s Q-parametry.

Cyklus **DATA OTEVŘENÉHO OBRYSU** využívejte pro nastavení chování cyklu 25 během zpracování (viz „DATA OTEVŘENÉHO OBRYSU (cyklus 270, DIN/ISO: G270)" na stránce 206)

Pozor nebezpečí kolize!

Aby se zabránilo možným kolizím:

- Přímo za cyklem 25 neprogramujte žádné řetězcové kóty, jelikož se tyto vztahují na polohu nástroje na konci cyklu.
- Ve všech hlavních osách najíždějte na definované (absolutní) polohy, protože poloha nástroje na konci cyklu nesouhlasí s polohou na začátku cyklu.
- Když používáte pro najíždění a odjíždění od obrysu bloky **APPR**- resp. **DEP**, tak TNC monitoruje zda tyto bloku nenaruší obrys.

Bitem 0 strojního parametru 7441 nastavíte, zda má TNC vydat chybové hlášení (bit 0=0) nebo ne (bit 0=1) pokud vřeteno při vyvolání cyklu neběží. Tato funkce musí být také přizpůsobena vaším výrobcem stroje.

Parametry cyklu

- **Hloubka frézování** Q1 (inkrementálně): Vzdálenost mezi povrchem obrobku a dnem obrysu. Rozsah zadávání -99999,9999 až 99 999,9999
- **Přídavek na dokončení stěny** Q3 (inkrementálně): Přídavek na dokončení v rovině obrábění. Rozsah zadávání -99999,9999 až 99 999,9999
- **Souřadnice povrchu obrobku** Q5 (absolutně): absolutní souřadnice povrchu obrobku vztažená k nulovému bodu obrobku. Rozsah zadávání -99 999,9999 až 99 999,9999
- **Bezpečná výška** Q7 (absolutně): Absolutní výška, v níž nemůže dojít ke kolizi mezi nástrojem a obrobkem; poloha návratu nástroje na konci cyklu. Rozsah zadávání -99999,9999 až 99 999,9999; alternativně **PREDEF**
- **Hloubka přísuvu** Q10 (inkrementálně): Rozměr, o který je nástroj pokaždé přisunut. Rozsah zadávání -99 999,9999 až 99 999,9999
- **Posuv přísuvu do hloubky** Q11: posuv při pojezdových pohybech v ose vřetena. Rozsah zadávání 0 až 99999,9999; alternativně **FAUTO**, **FU**, **FZ**
- **Posuv při frézování** Q12: posuv při pojezdových pohybech v rovině obrábění. Rozsah zadávání 0 až 99999,9999; alternativně **FAUTO**, **FU**, **FZ**
- **Druh frézování? Nesousledně** = **–-1** Q15:
  Sousledné frézování: Zadání = +1
  Nesousledné frézování: Zadání = -1
  Střídavé sousledné a nesousledné frézování při více přísuvech: zadání = 0

Příklad: NC-bloky

```
62 CYCL DEF 25 OTEVŘENÝ OBRYS
    Q1=-20      ;HLOUBKA FRÉZOVÁNÍ
    Q3=+0       ;PŘÍDAVEK PRO STRANU
    Q5=+0       ;SOUŘADNICE POVRCHU
    Q7=+50      ;BEZPEČNÁ VÝŠKA
    Q10=+5      ;HLOUBKA PŘÍSUVU
    Q11=100     ;POSUV PŘÍSUVU DO
                 HLOUBKY
    Q12=350     ;POSUV FRÉZOVÁNÍ
    Q15=-1      ;DRUH FRÉZOVÁNÍ
    Q18=0       ;PŘEDHRUBOVACÍ NÁSTROJ
    Q446=0:01   ;ZBYTKOVÝ MATERIÁL
    Q447=10     ;SPOJOVACÍ VZDÁLENOST
    Q448=2      ;PRODLOUŽENÍ DRÁHY
```

- **Předhrubovací nástroj** Q18, popř. QS18: Číslo nebo název nástroje, jímž TNC právě předhruboval obrys. Přepnutí na zadání názvu: stiskněte softklávesu NÁZEV NÁSTROJE. TNC vloží znak horních uvozovek automaticky při opuštění zadávacího políčka. Pokud se předhrubování neprovádělo, zadejte „0“; pak TNC obrobí obrys maximálním možným způsobem s aktivním nástrojem; zadáte-li zde nějaké číslo nebo název obrobí TNC pouze tu část obrysu, která nemohla být předhrubovacím nástrojem obrobena. Rozsah zadávání 0 až 32767,9 při zadání čísel, maximálně 32 znaků při zadání názvu.
- **Akceptovaný zbytkový materiál** Q446: Tloušťka zbývajícího materiálu, od které již TNC nemá obrys obrábět. Standardní hodnota 0,01 mm. Rozsah zadávání 0 až +9,999
- **Maximální spojovací vzdálenost** Q447: Maximální vzdálenost mezi dvěma hrubovanými oblastmi, mezi kterými má nástroj ještě bez odjezdu pojíždět v hloubce obrábění podél obrysu. Rozsah zadávání 0 až 999
- **Prodloužení dráhy** Q448: Hodnota prodloužení dráhy nástroje na začátku a na konci obrysu. TNC prodlužuje dráhu nástroje zásadně vždy souběžně s obrysem. Chování při najíždění a odjíždění během hrubování definujte cyklem 270. Rozsah zadávání 0 až 99,999

7.11 TROCHOIDÁLNÍ FRÉZOVÁNÍ OBRYSOVÉ DRÁŽKY (Cyklus 275, DIN/ISO: G275)

Provádění cyklu

Tímto cyklem lze kompletně obrobit ve spojení s cyklem 14 **OBRYS** - **otevřené** nebo obrysové drážky pomocí vířivého frézování.

Při vířivém frézování můžete pracovat s velkou hloubkou řezu a vysokou řeznou rychlostí, protože díky stejnoměrným řezným podmínkám nedochází ke zvýšenému opotřebení nástroje. Při nasazení řezných destiček můžete využít celou délku břitu a zvýšit tím dosažitelný objem třísek na zub. Navíc šetří vířivé frézování mechaniku stroje. Pokud se tato metoda frézování kombinuje navíc s integrovanou adaptivní regulací posuvu **AFC** (volitelný software, viz příručka pro uživatele popisného dialogu), lze dosáhnout enormní úspory času.

V závislosti na volbě parametrů cyklu jsou k dispozici tyto varianty obrábění:

- Kompletní obrábění: Hrubování, obrábění stěny načisto
- Pouze hrubování
- Pouze dokončení stěn

Hrubování
Popis obrysu otevřené drážky musí vždy začínat APPR-blokem (**APPR**).

1. Nástroj odjede podle polohovací logiky do počátečního bodu obrábění, který vyplývá z parametrů definovaných v bloku **APPR** a tam se polohuje kolmo nad první přísuv do hloubky.
2. TNC vyhrubuje drážku kruhovými pohyby až do koncového bodu obrysu. Během kroužení TNC přesazuje nástroj ve směru obrábění o přísuv, který jste definovali (**Q436**). Parametrem **Q351** stanovíte sousledný / nesousledný kruhový pohyb nástroje.
3. Na konci obrysu odjede TNC nástrojem do bezpečné výšky a polohuje ho zpátky do počátečního bodu popisu obrysu.
4. Tento postup se opakuje, až se dosáhne naprogramované hloubky drážky.

Obrábění načisto

5. Pokud je zadaný přídavek pro obrábění načisto, tak TNC nejdříve obrobí načisto stěny drážky, a pokud je to zadáno tak ve více přísuvech. Na stěnu drážky TNC přitom najíždí z odvozeného počátečního bodu APPR-bloku. Přitom TNC bere ohled na sousledný / nesousledný chod

Příklad: Schéma TROCHOIDÁLNÍ OBRYSOVÁ DRÁŽKA

```
0 BEGIN PGM CYC275 MM
...
12 CYCL DEF 14.0 OBRYS
13 CYCL DEF 14.1 NÁVĚŠTÍ OBRYSU 10
14 CYCL DEF 275 TROCHOIDÁLNÍ
OBRYSOVÁ DRÁŽKA ...
15 CYCL CALL M3
...
50 L Z+250 R0 FMAX M2
51 LBL 10
...
55 LBL 0
...
99 END PGM CYC275 MM
```

Dodržovat při programování!

Znaménko parametru cyklu Hloubka definuje směr obrábění. Naprogramujete-li hloubku = 0, pak TNC cyklus neprovede.

Při použití cyklu 275 **TROCHOIDÁLNÍ FRÉZOVÁNÍ OBRYSOVÉ DRÁŽKY** smíte v cyklu 14 **OBRYS** definovat pouze jeden podprogram obrysu.

V podprogramu obrysu definujete střednici drážky se všemi dráhovými funkcemi, které jsou k dispozici.

Paměť pro jeden SL-cyklus je omezená. V jednom SL-cyklu můžete naprogramovat maximálně 4090 obrysových prvků.

TNC nepotřebuje cyklus 20 **OBRYSOVÁ DATA** ve spojení s cyklem 275.

Obrábění uzavřeného obrysu není s cyklem 275 možné.

Pozor nebezpečí kolize!

Aby se zabránilo možným kolizím:

- Přímo za cyklem 275 neprogramujte žádné řetězcové kóty, jelikož se tyto vztahují na polohu nástroje na konci cyklu.
- Ve všech hlavních osách najíždějte na definované (absolutní) polohy, protože poloha nástroje na konci cyklu nesouhlasí s polohou na začátku cyklu.

Bitem 0 strojního parametru 7441 nastavíte, zda má TNC vydat chybové hlášení (bit 0=0) nebo ne (bit 0=1) pokud vřeteno při vyvolání cyklu neběží. Tato funkce musí být také přizpůsobena vaším výrobcem stroje.

Parametry cyklu

- **Rozsah obrábění (0/1/2)** Q215: Definování rozsahu obrábění:
  0: hrubování a dokončování
  1: pouze hrubování
  2: pouze dokončování
  TNC provede dokončení i tehdy, když je přídavek na dokončení (Q368) definován nulový.
- **Šířka drážky** Q219: zadejte šířku drážky; zadá-li se šířka drážky rovnající se průměru nástroje, pak TNC pouze jede s nástrojem podél definovaného obrysu. Rozsah zadávání 0 až 99 999,9999
- **Přídavek na dokončení stěny** Q368 (inkrementálně): Přídavek na dokončení v rovině obrábění.
- **Přísuv na oběh** Q436 (absolutně): Hodnota, o kterou TNC přesadí nástroj ve směru obrábění. Rozsah zadávání: 0 až 99999,9999
- **Posuv frézování** Q207: Pojezdová rychlost nástroje při frézování v mm/min. Rozsah zadávání 0 až 99999,999; alternativně **FAUTO**, **FU**, **FZ**
- **Druh frézování** Q351: Druh obrábění frézováním při M3:
  +1 = sousledné frézování
  –1 = nesousledné frézování
  alternativně **PREDEF**

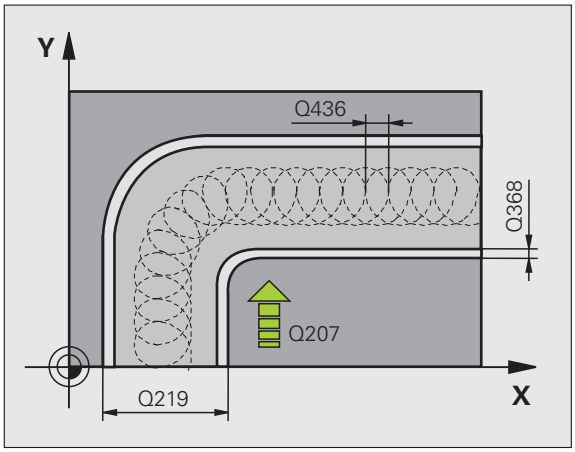

- **Hloubka** Q201 (inkrementálně): Vzdálenost mezi povrchem obrobku a dnem drážky. Rozsah zadávání -99999,9999 až 99 999,9999
- **Hloubka přísuvu**Q202 (inkrementálně): Rozměr, o který je nástroj pokaždé přisunut; zadejte hodnotu větší než 0. Rozsah zadávání 0 až 99 999,9999
- **Posuv přísuvu na hloubku** Q206: Pojezdová rychlost nástroje při pojezdu do hloubky v mm/min. Rozsah zadávání 0 až 99999,999; alternativně **FAUTO**, **FU**, **FZ**
- **Přísuv při dokončování** Q338 (inkrementálně): rozměr, o který se nástroj v ose vřetena přisune při dokončování. Q338=0: dokončení jedním přísuvem. Rozsah zadávání 0 až 99 999,9999
- **Posuv při dokončování** Q385: Pojezdová rychlost nástroje při dokončování strany v mm/min. Rozsah zadávání 0 až 99999,9999; alternativně **FAUTO**, **FU**, **FZ**

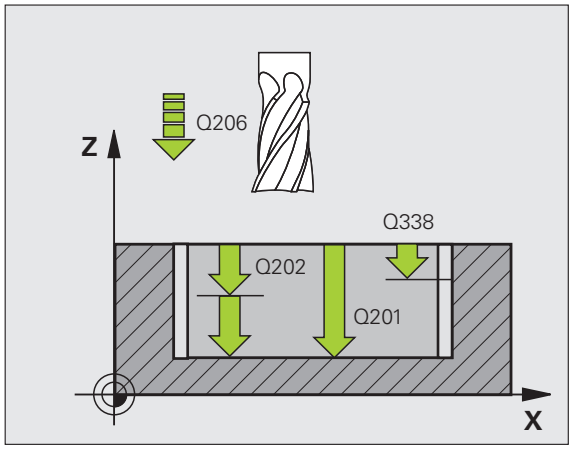

- **Bezpečná vzdálenost** Q200 (inkrementálně): Vzdálenost mezi čelem nástroje a povrchem obrobku. Rozsah zadávání 0 až 99 999,9999; alternativně **PREDEF**
- **Souřadnice povrchu obrobku** Q203 (absolutně): Absolutní souřadnice povrchu obrobku. Rozsah zadávání -99999,9999 až 99 999,9999
- **2. Bezpečná vzdálenost** Q204 (inkrementálně): Souřadnice osy vřetena, ve které nemůže dojít ke kolizi mezi nástrojem a obrobkem (upínadly). Rozsah zadávání 0 až 99 999,9999; alternativně **PREDEF**
- **Strategie zanořování** Q366: Typ strategie zanořování:
  - 0 = svislé zanořování. TNC zanoří kolmo nezávisle na úhlu zanořování **ANGLE** definovaném v tabulce nástrojů.
  - 1: bez funkce
  - 2 = kývavé zapichování. V tabulce nástrojů musí být pro aktivní nástroj úhel zanoření **ANGLE** definován hodnotou různou od 0. Jinak vydá TNC chybové hlášení
  - Alternativně **PREDEF**

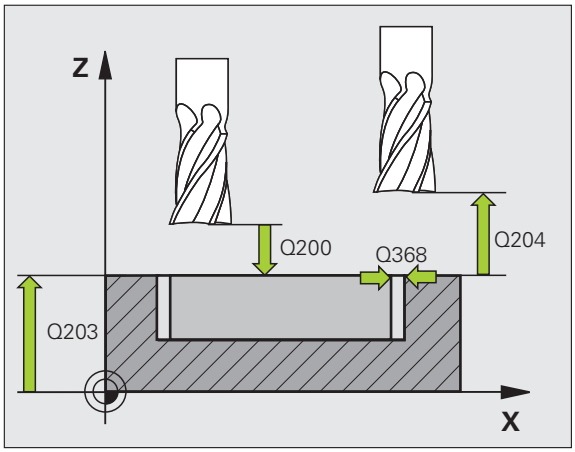

Příklad: NC-bloky

```
8 CYCL DEF 275 TROCHOIDÁLNÍ OBRYSOVÁ DRÁŽKA
    Q215=0     ;ROZSAH OBRÁBĚNÍ
    Q219=12    ;ŠÍŘKA DRÁŽKY
    Q368=0.2   ;PŘÍDAVEK PRO STRANU
    Q436=2     ;PŘÍSUV NA OBĚH
    Q207=500   ;POSUV FRÉZOVÁNÍ
    Q351=+1    ;DRUH FRÉZOVÁNÍ
    Q201=-20   ;HLOUBKA
    Q202=5     ;HLOUBKA PŘÍSUVU
    Q206=150   ;POSUV PŘÍSUVU DO
                HLOUBKY
    Q338=5     ;PŘÍSUV OBRÁBĚNÍ NAČISTO
    Q385=500   ;POSUV OBRÁBĚNÍ NAČISTO
    Q200=2     ;BEZPEČNÁ VZDÁLENOST
    Q203=+0    ;SOUŘADNICE POVRCHU
    Q204=50    ;2. BEZPEČNÁ VZDÁLENOST
    Q366=2     ;ZANOŘOVÁNÍ
9 CYCL CALL FMAX M3
```

7.12 OTEVŘENÝ OBRYS 3D (cyklus 276, DIN/ISO: G276)

Provádění cyklu

Tímto cyklem lze obrábět ve spojení s cyklem 14 **OBRYS** otevřené a uzavřené obrysy. Dle potřeby můžete obrys na vnitřních rozích doobrobit také s automatickým rozpoznáním zbývajícího materiálu.

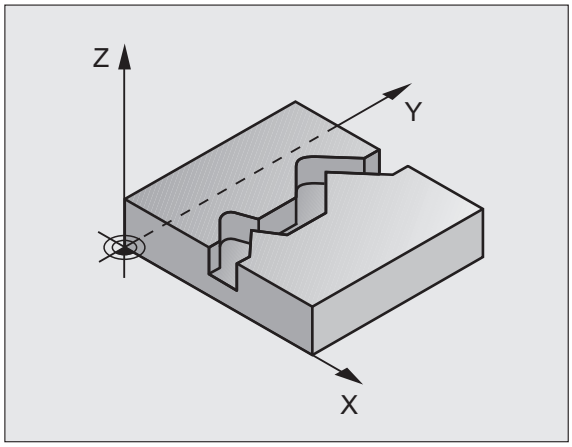

Cyklus 276 **OTEVŘENÝ OBRYS 3D** interpretuje ve srovnání s cyklem **25 OTEVŘENÝ OBRYS** také souřadnice v ose nástroje (osa Z), které jsou definované v podprogramu obrysu. Tak lze jednoduše obrábět např. obrysy, které byly vytvořeny CAM-systémem.

Obrábění obrysu bez přísuvu: hloubky frézování Q1=0

1. Nástroj jede s polohovací logikou na počáteční bod obrábění, který je dán prvním bodem obrysu ve zvoleném směru obrábění a zvolenou najížděcí funkcí.
2. TNC najede tangenciálně na obrys a obrobí ho až do konce obrysu
3. V koncovém bodu obrysu odjede TNC nástrojem tangenciálně směrem od obrysu. Odjížděcí funkci TNC provádí stejně jako najížděcí funkci
4. Nakonec TNC polohuje nástroj do bezpečné výšky.

Obrábění obrysu s přísuvem: hloubka frézování Q1 není nulová a hloubku přísuvu definuje Q10

1. Nástroj jede s polohovací logikou na počáteční bod obrábění, který je dán prvním bodem obrysu ve zvoleném směru obrábění a zvolenou najížděcí funkcí.
2. TNC najede tangenciálně na obrys a obrobí ho až do konce obrysu
3. V koncovém bodu obrysu odjede TNC nástrojem tangenciálně směrem od obrysu. Odjížděcí funkci TNC provádí stejně jako najížděcí funkci
4. Pokud je zvoleno kyvné zápichové obrábění (**Q15=0**), přejede TNC na další hloubku přísuvu a obrábí obrys zpátky až do původního počátečního bodu. Jinak odjede TNC nástrojem v bezpečné výšce zpátky do počátečního bodu obrábění a tam do další hloubky přísuvu. Odjížděcí funkci TNC provádí stejně jako najížděcí funkci
5. Tento postup se opakuje, až se dosáhne naprogramované hloubky
6. Nakonec TNC polohuje nástroj do bezpečné výšky.

Dodržovat při programování!

První blok v podprogramu obrysu musí obsahovat hodnoty ve všech třech osách X, Y a Z.

Znaménko parametru cyklu Hloubka definuje směr obrábění. Naprogramujete-li hloubku = 0, pak TNC najede cyklem na souřadnice nástrojové osy, definované v podprogramu obrysu.

Při použití cyklu 25 **OTEVŘENÝ OBRYS** smíte v cyklu 14 **OBRYS** definovat pouze jeden podprogram obrysu.

Paměť pro jeden SL-cyklus je omezená. V jednom SL-cyklu můžete naprogramovat maximálně 4090 obrysových prvků.

TNC nepotřebuje cyklus 20 **OBRYSOVÁ DATA** ve spojení s cyklem 276.

Dbejte na to, aby nástroj při vyvoláni cyklu stál v nástrojové ose nad obrobkem, jinak může TNC vydat chybové hlášení.

Cyklus **DATA OTEVŘENÉHO OBRYSU** využívejte pro nastavení chování cyklu 276 během zpracování (viz „DATA OTEVŘENÉHO OBRYSU (cyklus 270, DIN/ISO: G270)” na stránce 206)

Pozor nebezpečí kolize!

Aby se zabránilo možným kolizím:

- Polohujte nástroj před vyvoláním v ose nástroje, aby TNC mohl najet počáteční bod obrysu bez kolize. Pokud je aktuální poloha nástroje při vyvolání cyklu pod bezpečnou výškou, tak TNC vydá chybové hlášení.
- Když používáte pro najíždění a odjíždění od obrysu bloky **APPR**- resp. **DEP**, tak TNC monitoruje zda tyto bloku nenaruší obrys.
- Přímo za cyklem 276 neprogramujte žádné řetězcové kóty, jelikož se tyto vztahují na polohu nástroje na konci cyklu.
- Ve všech hlavních osách najíždějte na definované (absolutní) polohy, protože poloha nástroje na konci cyklu nesouhlasí s polohou na začátku cyklu.

Bitem 0 strojního parametru 7441 nastavíte, zda má TNC vydat chybové hlášení (bit 0=0) nebo ne (bit 0=1) pokud vřeteno při vyvolání cyklu neběží. Tato funkce musí být také přizpůsobena vaším výrobcem stroje.

Parametry cyklu

- **Hloubka frézování** Q1 (inkrementálně): Vzdálenost mezi povrchem obrobku a dnem obrysu. Je-li definovaná frézovací hloubka Q1 = 0 a hloubka přísuvu Q10 = 0, pak TNC obrábí obrys podle Z-hodnot definovaných v podprogramu obrysu. Rozsah zadávání -99999,9999 až 99 999,9999
- **Přídavek na dokončení stěny** Q3 (inkrementálně): Přídavek na dokončení v rovině obrábění. Rozsah zadávání -99999,9999 až 99 999,9999
- **Bezpečná výška** Q7 (absolutně): Absolutní výška, v níž nemůže dojít ke kolizi mezi nástrojem a obrobkem; poloha návratu nástroje na konci cyklu. Rozsah zadávání -99999,9999 až 99 999,9999; alternativně **PREDEF**
- **Hloubka přísuvu** Q10 (inkrementálně): Rozměr, o který je nástroj pokaždé přisunut. Účinné jen tehdy, je-li hloubka frézování Q1 definovaná větší než 0. Rozsah zadávání -99 999,9999 až 99 999,9999
- **Posuv přísuvu do hloubky** Q11: posuv při pojezdových pohybech v ose vřetena. Rozsah zadávání 0 až 99999,9999; alternativně **FAUTO**, **FU**, **FZ**
- **Posuv při frézování** Q12: posuv při pojezdových pohybech v rovině obrábění. Rozsah zadávání 0 až 99999,9999; alternativně **FAUTO**, **FU**, **FZ**
- **Druh frézování? Nesousledně** = **–-1** Q15:
  Sousledné frézování: Zadání = +1
  Nesousledné frézování: Zadání = -1
  Střídavé sousledné a nesousledné frézování při více přísuvech: zadání = 0

Příklad: NC-bloky

```
62 CYCL DEF 276 OTEVŘENÝ OBRYS 3D
    Q1=-20     ;HLOUBKA FRÉZOVÁNÍ
    Q3=+0      ;PŘÍDAVEK PRO STRANU
    Q7=+50     ;BEZPEČNÁ VÝŠKA
    Q10=+5     ;HLOUBKA PŘÍSUVU
    Q11=100    ;POSUV PŘÍSUVU DO
                HLOUBKY
    Q12=350    ;POSUV FRÉZOVÁNÍ
    Q15=-1     ;DRUH FRÉZOVÁNÍ
    Q18=0      ;PŘEDHRUBOVACÍ NÁSTROJ
    Q446=0:01  ;ZBYTKOVÝ MATERIÁL
    Q447=10    ;SPOJOVACÍ VZDÁLENOST
    Q448=2     ;PRODLOUŽENÍ DRÁHY
```

- **Předhrubovací nástroj** Q18, popř. QS18: Číslo nebo název nástroje, jímž TNC právě předhruboval obrys. Přepnutí na zadání názvu: stiskněte softklávesu NÁZEV NÁSTROJE. TNC vloží znak horních uvozovek automaticky při opuštění zadávacího políčka. Pokud se předhrubování neprovádělo, zadejte „0“; pak TNC obrobí obrys maximálním možným způsobem s aktivním nástrojem; zadáte-li zde nějaké číslo nebo název obrobí TNC pouze tu část obrysu, která nemohla být předhrubovacím nástrojem obrobena. Rozsah zadávání 0 až 32767,9 při zadání čísel, maximálně 32 znaků při zadání názvu.
- **Akceptovaný zbytkový materiál** Q446: Tloušťka zbývajícího materiálu, od které již TNC nemá obrys obrábět. Standardní hodnota 0,01 mm. Rozsah zadávání 0 až +9,999
- **Maximální spojovací vzdálenost** Q447: Maximální vzdálenost mezi dvěma hrubovanými oblastmi, mezi kterými má nástroj ještě bez odjezdu pojíždět v hloubce obrábění podél obrysu. Rozsah zadávání 0 až 999
- **Prodloužení dráhy** Q448: Hodnota prodloužení dráhy nástroje na začátku a na konci obrysu. TNC prodlužuje dráhu nástroje zásadně vždy souběžně s obrysem. Rozsah zadávání 0 až 99,999

7.13 Příklady programů

Příklad: Hrubování a dohrubování kapsy

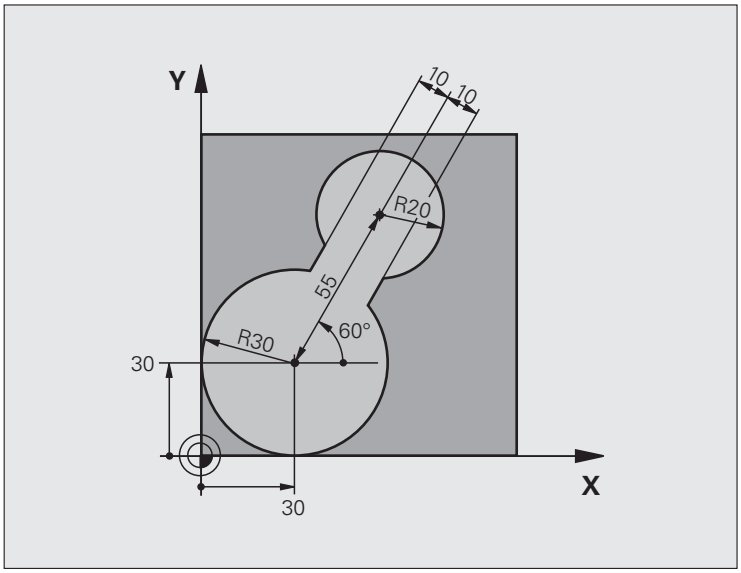

0 BEGIN PGM C20 MM	
1 BLK FORM 0.1 Z X-10 Y-10 Z-40	
2 BLK FORM 0.2 X+100 Y+100 Z+0	Definice neobrobeného polotovaru
3 TOOL CALL 1 Z S2500	Vyvolání nástroje předhrubování, průměr 30
4 L Z+250 R0 FMAX	Odjetí nástroje
5 CYCL DEF 14.0 OBRYS	Definice podprogramu obrysu
6 CYCL DEF 14.1 NÁVĚŠTÍ OBRYSU 1	
7 CYCL DEF 20 OBRYSOVÁ DATA	Definice všeobecných parametrů obrábění
Q1=-20 ;HLOUBKA FRÉZOVÁNÍ	
Q2=1 ;PŘEKRÝVÁNÍ DRAH	
Q3=+0 ;PŘÍDAVEK PRO STRANU	
Q4=+0 ;PŘÍDAVEK NA DNO	
Q5=+0 ;SOUŘADNICE POVRCHU	
Q6=2 ;BEZPEČNÁ VZDÁLENOST	
Q7=+100 ;BEZPEČNÁ VÝŠKA	
Q8=0.1 ;POLOMĚR ZAOBLENÍ	
Q9=-1 ;SMYSL OTÁČENÍ	

8 CYCL DEF 22 HRUBOVÁNÍ	Definice cyklu předhrubování
Q10=5 ;HLOUBKA PŘÍSUVU	
Q11=100 ;POSUV PŘÍSUVU DO HLOUBKY	
Q12=350 ;POSUV HRUBOVÁNÍ	
Q18=0 ;PŘEDHRUBOVACÍ NÁSTROJ	
Q19=150 ;POSUV KÝVAVÉHO ZAPICHOVÁNÍ	
Q208=30000;POSUV PRO VYJETÍ	
Q401=100 ;KOEFICIENT POSUVU	
Q404=0 ;STRATEGIE DOHRUBOVÁNÍ	
9 CYCL CALL M3	Vyvolání cyklu předhrubování
10 L Z+250 R0 FMAX M6	Výměna nástroje
11 TOOL CALL 2 Z S3000	Vyvolání nástroje dohrubování, průměr 15
12 CYCL DEF 22 HRUBOVÁNÍ	Definice cyklu dohrubování
Q10=5 ;HLOUBKA PŘÍSUVU	
Q11=100 ;POSUV PŘÍSUVU DO HLOUBKY	
Q12=350 ;POSUV HRUBOVÁNÍ	
Q18=1 ;PŘEDHRUBOVACÍ NÁSTROJ	
Q19=150 ;POSUV KÝVAVÉHO ZAPICHOVÁNÍ	
Q208=30000;POSUV PRO VYJETÍ	
Q401=100 ;KOEFICIENT POSUVU	
Q404=0 ;STRATEGIE DOHRUBOVÁNÍ	
13 CYCL CALL M3	Vyvolání cyklu dohrubování
14 L Z+250 R0 FMAX M2	Odjetí nástroje, konec programu
15 LBL 1	Podprogram obrysu
16 L X+0 Y+30 RR	
17 FC DR- R30 CCX+30 CCY+30	
18 FL AN+60 PDX+30 PDY+30 D10	
19 FSELECT 3	
20 FPOL X+30 Y+30	
21 FC DR- R20 CCPR+55 CCPA+60	
22 FSELECT 2	
23 FL AN-120 PDX+30 PDY+30 D10	
24 FSELECT 3	
25 FC X+0 DR- R30 CCX+30 CCY+30	

26 FSELECT 2	
27 LBL 0	
28 END PGM C20 MM	

Příklad: Předvrtání, hrubování a dokončení překrývajících se obrysů

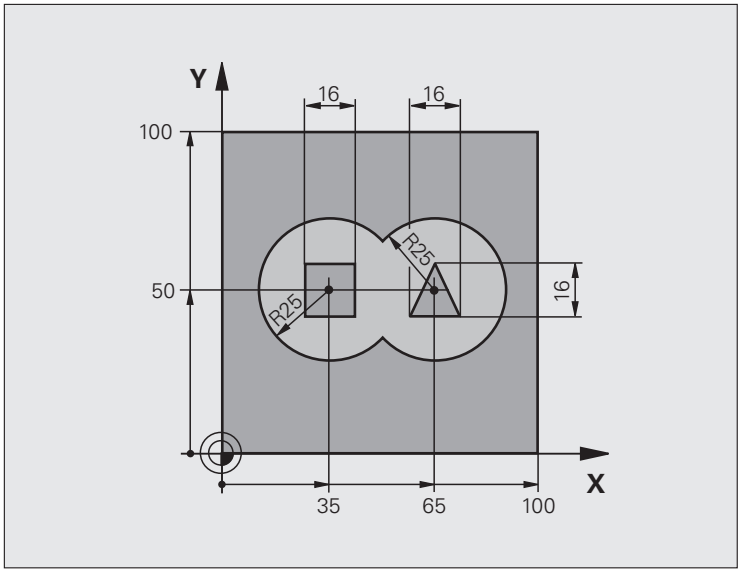

0 BEGIN PGM C21 MM	
1 BLK FORM 0.1 Z X+0 Y+0 Z-40	Definice neobrobeného polotovaru
2 BLK FORM 0.2 X+100 Y+100 Z+0	
3 TOOL CALL 1 Z S2500	Vyvolání nástroje vrtání, průměr 12
4 L Z+250 R0 FMAX	Odjetí nástroje
5 CYCL DEF 14.0 OBRYS	Definice podprogramů obrysu
6 CYCL DEF 14.1 NÁVĚŠTÍ OBRYSU 1/2/3/4	
7 CYCL DEF 20 OBRYSOVÁ DATA	Definice všeobecných parametrů obrábění
Q1=-20 ;HLOUBKA FRÉZOVÁNÍ	
Q2=1 ;PŘEKRÝVÁNÍ DRAH	
Q3=+0.5 ;PŘÍDAVEK PRO STRANU	
Q4=+0.5 ;PŘÍDAVEK NA DNO	
Q5=+0 ;SOUŘADNICE POVRCHU	
Q6=2 ;BEZPEČNÁ VZDÁLENOST	
Q7=+100 ;BEZPEČNÁ VÝŠKA	
Q8=0.1 ;POLOMĚR ZAOBLENÍ	
Q9=-1 ;SMYSL OTÁČENÍ	

8 CYCL DEF 21 PŘEDVRTÁNÍ	Definice cyklu předvrtání
Q10=5 ;HLOUBKA PŘÍSUVU	
Q11=250 ;POSUV PŘÍSUVU DO HLOUBKY	
Q13=2 ;HRUBOVACÍ NÁSTROJ	
9 CYCL CALL M3	Vyvolání cyklu předvrtání
10 L +250 R0 FMAX M6	Výměna nástroje
11 TOOL CALL 2 Z S3000	Vyvolání nástroje hrubování / dokončení, průměr 12
12 CYCL DEF 22 HRUBOVÁNÍ	Definice cyklu hrubování
Q10=5 ;HLOUBKA PŘÍSUVU	
Q11=100 ;POSUV PŘÍSUVU DO HLOUBKY	
Q12=350 ;POSUV HRUBOVÁNÍ	
Q18=0 ;PŘEDHRUBOVACÍ NÁSTROJ	
Q19=150 ;POSUV KÝVAVÉHO ZAPICHOVÁNÍ	
Q208=30000;POSUV PRO VYJETÍ	
Q401=100 ;KOEFICIENT POSUVU	
Q404=0 ;STRATEGIE DOHRUBOVÁNÍ	
13 CYCL CALL M3	Vyvolání cyklu hrubování
14 CYCL DEF 23 DOKONČENÍ HLOUBKY NAČISTO	Definice cyklu dokončení dna
Q11=100 ;POSUV PŘÍSUVU DO HLOUBKY	
Q12=200 ;POSUV HRUBOVÁNÍ	
Q208=30000;POSUV PRO VYJETÍ	
15 CYCL CALL	Vyvolání cyklu dokončení dna
16 CYCL DEF 24 DOKONČENÍ STRANY	Definice cyklu dokončení stěn
Q9=+1 ;SMYSL OTÁČENÍ	
Q10=5 ;HLOUBKA PŘÍSUVU	
Q11=100 ;POSUV PŘÍSUVU DO HLOUBKY	
Q12=400 ;POSUV HRUBOVÁNÍ	
Q14=+0 ;PŘÍDAVEK PRO STRANU	
17 CYCL CALL	Vyvolání cyklu dokončení stěn
18 L Z+250 R0 FMAX M2	Odjetí nástroje, konec programu

19 LBL 1	Podprogram obrysu 1: kapsa vlevo
20 CC X+35 Y+50	
21 L X+10 Y+50 RR	
22 C X+10 DR-	
23 LBL 0	
24 LBL 2	Podprogram obrysu 2: kapsa vpravo
25 CC X+65 Y+50	
26 L X+90 Y+50 RR	
27 C X+90 DR-	
28 LBL 0	
29 LBL 3	Podprogram obrysu 3: čtyřúhelníkový ostrůvek vlevo
30 L X+27 Y+50 RL	
31 L Y+58	
32 L X+43	
33 L Y+42	
34 L X+27	
35 LBL 0	
36 LBL 4	Podprogram obrysu 4: trojúhelníkový ostrůvek vpravo
39 L X+65 Y+42 RL	
37 L X+57	
38 L X+65 Y+58	
39 L X+73 Y+42	
40 LBL 0	
41 END PGM C21 MM	

Příklad: Otevřený obrys

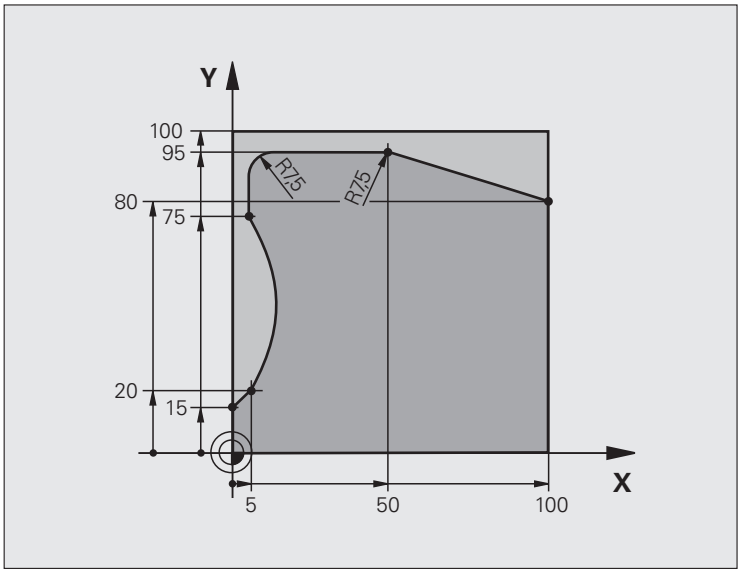

0 BEGIN PGM C25 MM	
1 BLK FORM 0.1 Z X+0 Y+0 Z-40	Definice neobrobeného polotovaru
2 BLK FORM 0.2 X+100 Y+100 Z+0	
3 TOOL CALL 1 Z S2000	Vyvolání nástroje, průměr 20
4 L Z+250 R0 FMAX	Odjetí nástroje
5 CYCL DEF 14.0 OBRYS	Definice podprogramu obrysu
6 CYCL DEF 14.1 NÁVĚŠTÍ OBRYSU 1	
7 CYCL DEF 25 OTEVŘENÝ OBRYS	Definice parametrů obrábění
Q1=-20 ;HLOUBKA FRÉZOVÁNÍ	
Q3=+0 ;PŘÍDAVEK PRO STRANU	
Q5=+0 ;SOUŘADNICE POVRCHU	
Q7=+250 ;BEZPEČNÁ VÝŠKA	
Q10=5 ;HLOUBKA PŘÍSUVU	
Q11=100 ;POSUV PŘÍSUVU DO HLOUBKY	
Q12=200 ;POSUV FRÉZOVÁNÍ	
Q15=+1 ;DRUH FRÉZOVÁNÍ	
8 CYCL CALL M3	Vyvolání cyklu
9 L Z+250 R0 FMAX M2	Odjetí nástroje, konec programu

10 LBL 1	Podprogram obrysu
11 L X+0 Y+15 RL	
12 L X+5 Y+20	
13 CT X+5 Y+75	
14 L Y+95	
15 RND R7.5	
16 L X+50	
17 RND R7.5	
18 L X+100 Y+80	
19 LBL 0	
20 END PGM C25 MM	

8

Obráběcí cykly: Plášť válce

8.1 Základy

Přehled cyklů na plášti válce

cyklus	Softtlačítko	Stránka
27 PLÁŠŤ VÁLCE		Strana 231
28 PLÁŠŤ VÁLCE frézování drážek		Strana 234
29 PLÁŠŤ VÁLCE frézování výstupku		Strana 237
39 PLÁŠŤ VÁLCE frézování vnějšího obrysu		Strana 240

8.2 PLÁŠŤ VÁLCE (cyklus 27, DIN/ISO: G127, volitelný software 1)

Průběh cyklu

Tímto cyklem můžete přenést na plášť válce předtím rozvinutě definovaný obrys. Chcete-li na válci frézovat vodicí drážky, použijte cyklus 28.

Obrys popíšete v podprogramu, který určíte cyklem 14 (OBRYS).

Tento podprogram obsahuje souřadnice v úhlové ose (například v ose C) a v ose, která je s ní rovnoběžná (například osa vřetena). Jako dráhové funkce jsou k dispozici **L**, **CHF**, **CR**, **RND**, **APPR** (vyjma **APPR LCT**) a **DEP**.

Údaje v úhlové ose můžete zadat buď ve stupních nebo v mm (palcích) (určí se při definici cyklu).

1. TNC napolohuje nástroj nad bod zápichu; přitom se bere ohled na přídavek na dokončení stěny
2. V první hloubce přísuvu frézuje nástroj posuvem pro frézování Q12 podél programovaného obrysu
3. Na konci obrysu odjede TNC nástrojem do bezpečné vzdálenosti a zpět k bodu zápichu
4. Kroky 1 až 3 se opakují, až se dosáhne naprogramovaná hloubka frézování Q1
5. Poté odjede nástroj v ose nástroje zpět do bezpečné výšky nebo na poslední polohu naprogramovanou před cyklem (v závislosti na strojním parametru 7420).

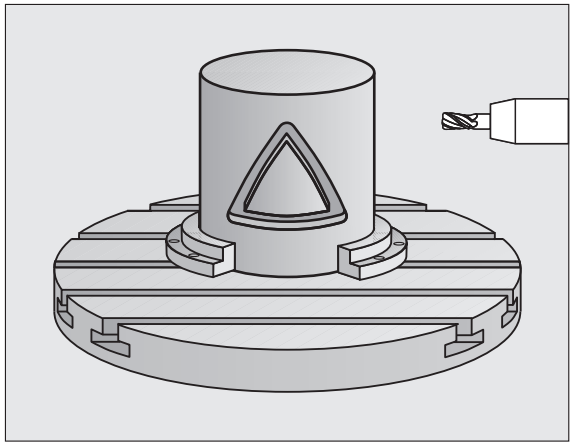

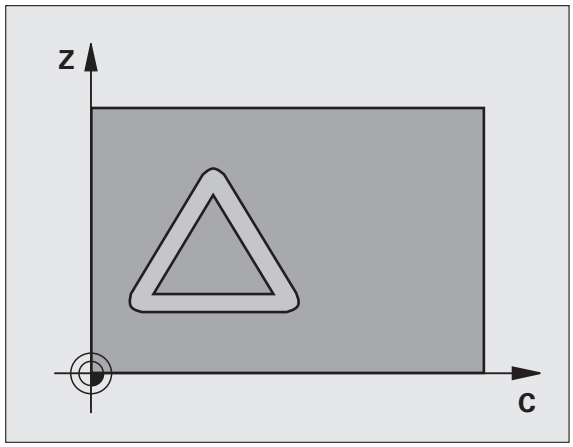

Při programování dbejte na tyto body

Stroj a TNC musí být pro interpolace na plášti válce připraveny výrobcem stroje. Věnujte pozornost vaší Příručce ke stroji.

V prvním NC-bloku obrysového podprogramu vždy programujte obě souřadnice pláště válce.

Paměť pro jeden SL-cyklus je omezená. V jednom SL-cyklu můžete naprogramovat maximálně 8192 obrysových prvků.

Znaménko parametru cyklu Hloubka definuje směr obrábění. Naprogramujete-li hloubku = 0, pak TNC cyklus neprovede.

Cyklus vyžaduje frézu s čelními zuby (DIN 844).

Válec musí být na otočném stole upnut vystředěně.

Osa vřetena musí směřovat kolmo k ose otočného stolu. Není-li tomu tak, pak TNC vypíše chybové hlášení.

Tento cyklus můžete provádět též při naklopené rovině obrábění.

Parametry cyklu

- **Hloubka frézování** Q1 (inkrementálně): Vzdálenost mezi pláštěm válce a dnem obrysu. Rozsah zadávání -99 999,9999 až 99 999,9999
- **Přídavek na dokončení stěny** Q3 (inkrementálně): přídavek na dokončení v rovině rozvinutí pláště; přídavek je účinný ve směru korekce poloměru nástroje. Rozsah zadávání -99 999,9999 až 99 999,9999
- **Bezpečná vzdálenost** Q6 (inkrementálně): Vzdálenost mezi čelem nástroje a pláštěm válce. Rozsah zadávání 0 až 99 999,9999; alternativně **PREDEF**
- **Hloubka přísuvu** Q10 (inkrementálně): Rozměr, o který je nástroj pokaždé přisunut. Rozsah zadávání -99 999,9999 až 99 999,9999
- **Posuv přísuvu do hloubky** Q11: posuv při pojezdových pohybech v ose vřetena. Rozsah zadávání 0 až 99999,9999; alternativně **FAUTO**, **FU**, **FZ**
- **Posuv při frézování** Q12: posuv při pojezdových pohybech v rovině obrábění. Rozsah zadávání 0 až 99999,9999; alternativně **FAUTO**, **FU**, **FZ**
- **Poloměr válce** Q16: poloměr válce, na kterém se má obrys obrobit.. Rozsah zadávání 0 až 99 999,9999
- **Způsob kótování? Stupně =0 MM/INCH=1** Q17: programování souřadnic rotační osy v podprogramu ve stupních nebo v mm (palcích).

Příklad: NC-bloky

```
63 CYCL DEF 27 PLÁŠŤ VÁLCE
    Q1=-8      ;HLOUBKA FRÉZOVÁNÍ
    Q3=+0      ;PŘÍDAVEK PRO STRANU
    Q6=+0      ;BEZPEČNÁ VZDÁLENOST
    Q10=+3     ;HLOUBKA PŘÍSUVU
    Q11=100    ;POSUV PŘÍSUVU DO
                HLOUBKY
    Q12=350    ;POSUV FRÉZOVÁNÍ
    Q16=25     ;POLOMĚR
    Q17=0      ;ZPŮSOB KÓTOVÁNÍ
```

8.3 PLÁŠŤ VÁLCE frézování drážky (cyklus 28, DIN/ISO: G128, volitelný software 1)

Průběh cyklu

Tímto cyklem můžete přenést na plášť válce vodicí drážku, definovanou na rozvinuté ploše. Na rozdíl od cyklu 27 nastavuje TNC nástroj u tohoto cyklu tak, aby stěny při aktivní korekci poloměru probíhaly navzájem téměř rovnoběžně. Přesně rovnoběžné stěny dostanete tehdy, když použijete nástroj velký jako je šířka drážky.

Čím je nástroj ve vztahu k šířce drážky menší, tím větší jsou zkreslení vznikající u kruhových drah a šikmých přímek. Pro minimalizaci těchto zkreslení způsobených pojezdy můžete parametrem Q21 stanovit toleranci, se kterou TNC přibliží vyráběnou drážku takové drážce, která by byla vyrobena nástrojem s průměrem odpovídajícím šířce drážky.

Dráhu středu obrysu naprogramujte s udáním korekce poloměru nástroje. Korekcí poloměru určíte, zda TNC zhotoví drážku sousledným či nesousledným obráběním.

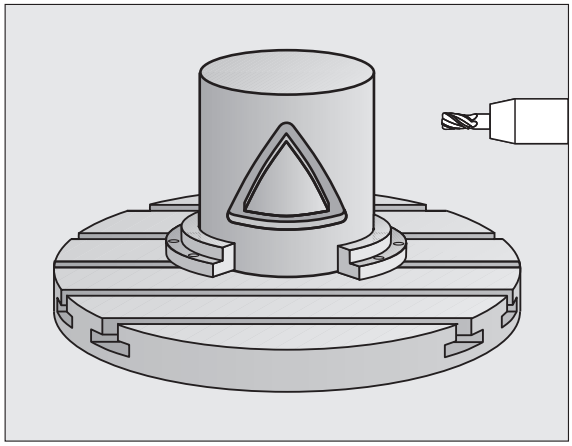

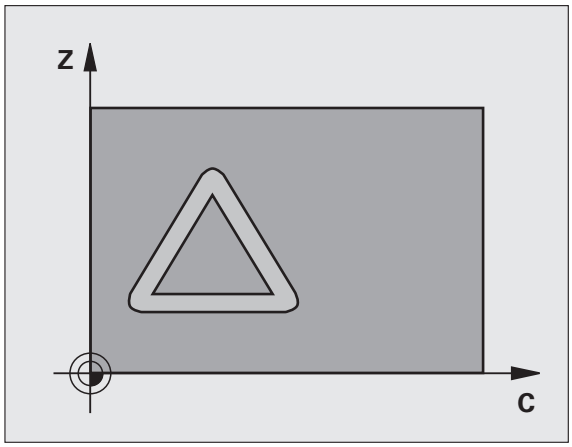

1. TNC napolohuje nástroj nad bod zápichu
2. V první hloubce přísuvu frézuje nástroj posuvem pro frézování Q12 podél stěny drážky; přitom se bere zřetel na přídavek na dokončení stěny
3. Na konci obrysu přesadí TNC nástroj na protilehlou stěnu drážky a jede zpět k bodu zápichu
4. Kroky 2 až 3 se opakují, až se dosáhne programované hloubky frézování Q1
5. Pokud jste definovali toleranci Q21, tak provede TNC dodatečné obrobení pro získání pokud možno souběžných stěn drážky.
6. Poté odjede nástroj v ose nástroje zpět do bezpečné výšky nebo na poslední polohu naprogramovanou před cyklem (v závislosti na strojním parametru 7420).

Při programování dbejte na tyto body!

Stroj a TNC musí být pro interpolace na plášti válce připraveny výrobcem stroje. Informujte se ve vaší příručce ke stroji

V prvním NC-bloku obrysového podprogramu vždy programujte obě souřadnice pláště válce.

Paměť pro jeden SL-cyklus je omezená. V jednom SL-cyklu můžete naprogramovat maximálně 8192 obrysových prvků.

Znaménko parametru cyklu Hloubka definuje směr obrábění. Naprogramujete-li hloubku = 0, pak TNC cyklus neprovede.

Cyklus vyžaduje frézu s čelními zuby (DIN 844).

Válec musí být na otočném stole upnut vystředěně.

Osa vřetena musí směřovat kolmo k ose otočného stolu. Není-li tomu tak, pak TNC vypíše chybové hlášení.

Tento cyklus můžete provádět též při naklopené rovině obrábění.

Pozor nebezpečí kolize!

Bitem 0 strojního parametru 7441 nastavíte, zda má TNC vydat chybové hlášení (bit 0=0) nebo ne (bit 0=1) pokud vřeteno při vyvolání cyklu neběží. Tato funkce musí být také přizpůsobena vaším výrobcem stroje.

Parametry cyklu

- **Hloubka frézování** Q1 (inkrementálně): Vzdálenost mezi pláštěm válce a dnem obrysu. Rozsah zadávání -99 999,9999 až 99 999,9999
- **Přídavek na dokončení stěny** Q3 (inkrementálně): Přídavek na dokončení stěny drážky. Tento přídavek na dokončení zmenšuje šířku drážky o dvojnásobek zadané hodnoty. Rozsah zadávání -99999,9999 až 99 999,9999
- **Bezpečná vzdálenost** Q6 (inkrementálně): Vzdálenost mezi čelem nástroje a pláštěm válce. Rozsah zadávání 0 až 99 999,9999; alternativně **PREDEF**
- **Hloubka přísuvu** Q10 (inkrementálně): Rozměr, o který je nástroj pokaždé přisunut. Rozsah zadávání -99 999,9999 až 99 999,9999
- **Posuv přísuvu do hloubky** Q11: posuv při pojezdových pohybech v ose vřetena. Rozsah zadávání 0 až 99999,9999; alternativně **FAUTO**, **FU**, **FZ**
- **Posuv při frézování** Q12: posuv při pojezdových pohybech v rovině obrábění. Rozsah zadávání 0 až 99999,9999; alternativně **FAUTO**, **FU**, **FZ**
- **Poloměr válce** Q16: poloměr válce, na kterém se má obrys obrobit.. Rozsah zadávání 0 až 99 999,9999
- **Způsob kótování? Stupně =0 MM/INCH=1** Q17: programování souřadnic rotační osy v podprogramu ve stupních nebo v mm (palcích).
- **Šířka drážky** Q20: šířka drážky, která se má zhotovit. Rozsah zadávání -99999,9999 až 99 999,9999
- **Tolerance?** Q21: používáte-li nástroj, který je menší než programovaná šířka drážky Q20, tak vznikají na stěnách drážky zkreslení při pojezdech po kružnicích a šikmých přímkách. Pokud definujete toleranci Q21, tak TNC přiblíží drážku v dodatečném frézovacím procesu stavu, kdy by byla vyfrézována nástrojem velkým přesně jako je šířka drážky. Pomocí Q21 definujete povolenou odchylku od této ideální drážky. Počet kroků dodatečného obrábění závisí na poloměru válce, na použitém nástroji a na hloubce drážky. Čím je tolerance menší, tím přesnější bude drážka ale tím déle trvá dodatečné obrábění. **Doporučení**: používejte toleranci 0,02 mm. **Funkce neaktivní**: zadejte 0 (základní nastavení). Rozsah zadávání 0 až 9,9999

Příklad: NC-bloky

```
63 CYCL DEF 28 PLÁŠŤ VÁLCE
    Q1=-8      ;HLOUBKA FRÉZOVÁNÍ
    Q3=+0      ;PŘÍDAVEK PRO STRANU
    Q6=+0      ;BEZPEČNÁ VZDÁLENOST
    Q10=+3     ;HLOUBKA PŘÍSUVU
    Q11=100    ;POSUV PŘÍSUVU DO
                HLOUBKY
    Q12=350    ;POSUV FRÉZOVÁNÍ
    Q16=25     ;POLOMĚR
    Q17=0      ;ZPŮSOB KÓTOVÁNÍ
    Q20=12     ;ŠÍŘKA DRÁŽKY
    Q21=0      ;TOLERANCE
```

8.4 PLÁŠŤ VÁLCE frézování rovného výstupku (cyklus 29, DIN/ISO: G129, volitelný software 1)

Provádění cyklu

Tímto cyklem můžete přenést na plášť válce výstupek, definovaný na rozvinuté ploše. TNC nastavuje nástroj u tohoto cyklu tak, aby stěny při aktivní korekci poloměru probíhaly vždy navzájem rovnoběžně. Dráhu středu výstupku naprogramujte s udáním korekce poloměru nástroje. Korekcí poloměru určíte, zda TNC zhotoví výstupek sousledným či nesousledným obráběním.

Na koncích výstupku TNC přidává zásadně vždy jeden půlkruh, jehož poloměr odpovídá polovině šířky výstupku.

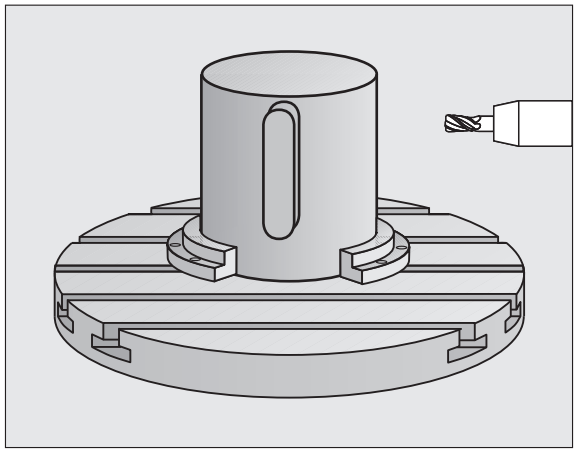

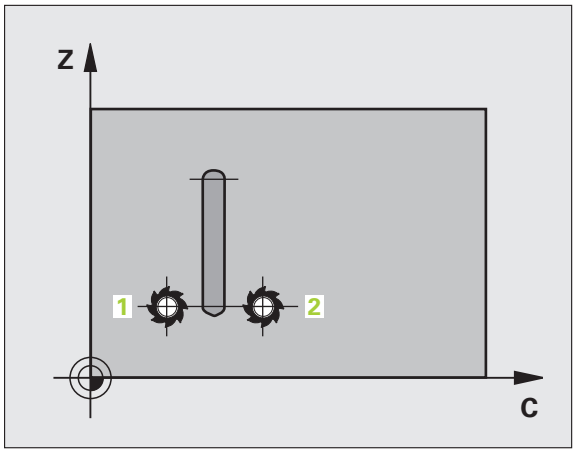

1. TNC napolohuje nástroj nad výchozí bod obrábění. Výchozí bod TNC vypočítá ze šířky výstupku a průměru nástroje. Leží přesazený o polovinu šířky výstupku a průměr nástroje vedle prvního bodu, který je definovaný v podprogramu obrysu. Korekce poloměru určuje, zda se začne vlevo (1, RL=sousledně) nebo vpravo od výstupku (2, RR=nesousledně)
2. Když TNC napolohoval do první hloubky přísuvu, tak nástroj jede po kružnici frézovacím posuvem Q12 tangenciálně na stěnu výstupku. Popřípadě se bere do úvahy přídavek na obrobení stěny načisto.
3. V první hloubce přísuvu jede nástroj frézovacím posuvem Q12 podél stěny výstupku, až je čep kompletně obrobený.
4. Poté odjede nástroj tangenciálně od stěny výstupku zpět do výchozího bodu obrábění.
5. Kroky 2 až 4 se opakují, až se dosáhne naprogramovaná hloubka frézování Q1
6. Poté odjede nástroj v ose nástroje zpět do bezpečné výšky nebo na poslední polohu naprogramovanou před cyklem (v závislosti na strojním parametru 7420).

Při programování dbejte na tyto body!

Stroj a TNC musí být pro interpolace na plášti válce připraveny výrobcem stroje. Informujte se ve vaší příručce ke stroji

V prvním NC-bloku obrysového podprogramu vždy programujte obě souřadnice pláště válce.

Dbejte na to, aby měl nástroj pro najíždění a odjíždění dostatečně místa po stranách.

Paměť pro jeden SL-cyklus je omezená. V jednom SL-cyklu můžete naprogramovat maximálně 8192 obrysových prvků.

Znaménko parametru cyklu Hloubka definuje směr obrábění. Naprogramujete-li hloubku = 0, pak TNC cyklus neprovede.

Válec musí být na otočném stole upnut vystředěně.

Osa vřetena musí směřovat kolmo k ose otočného stolu. Není-li tomu tak, pak TNC vypíše chybové hlášení.

Tento cyklus můžete provádět též při naklopené rovině obrábění.

Pozor nebezpečí kolize!

Bitem 0 strojního parametru 7441 nastavíte, zda má TNC vydat chybové hlášení (bit 0=0) nebo ne (bit 0=1) pokud vřeteno při vyvolání cyklu neběží. Tato funkce musí být také přizpůsobena vaším výrobcem stroje.

Parametry cyklu

- **Hloubka frézování** Q1 (inkrementálně): Vzdálenost mezi pláštěm válce a dnem obrysu. Rozsah zadávání -99 999,9999 až 99 999,9999
- **Přídavek na dokončení stěny** Q3 (inkrementálně): Přídavek na dokončení stěny výstupku. Tento přídavek na dokončení zvětšuje šířku výstupku o dvojnásobek zadané hodnoty. Rozsah zadávání -99 999,9999 až 99 999,9999
- **Bezpečná vzdálenost** Q6 (inkrementálně): Vzdálenost mezi čelem nástroje a pláštěm válce. Rozsah zadávání 0 až 99 999,9999; alternativně **PREDEF**
- **Hloubka přísuvu** Q10 (inkrementálně): Rozměr, o který je nástroj pokaždé přisunut. Rozsah zadávání -99 999,9999 až 99 999,9999
- **Posuv přísuvu do hloubky** Q11: posuv při pojezdových pohybech v ose vřetena. Rozsah zadávání 0 až 99999,9999; alternativně **FAUTO**, **FU**, **FZ**
- **Posuv při frézování** Q12: posuv při pojezdových pohybech v rovině obrábění. Rozsah zadávání 0 až 99999,9999; alternativně **FAUTO**, **FU**, **FZ**
- **Poloměr válce** Q16: poloměr válce, na kterém se má obrys obrobit.. Rozsah zadávání 0 až 99 999,9999
- **Způsob kótování? Stupně =0 MM/INCH=1** Q17: programování souřadnic rotační osy v podprogramu ve stupních nebo v mm (palcích).
- **Šířka výstupku** Q20: šířka výstupku, který se má zhotovit. Rozsah zadávání -99999,9999 až 99 999,9999

Příklad: NC-bloky

```
63 CYCL DEF 29 VÝSTUPEK NA PLÁŠTI VÁLCE
    Q1=-8      ;HLOUBKA FRÉZOVÁNÍ
    Q3=+0      ;PŘÍDAVEK PRO STRANU
    Q6=+0      ;BEZPEČNÁ VZDÁLENOST
    Q10=+3     ;HLOUBKA PŘÍSUVU
    Q11=100    ;POSUV PŘÍSUVU DO HLOUBKY
    Q12=350    ;POSUV FRÉZOVÁNÍ
    Q16=25     ;POLOMĚR
    Q17=0      ;ZPŮSOB KÓTOVÁNÍ
    Q20=12     ;ŠÍŘKA VÝSTUPKU
```

8.5 PLÁŠŤ VÁLCE frézování vnějšího obrysu (cyklus 39, DIN/ISO: G139, volitelný software 1)

Provádění cyklu

Tímto cyklem můžete přenést na plášť válce otevřený obrys definovaný na rozvinuté ploše. TNC nastavuje nástroj u tohoto cyklu tak, aby stěna frézovaného obrysu probíhala při aktivní korekci poloměru rovnoběžně s osou válce.

Na rozdíl od cyklů 28 a 29 definujete v podprogramu obrysu skutečně obráběný obrys.

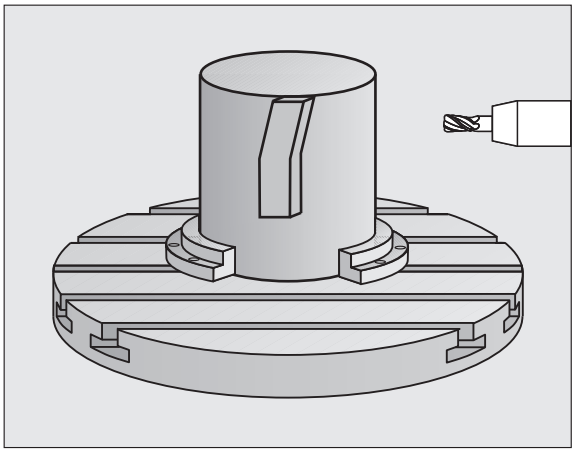

1. TNC napolohuje nástroj nad výchozí bod obrábění. TNC umístí výchozí bod přesazený o polovinu průměru nástroje vedle prvního bodu, který je definovaný v podprogramu obrysu (standardní chování).
2. Když TNC napolohoval do první hloubky přísuvu, tak nástroj jede po kružnici frézovacím posuvem Q12 tangenciálně na stěnu výstupku. Popřípadě se bere do úvahy přídavek na obrobení stěny načisto.
3. V první hloubce přísuvu jede nástroj frézovacím posuvem Q12 podél obrysu, až je definovaný úsek obrysu kompletně obrobený.
4. Poté odjede nástroj tangenciálně od stěny výstupku zpět do výchozího bodu obrábění.
5. Kroky 2 až 4 se opakují, až se dosáhne naprogramovaná hloubka frézování Q1
6. Poté odjede nástroj v ose nástroje zpět do bezpečné výšky nebo na poslední polohu naprogramovanou před cyklem (v závislosti na strojním parametru 7420).

Ve strojním parametru 7680, bit 16 můžete definovat chování při nájezdu cyklu 39:

- Bit 16 = 0:
  Provést tangenciální najetí a odjetí
- Bit 16 = 1:
  Ve výchozím bodu obrysu jet kolmo do hloubky, bez tangenciálního najíždění nástroje a v koncovém bodu obrysu zase odjet nahoru bez tangenciálního odjíždění.

Při programování dbejte na tyto body!

Stroj a TNC musí být pro interpolace na plášti válce připraveny výrobcem stroje. Informujte se ve vaší příručce ke stroji

V prvním NC-bloku obrysového podprogramu vždy programujte obě souřadnice pláště válce.

Dbejte na to, aby měl nástroj pro najíždění a odjíždění dostatečně místa po stranách.

Paměť pro jeden SL-cyklus je omezená. V jednom SL-cyklu můžete naprogramovat maximálně 8192 obrysových prvků.

Znaménko parametru cyklu Hloubka definuje směr obrábění. Naprogramujete-li hloubku = 0, pak TNC cyklus neprovede.

Válec musí být na otočném stole upnut vystředěně.

Osa vřetena musí směřovat kolmo k ose otočného stolu. Není-li tomu tak, pak TNC vypíše chybové hlášení.

Tento cyklus můžete provádět též při naklopené rovině obrábění.

Pozor nebezpečí kolize!

Bitem 0 strojního parametru 7441 nastavíte, zda má TNC vydat chybové hlášení (bit 0=0) nebo ne (bit 0=1) pokud vřeteno při vyvolání cyklu neběží. Tato funkce musí být také přizpůsobena vaším výrobcem stroje.

Parametry cyklu

- **Hloubka frézování** Q1 (inkrementálně): Vzdálenost mezi pláštěm válce a dnem obrysu. Rozsah zadávání -99 999,9999 až 99 999,9999
- **Přídavek na dokončení stěny** Q3 (inkrementálně): Přídavek na dokončení stěny obrysu. Rozsah zadávání -99 999,9999 až 99 999,9999
- **Bezpečná vzdálenost** Q6 (inkrementálně): Vzdálenost mezi čelem nástroje a pláštěm válce. Rozsah zadávání 0 až 99 999,9999; alternativně **PREDEF**
- **Hloubka přísuvu** Q10 (inkrementálně): Rozměr, o který je nástroj pokaždé přisunut. Rozsah zadávání -99 999,9999 až 99 999,9999
- **Posuv přísuvu do hloubky** Q11: posuv při pojezdových pohybech v ose vřetena. Rozsah zadávání 0 až 99999,9999; alternativně **FAUTO**, **FU**, **FZ**
- **Posuv při frézování** Q12: posuv při pojezdových pohybech v rovině obrábění. Rozsah zadávání 0 až 99999,9999; alternativně **FAUTO**, **FU**, **FZ**
- **Poloměr válce** Q16: poloměr válce, na kterém se má obrys obrobit.. Rozsah zadávání 0 až 99 999,9999
- **Způsob kótování? Stupně =0 MM/INCH=1** Q17: programování souřadnic rotační osy v podprogramu ve stupních nebo v mm (palcích).

Příklad: NC-bloky

```
63 CYCL DEF 39 PLÁŠŤ VÁLCE OBRYS
    Q1=-8      ;HLOUBKA FRÉZOVÁNÍ
    Q3=+0      ;PŘÍDAVEK PRO STRANU
    Q6=+0      ;BEZPEČNÁ VZDÁLENOST
    Q10=+3     ;HLOUBKA PŘÍSUVU
    Q11=100    ;POSUV PŘÍSUVU DO
                HLOUBKY
    Q12=350    ;POSUV FRÉZOVÁNÍ
    Q16=25     ;POLOMĚR
    Q17=0      ;ZPŮSOB KÓTOVÁNÍ
```

8.6 Příklady programů

Příklad: Plášť válce cyklem 27

Upozornění:

- Stroj s B-hlavou a C-stolem
- Válec upnutý vystředěně na otočném stole.
- Vztažný bod leží ve středu otočného stolu.

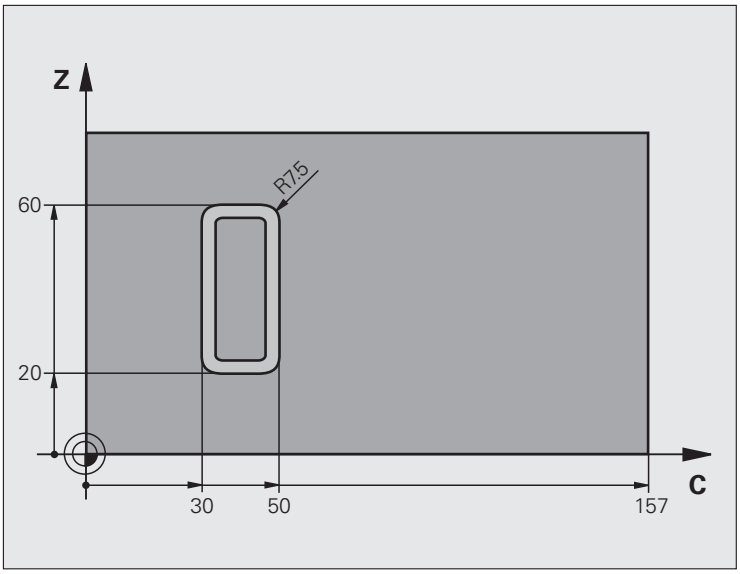

0 BEGIN PGM C27 MM	
1 TOOL CALL 1 Z S2000	Vyvolání nástroje, průměr 7
2 L Z+250 R0 FMAX	Odjetí nástroje
3 L X+50 Y0 R0 FMAX	Předpolohování nástroje na střed otočného stolu
4 PLANE SPATIAL SPA+0 SPB+90 SPC+0 TURN MBMAX FMAX	Naklopení
5 CYCL DEF 14.0 OBRYS	Definice podprogramu obrysu
6 CYCL DEF 14.1 NÁVĚŠTÍ OBRYSU 1	
7 CYCL DEF 27 PLÁŠŤ VÁLCE	Definice parametrů obrábění
Q1=-7 ;HLOUBKA FRÉZOVÁNÍ	
Q3=+0 ;PŘÍDAVEK PRO STRANU	
Q6=2 ;BEZPEČNÁ VZDÁLENOST	
Q10=4 ;HLOUBKA PŘÍSUVU	
Q11=100 ;POSUV PŘÍSUVU DO HLOUBKY	
Q12=250 ;POSUV FRÉZOVÁNÍ	
Q16=25 ;POLOMĚR	
Q17=1 ;ZPŮSOB KÓTOVÁNÍ	

8 L C+0 R0 FMAX M13 M99	Předpolohovat otočný stůl, zapnout vřeteno, vyvolat cyklus
9 L Z+250 R0 FMAX	Odjetí nástroje
10 PLANE RESET TURN FMAX	Natočit zpátky, zrušit funkci PLANE
11 M2	Konec programu
12 LBL 1	Podprogram obrysu
13 L C+40 X+20 RL	Údaje v rotační ose v mm (Q17=1), pojíždění v ose X kvůli naklopení o 90 °
14 L C+50	
15 RND R7.5	
16 L X+60	
17 RND R7.5	
18 L IC-20	
19 RND R7.5	
20 L X+20	
21 RND R7.5	
22 L C+40	
23 LBL 0	
24 END PGM C27 MM	

Příklad: Plášť válce cyklem 28

Upozornění:

- Válec upnutý vystředěně na otočném stole.
- Stroj s B-hlavou a C-stolem
- Vztažný bod leží ve středu otočného stolu.
- Popis dráhy středu v podprogramu obrysu.

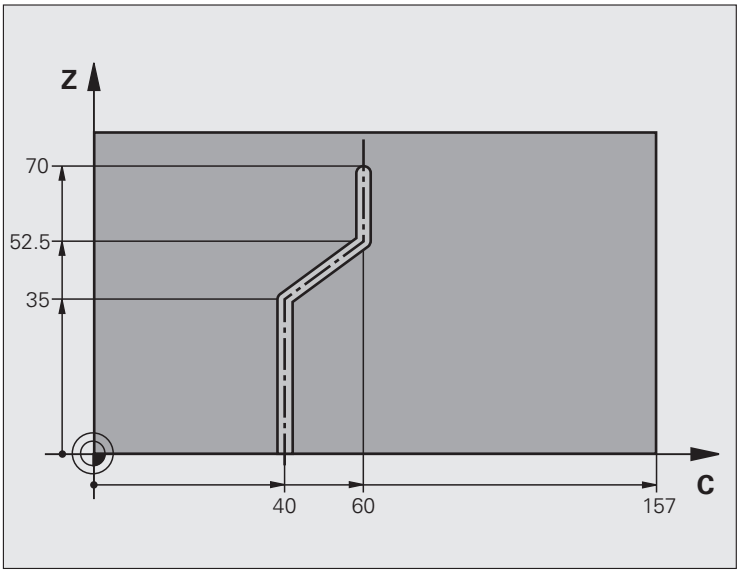

0 BEGIN PGM C28 MM	
1 TOOL CALL 1 Z S2000	Vyvolání nástroje, osa nástroje Z, průměr 7
2 L Z+250 R0 FMAX	Odjetí nástroje
3 L X+50 Y+0 R0 FMAX	Napolohování nástroje na střed otočného stolu
4 PLANE SPATIAL SPA+0 SPB+90 SPC+0 TURN FMAX	Naklopení
5 CYCL DEF 14.0 OBRYS	Definice podprogramu obrysu
6 CYCL DEF 14.1 NÁVĚŠTÍ OBRYSU 1	
7 CYCL DEF 28 PLÁŠŤ VÁLCE	Definice parametrů obrábění
Q1=-7 ;HLOUBKA FRÉZOVÁNÍ	
Q3=+0 ;PŘÍDAVEK PRO STRANU	
Q6=2 ;BEZPEČNÁ VZDÁLENOST	
Q10=-4 ;HLOUBKA PŘÍSUVU	
Q11=100 ;POSUV PŘÍSUVU DO HLOUBKY	
Q12=250 ;POSUV FRÉZOVÁNÍ	
Q16=25 ;POLOMĚR	
Q17=1 ;ZPŮSOB KÓTOVÁNÍ	
Q20=10 ;ŠÍŘKA DRÁŽKY	
Q21=0,02 ;TOLERANCE	Aktivní dodatečné obrábění

8 L C+0 R0 FMAX M3 M99	Předpolohovat otočný stůl, zapnout vřeteno, vyvolat cyklus
9 L Z+250 R0 FMAX	Odjetí nástroje
10 PLANE RESET TURN FMAX	Natočit zpátky, zrušit funkci PLANE
11 M2	Konec programu
12 LBL 1	Podprogram obrysu, popis dráhy středu
13 L C+40 X+0 RL	Údaje v rotační ose v mm (Q17=1), pojíždění v ose X kvůli naklopení o 90 °
14 L X+35	
15 L C+60 X+52.5	
16 L X+70	
17 LBL 0	
18 END PGM C28 MM	

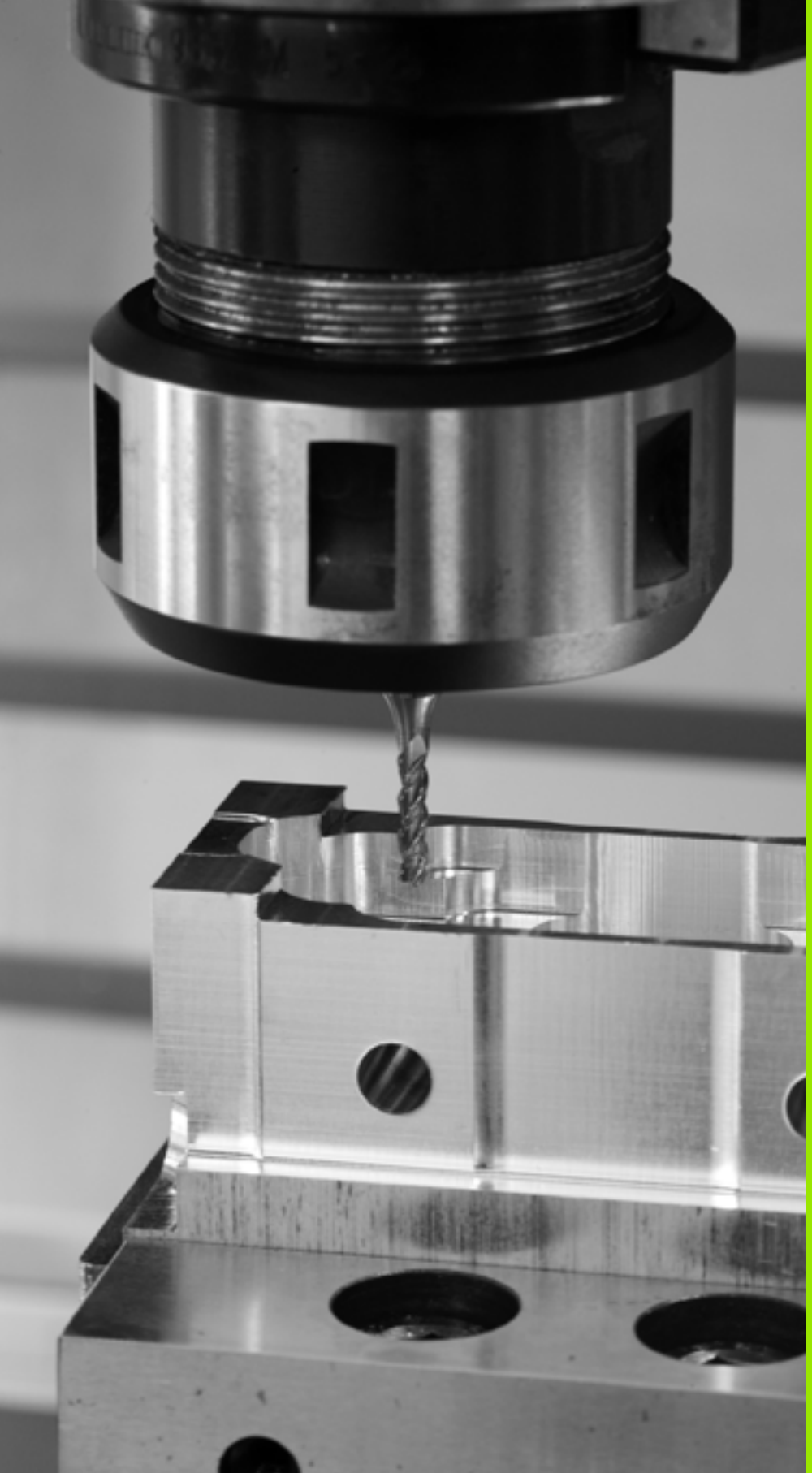

9

Obráběcí cykly: Obrysová kapsa se svým vzorcem

9.1 SL-cykly se složitými obrysovými vzorci

Základy

Pomocí SL-cyklů a složitých obrysových vzorců můžete skládat složité obrysy z dílčích obrysů (kapes nebo ostrůvků). Jednotlivé dílčí obrysy (geometrická data) zadáte jako oddělené programy. Tím je možné všechny dílčí obrysy znovu kdykoliv použít. Ze zvolených dílčích obrysů, které spojíte dohromady obrysovým vzorcem, vypočítá TCN celkový obrys.

Paměť pro jeden SL-cyklus (všechny podprogramy obrysů) je omezená na maximálně **128 obrysů**. Počet možných obrysových prvků závisí na druhu obrysu (vnější nebo vnitřní obrys) a na počtu popisů dílčích obrysů a činí maximálně **8192** obrysových prvků.

Cykly SL s obrysovým vzorcem předpokládají strukturovanou stavbu programu a nabízí možnost ukládat do jednotlivých programů stále se opakující obrysy. Pomocí obrysového vzorce spojíte části obrysů do celkového obrysu a definujete, zda se jedná o kapsu nebo ostrůvek.

Funkce SL-cyklů s obrysovým vzorcem je na pracovní ploše TNC rozdělena na několik částí a slouží jako základ pro další vývoj.

Příklad: Schéma: Zpracování pomocí SL-cyklů a složitých obrysových vzorců

```
0 BEGIN PGM OBRYS MM
...
5 SEL CONTOUR "MODEL"
6 CYCL DEF 20 OBRYSOVÁ DATA...
8 CYCL DEF 22 HRUBOVÁNÍ ...
9 CYCL CALL
...
12 CYCL DEF 23 HLOUBKA NAČISTO ...
13 CYCL CALL
...
16 CYCL DEF 24 STRANA NAČISTO ...
17 CYCL CALL
63 L Z+250 R0 FMAX M2
64 END PGM OBRYS MM
```

Vlastnosti dílčích obrysů

- TNC rozpoznává v zásadě všechny obrysy jako kapsy. Neprogramujte žádnou korekci rádiusu. V obrysovém vzorci můžete kapsu přeměnit na ostrůvek pomocí negace.
- TNC ignoruje posuvy F a přídavné funkce M.
- Přepočty (transformace) souřadnic jsou dovoleny. Jsou-li programovány v rámci dílčích obrysů, působí i v následujících podprogramech, po vyvolání cyklu se však nemusí rušit.
- Podprogramy mohou obsahovat také souřadnice v ose vřetena, ty se však ignorují.
- V prvním bloku souřadnic podprogramu nadefinujte rovinu obrábění. Přídavné osy U,V,W jsou dovoleny.

Vlastnosti obráběcích cyklů

- TNC automaticky polohuje před každým cyklem do bezpečné vzdálenosti.
- Každá úroveň hloubky se frézuje bez zvednutí nástroje; ostrůvky se objíždějí po stranách.
- Rádius „vnitřních rohů“ je programovatelný – nástroj nezůstává stát, stopy po doběhu nevznikají (platí pro krajní dráhu při hrubování a dokončování stran).
- Při dokončování stran najede TNC na obrys po tangenciální kruhové dráze.
- Při dokončování dna najede TNC nástrojem na obrobek rovněž po tangenciální kruhové dráze (např.: osa vřetena Z: kruhová dráha v rovině Z/X).
- TNC obrábí obrys průběžně sousledně, popřípadě nesousledně.

Strojním parametrem 7420 nadefinujete, kam má TNC polohovat nástroj na konci cyklů 21 až 24.

Rozměrové údaje pro obrábění, jako hloubku frézování, přídavky a bezpečnou vzdálenost, zadáte centrálně v cyklu 20 jako OBRYSOVÁ DATA.

Příklad: Schéma: Definování dílčích obrysů pomocí obrysového vzorce

```
0 BEGIN PGM MODEL MM
1 DECLARE CONTOUR QC1 = “KRUH1“
2 DECLARE CONTOUR QC2 = “KRUH31XY“
3 DECLARE CONTOUR QC3
= “TROJÚHELNÍK“
4 DECLARE CONTOUR QC4 = “ČTVEREC“
5 QC10 = ( QC1 | QC3 | QC4 ) \ QC2
6 END PGM MODEL MM

0 BEGIN PGM KRUH1 MM
1 CC X+75 Y+50
2 LP PR+45 PA+0
3 CP IPA+360 DR+
4 END PGM KRUH1 MM

0 BEGIN PGM KRUH31XY MM
...
...
```

Volba programu s definicemi obrysu

Pomocí funkce **SEL CONTOUR** zvolíte program s definicemi obrysu, z nichž si TNC vezme popisy profilu:

SPEC FCT

- Zobrazte lištu softtlačítek se speciálními funkcemi

OBRÁBĚNÍ KONTURY BODU

- Zvolte nabídku funkcí pro obrábění obrysu a bodů

KOMPLEXNÍ OBRYSOVÁ DEFINICE

- Zvolte nabídku pro složitou obrysovou rovnici

SEL CONTOUR

- Stiskněte softklávesu SEL CONTOUR.

VÝBĚR OKNA

- Stiskněte softklávesu VÝBĚR OKNA: TNC zobrazí okno, ve kterém můžete vybrat program s definicemi obrysu.
- Zvolte požadovaný program směrovými tlačítky nebo myší a potvrďte ho klávesou ENT: TNC zanese celou cestu do bloku **SEL CONTOUR**
- Funkci ukončíte klávesou END
- Zadejte úplný název programu s definicemi obrysů, potvrďte zadání stiskem klávesy END.

Můžete ale také zadat název programu nebo celou cestu programu s definicí obrysu přímo pomocí klávesnice.

Blok **SEL CONTOUR** naprogramujte před cykly SL. Cyklus **14 OBRYS** již není při použití **SEL CONTUR** nutný.

Definování popisů obrysu

Pomocí funkce **DECLARE CONTOUR** zadáte programu cestu k programům, z nichž si TNC vezme popis obrysů. Dále můžete pro tento popis obrysu zvolit separátní hloubku (funkce FCL 2):

SPEC FCT

- Zobrazte lištu softtlačítek se speciálními funkcemi

OBRÁBĚNÍ KONTURY BODU

- Zvolte nabídku funkcí pro obrábění obrysu a bodů

KOMPLEXNÍ OBRYSOVÁ DEFINICE

- Zvolte nabídku pro složitou obrysovou rovnici

DECLARE CONTOUR

- Stiskněte softklávesu DECLARE CONTOUR.
- Zadejte číslo pro označovač obrysu **QC** a potvrďte ho klávesou ENT

VÝBĚR OKNA

- Stiskněte softklávesu VÝBĚR OKNA: TNC zobrazí okno, ve kterém můžete vybrat volaný program.
- Zvolte požadovaný program s popisem obrysu směrovými tlačítky nebo myší a potvrďte ho klávesou ENT: TNC zanese celou cestu do bloku **DECLARE CONTOUR**
- Definujte separátní hloubku pro zvolený obrys.
- Funkci ukončíte klávesou END

Můžete ale také zadat název programu s popisem obrysu nebo celou cestu programu přímo pomocí klávesnice.

S uvedenými označovači obrysu **QC** můžete v obrysovém vzorci propočítat spojení nejrůznějších obrysů.

Používáte-li obrysy se samostatnými hloubkami, tak musíte všem částečným obrysům přiřadit nějakou hloubku (popř. přiřadit hloubku 0).

Zadejte složitou rovnici obrysu

Pomocí softtlačítek můžete spolu spojovat různé obrysy v jednom matematickém vzorci:

SPEC FCT

▶ Zobrazte lištu softtlačítek se speciálními funkcemi

OBRÁBĚNÍ KONTURY BODU

▶ Zvolte nabídku funkcí pro obrábění obrysu a bodů

KOMPLEXNÍ OBRYSOVÁ DEFINICE

▶ Zvolte nabídku pro složitou obrysovou rovnici

Vzorec obrysu

▶ Stiskněte softklávesu OBRYSOVÝ VZOREC: TNC ukáže následující softtlačítka:

Spojovací funkce	Softtlačítko
průnik s např. QC10 = QC1 & QC5	
sjednocení s např. QC25 = QC7 | QC18	
sjednocení, ale bez průniku, s např. QC12 = QC5 ^ QC25	
průnik s doplňkem např. QC25 = QC1 \ QC2	
doplněk oblasti obrysu např. QC12 = #QC11	
Úvodní závorka např. QC12 = QC1 * (QC2 + QC3)	(
Koncová závorka např. QC12 = QC1 * (QC2 + QC3)	)
Definování jednotlivého obrysu např. QC12 = QC1	

Sloučené obrysy

TNC zásadně považuje naprogramovaný obrys za kapsu. Pomocí funkce obrysového vzorce máte možnost přeměnit obrys na ostrůvek.

Jednotlivé kapsy a ostrůvky můžete slučovat do jediného nového obrysu. Tak můžete zvětšit plochu kapsy propojenou kapsou nebo zmenšit ostrůvkem.

Podprogramy: Překryté kapsy

Následující příklady programů jsou programy popisu obrysů, které byly zhotoveny v programu pro definici obrysů. Program definice obrysu se musí vyvolat funkcí **SEL CONTOUR** ve vlastním hlavním programu.

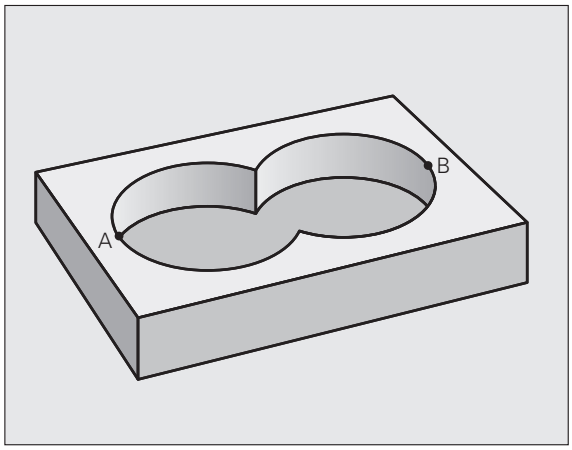

Kapsy A a B se překrývají.

Průsečíky S1 a S2 si TNC vypočte, ty se nemusí programovat.

Kapsy se programují jako úplné kruhy.

Program popisu obrysu 1: kapsa A

```
0 BEGIN PGM KAPSA_A MM
1 L X+10 Y+50 R0
2 CC X+35 Y+50
3 C X+10 Y+50 DR-
4 END PGM KAPSA_A MM
```

Program popisu obrysu 2: kapsa B

```
0 BEGIN PGM KAPSA_B MM
1 L X+90 Y+50 R0
2 CC X+65 Y+50
3 C X+90 Y+50 DR-
4 END PGM KAPSA_B MM
```

„Úhrnná“ plocha

Obrobit se mají obě dílčí plochy A a B, včetně vzájemně se překrývající plochy:

- Plochy A a B se musí naprogramovat v oddělených programech, bez korekce rádiusu.
- V obrysovém vzorci se bude počítat s plochami A a B pomocí funkce “sjednotit s“.

Program definování obrysu:

```
50 ...
51 ...
52 DECLARE CONTOUR QC1 = “KAPSA_A.H“
53 DECLARE CONTOUR QC2 = “KAPSA_B.H“
54 QC10 = QC1 | QC2
55 ...
56 ...
```

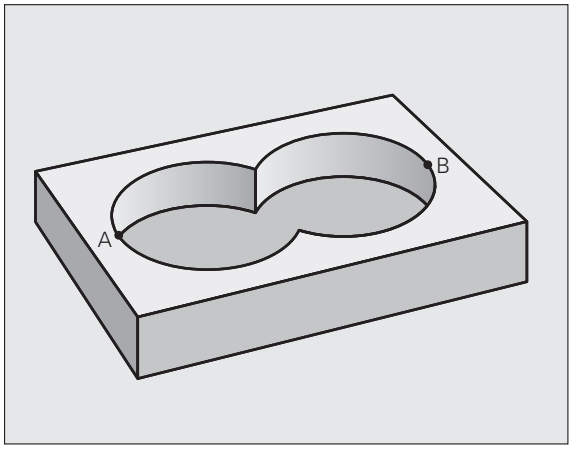

„Rozdílová“ plocha

Plocha A se má obrobit bez části překryté plochou B:

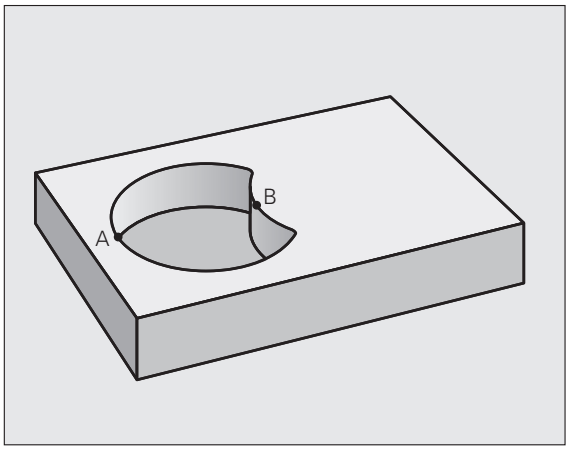

- Plochy A a B se musí naprogramovat v oddělených programech, bez korekce rádiusu.
- V rovnici obrysu se plocha B odečte od plochy A pomocí funkce “řez s doplňkem“.

Program definování obrysu:

```
50 ...
51 ...
52 DECLARE CONTOUR QC1 = “KAPSA_A.H“
53 DECLARE CONTOUR QC2 = “KAPSA_B.H“
54 QC10 = QC1 \ QC2
55 ...
56 ...
```

„Protínající se“ plocha

Obrobit se má plocha překrytá A i B. (plochy překryté pouze A či B mají zůstat neobrobené).

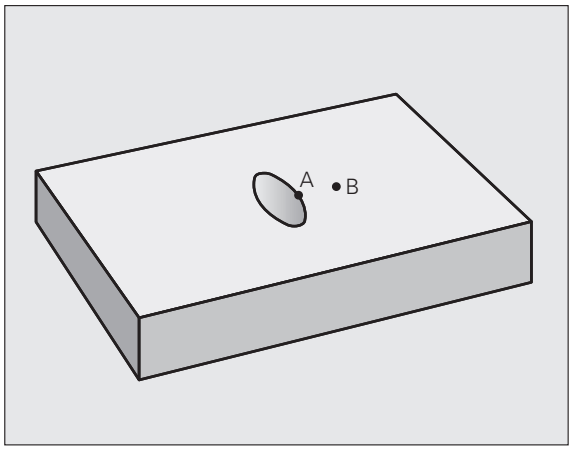

- Plochy A a B se musí naprogramovat v oddělených programech, bez korekce rádiusu.
- V rovnici obrysu se bude počítat s plochami A a B pomocí funkce “řez s“.

Program definování obrysu:

```
50 ...
51 ...
52 DECLARE CONTOUR QC1 = “KAPSA_A.H“
53 DECLARE CONTOUR QC2 = “KAPSA_B.H“
54 QC10 = QC1 & QC2
55 ...
56 ...
```

Opracování obrysu pomocí SL-cyklů

Obrábění definovaného celkového obrysu se provádí SL-cykly 20 – 24 (viz „Přehled” na straně 188).

Příklad: Hrubování a dokončení překrývajících se obrysů s obrysovým vzorcem

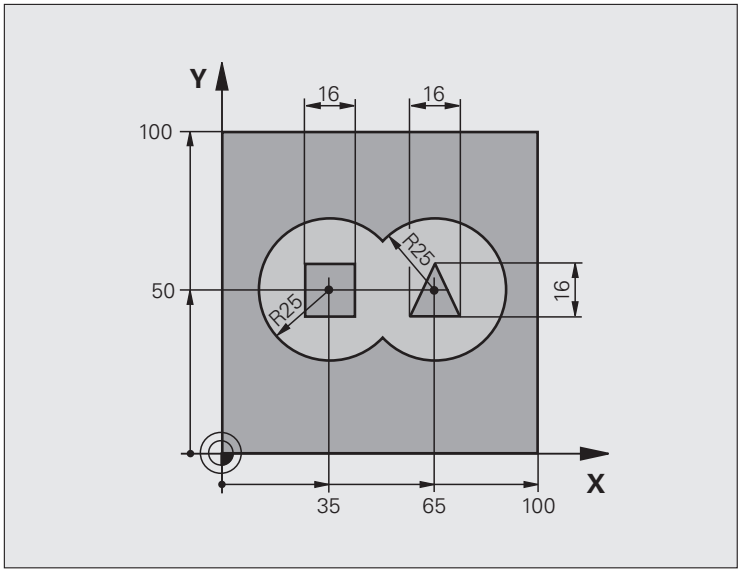

0 BEGIN PGM OBRYS MM	
1 BLK FORM 0.1 Z X+0 Y+0 Z-40	Definice neobrobeného polotovaru
2 BLK FORM 0.2 X+100 Y+100 Z+0	
3 TOOL DEF 1 L+0 R+2.5	Definice nástroje hrubovací fréza
4 TOOL DEF 2 L+0 R+3	Definice nástroje dokončovací fréza
5 TOOL CALL 1 Z S2500	Vyvolání nástroje hrubovací fréza
6 L Z+250 R0 FMAX	Odjetí nástroje
7 SEL CONTOUR “MODEL“	Stanovení programu definice obrysu
8 CYCL DEF 20 OBRYSOVÁ DATA	Definice všeobecných parametrů obrábění
Q1=-20 ;HLOUBKA FRÉZOVÁNÍ	
Q2=1 ;PŘEKRÝVÁNÍ DRAH	
Q3=+0,5 ;PŘÍDAVEK PRO STRANU	
Q4=+0.5 ;PŘÍDAVEK NA DNO	
Q5=+0 ;SOUŘADNICE POVRCHU	
Q6=2 ;BEZPEČNÁ VZDÁLENOST	
Q7=+100 ;BEZPEČNÁ VÝŠKA	
Q8=0.1 ;RÁDIUS ZAOBLENÍ	
Q9=-1 ;SMYSL OTÁČENÍ	
9 CYCL DEF 22 HRUBOVÁNÍ	Definice cyklu hrubování
Q10=5 ;HLOUBKA PŘÍSUVU	

Q11=100 ;POSUV PŘÍSUVU DO HLOUBKY	
Q12=350 ;POSUV HRUBOVÁNÍ	
Q18=0 ;PŘEDHRUBOVACÍ NÁSTROJ	
Q19=150 ;POSUV KÝVAVÉHO ZAPICHOVÁNÍ	
Q401=100 ;KOEFICIENT POSUVU	
Q404=0 ;STRATEGIE DOHRUBOVÁNÍ	
10 CYCL CALL M3	Vyvolání cyklu hrubování
11 TOOL CALL 2 Z S5000	Vyvolání nástroje dokončovací frézy
12 CYCL DEF 23 DOKONČENÍ DNA	Definice cyklu dokončení dna
Q11=100 ;POSUV PŘÍSUVU DO HLOUBKY	
Q12=200 ;POSUV HRUBOVÁNÍ	
13 CYCL CALL M3	Vyvolání cyklu dokončení dna
14 CYCL DEF 24 DOKONČENÍ STĚN	Definice cyklu dokončení stěn
Q9=+1 ;SMYSL OTÁČENÍ	
Q10=5 ;HLOUBKA PŘÍSUVU	
Q11=100 ;POSUV PŘÍSUVU DO HLOUBKY	
Q12=400 ;POSUV HRUBOVÁNÍ	
Q14=+0 ;PŘÍDAVEK PRO STRANU	
15 CYCL CALL M3	Vyvolání cyklu dokončení stěn
16 L Z+250 R0 FMAX M2	Odjetí nástroje, konec programu
17 END PGM OBRYS MM	

Program definice obrysu s obrysovým vzorcem:

0 BEGIN PGM MODEL MM	Program definice obrysu
1 DECLARE CONTOUR QC1 = “KRUH1“	Definice označovače obrysu pro program “KRUH1“
2 FN 0: Q1 =+35	Přiřazení hodnoty používanému parametru v PGM “KRUH31XY“
3 FN 0: Q2 =+50	
4 FN 0: Q3 =+25	
5 DECLARE CONTOUR QC2 = “KRUH31XY“	Definice označovače obrysu pro program “KRUH31XY“
6 DECLARE CONTOUR QC3 = “TROJÚHELNÍK“	Definice označovače obrysu pro program “TROJÚHELNÍK“
7 DECLARE CONTOUR QC4 = “ČTVEREC“	Definice označovače obrysu pro program “ČTVEREC“
8 QC10 = (QC 1 | QC 2) \ QC 3 \ QC 4	Obrysový vzorec
9 END PGM MODEL MM	

Programy popisu obrysu:

0 BEGIN PGM KRUH1 MM	Program popisu obrysu: Kruh vpravo
1 CC X+65 Y+50	
2 L PR+25 PA+0 R0	
3 CP IPA+360 DR+	
4 END PGM KRUH1 MM	

0 BEGIN PGM KRUH31XY MM	Program popisu obrysu: Kruh vlevo
1 CC X+Q1 Y+Q2	
2 LP PR+Q3 PA+0 R0	
3 CP IPA+360 DR+	
4 END PGM KRUH31XY MM	

0 BEGIN PGM TROJÚHELNÍK MM	Program popisu obrysu: Trojúhelník vpravo
1 L X+73 Y+42 R0	
2 L X+65 Y+58	
3 L X+58 Y+42	
4 L X+73	
5 END PGM TROJÚHELNÍK MM	

0 BEGIN PGM ČTVEREC MM	Program popisu obrysu: Čtverec vlevo
1 L X+27 Y+58 R0	
2 L X+43	
3 L Y+42	
4 L X+27	
5 L Y+58	
6 END PGM ČTVEREC MM	

9.2 SL-cykly s jednoduchým obrysovým vzorcem

Základy

Pomocí SL-cyklů a jednoduchých obrysových vzorců můžete skládat složité obrysy až z 9 dílčích obrysů (kapes nebo ostrůvků). Jednotlivé dílčí obrysy (geometrická data) zadáte jako oddělené programy. Tím je možné všechny dílčí obrysy znovu kdykoliv použít. TNC vypočte ze zvolených dílčích obrysů celkový obrys.

Paměť pro jeden SL-cyklus (všechny podprogramy obrysů) je omezena na maximálně **128 obrysů**. Počet možných obrysových prvků závisí na druhu obrysu (vnější nebo vnitřní obrys) a na počtu popisů dílčích obrysů a činí maximálně asi **8192** obrysových prvků.

Vlastnosti dílčích obrysů

- TNC rozpoznává v zásadě všechny obrysy jako kapsy. Neprogramujte žádnou korekci rádiusu.
- TNC ignoruje posuvy F a přídavné funkce M.
- Přepočty (transformace) souřadnic jsou dovoleny. Jsou-li programovány v rámci dílčích obrysů, působí i v následujících podprogramech, po vyvolání cyklu se však nemusí rušit.
- Podprogramy mohou obsahovat také souřadnice v ose vřetena, ty se však ignorují.
- V prvním bloku souřadnic podprogramu nadefinujte rovinu obrábění. Přídavné osy U,V,W jsou dovoleny.

Příklad: Schéma: Zpracování pomocí SL-cyklů a složitých obrysových vzorců

```
0 BEGIN PGM CONTDEF MM
...
5 CONTOUR DEF
P1= “POCK1.H“
I2 = “ISLE2.H“ DEPTH5
I3 “ISLE3.H“ DEPTH7.5
6 CYCL DEF 20 OBRYSOVÁ DATA...
8 CYCL DEF 22 HRUBOVÁNÍ ...
9 CYCL CALL
...
12 CYCL DEF 23 HLOUBKA NAČISTO ...
13 CYCL CALL
...
16 CYCL DEF 24 STRANA NAČISTO ...
17 CYCL CALL
63 L Z+250 R0 FMAX M2
64 END PGM CONTDEF MM
```

Vlastnosti obráběcích cyklů

- TNC automaticky polohuje před každým cyklem do bezpečné vzdálenosti.
- Každá úroveň hloubky se frézuje bez zvednutí nástroje; ostrůvky se objíždějí po stranách.
- Rádius „vnitřních rohů“ je programovatelný – nástroj nezůstává stát, stopy po doběhu nevznikají (platí pro krajní dráhu při hrubování a dokončování stran).
- Při dokončování stran najede TNC na obrys po tangenciální kruhové dráze.
- Při dokončování dna najede TNC nástrojem na obrobek rovněž po tangenciální kruhové dráze (např.: osa vřetena Z: kruhová dráha v rovině Z/X).
- TNC obrábí obrys průběžně sousledně, popřípadě nesousledně.

Strojním parametrem 7420 nadefinujete, kam má TNC polohovat nástroj na konci cyklů 21 až 24.

Rozměrové údaje pro obrábění, jako hloubku frézování, přídavky a bezpečnou vzdálenost, zadáte centrálně v cyklu 20 jako OBRYSOVÁ DATA.

Zadejte jednoduchou rovnici obrysu

Pomocí softtlačítek můžete spolu spojovat různé obrysy v jednom matematickém vzorci:

SPEC FCT

- Zobrazte lištu softtlačítek se speciálními funkcemi

OBRÁBĚNÍ KONTURY BODU

- Zvolte nabídku funkcí pro obrábění obrysu a bodů

CONTOUR DEF

- Stiskněte softklávesu CONTOUR DEF: TNC spustí zadávání obrysového vzorce
- Zadejte název prvního dílčího obrysu softtlačítkem VÝBĚR OKNA nebo ho zadejte přímo. První dílčí obrys musí být vždy ta nejhlubší kapsa, potvrďte klávesou ENT.

OSTRŮVEK

- Softtlačítkem určíte, zda je další část obrysu kapsou nebo ostrůvkem, potvrďte klávesou ENT.
- Zadejte název druhého dílčího obrysu softtlačítkem VÝBĚR OKNA nebo ho zadejte přímo a potvrďte tlačítkem ENT
- Je-li potřeba, zadejte hloubku druhého dílčího obrysu, potvrďte klávesou ENT.
- Pokračujte v dialogu podle předchozího popisu, až zadáte všechny dílčí obrysy.

- Seznam dílčích obrysů zásadně začínat vždy s nejhlubší kapsou!
- Je-li obrys definován jako ostrůvek, pak TNC interpretuje zadanou hloubku jako výšku ostrůvku. Zadaná hodnota bez znaménka se pak vztahuje k povrchu obrobku!
- Je-li hloubka zadaná 0, pak působí u kapes hloubka definovaná v cyklu 20, ostrůvky pak dosahují až k povrchu obrobku!

Opracování obrysu pomocí SL-cyklů

Obrábění definovaného celkového obrysu se provádí SL-cykly 20 – 24 (viz „Přehled” na straně 188).

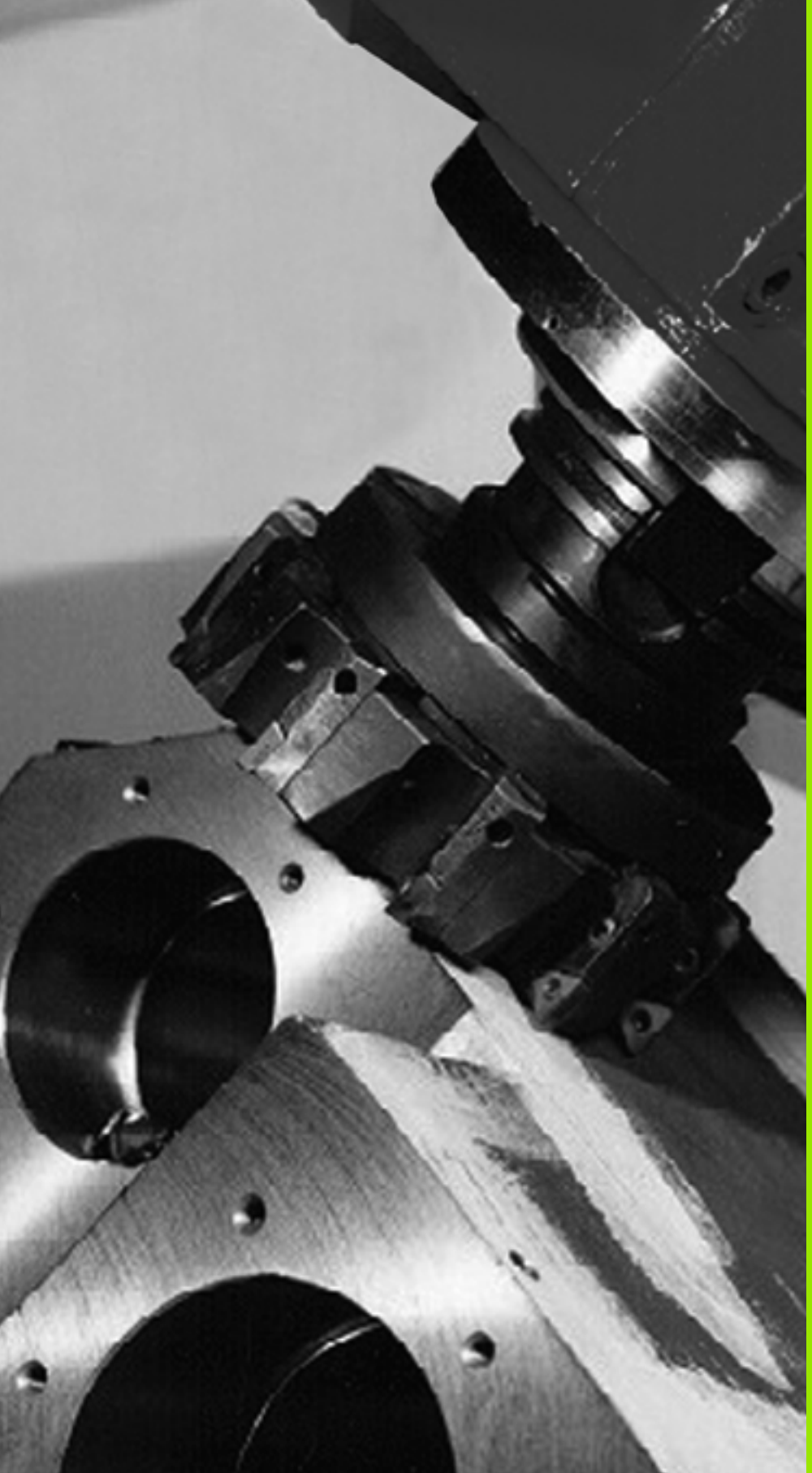

10

Obráběcí cykly: Řádkování (plošné frézování)

10.1 Základy

Přehled

TNC nabízí čtyři cykly, jimiž můžete obrábět plochy s těmito vlastnostmi:

- vytvořené systémem CAD-/CAM
- pravoúhlá rovina
- kosoúhlá rovina
- libovolně nakloněná
- do sebe vklíněné.

Cyklus	Softtlačítko	Strana
30 ZPRACOVÁNÍ 3D-DAT K odřádkování 3D-dat v několika přísuvech		Strana 265
230 ŘÁDKOVÁNÍ Pro rovinné pravoúhlé plochy		Strana 267
231 PRAVIDELNÁ PLOCHA Pro kosoúhlé, sklopené a do sebe vklíněné plochy		Strana 269
232 ROVINNÉ FRÉZOVÁNÍ Pro rovné, pravoúhlé plochy, s přídavkem a více přísuvy		Strana 273

10.2 ZPRACOVÁNÍ 3D-DAT (cyklus 30, DIN/ISO: G60)

Provádění cyklu

1. TNC napolohuje nástroj rychloposuvem **FMAX** z aktuální polohy v ose vřetena na bezpečnou vzdálenost nad MAX-bod, naprogramovaný v cyklu.
2. Potom TNC přejede nástrojem rychloposuvem **FMAX** v rovině obrábění na bod MIN, naprogramovaný v cyklu.
3. Odtud odjede nástrojem posuvem přísuvu do hloubky na první bod obrysu
4. Potom TNC obrobí všechny body uložené v uvedeném programu s **frézovacím posuvem**; je-li třeba, odjíždí TNC podle okolností na **bezpečnou vzdálenost**, aby se přeskočily neobrobené oblasti.
5. Na konci odjede TNC nástrojem s rychloposuvem **FMAX** zpět na bezpečnou vzdálenost.

Při programování dbejte na tyto body!

Cyklem 30 můžete zvláště externě připravené programy s popisným dialogem zpracovávat ve více přísuvech.

Parametry cyklu

30
3-D DATA
Frézování

- **Název souboru 3D-dat**: zadejte název souboru, kde jsou uložena obrysová data; pokud se soubor nenachází v aktuálním adresáři, pak zadejte kompletní cestu k souboru. Lze zadat maximálně 254 znaků.
- **MIN-bod oblasti**: minimální bod oblasti (souřadnice X, Y a Z), v níž se má frézovat. Rozsah zadávání -99 999,9999 až 99 999,9999
- **MAX-bod oblasti**: maximální bod (souřadnice X, Y a Z) oblasti, v níž se má frézovat. Rozsah zadávání -99 999,9999 až 99 999,9999
- **Bezpečná vzdálenost** 1 (inkrementálně): vzdálenost mezi hrotem nástroje a povrchem obrobku při pohybech rychloposuvem. Rozsah zadávání 0 až 99 999,9999
- **Hloubka přísuvu** 2 (inkrementálně): rozměr, o který se nástroj pokaždé přisune. Rozsah zadávání -99 999,9999 až 99 999,9999
- **Posuv do hloubky** 3: Pojezdová rychlost nástroje při zanořování v mm/min. Rozsah zadávání 0 až 99 999,999; alternativně**FAUTO**
- **Posuv při frézování** 4: Pojezdová rychlost nástroje při frézování v mm/min. Rozsah zadávání 0 až 99 999,9999; alternativně **FAUTO**
- **Přídavná funkce M**: Opční zadání až dvou přídavných funkcí, např. M13. Rozsah zadávání 0 až 999

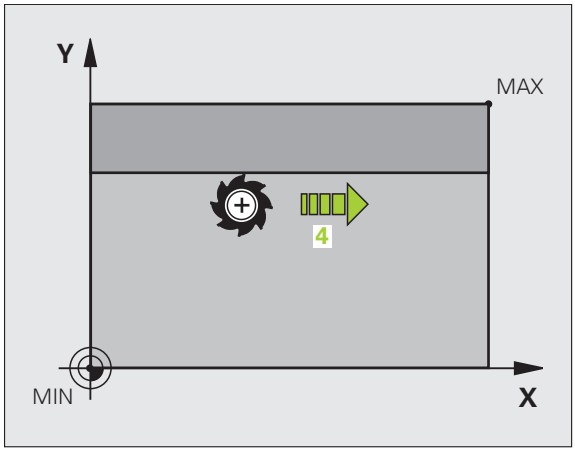

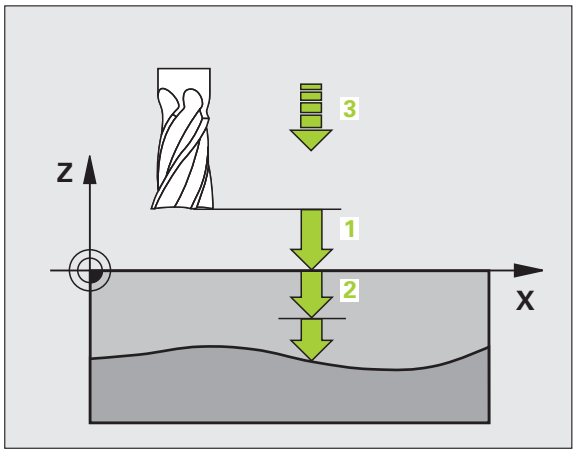

Příklad: NC-bloky

```
64 CYCL DEF 30.0 ZPRACOVÁNÍ 3D-DAT
65 CYCL DEF 30.1 PGM DIGIT.: BSP.H
66 CYCL DEF 30.2 X+0 Y+0 Z-20
67 CYCL DEF 30.3 X+100 Y+100 Z+0
68 CYCL DEF 30.4 VZDÁLENOST 2
69 CYCL DEF 30.5 PŘÍSUV -5 F100
70 CYCL DEF 30.6 F350 M8
```

10.3 ŘÁDKOVÁNÍ (cyklus 230, DIN/ISO: G230)

Provádění cyklu

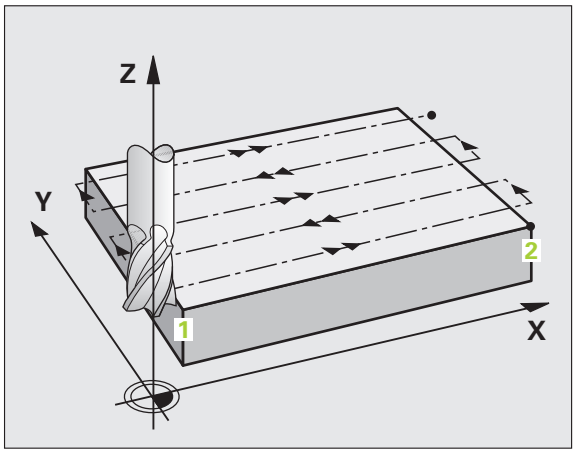

1 TNC napolohuje nástroj rychloposuvem **FMAX** z aktuální polohy v rovině obrábění do bodu startu 1; TNC přitom přesadí nástroj o rádius nástroje doleva a nahoru
2 Potom nástroj přejede v ose vřetena rychloposuvem **FMAX** na bezpečnou vzdálenost a pak posuvem pro přísuv do hloubky na programovanou polohu startu v ose vřetena
3 Pak nástroj přejíždí programovaným posuvem pro frézování na koncový bod 2; tento koncový bod si TNC vypočte z naprogramovaného bodu startu, programované délky a rádiusu nástroje
4 TNC přesadí nástroj posuvem pro frézování příčně na bod startu dalšího řádku; TNC vypočte toto přesazení z programované šířky a počtu řezů
5 Potom nástroj přejíždí v záporném směru 1. osy zpět
6 Toto řádkování se opakuje, až je zadaná plocha úplně obrobena
7 Na konci odjede TNC nástrojem s rychloposuvem **FMAX** zpět na bezpečnou vzdálenost.

Při programování dbejte na tyto body!

TNC napolohuje nástroj z aktuální polohy do bodu startu nejprve v rovině obrábění a pak v ose vřetena.

Nástroj předpolohujte tak, aby nemohlo dojít ke kolizi s obrobkem nebo upínadly.

Pozor nebezpečí kolize!

Bitem 0 strojního parametru 7441 nastavíte, zda má TNC vydat chybové hlášení (bit 0=0) nebo ne (bit 0=1) pokud vřeteno při vyvolání cyklu neběží. Tato funkce musí být také přizpůsobena vaším výrobcem stroje.

Parametry cyklu

- **Výchozí bod 1. osy** Q225 (absolutně): souřadnice MIN-bodu řádkované plochy v hlavní ose roviny obrábění. Rozsah zadávání -99 999,9999 až 99 999,9999
- **Výchozí bod 2. osy** Q226 (absolutně): souřadnice MIN-bodu řádkované plochy ve vedlejší ose roviny obrábění. Rozsah zadávání -99 999,9999 až 99 999,9999
- **Výchozí bod 3. osy** Q227 (absolutně): výška v ose vřetena na níž se frézuje řádkováním. Rozsah zadávání -99 999,9999 až 99 999,9999
- **Délka 1. strany** Q218 (inkrementálně): délka řádkované plochy v hlavní ose roviny obrábění, vztažená ke startivnímu bodu 1. osy Rozsah zadávání 0 až 99 999,9999
- **Délka 2. strany** Q219 (inkrementálně): délka řádkované plochy ve vedlejší ose roviny obrábění, vztažená ke startovnímu bodu 2. osy Rozsah zadávání 0 až 99 999,9999
- **Počet řezů** Q240: počet řádků, jimiž má TNC projet nástrojem na šířku. Rozsah zadávání 0 až 99 999
- **Posuv přísuvu do hloubky** Q206: Pojezdová rychlost nástroje při přesunu z bezpečné vzdálenosti na hloubku frézování v mm/min. Rozsah zadávání 0 až 99 999,9999; alternativně **FAUTO**, **FU**, **FZ**
- **Posuv pro frézování** Q207: Pojezdová rychlost nástroje při frézování v mm/min. Rozsah zadávání 0 až 99 999,9999; alternativně **FAUTO**, **FU**, **FZ**
- **Příčný posuv** Q209: pojezdová rychlost nástroje při přejíždění na další řádek v mm/min; přejíždíte-li příčně v materiálu, pak zadejte Q209 menší než Q207; přejíždíte-li příčně ve volném prostoru, pak může být Q209 větší než Q207. Rozsah zadávání 0 až 99 999,9999; alternativně **FAUTO**, **FU**, **FZ**
- **Bezpečná vzdálenost** Q200 (inkrementálně): vzdálenost mezi hrotem nástroje a hloubkou frézování pro polohování na začátku a na konci cyklu. Rozsah zadávání 0 až 99 999,9999; alternativně **PREDEF**

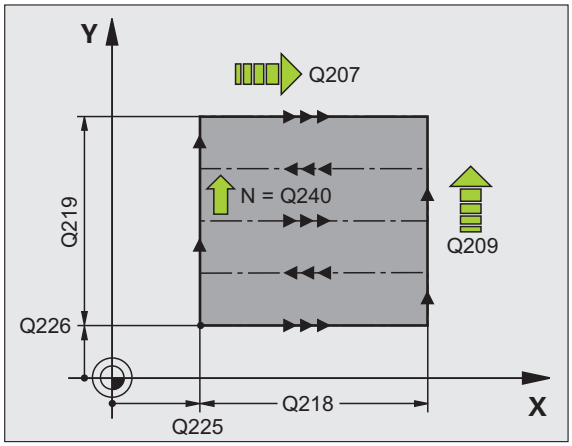

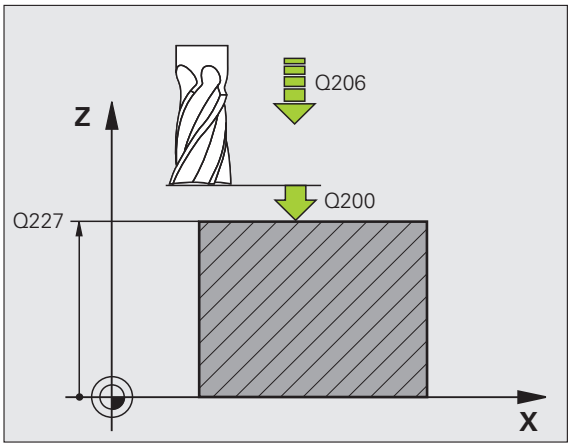

Příklad: NC-bloky

```
71 CYCL DEF 230 ŘÁDKOVÁNÍ
    Q225=+10 ;BOD STARTU 1. OSY
    Q226=+12 ;BOD STARTU 2. OSY
    Q227=+2.5;BOD STARTU 3. OSY
    Q218=150 ;DÉLKA 1. STRANY
    Q219=75  ;DÉLKA 2. STRANY
    Q240=25  ;POČET ŘEZŮ
    Q206=150 ;POSUV PŘÍSUVU DO
              HLOUBKY
    Q207=500 ;POSUV FRÉZOVÁNÍ
    Q209=200 ;PŘÍČNÝ POSUV
    Q200=2   ;BEZPEČNÁ VZDÁLENOST
```

10.4 PRAVIDELNÁ PLOCHA (cyklus 231, DIN/ISO: G231)

Provádění cyklu

1 TNC napolohuje nástroj z aktuální polohy 3D-přímkovým pohybem do bodu startu 1
2 Potom nástroj přejíždí programovaným posuvem pro frézování do koncového bodu 2
3 Tam TNC přejede nástrojem rychloposuvem FMAX o průměr nástroje v kladném směru osy vřetena a pak zase zpět do bodu startu 1
4 V bodu startu 1 přejede TNC nástrojem opět na naposledy najetou hodnotu Z
5 Potom TNC přesadí nástroj ve všech třech osách z bodu 1 ve směru k bodu 4 na další řádek
6 Potom přejede TNC nástrojem do koncového bodu tohoto řádku. Tento koncový bod TNC vypočte z bodu 2 a přesazení ve směru k bodu 3
7 Toto řádkování se opakuje, až je zadaná plocha úplně obrobena
8 Na konci TNC napolohuje nástroj o průměr nástroje nad nejvyšší zadaný bod v ose vřetena

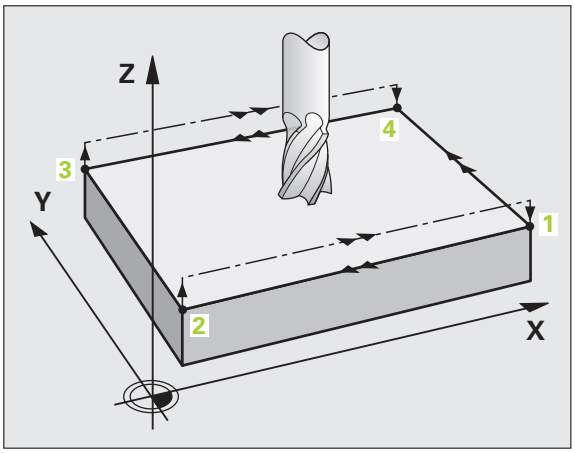

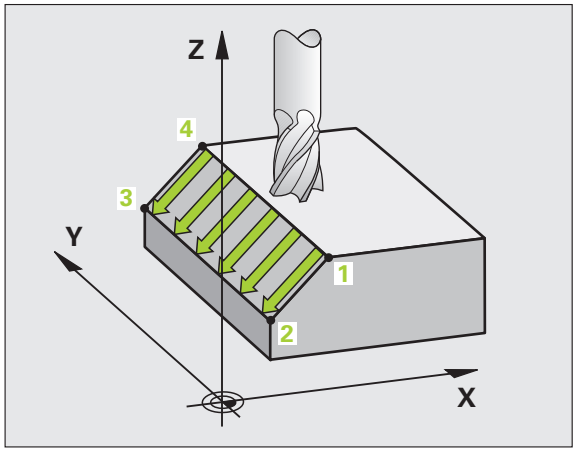

Vedení řezu

Bod startu a tím i směr frézování jsou libovolně volitelné, protože TNC vede jednotlivé řezy zásadně z bodu 1 do bodu 2 a celý proces probíhá z bodu 1 / 2 do bodu 3 / 4. Bod 1 můžete umístit na kterýkoli roh obráběné plochy.

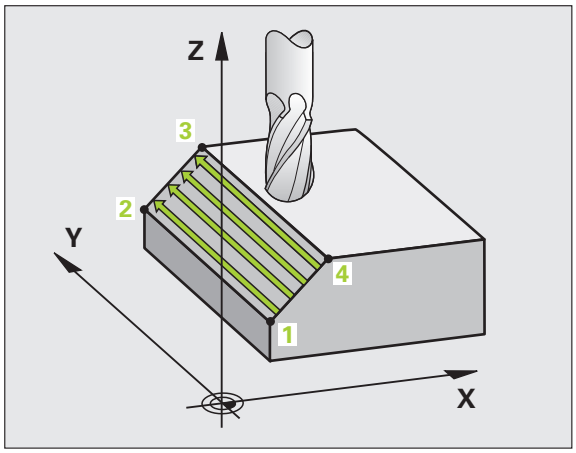

Při použití stopkových fréz můžete jakost povrchu zoptimalizovat:

- Tlačeným řezem (souřadnice bodu 1 v ose vřetena je větší než souřadnice bodu 2 v ose vřetena) u málo nakloněných ploch.
- Taženým řezem (souřadnice bodu 1 v ose vřetena je menší než souřadnice bodu 2 v ose vřetena) u silně nakloněných ploch.
- U dvoustranně zešikmených ploch určete směr hlavního pohybu (z bodu 1 do bodu 2) ve směru většího sklonu.

Při použití kulových fréz můžete jakost povrchu zoptimalizovat:

- U dvoustranně zešikmených ploch určete směr hlavního pohybu (z bodu 1 do bodu 2) kolmo ke směru největšího sklonu.

Při programování dbejte na tyto body!

TNC napolohuje nástroj z aktuální polohy přímkovým pohybem ve 3D do bodu startu 1. Nástroj předpolohujte tak, aby nemohlo dojít ke kolizi s obrobkem nebo upínadly.

TNC přejíždí nástrojem s korekcí rádiusu R0 mezi zadanými polohami.

Případně cyklus vyžaduje frézu s čelními zuby (DIN 844).

Pozor nebezpečí kolize!

Bitem 0 strojního parametru 7441 nastavíte, zda má TNC vydat chybové hlášení (bit 0=0) nebo ne (bit 0=1) pokud vřeteno při vyvolání cyklu neběží. Tato funkce musí být také přizpůsobena vaším výrobcem stroje.

Parametry cyklu

- **Výchozí bod 1. osy** Q225 (absolutně): souřadnice bodu startu řádkované plochy v hlavní ose roviny obrábění. Rozsah zadávání -99 999,9999 až 99 999,9999
- **Výchozí bod 2. osy** Q226 (absolutně): souřadnice bodu startu řádkované plochy ve vedlejší ose roviny obrábění. Rozsah zadávání -99 999,9999 až 99 999,9999
- **Výchozí bod 3. osy** Q227 (absolutně): souřadnice výchozího bodu řádkované plochy v ose vřetena. Rozsah zadávání -99 999,9999 až 99 999,9999
- **2. bod 1. osy** Q228 (absolutně): souřadnice koncového bodu řádkované plochy v hlavní ose roviny obrábění. Rozsah zadávání -99 999,9999 až 99 999,9999
- **2. bod 2. osy** Q229 (absolutně): souřadnice koncového bodu řádkované plochy ve vedlejší ose roviny obrábění. Rozsah zadávání -99 999,9999 až 99 999,9999
- **2. bod 3. osy** Q230 (absolutně): souřadnice koncového bodu řádkované plochy v ose vřetena. Rozsah zadávání -99 999,9999 až 99 999,9999
- **3. bod 1. osy** Q231 (absolutně): souřadnice bodu 3 v hlavní ose roviny obrábění. Rozsah zadávání -99 999,9999 až 99 999,9999
- **3. bod 2. osy** Q232 (absolutně): souřadnice bodu 3 ve vedlejší ose roviny obrábění. Rozsah zadávání -99 999,9999 až 99 999,9999
- **3. bod 3. osy** Q233 (absolutně): souřadnice bodu 3 v ose vřetena. Rozsah zadávání -99 999,9999 až 99 999,9999

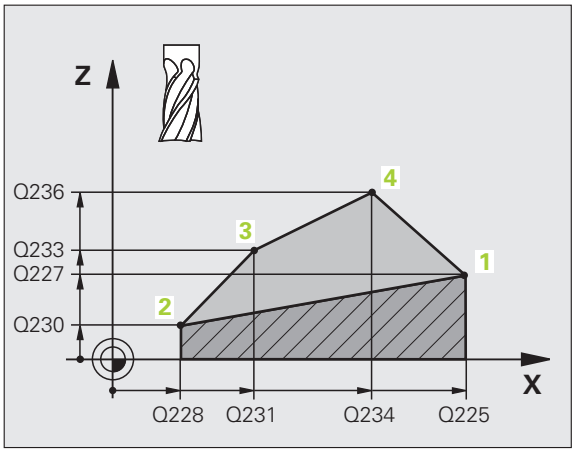

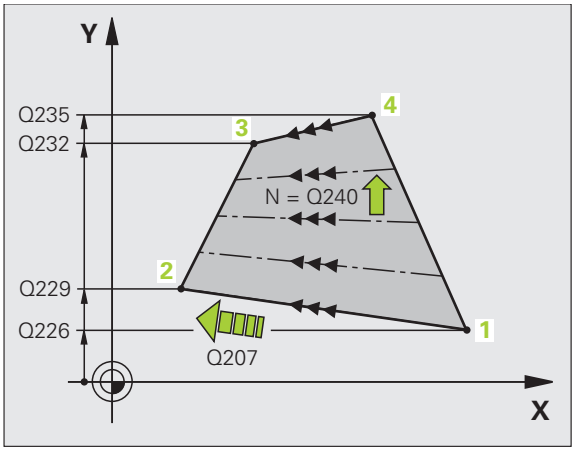

- **4. bod 1. osy** Q234 (absolutně): souřadnice bodu 4 v hlavní ose roviny obrábění. Rozsah zadávání -99 999,9999 až 99 999,9999
- **4. bod 2. osy** Q235 (absolutně): souřadnice bodu 4 ve vedlejší ose roviny obrábění. Rozsah zadávání -99 999,9999 až 99 999,9999
- **4. bod 3. osy** Q236 (absolutně): souřadnice bodu 4 v ose vřetena. Rozsah zadávání -99 999,9999 až 99 999,9999
- **Počet řezů** Q240: počet řádek, jimiž má TNC nástrojem projet mezi bodem 1 a 4, případně mezi bodem 2 a 3. Rozsah zadávání 0 až 99 999
- **Posuv pro frézování** Q207: pojezdová rychlost nástroje při frézování v mm/min. První řez provede TNC poloviční naprogramovanou hodnotou. Rozsah zadávání 0 až 99 999,999; alternativně **FAUTO**, **FU**, **FZ**

Příklad: NC-bloky

```
72 CYCL DEF 231 PŘÍMKOVÁ PLOCHA
    Q225=+0   ;BOD STARTU 1. OSY
    Q226=+5   ;BOD STARTU 2. OSY
    Q227=-2   ;BOD STARTU 3. OSY
    Q228=+100;2. BOD 1. OSY
    Q229=+15 ;2. BOD 2. OSY
    Q230=+5   ;2. BOD 3. OSY
    Q231=+15 ;3. BOD 1. OSY
    Q232=+125;3. BOD 2. OSY
    Q233=+25 ;3. BOD 3. OSY
    Q234=+15 ;4. BOD 1. OSY
    Q235=+125;4. BOD 2. OSY
    Q236=+25 ;4. BOD 3. OSY
    Q240=40   ;POČET ŘEZŮ
    Q207=500 ;POSUV FRÉZOVÁNÍ
```

10.5 ROVINNÉ FRÉZOVÁNÍ (cyklus 232, DIN/ISO: G232)

Průběh cyklu

Cyklem 232 můžete rovnou plochu ofrézovat ve více přísuvech a s ohledem na přídavek k obrobení načisto. Přitom jsou k dispozici tři strategie obrábění:

- **Strategie Q389=0**: obrábět meandrovitě, boční přísuv mimo obráběnou plochu
- **Strategie Q389=1**: obrábět meandrovitě, boční přísuv v rámci obráběné plochy
- **Strategie Q389=2**: obrábět po řádcích, zpětný pohyb a boční přísuv s polohovacím posuvem

1 TNC napolohuje nástroj rychloposuvem **FMAX** z aktuální polohy do bodu startu 1 s polohovací logikou: je-li aktuální poloha v ose vřetena větší než je 2. bezpečná vzdálenost, pak TNC jede nástrojem nejdříve v rovině obrábění a poté v ose vřetena, jinak nejdříve na 2. bezpečnou vzdálenost a poté v rovině obrábění. Bod startu v rovině obrábění leží vedle obrobku, přesazený o rádius nástroje a o boční bezpečnou vzdálenost.

2 Potom přejede nástroj polohovacím posuvem v ose vřetena do první hloubky přísuvu, vypočtenou od TNC.

Strategie Q389=0

3 Potom nástroj přejíždí programovaným posuvem pro frézování do koncového bodu 2. Koncový bod leží **mimo** plochu, kterou mu TNC vypočítá z naprogramovaného bodu startu, programované délky, programované boční bezpečné vzdálenosti a rádiusu nástroje.

4 TNC přesadí nástroj posuvem pro předpolohování příčně na bod startu dalšího řádku; TNC vypočte toto přesazení z programované šířky, rádiusu nástroje a maximálního koeficientu přesahu drah.

5 Poté odjede nástroj zase zpátky ve směru bodu startu 1.

6 Tento postup se opakuje, až je zadaná plocha úplně obrobena. Na konci poslední dráhy se provede přísuv do další hloubky obrábění.

7 Aby se zabránilo nevyužitým pojezdům, tak se plocha následně obrábí v obráceném pořadí.

8 Postup se opakuje, až jsou provedeny všechny přísuvy. Při posledním přísuvu se odfrézuje pouze zadaný přídavek pro obrábění načisto s posuvem pro obrábění načisto.

9 Na konci odjede TNC nástrojem rychloposuvem **FMAX** zpět do 2. bezpečné vzdálenosti.

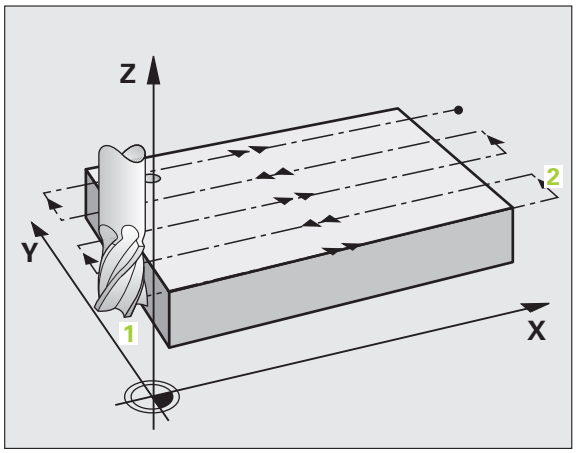

Strategie Q389=1

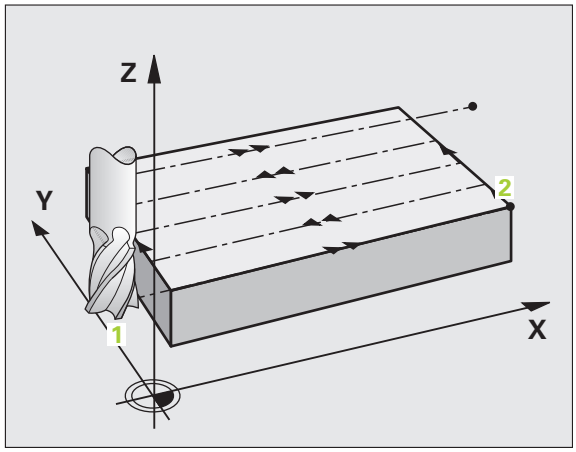

3 Potom nástroj přejíždí programovaným posuvem pro frézování do koncového bodu 2. Koncový bod leží **uvnitř** plochy, kterou mu TNC vypočítá z naprogramovaného bodu startu, programované délky a rádiusu nástroje.

4 TNC přesadí nástroj posuvem pro předpolohování příčně na bod startu dalšího řádku; TNC vypočte toto přesazení z programované šířky, rádiusu nástroje a maximálního koeficientu přesahu drah.

5 Poté odjede nástroj zase zpátky ve směru bodu startu 1. Přesazení na další řádku se provádí zase v rámci obrobku

6 Tento postup se opakuje, až je zadaná plocha úplně obrobena. Na konci poslední dráhy se provede přísuv do další hloubky obrábění.

7 Aby se zabránilo nevyužitým pojezdům, tak se plocha následně obrábí v obráceném pořadí.

8 Postup se opakuje, až jsou provedeny všechny přísuvy. Při posledním přísuvu se odfrézuje pouze zadaný přídavek pro obrábění načisto s posuvem pro obrábění načisto.

9 Na konci odjede TNC nástrojem rychloposuvem **FMAX** zpět do 2. bezpečné vzdálenosti.

Strategie Q389=2

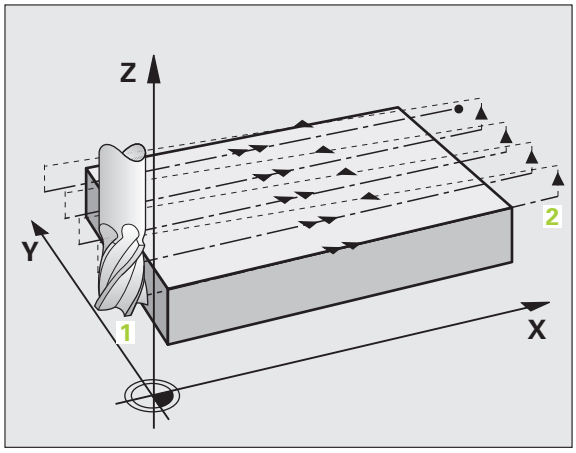

3 Potom nástroj přejíždí programovaným posuvem pro frézování do koncového bodu 2. Koncový bod leží mimo plochu, kterou mu TNC vypočítá z naprogramovaného bodu startu, programované délky, programované boční bezpečné vzdálenosti a rádiusu nástroje.

4 TNC přejede nástrojem v ose vřetena na bezpečnou vzdálenost nad aktuální hloubkou přísuvu a jede posuvem pro předpolohování přímo zpátky na bod startu dalšího řádku. TNC vypočítá přesazení z programované šířky, rádiusu nástroje a koeficientu maximálního překrytí drah.

5 Pak jede nástroj zase na aktuální hloubku přísuvu a následně zase ve směru koncového bodu 2.

6 Tento postup řádkování se opakuje, až je zadaná plocha úplně obrobena. Na konci poslední dráhy se provede přísuv do další hloubky obrábění.

7 Aby se zabránilo nevyužitým pojezdům, tak se plocha následně obrábí v obráceném pořadí.

8 Postup se opakuje, až jsou provedeny všechny přísuvy. Při posledním přísuvu se odfrézuje pouze zadaný přídavek pro obrábění načisto s posuvem pro obrábění načisto.

9 Na konci odjede TNC nástrojem rychloposuvem **FMAX** zpět do 2. bezpečné vzdálenosti.

Při programování dbejte na tyto body!

2. bezpečnou vzdálenost Q204 zadejte tak, aby nemohlo dojít ke kolizi s obrobkem nebo upínadly.

Pozor nebezpečí kolize!

Bitem 0 strojního parametru 7441 nastavíte, zda má TNC vydat chybové hlášení (bit 0=0) nebo ne (bit 0=1) pokud vřeteno při vyvolání cyklu neběží. Tato funkce musí být také přizpůsobena vaším výrobcem stroje.

Parametry cyklu

- **Strategie obrábění (0/1/2)** Q389: stanovení, jak má TNC plochu obrábět:
  0: obrábět meandrovitě, boční přísuv polohovacím posuvem mimo obráběnou plochu
  1: obrábět meandrovitě, boční přísuv frézovacím posuvem v rámci obráběné plochy
  2: obrábět po řádcích, zpětný pohyb a boční přísuv s polohovacím posuvem
- **Výchozí bod 1. osy** Q225 (absolutně): souřadnice bodu startu obráběné plochy v hlavní ose roviny obrábění. Rozsah zadávání -99 999,9999 až 99 999,9999
- **Výchozí bod 2. osy** Q226 (absolutně): souřadnice bodu startu řádkované plochy ve vedlejší ose roviny obrábění. Rozsah zadávání -99 999,9999 až 99 999,9999
- **Výchozí bod 3. osy** Q227 (absolutně): souřadnice povrchu obrobku, od níž se budou počítat přísuvy. Rozsah zadávání -99 999,9999 až 99 999,9999
- **Koncový bod 3. osy** Q386 (absolutně): souřadnice v ose vřetena, na níž se má plocha rovinně ofrézovat. Rozsah zadávání -99 999,9999 až 99 999,9999

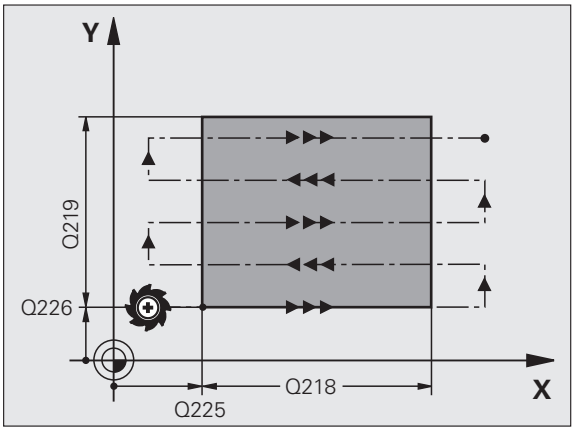

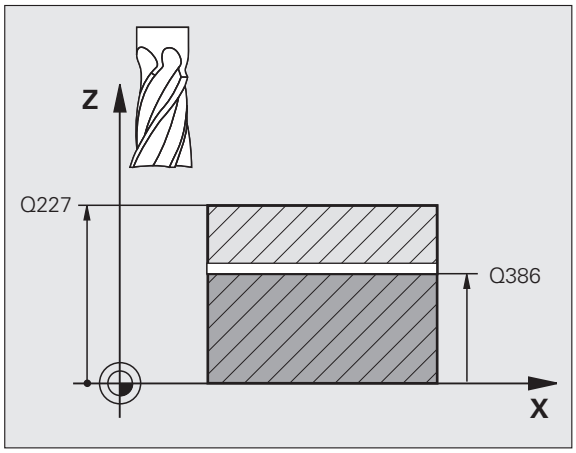

- **Délka 1. strany** Q218 (inkrementálně): délka obráběné plochy v hlavní ose roviny obrábění. Pomocí znaménka můžete stanovit směr první frézovací dráhy vztažený k **bodu startu 1. osy**. Rozsah zadávání -99 999,9999 až 99 999,9999
- **Délka 2. strany** Q219 (inkrementálně): délka obráběné plochy ve vedlejší ose roviny obrábění. Pomocí znaménka můžete stanovit směr prvního příčného přísuvu vztažený k **bodu startu 2. osy**. Rozsah zadávání -99 999,9999 až 99 999,9999
- **Maximální hloubka přísuvu** Q202 (inkrementálně): rozměr, o který se nástroj pokaždé **maximálně** přisune. TNC vypočítá skutečnou hloubku přísuvu z rozdílu mezi koncovým bodem a bodem startu v ose nástroje – s ohledem na přídavek pro obrábění načisto – tak, aby se vždy pracovalo se stejnou hloubkou přísuvu. Rozsah zadávání 0 až 99 999,9999
- **Přídavek na dokončení dna** Q369 (inkrementálně): hodnota, která se má použít jako poslední přísuv. Rozsah zadávání 0 až 99 999,9999
- **Koeficient maximálního překrytí dráhy** Q370: **Maximální** boční přísuv k. TNC vypočítá skutečný boční přísuv z 2. délky strany (Q219) a rádiusu nástroje tak, aby se pracovalo vždy s konstantním bočním přísuvem. Pokud jste zanesli do tabulky nástrojů rádius R2 (například rádius destičky při použití nožové hlavy), tak TNC příslušně zmenší boční přísuv. Rozsah zadávání 0,1 až 1,9999; alternativně **PREDEF**

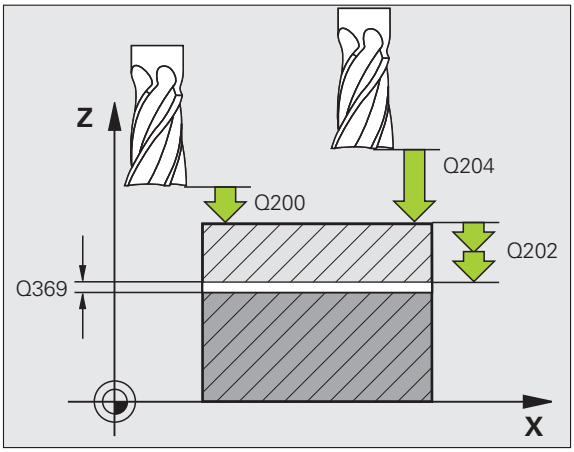

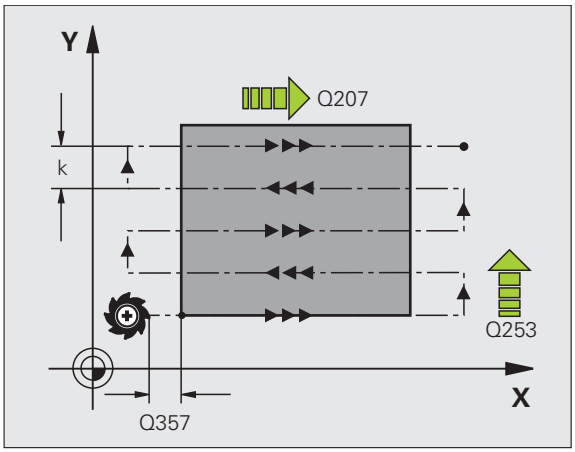

- **Posuv pro frézování** Q207: Pojezdová rychlost nástroje při frézování v mm/min. Rozsah zadávání 0 až 99 999,9999; alternativně **FAUTO**, **FU**, **FZ**
- **Posuv obrábění načisto** Q385: Pojezdová rychlost nástroje při frézování posledního přísuvu v mm/min. Rozsah zadání 0 až 99 999,9999; alternativně **FAUTO**, **FU**, **FZ**
- **Posuv předpolohování** Q253: pojezdová rychlost nástroje při najíždění startovní polohy a při jízdě na další řádku v mm/min; pokud jedete napříč materiálem (Q389=1), tak TNC jede příčný přísuv s frézovacím posuvem Q207. Rozsah zadávání 0 až 99 999,9999; alternativně **FMAX**, **FAUTO**, **PREDEF**
- **Bezpečná vzdálenost** Q200 (inkrementálně): vzdálenost mezi špičkou nástroje a startovací polohou v ose nástroje. Frézujete-li s obráběcí strategií Q389=2, tak TNC jede v bezpečné vzdálenosti nad aktuální hloubku přísuvu na bod startu další řádky. Rozsah zadávání 0 až 99 999,9999; alternativně **PREDEF**
- **Boční bezpečná vzdálenost** Q357 (inkrementálně): boční vzdálenost nástroje od obrobku při najíždění na první hloubku přísuvu a vzdálenost, ve které se pojede boční přísuv při obráběcí strategii Q389=0 a Q389=2. Rozsah zadávání 0 až 99 999,9999
- **2. bezpečná vzdálenost** Q204 (inkrementálně): souřadnice osy vřetena, v níž nemůže dojít ke kolizi mezi nástrojem a obrobkem (upínadly). Rozsah zadávání 0 až 99 999,9999; alternativně **PREDEF**

Příklad: NC-bloky

```
71 CYCL DEF 232 ROVINNÉ FRÉZOVÁNÍ
      Q389=2     ;STRATEGIE
      Q225=+10   ;BOD STARTU 1. OSY
      Q226=+12   ;BOD STARTU 2. OSY
      Q227=+2.5  ;BOD STARTU 3. OSY
      Q386=-3    ;KONCOVÝ BOD 3. OSY
      Q218=150   ;DÉLKA 1. STRANY
      Q219=75    ;DÉLKA 2. STRANY
      Q202=2     ;MAX. HLOUBKA PŘÍSUVU
      Q369=0.5   ;PŘÍDAVEK NA DNO
      Q370=1     ;MAX. PŘEKRÝVÁNÍ
      Q207=500   ;POSUV FRÉZOVÁNÍ
      Q385=800   ;POSUV OBRÁBĚNÍ NAČISTO
      Q253=2000  ;POSUV PŘEDPOLOHOVÁNÍ
      Q200=2     ;BEZPEČNÁ VZDÁLENOST
      Q357=2     ;BOČNÍ BEZPEČNÁ
                  VZDÁLENOST
      Q204=2     ;2. BEZPEČNÁ VZDÁLENOST
```

10.6 Příklady programů

Příklad: Řádkování (plošné frézování)

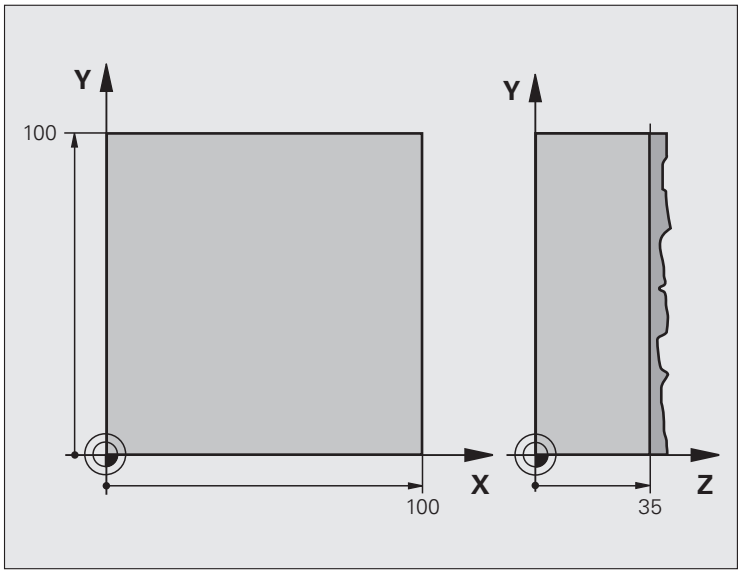

0 BEGIN PGM C230 MM	
1 BLK FORM 0.1 Z X+0 Y+0 Z+0	Definice neobrobeného polotovaru
2 BLK FORM 0.2 X+100 Y+100 Z+40	
3 TOOL DEF 1 L+0 R+5	Definice nástroje
4 TOOL CALL 1 Z S3500	Vyvolání nástroje
5 L Z+250 R0 FMAX	Odjetí nástroje
6 CYCL DEF 230 ŘÁDKOVÁNÍ	Definice cyklu řádkování
Q225=+0 ;BOD STARTU 1. OSY	
Q226=+0 ;BOD STARTU 2. OSY	
Q227=+35 ;BOD STARTU 3. OSY	
Q218=100 ;DÉLKA 1. STRANY	
Q219=100 ;DÉLKA 2. STRANY	
Q240=25 ;POČET ŘEZŮ	
Q206=250 ;PŘÍSUV F DO HLOUBKY	
Q207=400 ;F FRÉZOVÁNÍ	
Q209=150 ;F PŘÍČNĚ	
Q200=2 ;BEZPEČNÁ VZDÁLENOST	

7 L X+-25 Y+0 R0 FMAX M3	Předpolohování do blízkosti bodu startu
8 CYCL CALL	Vyvolání cyklu
9 L Z+250 R0 FMAX M2	Odjetí nástroje, konec programu
10 END PGM C230 MM	

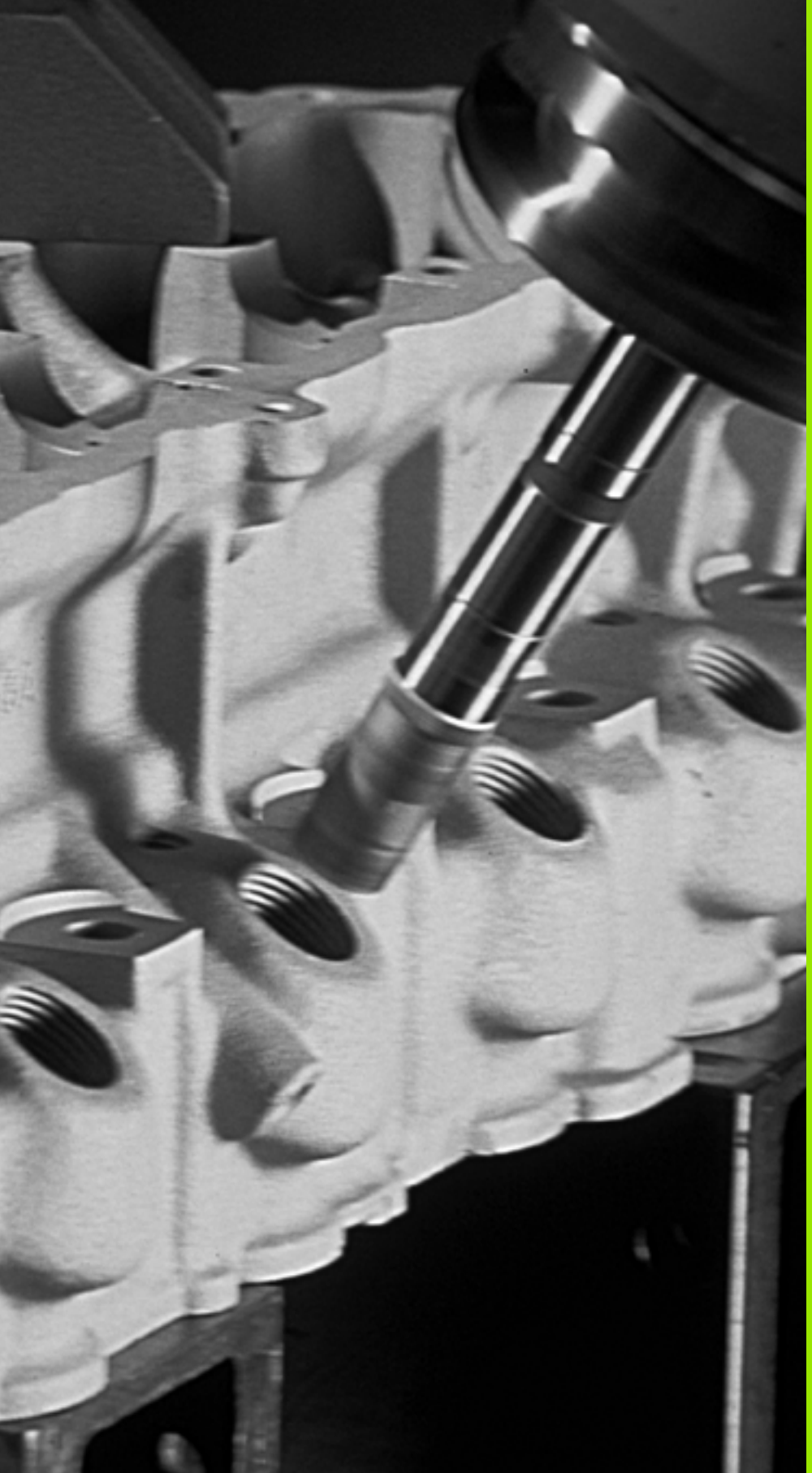

11

Cykly: Transformace (přepočty) souřadnic

11.1 Základy

Přehled

Pomocí transformace (přepočtu) souřadnic může TNC obrábět jednou naprogramovaný obrys na různých místech obrobku se změněnou polohou a velikostí. Pro transformace souřadnic nabízí TNC tyto cykly:

Cyklus	Softtlačítko	Strana
7 NULOVÝ BOD Posouvání obrysů přímo v programu nebo z Tabulek nulových bodů		Strana 283
247 NASTAVENÍ VZTAŽNÉHO BODU Nastavení vztažného bodu během provádění programu		Strana 290
8 ZRCADLENÍ Zrcadlení obrysů		Strana 291
10 NATOČENÍ Natočení obrysů v rovině obrábění		Strana 293
11 ZMĚNA MĚŘÍTKA Zmenšení nebo zvětšení obrysů		Strana 295
26 ZMĚNA MĚŘÍTKA OSY Zmenšení nebo zvětšení obrysů pomocí změny měřítek jednotlivých os		Strana 297
19 ROVINA OBRÁBĚNÍ Provádění obrábění v nakloněném souřadnicovém systému u strojů s naklápěcími hlavami a/nebo otočnými stoly		Strana 299

Účinnost transformace souřadnic

Začátek účinnosti: transformace souřadnic je účinná od okamžiku své definice – nevyvolává se tedy. Působí tak dlouho, než je zrušená nebo nově definovaná.

Ke zrušení transformace souřadnic proveďte:

- Opětné nadefinování cyklu s hodnotami pro základní stav, například koeficient změny měřítka 1,0
- Provedení přídavných funkcí M2, M30 nebo bloku END PGM (závisí na strojním parametru 7300);
- Navolení nového programu;
- Naprogramování přídavné funkce M142 Smazat modální programovací informace.

11.2 POSUNUTÍ NULOVÉHO BODU (cyklus 7, DIN/ISO: G54)

Účinek

Pomocí POSUNUTÍ NULOVÉHO BODU můžete opakovat obrábění na libovolných místech obrobku.

Po definici cyklu POSUNUTÍ NULOVÉHO BODU se všechna zadání souřadnic vztahují k novému nulovému bodu. Posunutí v každé ose zobrazuje TNC v přídavném zobrazení stavu. Zadání os natočení je též dovoleno.

Zrušení

- Posunutí na souřadnice X=0; Y=0 atd. programujte novou definicí cyklu
- Používejte funkci **TRANS DATUM RESET**
- Vyvolejte z tabulky nulových bodů posunutí na souřadnice X=0; Y=0 atd.

Grafika

Pokud naprogramujete po posunutí nulového bodu nový **BLK FORM**, pak můžete pomocí strojního parametru 7310 rozhodnout, zda se **BLK FORM** má vztahovat k novému nebo starému nulovému bodu. Při obrábění více dílců tak může TNC graficky znázornit každý dílec zvlášť.

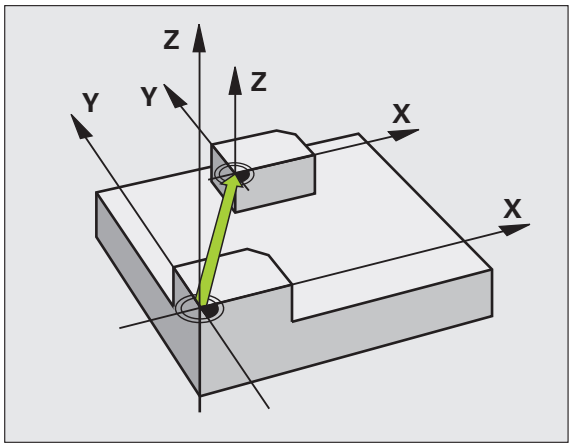

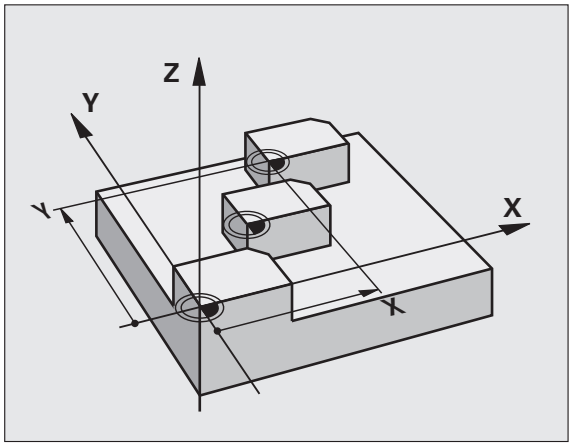

Parametry cyklu

▶ **Posunutí**: zadejte souřadnice nového nulového bodu; absolutní hodnoty se vztahují k tomu nulovému bodu obrobku, který byl nadefinován nastavením vztažného bodu; přírůstkové hodnoty se vztahují vždy k naposledy platnému nulovému bodu – ten sám může již být posunutý. Rozsah zadávání až 6 NC-os, každá od -99 999,9999 do 99 999,9999

Příklad: NC-bloky

```
13 CYCL DEF 7.0 NULOVÝ BOD
14 CYCL DEF 7.1 X+60
16 CYCL DEF 7.3 Z-5
15 CYCL DEF 7.2 Y+40
```

11.3 POSUNUTÍ NULOVÉHO BODU s tabulkami nulových bodů (cyklus 7, DIN/SO: G53)

Účinek

Tabulky nulových bodů použijte např. při:

- často se opakujících obráběcích úkonech na různých pozicích obrobku, nebo
- častém použití téhož posunutí nulového bodu

V rámci jednoho programu můžete nulové body programovat jak přímo v definici cyklu, tak je i vyvolávat z tabulky nulových bodů.

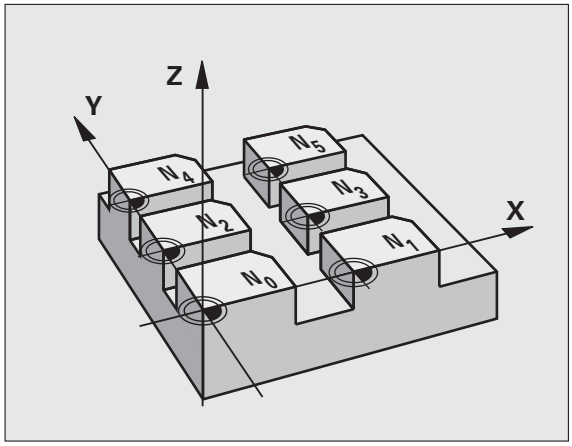

Zrušení

- Vyvolejte z tabulky nulových bodů posunutí na souřadnice X=0; Y=0 atd.
- Posunutí na souřadnice X=0; Y=0 atd. vyvolávejte přímo pomocí definice cyklu
- Používejte funkci **TRANS DATUM RESET**

Grafika

Pokud naprogramujete po posunutí nulového bodu nový **BLK FORM**, pak můžete pomocí strojního parametru 7310 rozhodnout, zda se **BLK FORM** má vztahovat k novému nebo starému nulovému bodu. Při obrábění více dílců tak může TNC graficky znázornit každý dílec zvlášť.

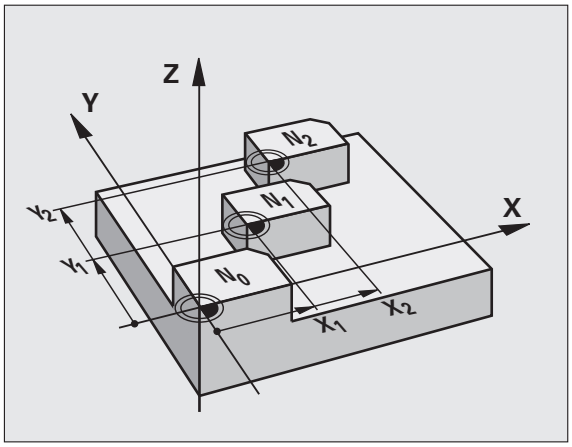

Zobrazení stavu

V přídavné indikaci stavu se zobrazí následující údaje z tabulky nulových bodů :

- Název a cesta aktivní tabulky nulových bodů
- Číslo aktivního nulového bodu
- Komentář ze sloupce DOC aktivního čísla nulového bodu

Při programování dbejte na tyto body!

Pozor nebezpečí kolize!

Nulové body z tabulky nulových bodů se vztahují **vždy a výlučně** k aktuálnímu vztažnému bodu (preset).

Strojní parametr 7475, kterým se dříve určovalo, zda se nulové body vztahují k nulovému bodu stroje nebo obrobku, má již pouze zajišťovací funkci. Při nastavení MP7475=1 vydá TNC chybové hlášení při vyvolání posunu nulového bodu z tabulky nulových bodů.

Tabulky nulových bodů z TNC 4xx, jejichž souřadnice se vztahují k nulovému bodu stroje (MP7475=1), se nesmí u iTNC 530 používat.

Nastavujete-li posunutí nulového bodu pomocí tabulek nulových bodů, pak použijte funkci **SEL TABLE** (VOL TABULKY) pro aktivaci požadované tabulky nulových bodů z NC-programu.

Pokud pracujete bez **SEL TABLE**, pak musíte tuto požadovanou tabulku nulových bodů aktivovat před testem programu nebo chodem programu (platí i pro programovací grafiku):

- Požadovanou tabulku pro testování programu navolte v provozním režimu **Test programu** pomocí správy souborů: tabulka dostane status S.
- Požadovanou tabulku pro provádění programu navolte v některém provozním režimu provádění programu pomocí správy souborů: tabulka dostane status M.

Hodnoty souřadnic z tabulek nulových bodů jsou účinné výhradně absolutně.

Nové řádky můžete vkládat pouze na konec tabulky.

Parametry cyklu

- **Posunutí**: zadejte číslo nulového bodu z tabulky nulových bodů nebo Q-parametr; zadáte-li Q-parametr, pak TNC aktivuje to číslo nulového bodu, které je v tomto Q-parametru uloženo. Rozsah zadávání 0 až 9 999

Příklad: NC-bloky

```
77 CYCL DEF 7.0 NULOVÝ BOD
78 CYCL DEF 7.1 #5
```

Zvolení tabulky nulového bodu v NC-programu

Pomocí funkce **SEL TABLE** (Vol Tabulku) zvolíte tabulku nulových bodů, z níž bere TNC nulové body:

- Zvolení funkce k vyvolání programu: stiskněte klávesu PGM CALL

- Stiskněte softklávesu TABULKA NULOVÉHO BODU

- Stiskněte softklávesu VÝBĚR OKNA: TNC zobrazí okno, ve kterém můžete vybrat požadovanou tabulku nulových bodů
- Zvolte požadovanou tabulku nulových bodů směrovými tlačítky nebo myší a potvrďte ji klávesou ENT: TNC zanese celou cestu do bloku **SEL TABLE**
- Funkci ukončíte klávesou END

Můžete ale také zadat název tabulky nebo celou cestu vyvolávané tabulky přímo pomocí klávesnice.

Blok **SEL TABLE** programujte před cyklem 7 Posunutí nulového bodu.

Tabulka nulových bodů, vybraná pomocí **SEL TABLE**, zůstává tak dlouho aktivní, dokud nezvolíte pomocí **SEL TABLE** nebo PGM MGT jinou tabulku nulových bodů.

Funkcí **TRANS DATUM TABLE** můžete definovat tabulky nulových bodů a čísla nulových bodů v jednom NC-bloku (viz Příručka uživatele popisného dialogu).

Tabulku nulových bodů editujte v provozním režimu Program zadat/editovat

Pokud jste provedli změnu hodnoty v tabulce nulových bodů, tak musíte změnu uložit klávesou ENT. Jinak se tato změna nepromítne do zpracování programu.

Tabulku nulových bodů navolíte v provozním režimu **Program zadat/editovat**

PGM MGT

- Vyvolejte správu souborů: stiskněte klávesu PGM MGT
- Zobrazení tabulek nulových bodů: stiskněte softklávesy ZVOLIT TYP a UKAŽ .D
- Zvolte požadovanou tabulku nebo zadejte nový název souboru
- Editování souboru. Lišta softtlačítek k tomu zobrazuje následující funkce:

Funkce	Softtlačítko
Volba začátku tabulky	Začátek
Volba konce tabulky	Konec
Listovat po stránkách nahoru	Strana
Listovat po stránkách dolů	Strana
Vložit řádek (možné pouze na konci tabulky)	Vložit řádek
Vymazat řádek	Vymazat řádek
Převzetí zadaného řádku a skok na následující řádek	Další řádek
Vložit zadatelný počet řádků (nulových bodů) na konec tabulky	N řádků připojit na konec

Editace tabulky nulových bodů v některém provozním režimu provádění programu

Během režimu provádění programu můžete zvolit právě aktivní tabulku nulových bodů. K tomu stiskněte softklávesu TABULKA NULOVÝCH BODŮ. Pak máte k dispozici stejné editační funkce jako v provozním režimu **Program zadat / editovat**

Převzetí aktuálních hodnot do tabulky nulových bodů

Aktuální polohu nástroje nebo naposledy sejmuté polohy můžete převzít do tabulky nulových bodů pomocí tlačítka „Převzít aktuální pozici“:

- Zadávací políčko umístěte do řádky a sloupce, kam se má poloha převzít

- Zvolte funkci Převzetí aktuální polohy: TNC se zeptá v pomocném okně, zda si přejete převzít aktuální polohu nástroje nebo naposledy sejmuté hodnoty
- Zvolte požadovanou funkci směrovými tlačítky a potvrďte ji klávesou ENT

- Převzít hodnoty do všech os: stiskněte softklávesu VŠECHNY HODNOTY, nebo

- Převzít hodnotu do osy, v níž je zadávací políčko umístěno: stiskněte softklávesu AKTUÁLNÍ HODNOTA

Konfigurace tabulky nulových bodů

Na druhé a třetí liště softtlačítek můžete pro každou tabulku nulových bodů určit osy, pro které chcete definovat nulové body. Standardně jsou aktivní všechny osy. Chcete-li některou osu zablokovat, pak nastavte odpovídající osové softtlačítko na VYP. TNC pak příslušný sloupec v tabulce nulových bodů smaže.

Pokud k některé aktivní ose nechcete definovat žádný nulový bod, stiskněte klávesu NO ENT. TNC pak zapíše do příslušného sloupce pomlčku.

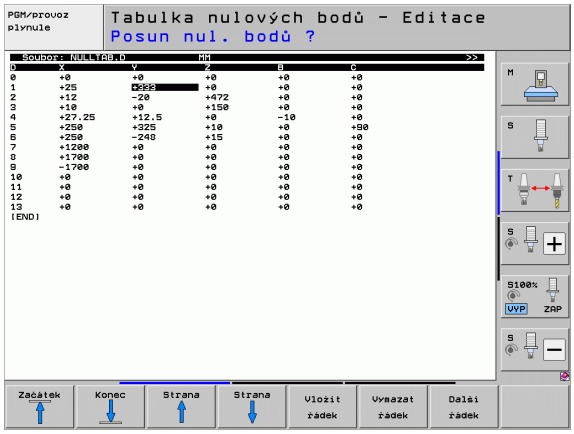

Opuštění tabulky nulových bodů

Ve správě souborů nechte zobrazit jiný typ souborů a zvolte požadovaný soubor.

11.4 NASTAVENÍ VZTAŽNÉHO BODU (cyklus 247, DIN/ISO: G247)

Účinek

Cyklem NASTAVENÍ VZTAŽNÉHO BODU můžete některou předvolbu, definovanou v tabulce PRESET, aktivovat jako nový vztažný bod.

Po definování cyklu NASTAVENÍ VZTAŽNÉHO BODU se všechna zadání souřadnic a posunutí nulového bodu (absolutní i přírůstková) vztahují k této nové předvolbě (preset).

Indikace stavu

V indikaci stavu ukazuje TNC aktivní číslo Preset za symbolem vztažného bodu.

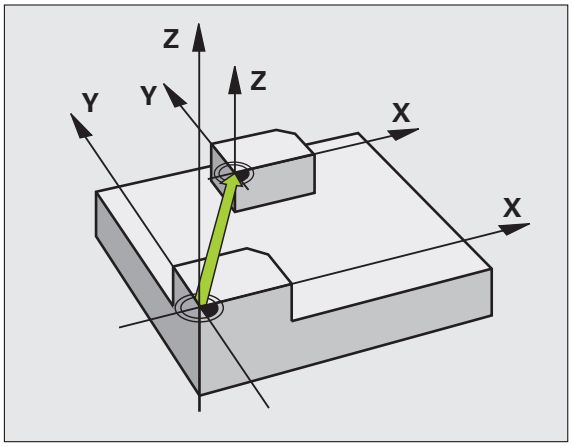

Před programováním dbejte na následující body!

Při aktivaci vztažného bodu z tabulky Preset zruší TNC aktivní posunutí nulového bodu.

TNC nastaví předvolbu pouze v těch osách, které jsou v tabulce Preset definovány s hodnotami. Vztažný bod v osách, které jsou označené znakem - zůstane nezměněný.

Pokud aktivujete číslo preset 0 (řádka 0), tak aktivujete vztažný bod, který jste naposledy nastavili v ručním režimu provozu.

V režimu PGM-Test je cyklus 247 neúčinný.

Parametry cyklu

▶ **Číslo pro vztažný bod?**: zadejte číslo vztažného bodu z tabulky Preset, který se má aktivovat. Rozsah zadávání 0 až 65 535

Příklad: NC-bloky

```
13 CYCL DEF 247 NASTAVIT VZTAŽNÝ BOD
    Q339=4     ;ČÍSLO VZTAŽNÉHO BODU
```

11.5 ZRCADLENÍ (cyklus 8, DIN/ISO: G28)

Účinek

TNC může provádět v rovině obrábění zrcadlené obrábění.

Zrcadlení je účinné od své definice v programu. Je účinné rovněž v provozním režimu Polohování s ručním zadáváním. TNC indikuje aktivní zrcadlené osy v pomocném zobrazení stavu.

- Jestliže zrcadlíte pouze jednu osu, změní se smysl oběhu nástroje. Toto neplatí u obráběcích cyklů.
- Zrcadlíte-li dvě osy, zůstane smysl oběhu nástroje zachován.

Výsledek zrcadlení závisí na poloze nulového bodu:

- Nulový bod leží na obrysu, který se má zrcadlit: prvek se zrcadlí přímo vůči tomuto nulovému bodu;
- Nulový bod leží mimo obrys, který se má zrcadlit: prvek se navíc přesune.

Zrušení

Znovu naprogramujte cyklus ZRCADLENÍ se zadáním NO ENT.

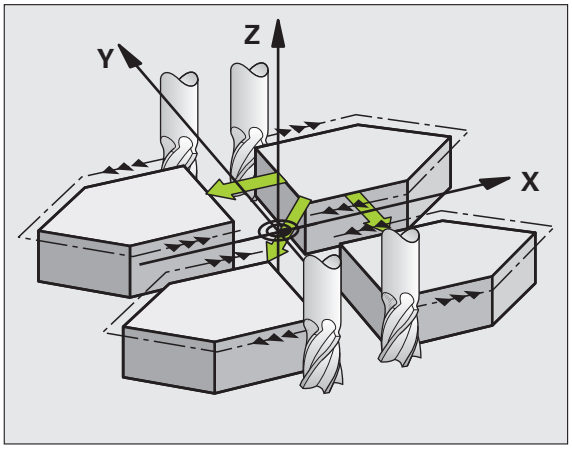

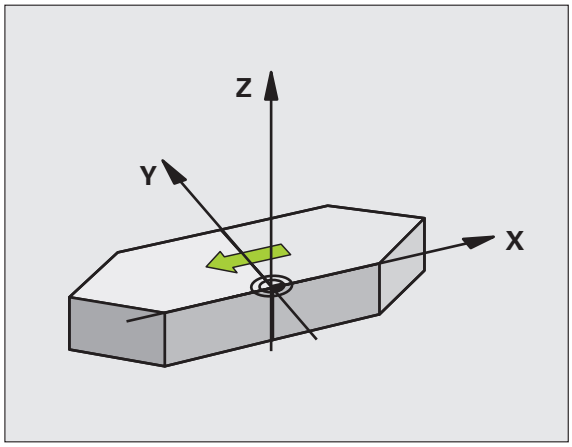

Při programování dbejte na tyto body!

Pokud zrcadlíte pouze jednu osu, tak se změní u frézovacích cyklů s čísly 200 – 299 smysl oběhu. Výjimka: cyklus 208, u kterého zůstává zachovaný směr oběhu definovaný v cyklu.

Parametry cyklů

▶ **Zrcadlené osy?**: Zadejte osy, v nichž se má zrcadlení provést; zrcadlit můžete všechny osy – vč. os natočení – s výjimkou osy vřetena a k ní příslušející vedlejší osy. Povoleno je zadání maximálně tří os. Rozsah zadávání až 3 NC-osy **X**, **Y**, **Z**, **U**, **V**, **W**, **A**, **B**, **C**

Příklad: NC-bloky

```
79 CYCL DEF 8.0 ZRCADLENÍ
80 CYCL DEF 8.1 X Y U
```

11.6 NATOČENÍ (cyklus 10, DIN/ISO: G73)

Účinek

V rámci programu může TNC natočit souřadný systém v rovině obrábění kolem aktivního nulového bodu.

NATOČENÍ je účinné od své definice v programu. Je účinné rovněž v provozním režimu Polohování s ručním zadáváním. TNC zobrazuje aktivní úhel natočení v přídavném zobrazení stavu.

Vztažná osa pro úhel natočení:

- Rovina X/Y osa X
- Rovina Y/Z osa Y
- Rovina Z/X osa Z

Zrušení

Znovu naprogramujte cyklus NATOČENÍ s úhlem 0°.

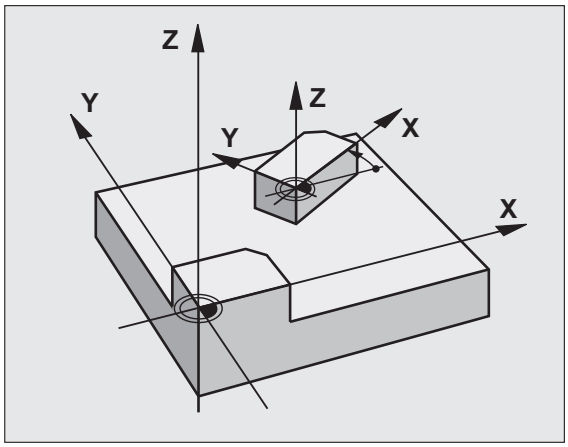

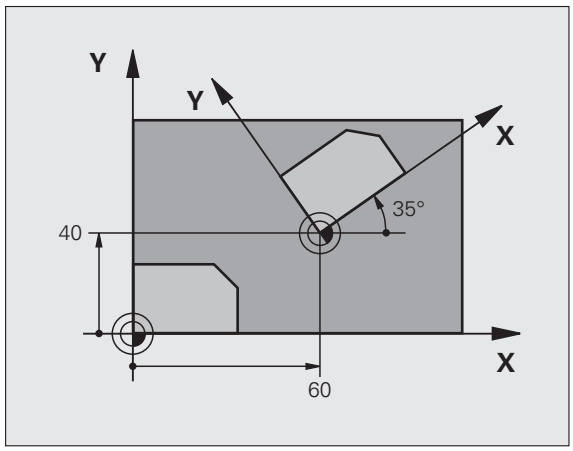

Při programování dbejte na tyto body!

TNC odstraní definicí cyklu 10 aktivní korekci rádiusu nástroje. Příp. naprogramujte korekci rádiusu znovu.

Po nadefinování cyklu 10 je nutno provést pohyb v obou osách roviny obrábění, aby se natočení aktivovalo.

Parametry cyklu

- **Natočení**: zadejte úhel natočení ve stupních (°). Rozsah zadávání -360,000 ° až +360,000 ° (absolutní nebo přírůstkové)

Příklad: NC-bloky

```
12 CALL LBL 1
13 CYCL DEF 7.0 NULOVÝ BOD
14 CYCL DEF 7.1 X+60
15 CYCL DEF 7.2 Y+40
16 CYCL DEF 10.0 NATOČENÍ
17 CYCL DEF 10.1 ROT+35
18 CALL LBL 1
```

11.7 KOEFICIENT ZMĚNY MĚŘÍTKA (cyklus 11, DIN/ISO: G72)

Účinek

TNC může v rámci programu obrysy zvětšovat nebo zmenšovat. Tak můžete například brát v úvahu koeficienty pro smrštění a přídavky.

KOEFICIENT ZMĚNY MĚŘÍTKA je účinný od své definice v programu. Je účinný rovněž v provozním režimu Polohování s ručním zadáváním. TNC indikuje aktivní koeficient změny měřítka v pomocném zobrazení stavu.

Změna měřítka je účinná:

- v rovině obrábění nebo ve všech třech souřadných osách současně (v závislosti na strojním parametru 7410)
- pro zadávání rozměrů v cyklech
- rovněž pro paralelní osy U,V,W.

Předpoklad

Před zvětšením, resp. zmenšením je nutné přesunout nulový bod na hranu nebo roh obrysu.

Zvětšení: SCL větší než 1 až 99,999 999

Zmenšení: SCL menší než 1 až 0,000 001

Zrušení

Znovu naprogramujte cyklus KOEFICIENT ZMĚNY MĚŘÍTKA s koeficientem 1.

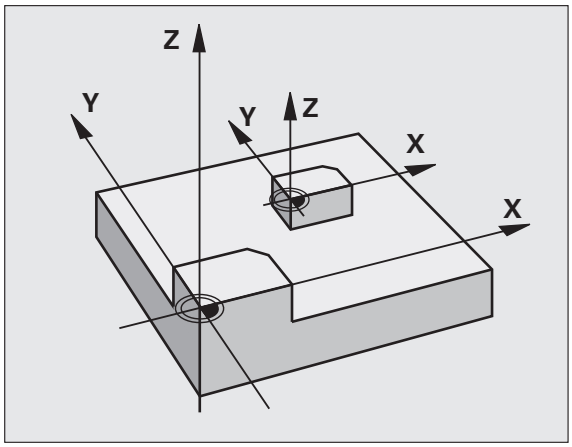

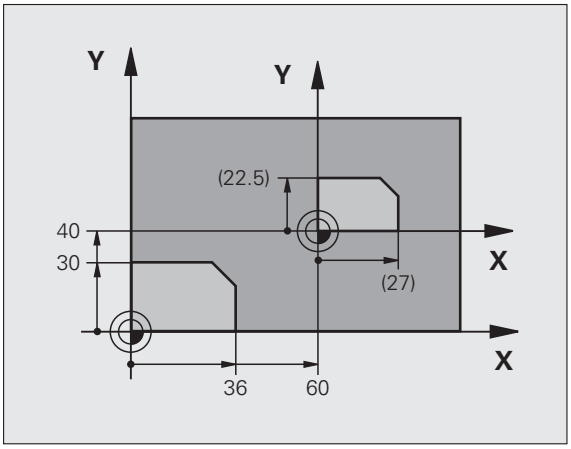

Parametry cyklu

▶ **Koeficient?**: Zadejte koeficient SCL (angl.: scaling); TNC vynásobí souřadnice a rádiusy hodnotou SCL (jak je popsáno v „účinku"). Rozsah zadávání 0,000000 až 99,999999

Příklad: NC-bloky

```
11 CALL LBL 1
12 CYCL DEF 7.0 NULOVÝ BOD
13 CYCL DEF 7.1 X+60
14 CYCL DEF 7.2 Y+40
15 CYCL DEF 11.0 ZMĚNA MĚŘÍTKA
16 CYCL DEF 11.1 SCL 0.75
17 CALL LBL 1
```

11.8 KOEFICIENT ZMĚNY MĚŘÍTKA spec. pro osu (Cyklus 26)

Účinek

Cyklem 26 můžete zohlednit osové koeficienty smrštění a přídavků.

KOEFICIENT ZMĚNY MĚŘÍTKA je účinný od své definice v programu. Je účinný rovněž v provozním režimu Polohování s ručním zadáváním. TNC indikuje aktivní koeficient změny měřítka v pomocném zobrazení stavu.

Zrušení

Znovu naprogramujte cyklus KOEFICIENT ZMĚNY MĚŘÍTKA s koeficientem 1 pro odpovídající osu

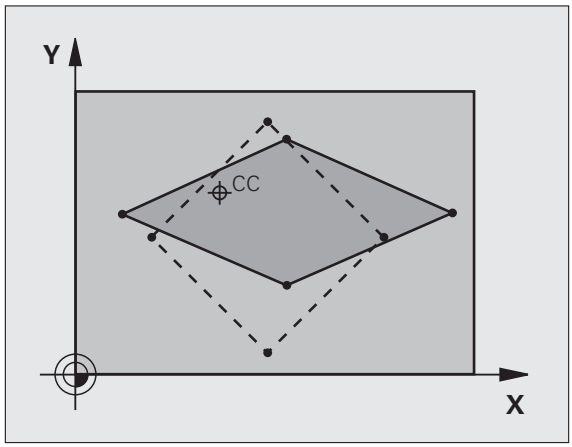

Při programování dbejte na tyto body!

Souřadné osy s polohami pro kruhové dráhy nesmíte natahovat nebo smršťovat rozdílnými koeficienty.

Pro každou souřadnou osu můžete zadat vlastní osově specifický koeficient měřítka.

Navíc se dají naprogramovat souřadnice středu pro všechny koeficienty měřítka.

Obrys tak bude směrem od středu natažen nebo k němu bude smrštěn, tedy nezávisle od nebo na aktuálním nulovém bodu – jako u cyklu 11 KOEFICIENT ZMĚNY MĚŘÍTKA.

Parametry cyklu

- **Osa a koeficient změny měřítka**: zvolte souřadnou osu(y) softtlačítkem a zadejte koeficient(y) osově specifického natažení nebo smrštění. Rozsah zadávání 0,000000 až 99,999999
- **Souřadnice středu**: střed osově specifického natažení nebo smrštění. Rozsah zadávání -99 999,9999 až 99 999,9999

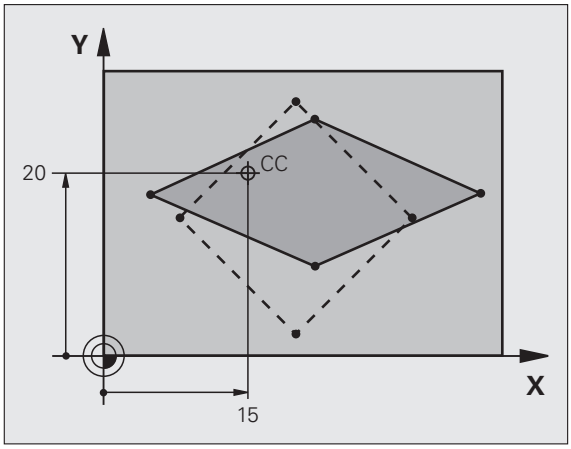

Příklad: NC-bloky

```
25 CALL LBL 1
26 CYCL DEF 26.0 ZMĚNA MĚŘÍTKA OSY
27 CYCL DEF 26.1 X 1.4 Y 0.6 CCX+15 CCY+20
28 CALL LBL 1
```

11.9 ROVINA OBRÁBĚNÍ (cyklus 19, DIN/ISO: G80, volitelný software 1)

Účinek

V cyklu 19 definujete polohu roviny obrábění – rozuměj polohu osy nástroje vztaženou k pevnému souřadnému systému stroje – zadáním úhlů naklopení. Polohu roviny obrábění můžete definovat dvěma způsoby:

- Přímo zadat polohu naklopených os
- Popsat rovinu obrábění až třemi natočeními (prostorový úhel) **pevného souřadného systému stroje**. Prostorové úhly, které je třeba zadat, dostanete tím, že proložíte řez svisle naklopenou rovinou obrábění a tento řez pozorujete z té osy, kolem níž chcete naklápět. Každá libovolná poloha nástroje v prostoru je zcela jednoznačně definována již dvěma prostorovými úhly.

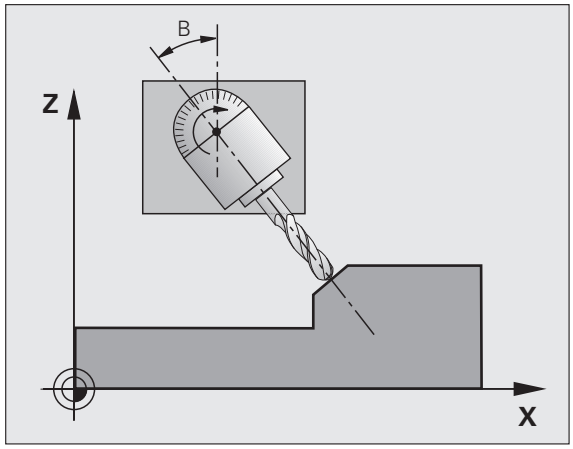

Uvědomte si, že poloha naklopeného souřadného systému a tím i pojezdové pohyby v naklopeném systému závisí na tom, jak naklopenou rovinu popíšete.

Programujete-li polohu roviny obrábění pomocí prostorových úhlů, vypočte si TNC k tomu potřebná úhlová nastavení naklopených os automaticky a uloží je v parametrech Q120 (osa A) až Q122 (osa C).

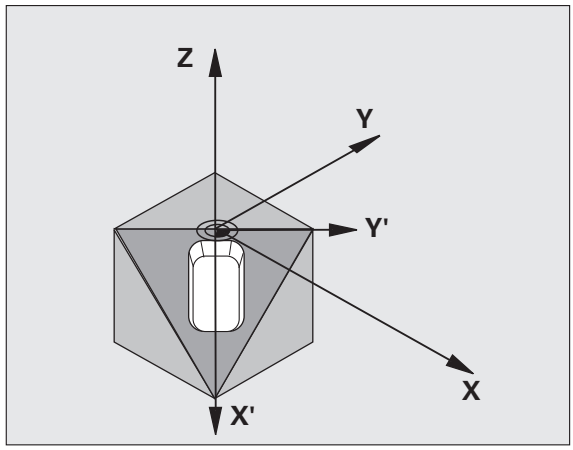

Pozor nebezpečí kolize!

V závislosti na konfiguraci vašeho stroje jsou při definici prostorového úhlu početně možná dvě řešení (pozice os). Zkontrolujte na vašem stroji příslušným testem kterou pozici os program TNC zvolil.

Máte-li k dispozici volitelný software DCM, tak můžete nechat při testu programu zobrazit příslušnou pozici os v náhledu PROGRAM+KINEMATIKA (viz příručka pro uživatele popisného dialogu **Dynamické monitorování kolize**).

Pořadí natočení pro výpočet polohy roviny je stanoveno: nejdříve TNC natočí osu A, potom osu B a nakonec osu C.

Cyklus 19 je účinný od své definice v programu. Jakmile některou osou v naklopeném systému popojedete, je účinná korekce pro tuto osu. Má-li se započíst korekce ve všech osách, pak musíte popojet všemi osami.

Pokud jste v Ručním provozním režimu nastavili funkci **Naklopení za chodu programu** na **Aktivní** pak se přepíše hodnota úhlu v této nabídce hodnotou z cyklu 19 ROVINA OBRÁBĚNÍ.

Při programování dbejte na tyto body!

Funkce k naklopení roviny obrábění přizpůsobuje výrobce stroje řízení TNC a stroji. U některých naklápěcích hlav (naklápěcích stolů) definuje výrobce stroje, zda v cyklu naprogramované úhly TNC interpretuje jako souřadnice rotačních os nebo jako matematické úhly šikmé roviny. Informujte se ve vaší příručce ke stroji.

Protože neprogramované hodnoty os natočení se vždy interpretují jako nezměněné hodnoty, měli byste vždy definovat všechny tři prostorové úhly, i když jeden či více mají hodnotu 0.

Naklápění roviny obrábění se uskutečňuje vždy okolo aktivního nulového bodu.

Použijete-li cyklus 19 při aktivní M120, tak TNC zruší korekci rádiusu a tím automaticky také funkci M120.

Pozor nebezpečí kolize!

Dbejte přitom, aby byl poslední definovaný úhel zadaný menší než 360 °!

Parametry cyklu

- **Osa a úhel natočení?**: zadejte osu natočení s příslušným úhlem natočení; osy natočení A, B a C se programují pomocí softtlačítek. Rozsah zadávání -360,000 až 360,000

Pokud TNC polohuje osy natočení automaticky, pak můžete zadat ještě následující parametry:

- **Posuv? F=**: pojezdová rychlost osy natočení při automatickém polohování. Rozsah zadávání 0 až 99 999,999
- **Bezpečná vzdálenost?** (inkrementálně): TNC polohuje naklápěcí hlavu tak, aby se ve vztahu k obrobku neměnila poloha, která vyplývá z prodloužení nástroje o tuto bezpečnou vzdálenost. Rozsah zadávání 0 až 99 999,9999

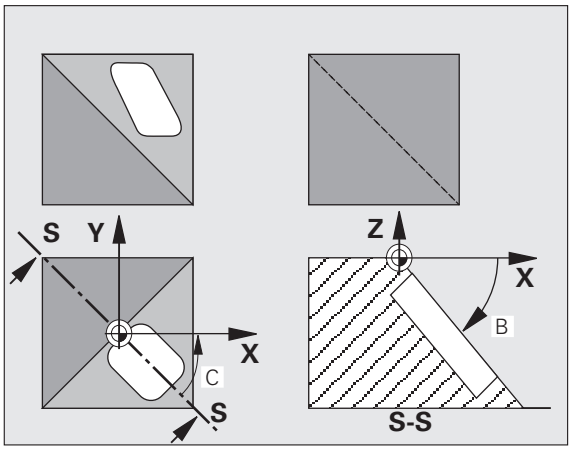

Pozor nebezpečí kolize!

Uvědomte si, že bezpečná vzdálenost v cyklu 19 se nevztahuje na horní okraj obrobku (jako je tomu v případě obráběcích cyklů), ale na aktivní vztažný bod!

Zrušení

Ke zrušení úhlů naklopení znovu nadefinujte cyklus ROVINA OBRÁBĚNÍ a pro všechny osy natočení zadejte úhel 0 °. Potom ještě jednou nadefinujte cyklus ROVINA OBRÁBĚNÍ a potvrďte dialogovou otázku stiskem klávesy NO ENT. Tím nastavíte tuto funkci jako neaktivní.

Polohování os natočení

Výrobce stroje určí, zda cyklus 19 automaticky napolohuje osu (osy) natočení, nebo zda musíte osy natočení sami polohovat v programu. Informujte se ve vaší příručce ke stroji.

Ručně polohovat osy natočení

Pokud cyklus 19 nepolohuje osy natočení automaticky, musíte je polohovat samostatným L-blokem za definicí cyklu.

Pracujete-li s úhly os, můžete jejich hodnoty definovat přímo v bloku L. Pracujete-li s prostorovým úhlem, tak používejte Q-parametry zapsané cyklem 19 **Q120** (hodnota osy A), **Q121** (hodnota osy B) a **Q122** (hodnota osy C).

Příklady NC-bloků:

10 L Z+100 R0 FMAX	
11 L X+25 Y+10 R0 FMAX	
12 CYCL DEF 19.0 ROVINA OBRÁBĚNÍ	Definování prostorového úhlu pro výpočet korekce
13 CYCL DEF 19.1 A+0 B+45 C+0	
14 L A+Q120 C+Q122 R0 F1000	Polohujte osy natočení s hodnotami, které vypočítal cyklus 19
15 L Z+80 R0 FMAX	Aktivování korekce osy vřetena
16 L X-8.5 Y-10 R0 FMAX	Aktivování korekce v rovině obrábění

Při ručním polohování vždy zásadně používejte pozice os natočení uložené v Q-parametrech Q120 až Q122!

Vyhněte se funkcím, jako M94 (redukce úhlu), aby při vícenásobném vyvolání nedocházelo k neshodám mezi aktuálními a cílovými pozicemi os natočení.

Automatické polohování os natočení

Pokud cyklus 19 polohuje osy natočení automaticky, platí:

- TNC může automaticky polohovat pouze regulované osy.
- V definici cyklu musíte navíc zadat k úhlům naklopení bezpečnou vzdálenost a posuv, kterým se osy naklopení polohují.
- Používejte pouze přednastavené nástroje (musí být definovaná celá délka nástroje).
- Při procesu naklápění zůstane poloha hrotu nástroje vůči obrobku téměř nezměněna.
- TNC provede naklopení naposledy programovaným posuvem. Maximálně dosažitelný posuv závisí na složitosti naklápěcí hlavy (naklápěcího stolu).

Příklady NC-bloků:

10 L Z+100 R0 FMAX	
11 L X+25 Y+10 R0 FMAX	
12 CYCL DEF 19.0 ROVINA OBRÁBĚNÍ	Definování úhlu pro výpočet korekce
13 CYCL DEF 19.1 A+0 B+45 C+0 F5000 ABST50	Dodatečné definování posuvu a vzdálenosti
14 L Z+80 R0 FMAX	Aktivování korekce osy vřetena
15 L X-8.5 Y-10 R0 FMAX	Aktivování korekce v rovině obrábění

Indikace polohy v naklopeném systému

Indikované polohy (**CÍL** a **AKT**) a indikace nulového bodu v přídavném zobrazení stavu se vztahují po aktivaci cyklu 19 k naklopenému souřadnicovému systému. Poloha indikovaná přímo po definici cyklu tedy případně již nesouhlasí se souřadnicemi polohy naprogramovanými naposledy před cyklem 19.

Monitorování pracovního prostoru

TNC kontroluje v naklopeném souřadném systému koncové spínače pouze těch os, jimiž se pojíždí. Případně TNC vydá chybové hlášení.

Polohování v naklopeném systému

Pomocí přídavné funkce M130 můžete i v naklopeném systému najíždět na polohy, které se vztahují k nenaklopenému souřadnému systému.

Rovněž polohování přímkovými bloky, jež se vztahují k souřadnému systému stroje (bloky s M91 nebo M92), lze provádět při naklopené rovině obrábění. Omezení:

- polohování se provádí bez délkové korekce
- polohování se provádí bez korekce geometrie stroje
- korekce rádiusu nástroje není dovolena

Kombinace s jinými cykly transformace souřadnic

Při kombinaci s cykly pro přepočet souřadnic je nutné dbát na to, že stále působí naklopení roviny obrábění okolo aktivního nulového bodu. Před aktivací cyklu 19 můžete provést posunutí nulového bodu: pak posunete „pevný souřadnicový systém stroje".

Pokud posunete nulový bod po aktivaci cyklu 19, pak posouváte „naklopený souřadný systém“.

Důležité: Při rušení cyklů postupujte v opačném pořadí než při jejich definici:

1. Aktivace posunutí nulového bodu
2. Aktivace naklopení roviny obrábění
3. Aktivace natočení

...

Obrábění obrobku

...

1. Zrušení natočení
2. Zrušení naklopení roviny obrábění
3. Zrušení posunutí nulového bodu

Automatické měření v naklopeném systému

Měřicími cykly TNC můžete proměřovat obrobky v naklopeném systému. Výsledky měření uloží TNC do Q-parametrů, které pak můžete dále zpracovávat (například vytisknout výsledky měření na tiskárně).

Hlavní body pro práci s cyklem 19 ROVINA OBRÁBĚNÍ

1 Vytvoření programu

- Definujte nástroj (odpadá, je-li aktivní TOOL.T), zadejte úplnou délku nástroje
- Vyvolání nástroje
- Vyjeďte v ose vřetena tak, aby při naklopení nenastala kolize mezi nástrojem a obrobkem (upínadly)
- Příp. napolohujte osu(osy) natočení blokem L na odpovídající úhlovou hodnotu (závisí na strojním parametru)
- Případně aktivujte posunutí nulového bodu
- Definujte cyklus 19 ROVINA OBRÁBĚNÍ; zadejte úhlové hodnoty rotačních os
- Popojeďte všemi hlavními osami (X, Y, Z), aby se aktivovala korekce
- Naprogramujte obrábění tak, jakoby se mělo provést v nenaklopené rovině obrábění
- Příp. nadefinujte cyklus 19 ROVINA OBRÁBĚNÍ s jinými úhly, aby se obrábění realizovalo v jiné poloze os. V tomto případě není nutno cyklus 19 nulovat, nové úhlové polohy můžete definovat přímo
- Zrušte cyklus 19 ROVINA OBRÁBĚNÍ; zadejte pro všechny osy natočení 0 °
- Dezaktivujte funkci ROVINA OBRÁBĚNÍ; znovu nadefinujte cyklus 19, potvrďte dialogovou otázku stisknutím klávesy NO ENT
- Případně zrušte posunutí nulového bodu
- Příp. napolohujte osy natočení do polohy 0 °

2 Upnutí obrobku

3 Přípravy v provozním režimu
Polohování s ručním zadáváním

Napolohujte osu(y) natočení k nastavení vztažného bodu na příslušnou úhlovou hodnotu. Tato úhlová hodnota se řídí podle vámi zvolené vztažné plochy na obrobku.

4 Přípravy v provozním režimu
Ruční provoz

Nastavte funkci naklopení roviny obrábění softtlačítkem 3D-ROT na AKTIVNÍ pro provozní režim Ruční provoz; u neřízených os zadejte do nabídky úhlové hodnoty os natočení

U neřízených os musí zadané úhlové hodnoty souhlasit s aktuální polohou osy(os) natočení, jinak TNC vypočte vztažný bod chybně.

5 Nastavení vztažného bodu

- Ručně naškrábnutím jako v nenaklopeném systému
- Řízeně 3D-dotykovou sondou HEIDENHAIN (viz Příručku pro uživatele cyklů dotykové sondy, kapitola 2)
- Automaticky 3D-dotykovou sondou HEIDENHAIN (viz Příručku pro uživatele cyklů dotykové sondy, kapitola 3)

6 Spuštění programu obrábění v provozním režimu Provádění programu plynule

7 Provozní režim Ruční provoz

Nastavte funkci „Naklopení roviny obrábění“ softtlačítkem 3D-ROT na NEAKTIVNÍ. Pro všechny osy natočení zadejte do nabídky úhlovou hodnotu 0 °.

11.10Příklady programů

Příklad: Cykly pro transformace souřadnic

Průběh programu

- Transformace souřadnic v hlavním programu
- Zpracování v podprogramu

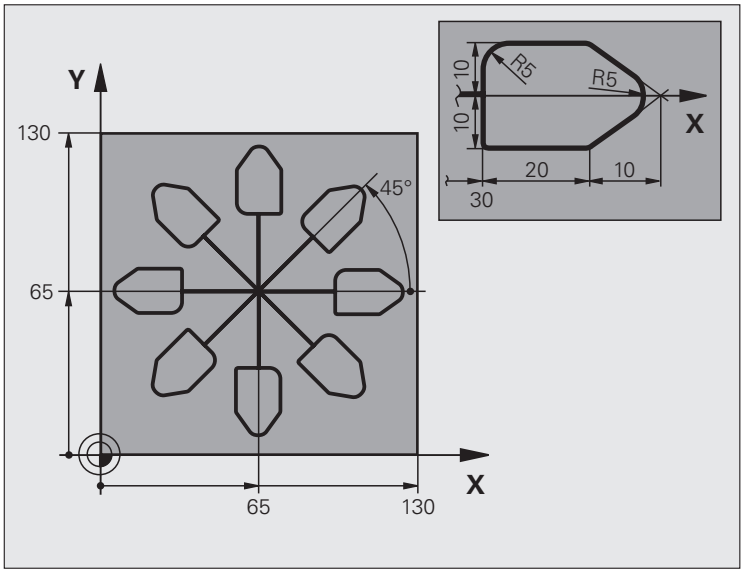

0 BEGIN PGM KOUMR MM	
1 BLK FORM 0.1 Z X+0 Y+0 Z-20	Definice neobrobeného polotovaru
2 BLK FORM 0.2 X+130 Y+130 Z+0	
3 TOOL DEF 1 L+0 R+1	Definice nástroje
4 TOOL CALL 1 Z S4500	Vyvolání nástroje
5 L Z+250 R0 FMAX	Odjetí nástroje
6 CYCL DEF 7.0 NULOVÝ BOD	Posunutí nulového bodu do středu
7 CYCL DEF 7.1 X+65	
8 CYCL DEF 7.2 Y+65	
9 CALL LBL 1	Vyvolání frézování
10 LBL 10	Nastavení návěstí pro opakování části programu
11 CYCL DEF 10.0 NATOČENÍ	Natočení o 45 ° přírůstkově
12 CYCL DEF 10.1 IROT+45	
13 CALL LBL 1	Vyvolání frézování
14 CALL LBL 10 REP 6/6	Návrat na LBL 10; celkem šestkrát
15 CYCL DEF 10.0 NATOČENÍ	Zrušení natočení
16 CYCL DEF 10.1 ROT+0	
17 TRANS DATUM RESET	Zrušení posunutí nulového bodu

18 L Z+250 R0 FMAX M2	Odjetí nástroje, konec programu
19 LBL 1	Podprogram 1
20 L X+0 Y+0 R0 FMAX	Definice frézování
21 L Z+2 R0 FMAX M3	
22 L Z-5 R0 F200	
23 L X+30 RL	
24 L IY+10	
25 RND R5	
26 L IX+20	
27 L IX+10 IY-10	
28 RND R5	
29 L IX-10 IY-10	
30 L IX-20	
31 L IY+10	
32 L X+0 Y+0 R0 F5000	
33 L Z+20 R0 FMAX	
34 LBL 0	
35 END PGM KOUMR MM	

12

Cykly: Speciální funkce

12.1 Základy

Přehled

TNC nabízí pro následující speciální aplikace různé cykly:

cyklus	Softtlačítko	Stránka
9 ČASOVÁ PRODLEVA		Strana 313
12 VYVOLÁNÍ PROGRAMU		Strana 314
13 ORIENTOVÁNÍ VŘETENA		Strana 316
32 TOLERANCE		Strana 317
225 RYTÍ textů		Strana 321
290 INTERPOLAČNÍ SOUSTRUŽENÍ (volitelný software)		Strana 325

12.2 ČASOVÁ PRODLEVA (cyklus 9, DIN/ISO: G04)

Funkce

Chod programu je po dobu ČASOVÉ PRODLEVY zastaven. Časová prodleva může sloužit například k přerušení třísky.

Cyklus je účinný od své definice v programu. Modálně účinné (trvající) stavy se tím neovlivní, jako například otáčení vřetena.

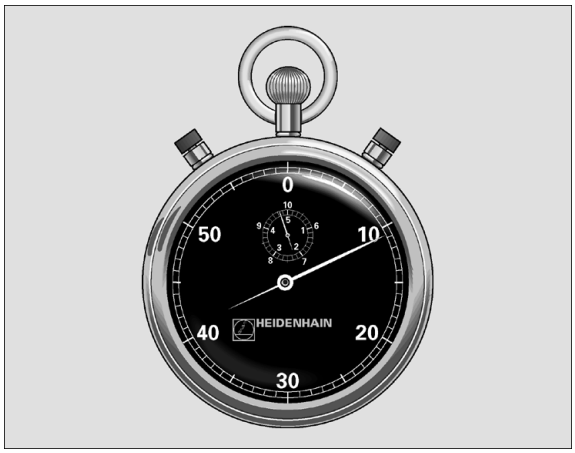

Příklad: NC-bloky

```
89 CYCL DEF 9.0 ČASOVÁ PRODLEVA
90 CYCL DEF 9.1 PRODLEVA 1.5
```

Parametry cyklu

▶ **Časová prodleva v sekundách**: Zadejte časovou prodlevu v sekundách. Rozsah zadávání je 0 až 3 600 s (1 hodina) v krocích po 0,001 s

12.3 VYVOLÁNÍ PROGRAMU (cyklus 12, DIN/ISO: G39)

Funkce cyklu

Libovolné obráběcí programy, jako například speciální vrtací cykly nebo geometrické moduly, můžete postavit na roveň obráběcímu cyklu. Takovýto program pak vyvoláte jako cyklus.

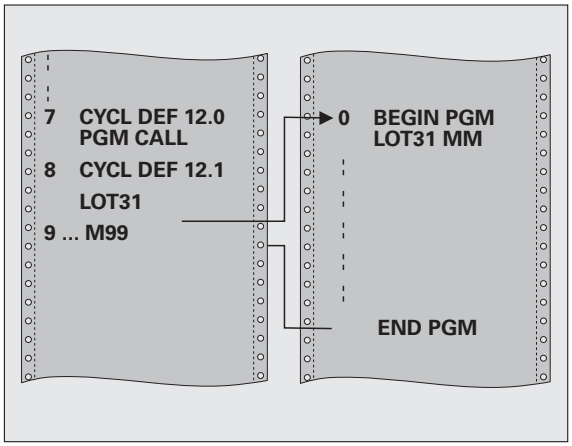

Při programování dbejte na tyto body!

Vyvolávaný program musí být uložen na pevném disku TNC.

Pokud zadáte jen název programu, pak musí být jako cyklus deklarovaný program ve stejném adresáři, jako volající program.

Jestliže se program deklarovaný jako cyklus nenachází ve stejném adresáři jako volající program, pak zadejte úplnou cestu k souboru, např. **TNC:\KLAR35\FK1\50.H**.

Chcete-li deklarovat DIN/ISO-program jako cyklus, pak zadejte za názvem programu typ souboru .I.

Při vyvolání programu cyklem 12 působí Q-parametry zásadně globálně. Mějte proto na paměti, že změny Q-parametrů ve vyvolávaném programu se příp. mohou projevit i ve vyvolávajícím programu.

Parametry cyklu

12 PGM CALL

▶ **Název programu**: jméno vyvolávaného programu, případně s cestou, na níž se program nachází. Lze zadat maximálně 254 znaků.

Definovaný program lze vyvolat s těmito funkcemi:

- **CYCL CALL** (jednotlivý blok) nebo
- **CYCL CALL POS** (jednotlivý blok) nebo
- **M99** (po blocích) nebo
- **M89** (provede se po každém polohovacím bloku)

Příklad: Deklarování programu 50 jako cyklu a jeho vyvolání s M99

```
55 CYCL DEF 12.0 PGM CALL
56 CYCL DEF
12.1 PGM TNC:\KLAR35\FK1\50.H
57 L X+20 Y+50 FMAX M99
```

12.4 ORIENTOVÁNÍ VŘETENA (cyklus 13, DIN/ISO: G36)

Funkce cyklu

Stroj a TNC musí být výrobcem stroje připraveny.

TNC může řídit hlavní vřeteno obráběcího stroje a natočit je do stanovené úhlové polohy.

Orientování vřetena je například zapotřebí:

- u systémů pro výměnu nástrojů s určenou polohou pro výměnu nástroje
- k seřízení vysílacího a přijímacího okénka 3D-dotykové sondy s infračerveným přenosem

V cyklu definovanou úhlovou polohu nastaví TNC naprogramováním M19 nebo M20 (závisí na provedení stroje).

Naprogramujete-li M19, resp. M20 aniž jste předtím definovali cyklus 13, pak TNC napolohuje hlavní vřeteno na úhlovou polohu, která je definovaná výrobcem stroje (viz Příručku ke stroji).

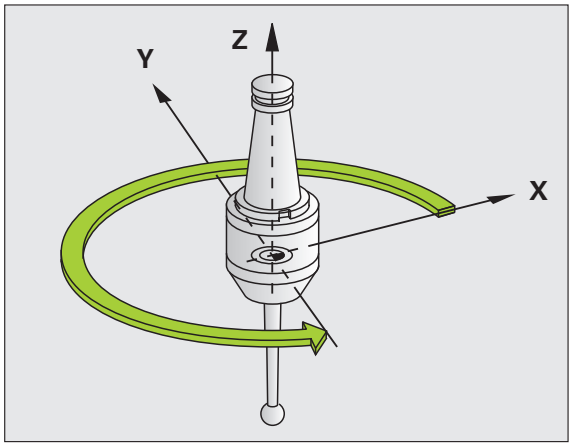

Příklad: NC-bloky

```
93 CYCL DEF 13.0 ORIENTOVÁNÍ
94 CYCL DEF 13.1 ÚHEL 180
```

Při programování dbejte na tyto body!

V obráběcích cyklech 202, 204 a 209 se interně používá cyklus 13. Uvědomte si, že ve vašem NC-programu musíte naprogramovat případně cyklus 13 po jednom z výše uvedených obráběcích cyklů znovu.

Parametry cyklu

- **Úhel orientace**: zadejte úhel vztažený k úhlové vztažné ose pracovní roviny. Rozsah zadávání: 0,0000° až 360,0000°

12.5 TOLERANCE (cyklus 32, DIN/ISO: G62)

Funkce cyklu

Stroj a TNC musí být výrobcem stroje připraveny. Cyklus se může zablokovat.

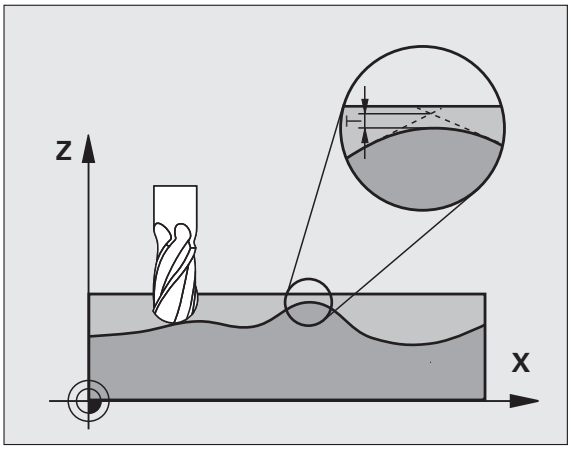

Zadáním údajů v cyklu 32 můžete ovlivnit výsledek HSC-obrábění z hlediska přesnosti, kvality povrchu a rychlosti, pokud byl TNC upraven podle vlastností daného stroje.

TNC automaticky vyhladí obrys mezi libovolnými (nekorigovanými nebo korigovanými) prvky obrysu. Nástroj tak pojíždí po povrchu obrobku plynule a šetří mechaniku stroje. Navíc tolerance definovaná v cyklu působí i při pojezdu po obloucích.

Je-li třeba, sníží TNC automaticky naprogramovaný posuv, tak že program se zpracovává vždy „bez škubání" s nejvyšší možnou rychlostí. **I když TNC nepojíždí redukovanou rychlostí, tak je vámi definovaná tolerance v zásadě vždy dodržena**. Čím větší toleranci definujete, tím rychleji může TNC pojíždět.

Vyhlazováním obrysu vzniká odchylka. Velikost této odchylky od obrysu (**hodnota tolerance**) je definována výrobcem stroje ve strojním parametru. Cyklem **32** změníte přednastavenou hodnotu tolerance.

Vlivy při definici geometrie v systému CAM

Nejdůležitějším faktorem při externí přípravě NC-programu je chyba tečny S, definovatelná v systému CAM. Pomocí chyby tečny se definuje maximální vzdálenost bodů NC-programu definovaného pomocí postprocesoru (PP). Je-li chyba tečny rovná či menší než tolerance **T** zvolená v cyklu 32, tak TNC může body obrysu vyhladit, pokud není speciálním nastavením stroje omezen naprogramovaný posuv.

Optimálního vyhlazení obrysu dosáhnete volbou hodnoty tolerance **T** v cyklu 32 nejméně dvojnásobné, než je chyba tětivy definovaná v CAM systému.

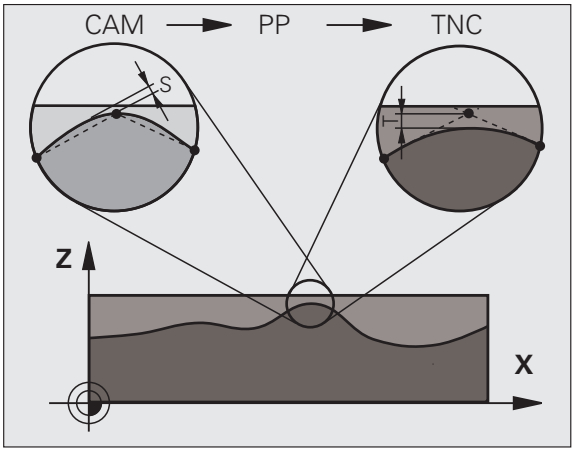

Při programování dbejte na tyto body!

Při velmi malých tolerancích již stroj nemůže obrys zpracovávat bez cukání. Cukání není způsobeno nízkým výpočetním výkonem TNC, ale tím, že TNC najíždí přechody obrysů téměř přesně, takže musí drasticky snižovat pojezdovou rychlost.

Cyklus 32 je aktivní jako DEF, to znamená, že je účinný od své definice v programu.

TNC vynuluje cyklus 32 pokud:

- cyklus 32 znovu definujete a otázku dialogu na **Hodnotu tolerance** potvrdíte klávesou NO ENT;
- klávesou PGM MGT zvolíte nový program.

Když jste vynulovali cyklus 32, aktivuje TNC toleranci předvolenou pomocí strojních parametrů.

Zadanou hodnotu tolerance T interpretuje TNC v MM-programu jako měrovou jednotku mm a v Inch-programu jako měrovou jednotku palec.

Pokud zavedete program s cyklem 32, který obsahuje jako parametr cyklu pouze **Hodnotu tolerance** T, doplní TNC oba zbývající parametry hodnotou 0.

Při rostoucí zadané toleranci se zpravidla zmenšuje při kruhovém pohybu průměr kruhu. Je-li na vašem stroji aktivní filtr HSC (popř. se dotažte u výrobce stroje), tak může být kruh i větší.

Je-li cyklus 32 aktivní, zobrazí TNC v přídavné indikaci stavu kartu parametrů **CYC** definovaných v cyklu 32.

Parametry cyklu

- **Hodnota tolerance T**: přípustná odchylka obrysu v mm (případně v palcích u palcových programů). Rozsah zadávání 0 až 99 999,9999
- **REŽIM HSC, dokončování=0, hrubování=1**: Aktivovat filtr:
  - Hodnota zadání 0:
    Frézování s vyšší obrysovou přesností. TNC používá interní nastavení filtru pro dokončení
  - Hodnota zadání 1:
    Frézování s vyšším posuvem. TNC používá interní nastavení filtru pro hrubování
- **Tolerance pro rotační osy TA**: přípustná odchylka polohy rotačních os ve stupních při aktivní funkci **M128** (**FUNKCE TCPM**). TNC redukuje dráhový posuv vždy tak, aby při pohybu ve více osách se ta nejpomalejší osa projížděla jejím maximálním posuvem. Zpravidla jsou rotační osy podstatně pomalejší než lineární osy. Zadáním větší tolerance (například 10 °), můžete podstatně zkrátit čas obrábění u víceosých obráběcích programů, protože TNC pak nemusí vždy pojíždět rotační osou na předvolené cílové polohy. Obrys se zadáním tolerance rotačních os nenaruší. Změní se pouze poloha rotační osy, vztažená k povrchu obrobku. Rozsah zadávání 0 až 179,9999

Příklad: NC-bloky

```
95 CYCL DEF 32.0 TOLERANCE
96 CYCL DEF 32.1 T0.05
97 CYCL DEF 32.2 HSC-REŽIM:1 TA5
```

12.6 RYTÍ (cyklus 225, DIN/ISO: G225)

Provádění cyklu

Tímto cyklem lze rýt texty na rovnou plochu obrobku. Tyto texty lze umístit na přímku nebo na kruhový oblouk.

1 TNC polohuje v obráběcí rovině ke počátečnímu bodu prvního znaku.
2 Nástroj se zanoří kolmo na hloubku rytí a frézuje znak. Potřebné zdvihání mezi znaky provádí TNC na bezpečnou vzdálenost. Na konci znaku stojí nástroj v bezpečné vzdálenosti nad povrchem.
3 Tento postup se opakuje pro všechny ryté znaky.
4 Nakonec polohuje TNC nástroj na 2. bezpečnou vzdálenost.

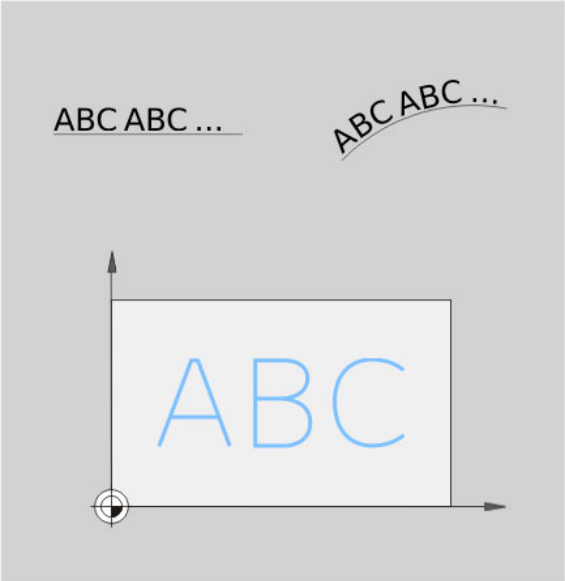

Dodržovat při programování!

Znaménko parametru cyklu Hloubka definuje směr obrábění.

Při rytí textu po přímce (**Q516=0**) určuje poloha nástroje při vyvolání cyklu počáteční bod prvního znaku.

Při rytí textu do kruhu (**Q516=1**) určuje poloha nástroje při vyvolání cyklu střed kruhu.

Rytý text lze také předat v řetězcových proměnných (**QS**).

Parametry cyklu

- **Rytý text** QS500: Rytý text v apostrofech. Přiřazení řetězcové proměnné klávesou Q na číslicovém bloku; klávesa Q na klávesnici ASCI odpovídá normálnímu zadání textu. Lze zadat maximálně 256 znaků, přípustné zadávané znaky: Viz „Rytí systémových proměnných”, strana 324
- **Výška znaků** Q513 (absolutně): Výška rytých znaků v mm. Rozsah zadávání 0 až 99 999,9999
- **Koeficient rozteče** Q514: U použitého písma se jedná o tzv. proporcionální písmo. Každý znak má proto vlastní šířku, kterou TNC ryje při definici Q514=0. Při definování Q514 různém od nuly provádí TNC změnu roztečí mezi znaky. Rozsah zadávání 0 až 9,9999
- **Druh písma** Q515: Momentálně bez funkce
- **Text na přímce/kruhu (0/1)** Q516:
  Rýt text podél přímky: Zadání = 0
  Rýt text podél kruhového oblouku: Zadání = 1
- **Poloha na kruhu** Q374: Středový úhel, pokud se má text umístit na kruhu. Úhel rytí pro text podél přímky. Rozsah zadávání: -360,0000 až +360,0000°
- **Poloměr pro text na kruhu** Q517 (absolutně): Poloměr oblouku, na kterém má TNC umístit text v mm Rozsah zadávání 0 až 99 999,9999
- **Posuv frézování** Q207: Pojezdová rychlost nástroje při frézování v mm/min. Rozsah zadávání 0 až 99999,999; alternativně **FAUTO**, **FU** nebo **FZ**
- **Hloubka** Q201 (inkrementálně): Vzdálenost mezi povrchem obrobku a dnem díry.
- **Posuv přísuvu do hloubky** Q206: Pojezdová rychlost nástroje při zanořování v mm/min. Rozsah zadávání 0 až 99 999,999 alternativně **FAUTO**, **FU**
- **Bezpečná vzdálenost** Q200 (inkrementálně): Vzdálenost mezi hrotem nástroje a povrchem obrobku. Rozsah zadávání 0 až 99 999,9999; alternativně **PREDEF**
- **Souřadnice povrchu obrobku** Q203 (absolutně): Souřadnice povrchu obrobku. Rozsah zadávání -99 999,9999 až 99 999,9999
- **2. Bezpečná vzdálenost** Q204 (inkrementálně): Souřadnice osy vřetena, ve které nemůže dojít ke kolizi mezi nástrojem a obrobkem (upínadly). Rozsah zadávání 0 až 99 999,9999; alternativně **PREDEF**

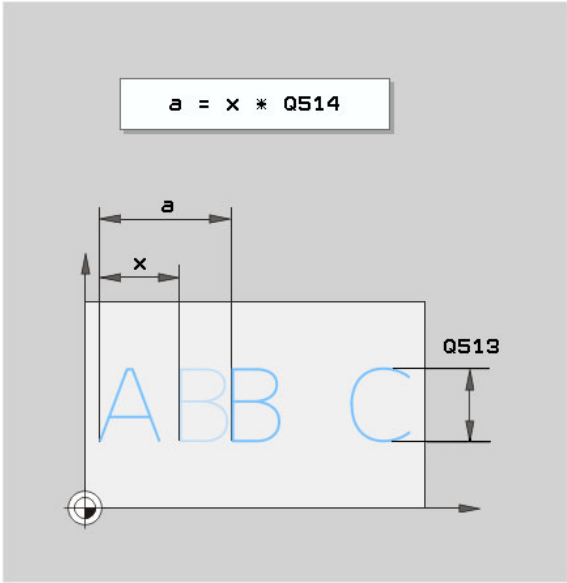

Příklad: NC-bloky

```
62 CYCL DEF 225 RYTÍ
    QS500=“TXT2“;RYTÝ TEXT
    Q513=10   ;VÝŠKA ZNAKŮ
    Q514=0    ;KOEFICIENT ROZTEČE
    Q515=0    ;DRUH PÍSMA
    Q516=0    ;USPOŘÁDÁNÍ TEXTU
    Q374=0    ;NATOČENÍ
    Q517=0    ;POLOMĚR KRUHU
    Q207=750 ;  POSUV FRÉZOVÁNÍ
    Q201=-0.5 ;HLOUBKA
    Q206=150  ;POSUV PŘÍSUVU DO
              HLOUBKY
    Q200=2    ;BEZPEČNÁ VZDÁLENOST
    Q203=+20  ;SOUŘADNICE POVRCHU
    Q204=50   ;2. BEZPEČNÁ VZDÁLENOST
```

Povolené rycí znaky

Vedle malých písmen, velkých písmen a číslic jsou možné následující speciální znaky:

! # $ % & ‘ ( ) * + , - . / : ; < = > ? @ [\ ] _

Speciální znaky **%** a \ používá TNC pro speciální funkce. Pokud chcete tyto znaky vyrýt, tak je musíte zadat do rytého textu dvakrát za sebou, např.: **%%**.

Cyklem můžete rýt také přehlásky a znaky průměru.:

Znaky	Zadání
ä	%ae
ö	%oe
ü	%ue
Ä	%AE
Ö	%OE
Ü	%UE
ø	%D

Netisknutelné znaky

Vedle textu je také možné definovat některé netisknutelné znaky pro formátování. Před netisknutelné znaky zadávejte speciální znak \.

Existují následující možnosti:

- **\n**: zalomení řádku
- **\t**: Horizontální tabulátor (rozteč tabulátoru je 8 znaků)
- **\v**: Vertikální tabulátor (rozteč tabulátoru je jeden řádek)

Rytí systémových proměnných

Navíc k definovaným znakům je možné rýt obsah určitých systémových proměnných. Před systémové proměnné zadávejte speciální znak **%**.

Je možné vyrýt aktuální datum. K tomu zadejte **%time<x>**. **<x>** definuje formát data, jehož význam je stejný jako funkce **SYSSTR ID332** (viz příručka pro uživatele popisného dialogu, kapitola Programování Q-parametrů, část Kopírování systémových dat do řetězcových parametrů).

Při zadávání formátu data 1 až 9 musíte zadávat úvodní 0, např. **time08**.

12.7 INTERPOLAČNÍ SOUSTRUŽENÍ (volitelný software, cyklus 290, DIN/ISO: G290)

Provádění cyklu

Tímto cyklem lze zhotovit rotačně symetrické odsazení nebo zápich v rovině obrábění, které jsou definované počátečním a koncovým bodem. (viz též „Varianty obrábění” na stránce 329). Střed rotace je počáteční bod (XY) při vyvolání cyklu. Rotační plochy mohou být šikmé a zaoblené. Plochy lze vytvořit jak interpolačním soustružením, tak i frézováním.

Obrobek se při interpolačním soustružení neotáčí. Obrobek provádí kruhový pohyb v hlavních osách X a Y. Současně TNC vede vřeteno S tak, aby břit soustružnického nože byl vždy směrem ke středu otáčení obrobku. Tím můžete cyklus 290 použít i na trojosovém stroji.

Střed obrábění nemusí ležet ve středu otočného stolu. Střed určíte polohou nástroje při vyvolání cyklu.

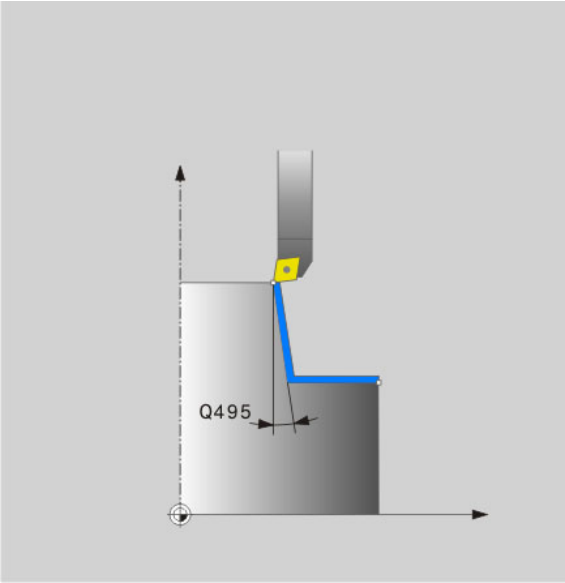

1. TNC napolohuje nástroj do bezpečné výšky v počátečním bodu obrábění. Ten je daný tangenciálním prodloužením počátečního bodu obrysu na bezpečnou vzdálenost.
2. TNC vytvoří definovaný obrys interpolačním soustružením. Přitom opisují hlavní osy obráběcí roviny kruhový pohyb, zatímco osa vřetena je vedená kolmo k povrchu.
3. V koncovém bodu obrysu odjede TNC nástrojem kolmo do bezpečné vzdálenosti.
4. Nakonec TNC polohuje nástroj do bezpečné výšky.

Dodržovat při programování!

Nástroj použitý pro tento cyklus může být jak soustružnický nástroj, tak i frézovací nástroj (Q444=0). Geometrické údaje tohoto nástroje definujte v tabulce nástrojů TOOL.T takto:

- Sloupec **L** (**DL** pro korekční hodnoty):
  Délka nástroje (nejnižší bod břitu nástroje)
- Sloupec **R** (**DR** pro korekční hodnoty):
  Poloměr oběžné dráhy nástroje (vnější bod břitu nástroje)
- Sloupec **R2** (**DR2** pro korekční hodnoty):
  Poloměr břitu nástroje

Stroj a TNC musí být výrobcem stroje připraveny. Informujte se ve vaší příručce ke stroji.

Cyklus lze používat pouze na strojích s regulovaným vřetenem (výjimka **Q444=0**)

Musí být povolen volitelný software 96.

Cyklus neumožňuje hrubování s více řezy.

Středem interpolace je pozice nástroje při vyvolání cyklu.

TNC prodlouží první obráběnou plochu o bezpečnou vzdálenost.

Hodnotami **DL** a **DR** bloku **TOOL CALL** lze realizovat přídavky. Zadání **DR2** v bloku **TOOL CALL** nebere TNC v úvahu.

Aby mohl váš stroj dosáhnout vysokých dráhových rychlostí, definujte před vyvoláním cyklu velkou toleranci cyklem 32.

Naprogramujte řeznou rychlost, kterou lze dosáhnout dráhovou rychlostí v osách vašeho stroje. Tak dostanete optimální geometrické rozlišení a stabilní obráběcí rychlost.

TNC nekontroluje případná narušení obrysu, která mohou vzniknout geometrií nástroje.

Dbejte na varianty obrábění: Viz „Varianty obrábění", strana 329

Parametry cyklu

- **Bezpečná vzdálenost** Q200 (inkrementálně): Prodloužení definovaného obrysu při najíždění a odjíždění. Rozsah zadávání 0 až 99 999,9999; alternativně **PREDEF**
- **Bezpečná výška** Q445 (absolutně): Absolutní výška, v níž nemůže dojít ke kolizi mezi nástrojem a obrobkem; poloha návratu nástroje na konci cyklu. Rozsah zadávání -99999,9999 až 99 999,9999
- **Úhel pro orientaci vřetena** Q336 (absolutně): Úhel k vyrovnání břitu na pozici 0° vřetena. Rozsah zadávání -360,0000 až 360,0000
- **Řezná rychlost [m/min]** Q440: Řezná rychlost nástroje v m/min. Rozsah zadávání 0 až 99,999
- **Přísuv na otáčku [mm/U]** Q441: Posuv nástroje na otáčku. Rozsah zadávání 0 až 99,999
- **Rovina počátečního úhlu XY** Q442: Počáteční úhel v rovině XY. Rozsah zadávání 0 až 359,999
- **Směr obrábění (-1/+1)** Q443:
  Obrábění ve směru hodinových ručiček: Zadání = -1
  Obrábění proti směru hodinových ručiček: Zadání = +1
- **Interpolovaná osa (4...9)** Q444: Označení interpolované osy.
  Osa A je interpolovaná osa: Zadání = 4
  Osa B je interpolovaná osa: Zadání = 5
  Osa C je interpolovaná osa: Zadání = 6
  Osa U je interpolovaná osa: Zadání = 7
  Osa V je interpolovaná osa: Zadání = 8
  Osa W je interpolovaná osa: Zadání = 9
  Frézování obrysu: Zadání = 0

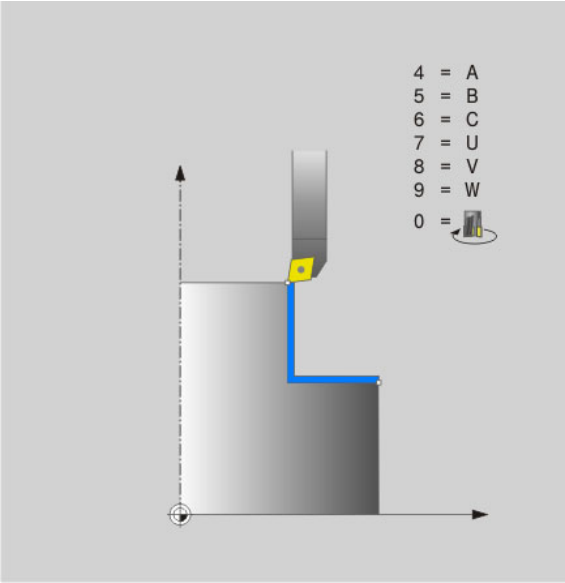

- **Průměr počátku obrysu** Q491 (absolutně): Roh počátečního bodu v X, zadejte průměr Rozsah zadávání -99999,9999 až 99 999,9999
- **Začátek obrysu Z** Q492 (absolutně): Roh počátečního bodu v Z. Rozsah zadávání -99 999,9999 až 99 999,9999
- **Průměr konce obrysu** Q491 (absolutně): Roh koncového bodu v X, zadejte průměr Rozsah zadávání -99999,9999 až 99 999,9999
- **Konec obrysu Z** Q492 (absolutně): Roh koncového bodu v Z. Rozsah zadávání -99 999,9999 až 99 999,9999
- **Úhel obvodové plochy** Q495: Úhel první obráběné plochy ve stupních. Rozsah zadávání -179,999 až 179,999
- **Úhel čelní plochy** Q495: Úhel druhé obráběné plochy ve stupních. Rozsah zadávání -179,999 až 179,999
- **Poloměr rohu obrysu** Q500: Rohové zaoblení mezi obráběnými plochami. Rozsah zadávání 0 až 999,999

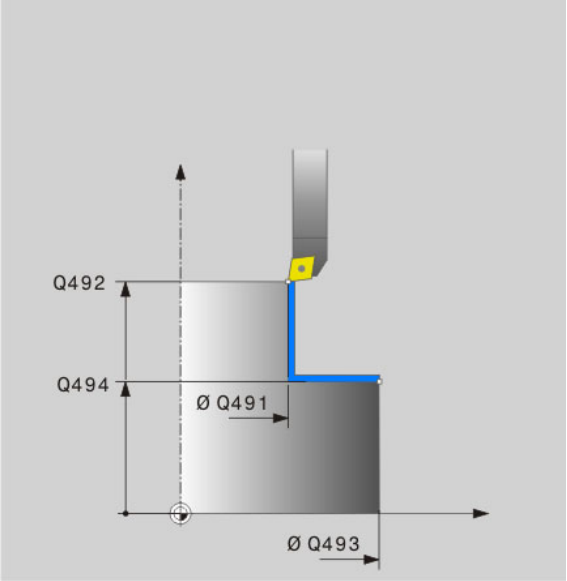

Příklad: NC-bloky

```
62 CYCL DEF 290 INTERPOLAČNÍ
SOUSTRUŽENÍ
    Q200=2     ;BEZPEČNÁ VZDÁLENOST
    Q445=+50   ;BEZPEČNÁ VÝŠKA
    Q336=0     ;ÚHEL VŘETENA
    Q440=20    ;ŘEZNÁ RYCHLOST
    Q441=0.75  ;PŘÍSUV
    Q442=+0    ;POČÁTEČNÍ ÚHEL
    Q443=-1    ;SMĚR OBRÁBĚNÍ
    Q444=+6    ;INTERP. OSA
    Q491=+25   ;START OBRYSU PRŮMĚR
    Q492=+0    ;ZAČÁTEK OBRYSU Z
    Q493=+50   ;KONEC OBRYSU X
    Q494=-45   ;KONEC OBRYSU Z
    Q495=+0    ;ÚHEL OBVODOVÉ PLOCHY
    Q496=+0    ;ÚHEL ČELNÍ PLOCHY
    Q500=4.5   ;POLOMĚR ROHU OBRYSU
```

Frézování obrysu

Zadáním **Q444=0** lze frézovat plochy. Pro toto obrábění použijte frézu s poloměrem břitu (R2). Je-li na plochách velký přídavek, tak ho obvykle můžete frézováním lépe odstranit než interpolačním soustružením.

Cyklus také umožňuje frézování s více řezy.

Uvědomte si, že při frézování odpovídá rychlost posuvu údaji v **Q440** (řezná rychlost). Jednotka řezné rychlosti je metr za minutu.

Varianty obrábění

Kombinací počátečního a koncového bodu s úhly Q495 a Q496 vznikají následující možnosti obrábění:

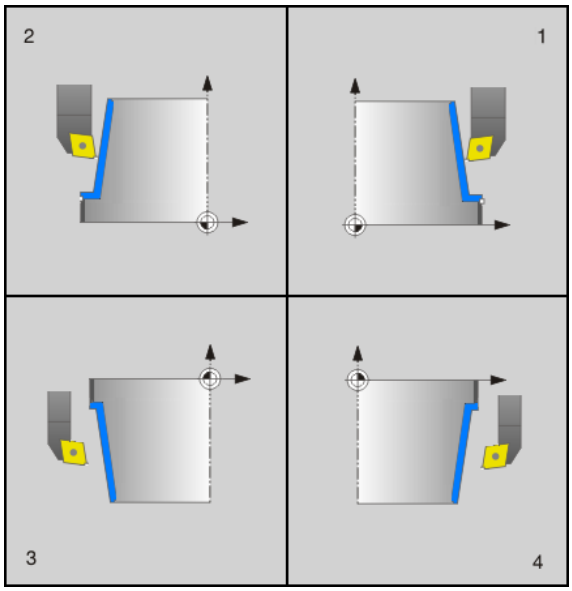

- **Vnější obrábění v kvadrantu 1 (1)**:
  - Úhel obvodové plochy Q495 zadejte kladný
  - Úhel čelní plochy Q496 zadejte záporný
  - Zadejte start obrysu X Q491 menší než konec obrysu X Q493
  - Zadejte start obrysu Z Q492 větší než konec obrysu Z Q494
- **Vnitřní obrábění v kvadrantu 2 (2)**:
  - Úhel obvodové plochy Q495 zadejte záporný
  - Úhel čelní plochy Q496 zadejte kladný
  - Zadejte start obrysu X Q491 větší než konec obrysu X Q493
  - Zadejte start obrysu Z Q492 větší než konec obrysu Z Q494
- **Vnější obrábění v kvadrantu 3 (3)**:
  - Úhel obvodové plochy Q495 zadejte kladný
  - Úhel čelní plochy Q496 zadejte záporný
  - Zadejte start obrysu X Q491 větší než konec obrysu X Q493
  - Zadejte start obrysu Z Q492 menší než konec obrysu Z Q494
- **Vnitřní obrábění v kvadrantu 4 (4)**:
  - Úhel obvodové plochy Q495 zadejte záporný
  - Úhel čelní plochy Q496 zadejte kladný
  - Zadejte start obrysu X Q491 menší než konec obrysu X Q493
  - Zadejte start obrysu Z Q492 menší než konec obrysu Z Q494
- **Axiální zápich**:
  - Zadejte start obrysu X Q491 stejný jako konec obrysu X Q493
- **Radiální zápich**:
  - Zadejte start obrysu Z Q492 menší než konec obrysu Z Q494

13

Práce s cykly dotykové sondy

13.1 Všeobecně k cyklům dotykové sondy

Řízení TNC musí být k používání 3D-dotykových sond připraveno výrobcem stroje. Informujte se v příručce ke stroji.

Uvědomte si, že HEIDENHAIN přebírá záruku za funkci cyklů dotykových sond pouze tehdy, když používáte dotykové sondy HEIDENHAIN.

Pokud provádíte měření během chodu programu, pak musíte zajistit možnost používání dat nástrojů (délka, rádius) buď z kalibrovaných dat nebo z posledního bloku **TOOL-CALL** (výběr pomocí MP7411).

Princip funkce

Během zpracování cyklů dotykové sondy v TNC přijíždí 3D-dotyková sonda k součásti paralelně s osou (i při aktivním základním natočení a při naklopené rovině obrábění). Výrobce stroje definuje dotykový posuv ve strojním parametru (viz „Než začnete pracovat s cykly dotykové sondy“ dále v této kapitole).

Když se dotykový hrot dotkne obrobku,

- vyšle 3D-dotyková sonda signál do TNC: souřadnice polohy dotyku se uloží
- 3D-dotyková sonda se zastaví a
- odjede rychloposuvem zpět do výchozí polohy operace snímání.

Pokud během stanovené dráhy nedojde k vychýlení dotykového hrotu, vydá TNC příslušné chybové hlášení (dráha: MP6130).

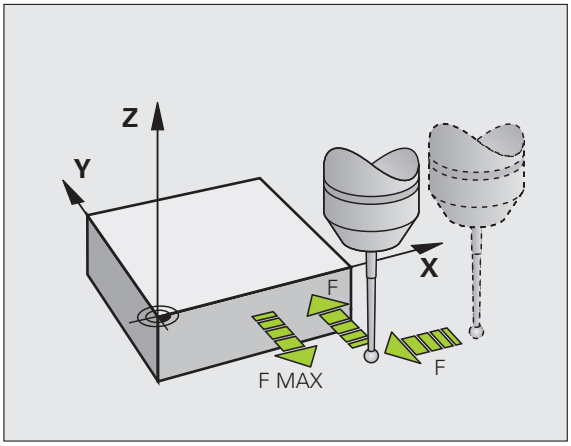

Cykly dotykové sondy v režimech Ručně a Ruční kolečko

TNC poskytuje v ručním provozním režimu a v režimu ručního kolečka cykly dotykové sondy, jimiž můžete:

- kalibrovat dotykovou sondu;
- Kompenzování šikmé polohy obrobku
- Nastavení vztažných bodů

Cykly dotykové sondy pro automatický provozní režim

Kromě cyklů dotykové sondy, které používáte v ručním provozním režimu a v režimu ručního kolečka, poskytuje TNC řadu cyklů pro nejrůznější použití během automatického provozu:

- Kalibrace spínací dotykové sondy
- Kompenzování šikmé polohy obrobku
- Nastavení vztažných bodů
- Automatická kontrola obrobků
- Automatické měření nástroje

Cykly dotykové sondy programujete v režimu Program zadat/editovat pomocí klávesy TOUCH PROBE. Používejte cykly dotykové sondy s čísly přes 400, stejně tak jako novější obráběcí cykly a Q-parametry jako předávací parametry. Parametry se stejnou funkcí, kterou TNC vyžaduje v různých cyklech, mají stále stejné číslo: např. Q260 znamená vždy Bezpečná výšku, Q261 znamená Měřená výška, atd.

Aby se programování zjednodušilo, ukazuje TNC během definice cyklu pomocný obrázek. Na pomocném obrázku je parametr, který musíte zadat, prosvětlený (viz obrázek vpravo).

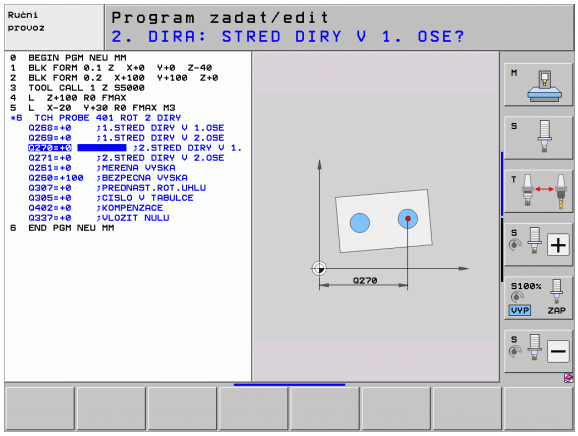

Definování cyklu dotykové sondy v provozním režimu Zadat/editovat

- Lišta softtlačítek ukazuje všechny dostupné funkce dotykové sondy, rozdělené do skupin

- Zvolte skupinu snímacího cyklu, například nastavení vztažného bodu. Cykly pro automatické proměřování nástrojů jsou dostupné pouze tehdy, je-li váš stroj na ně připraven.

- Zvolte cyklus, například nastavení vztažného bodu do středu kapsy. TNC zahájí dialog a dotazuje se na všechny zadávané hodnoty; současně TNC zobrazí v pravé polovině obrazovky grafiku, ve které je každý zadávaný parametr zvýrazněn světlým podložením.
- Zadejte všechny parametry, které TNC požaduje, a každé zadání ukončete klávesou ENT.
- Jakmile zadáte všechna potřebná data, TNC dialog ukončí.

Skupina měřicích cyklů	Softtlačítko	Strana
Cykly pro automatické zjišťování a kompenzaci šikmé polohy obrobku		Strana 340
Cykly pro automatické nastavení vztažného bodu		Strana 362
Cykly pro automatickou kontrolu obrobku		Strana 416
Kalibrační cykly, speciální cykly		Strana 466
Cykly pro automatické proměřování kinematiky		Strana 482
Cykly pro automatické proměřování nástrojů (povolí je výrobce stroje)		Strana 514

Příklad: NC-bloky

```
5 TCH PROBE 410 VZTB OBDÉLNÍK UVNITŘ
    Q321=+50 ;STŘED 1. OSY
    Q322=+50 ;STŘED 2. OSY
    Q323=60  ;DÉLKA 1. STRANY
    Q324=20  ;DÉLKA 2. STRANY
    Q261=-5  ;VÝŠKA MĚŘENÍ
    Q320=0   ;BEZPEČNÁ VZDÁLENOST
    Q260=+20 ;BEZPEČNÁ VÝŠKA
    Q301=0   ;POHYB DO BEZPEČNÉ VÝŠKY
    Q305=10  ;Č. V TABULCE
    Q331=+0  ;VZTAŽNÝ BOD
    Q332=+0  ;VZTAŽNÝ BOD
    Q303=+1  ;PŘEDÁNÍ NAMĚŘENÉ
             HODNOTY
    Q381=1   ;SNÍMÁNÍ OSY DOTYKOVÉ
             OSY
    Q382=+85 ;1. SOUŘADNICE PRO OSU
             DOTYKOVÉ SONDY
    Q383=+50 ;2. SOUŘADNICE PRO OSU
             DOTYKOVÉ SONDY
    Q384=+0  ;3. SOUŘADNICE PRO OSU
             DOTYKOVÉ SONDY
    Q333=+0  ;VZTAŽNÝ BOD
```

13.2 Než začnete pracovat s cykly dotykové sondy!

Aby bylo možno pokrýt co největší rozsah měřicích úkolů, máte k dispozici nastavení pomocí strojních parametrů, která definují základní chování všech cyklů dotykové sondy:

Maximální dráha pojezdu k bodu dotyku: MP6130

Pokud nedojde během dráhy stanovené v MP6130 k vychýlení dotykového hrotu, vydá TNC příslušné chybové hlášení.

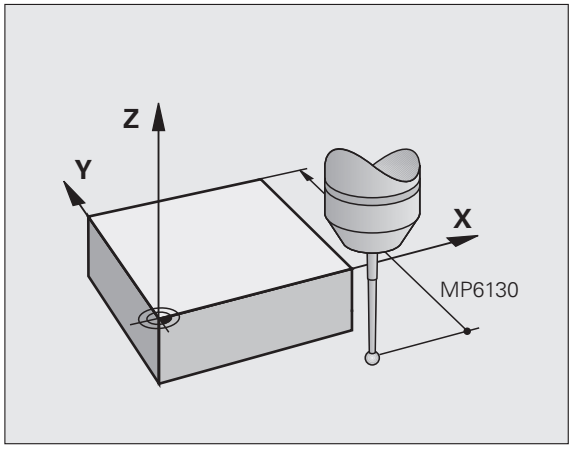

Bezpečná vzdálenost k bodu dotyku: MP6140

V MP6140 definujete, jak daleko má TNC předpolohovat dotykovou sondu od definovaného či cyklem vypočítaného bodu dotyku. Čím menší tuto hodnotu zadáte, tím přesněji musíte definovat dotykovou polohu. V mnoha cyklech dotykové sondy můžete dodatečně definovat bezpečnou vzdálenost, která se přičítá ke strojnímu parametru 6140.

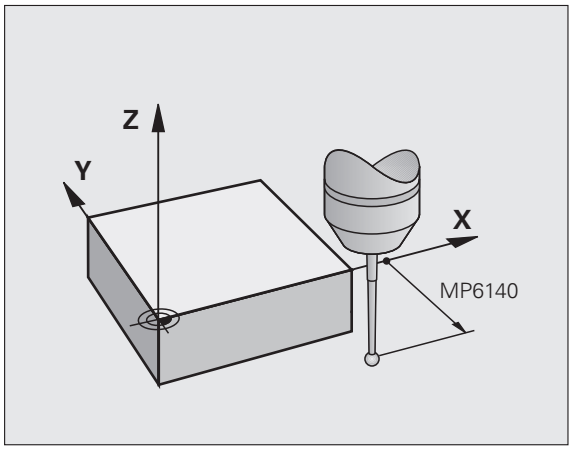

Orientování infračervené dotykové sondy do naprogramovaného směru dotyku: MP6165

Aby se zvýšila přesnost měření, můžete pomocí MP 6165=1 dosáhnout, že se infračervená dotyková sonda orientuje před každým snímáním ve směru naprogramovaného směru snímání. Dotykový hrot se tak vždy vychýlí ve stejném směru.

Pokud MP6165 změníte, tak musíte dotykovou sondu znovu kalibrovat, protože se změní chování při vychýlení.

Zohlednění základního natočení v ručním provozu: MP6166

Ke zvýšení přesnosti měření při snímání jednotlivých pozic i při seřizování můžete pomocí nastavení parametru MP 6166 =1 dosáhnout, že TNC bere během snímání ohled na základní natočení, takže např. najíždí na obrobek šikmo.

Funkce šikmého snímání není v ručním provozu aktivní pro tyto funkce:

- kalibrace délky
- kalibrace rádiusu
- zjištění základního natočení

Vícenásobné měření: MP6170

Aby se zvýšila spolehlivost měření, může TNC každou snímací operaci opakovat až třikrát za sebou. Pokud se naměřené hodnoty polohy od sebe příliš odlišují, vydá TNC chybové hlášení (mezní hodnotu nastavíte v MP6171). Pomocí vícenásobného měření můžete zjistit případné náhodné chyby měření, jež vznikají například znečištěním.

Leží-li hodnoty v pásmu spolehlivosti, uloží TNC střední hodnotu ze zjištěných poloh.

Pásmo spolehlivosti pro vícenásobné měření: MP6171

Když provádíte vícenásobné měření, stanovíte v MP6171 hodnotu, o kterou se mohou naměřené hodnoty od sebe odlišovat. Překročí-li rozdíl mezi naměřenými hodnotami hodnotu stanovenou v MP6171, vydá TNC chybové hlášení.

Spínací dotyková sonda, posuv při snímání: MP6120

V MP6120 stanovíte posuv, jímž má TNC obrobek snímat.

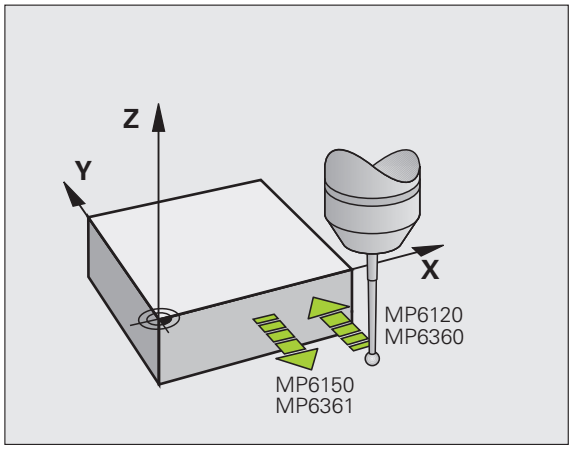

Spínací dotyková sonda, posuv pro polohovací pohyby: MP6150

V MP6150 stanovíte posuv, jímž TNC dotykovou sondu předpolohuje, případně jímž ji polohuje mezi měřicími body.

Spínací dotyková sonda, rychloposuv pro polohování: MP6151

V MP6151 definujete, zda má TNC polohovat dotykovou sondu posuvem definovaným v MP6150 nebo strojním rychloposuvem.

- Hodnota zadání = 0: polohovat posuvem z MP6150
- Hodnota zadání = 1: polohovat rychloposuvem

KinematicsOpt, hranice tolerance pro režim Optimalizovat: MP6600

V **MP6600** stanovíte mez tolerance, za níž má TNC v režimu Optimalizovat vydat upozornění, pokud leží zjištěné hodnoty kinematiky za touto mezní hodnotou. Přednastavení: 0,05. Čím je stroj větší, tím volte větší hodnoty.

- Rozsah zadávání: 0,001 až 0,999

KinematicsOpt, povolená odchylka rádiusu kalibrační kuličky: MP6601

V **MP6601** stanovíte maximální povolenou odchylku rádiusu kalibrační kuličky (automaticky naměřenou cyklem) od zadaného parametru cyklu.

- Rozsah zadávání: 0,01 až 0,1

TNC vypočítá rádius kalibrační kuličky v každém měřicím bodu dvakrát ve všech 5 snímacích bodech. Je-li rádius větší než Q407 + MP6601, tak se vydá chybové hlášení, protože se předpokládá zašpinění.

Je-li rádius zjištěný od TNC menší než 5 * (Q407 – MP6601), tak TNC vydá chybové hlášení také.

Zpracování cyklů dotykové sondy

Všechny cykly dotykové sondy jsou DEF-aktivní. TNC tedy zpracovává cyklus automaticky, jakmile při provádění programu TNC zpracuje definici cyklu.

Dbejte aby se na počátku cyklu aktivovala korekční data (délka, rádius) buďto z kalibrovaných dat nebo z posledního bloku TOOL-CALL (výběr přes MP7411, viz Příručka pro uživatele iTNC530, „Obecné uživatelské parametry“).

Cykly dotykové sondy 408 až 419 můžete zpracovávat i při aktivovaném základním natočení. Jestliže však po měřícím cyklu pracujete s cyklem 7 Přesun nulového bodu z tabulky nulových bodů, dbejte na to, aby se úhel základního natočení již neměnil.

Cykly dotykové sondy s číslem větším než 400 předpolohují dotykovou sondu podle této polohovací logiky:

- Je-li aktuální souřadnice jižního pólu dotykového hrotu menší, než je bezpečná výška (definovaná v cyklu), vytáhne TNC nejdříve dotykovou sondu v její ose zpět na bezpečnou výšku a pak ji napolohuje v rovině obrábění k prvnímu bodu dotyku.
- Je-li aktuální souřadnice jižního pólu dotykového hrotu větší, než je souřadnice bezpečné výšky, napolohuje TNC dotykovou sondu nejdříve v rovině obrábění do prvního snímaného bodu a poté v ose dotykové sondy přímo na měřenou výšku

14

Cykly dotykové sondy: Automatické zjištění šikmé polohy obrobku

14.1 Základy

Přehled

TNC poskytuje pět cyklů, jimiž můžete zjistit šikmou polohu obrobku a kompenzovat ji. Kromě toho můžete cyklem 404 základní natočení resetovat:

cyklus	Softtlačítko	Stránka
400 ZÁKLADNÍ NATOČENÍ Automatické zjištění pomocí dvou bodů, kompenzace pomocí funkce “Základní natočení”		Strana 342
401 ROT 2 DÍRY Automatické zjištění pomocí dvou děr, kompenzace pomocí funkce “Základní natočení”		Strana 345
402 ROT 2 ČEPY Automatické zjištění pomocí dvou čepů, kompenzace pomocí funkce “Základní natočení”		Strana 348
403 ROT PŘES ROTAČNÍ OSU Automatické zjištění pomocí dvou bodů, kompenzace pomocí natočení otočného stolu		Strana 351
405 ROT PŘES OSU C Automatické vyrovnání úhlového přesazení mezi středem díry a kladnou osou Y, kompenzace natočením otočného stolu		Strana 356
404 NASTAVENÍ ZÁKLADNÍHO NATOČENÍ Nastavení libovolného základního natočení		Strana 355

Společné vlastnosti cyklů dotykové sondy pro zjišťování šikmé polohy obrobku

U cyklů 400, 401 a 402 můžete definovat parametrem Q307 **Předvolba základního natočení** zda se má výsledek měření korigovat o známý úhel α (viz obrázek vpravo). Tím můžete změřit základní natočení na libovolné přímce 1 obrobku a vytvořit vztah k vlastnímu nulovému směru 2.

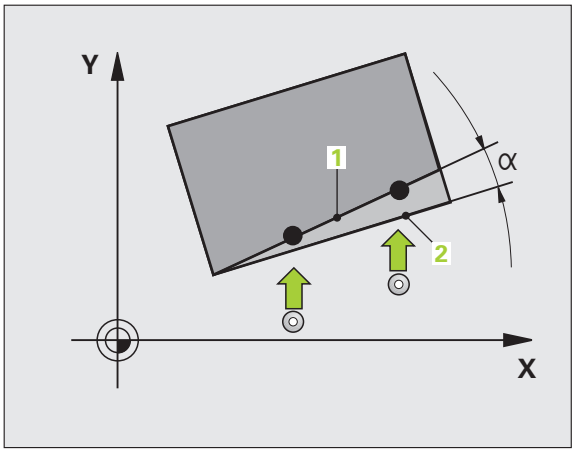

14.2 ZÁKLADNÍ NATOČENÍ (cyklus 400, DIN/ISO: G400)

Průběh cyklu

Cyklus dotykové sondy 400 zjišťuje šikmou polohu obrobku změřením dvou bodů, které musí ležet na přímce. Funkcí „Základní natočení“ TNC naměřenou hodnotu vykompenzuje.

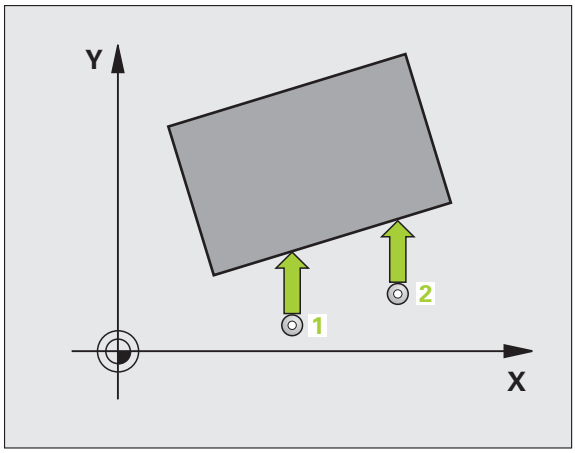

1. TNC napolohuje dotykovou sondu rychloposuvem (hodnota z MP6150) a podle polohovací logiky (viz „Zpracování cyklů dotykové sondy” na stránce 338) do naprogramovaného bodu snímání 1. TNC přitom přesazuje dotykovou sondu oproti stanovenému směru pojezdu o bezpečnou vzdálenost
2. Pak najede dotyková sonda na zadanou výšku měření a provede první snímání snímacím posuvem (MP6120)
3. Poté přejede dotyková sonda k dalšímu snímanému bodu 2 a provede druhé snímání
4. TNC napolohuje dotykovou sondu zpět do bezpečné výšky a provede zjištěné základní natočení

Při programování dbejte na tyto body!

Před definicí cyklu musíte naprogramovat vyvolání nástroje pro definici osy dotykové sondy.

Na počátku cyklu TNC resetuje aktivní základní natočení.

Parametry cyklu

- **1. bod měření v 1.ose** Q263 (absolutně): Souřadnice prvního dotykového bodu v hlavní ose roviny obrábění. Rozsah zadávání -99 999,9999 až 99 999,9999
- **1. bod měření v 2.ose** Q264 (absolutně): Souřadnice prvního dotykového bodu ve vedlejší ose roviny obrábění. Rozsah zadávání -99 999,9999 až 99 999,9999
- **2. bod měření v 1. ose** Q265 (absolutně): Souřadnice druhého dotykového bodu v hlavní ose roviny obrábění. Rozsah zadávání -99 999,9999 až 99 999,9999
- **2. bod měření v 2.ose** Q264 (absolutně): Souřadnice druhého dotykového bodu ve vedlejší ose roviny obrábění. Rozsah zadávání -99 999,9999 až 99 999,9999
- **Osa měření** Q272: osa roviny obrábění, v níž se mají měření provádět:
  1:hlavní osa = osa měření
  2:vedlejší osa = osa měření
- **Směr pojezdu 1** Q267: směr příjezdu dotykové sondy k obrobku:
  -1:záporný směr příjezdu
  +1: kladný směr příjezdu
- **Měřicí výška v ose sondy** Q261 (absolutně): Souřadnice středu kuličky hrotu (= bod dotyku) v ose sondy, v níž má probíhat měření. Rozsah zadávání -99 999,9999 až 99 999,9999
- **Bezpečná vzdálenost** Q320 (inkrementálně): Vzdálenost mezi měřicím bodem a kuličkou hrotu sondy. Q320 se přičítá k MP6140. Rozsah zadávání 0 až 99 999,9999; alternativně **PREDEF**
- **Bezpečná výška** Q260 (absolutně): Souřadnice v ose sondy, v níž nemůže dojít ke kolizi sondy s dílcem (upínadlem). Rozsah zadávání -99999,9999 až 99 999,9999; alternativně **PREDEF**

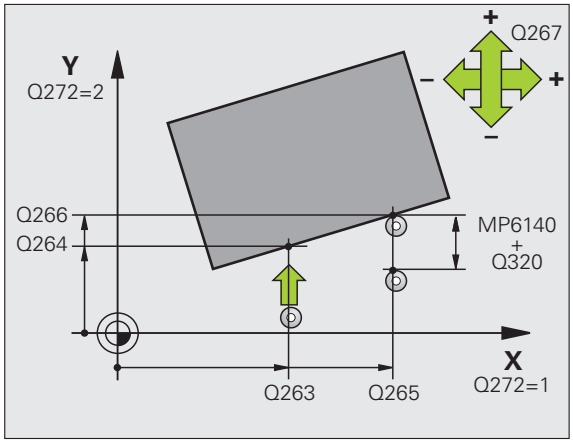

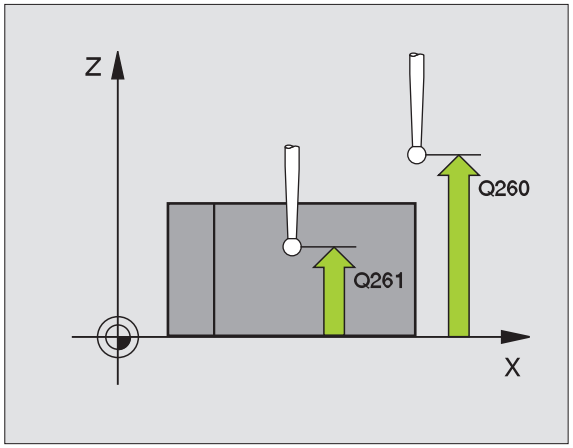

- **Pojezd do bezpečné výšky** Q301: stanovení, jak má dotyková sonda mezi měřicími body pojíždět:
  0: mezi měřicími body pojíždět v měřicí výšce
  1: mezi měřicími body pojíždět v bezpečné výšce
  Alternativně **PREDEF**
- **Předvolba základního natočení** Q307 (absolutně): nemá-li se měřená šikmá poloha vztahovat k hlavní ose, nýbrž k libovolné přímce, pak zadejte úhel této vztažné přímky. TNC pak určí pro základní natočení rozdíl z naměřené hodnoty a úhlu vztažné přímky. Rozsah zadávání -360,000 až 360,000
- **Číslo Preset v tabulce** Q305: Zadejte číslo v tabulce Preset, do něhož má TNC uložit zjištěné základní natočení. Při zadání Q305=0 uloží TNC zjištěné základní natočení do nabídky ROT v ručním provozním režimu. Rozsah zadávání 0 až 99999

Příklad: NC-bloky

```
5 TCH PROBE 400 ZÁKLADNÍ NATOČENÍ
    Q263=+10 ;1. BOD 1. OSA
    Q264=+3,5;1. BOD 2. OSA
    Q265=+25 ;2. BOD 1. OSA
    Q266=+8  ;2. BOD 2. OSA
    Q272=2   ;OSA MĚŘENÍ
    Q267=+1  ;SMĚR POJEZDU
    Q261=-5  ;VÝŠKA MĚŘENÍ
    Q320=0   ;BEZPEČNÁ VZDÁLENOST
    Q260=+20 ;BEZPEČNÁ VÝŠKA
    Q301=0   ;POHYB DO BEZPEČNÉ VÝŠKY
    Q307=0   ;PŘEDVOLBA ZÁKLADNÍHO
              NATOČENÍ
    Q305=0   ;Č. V TABULCE
```

14.3 ZÁKLADNÍ NATOČENÍ pomocí dvou děr (cyklus 401, DIN/ISO: G401)

Provádění cyklu

Cyklus dotykové sondy 401 zjistí středy dvou děr. TNC pak vypočítá úhel mezi hlavní osou obráběcí roviny a spojnicí středů děr. Funkcí „Základní natočení“ TNC kompenzuje vypočítanou hodnotu. Případně můžete zjištěnou šikmou polohu kompenzovat také natočením otočného stolu.

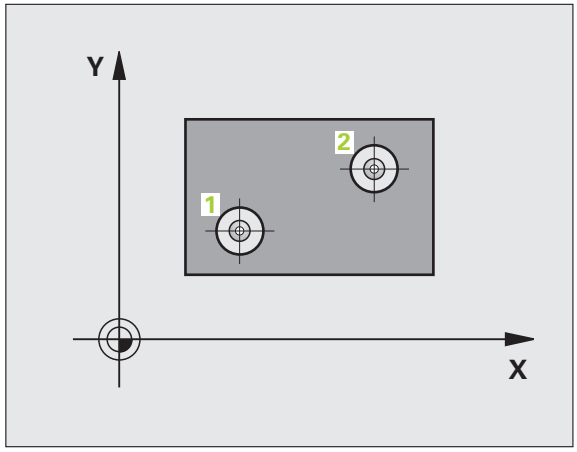

1 TNC napolohuje dotykovou sondu rychloposuvem (hodnota z MP6150) a podle polohovací logiky (viz „Zpracování cyklů dotykové sondy” na stránce 338) do zadaného středu první díry 1
2 Poté přejede dotyková sonda do zadané výšky měření a zjistí sejmutím čtyř bodů střed první díry
3 Poté odjede dotyková sonda zpět do bezpečné výšky a napolohuje se do zadaného středu druhé díry 2
4 TNC přejede dotykovou sondou do zadané výšky měření a sejmutím čtyř bodů zjistí střed druhé díry
5 Nakonec přejede TNC dotykovou sondou zpět do bezpečné výšky a provede zjištěné základní natočení

Při programování dbejte na tyto body!

Před definicí cyklu musíte naprogramovat vyvolání nástroje pro definici osy dotykové sondy.

Na počátku cyklu TNC resetuje aktivní základní natočení.

Tento cyklus dotykové sondy není povolen při aktivní funkci "Naklopení roviny obrábění".

Přejete-li si kompenzovat šikmou polohu natočením otočného stolu, tak TNC použije automaticky tyto rotační osy:

- C při ose nástroje Z
- B při ose nástroje Y
- A při ose nástroje X

Parametry cyklu

- **1. Díra: střed 1. osa** Q273 (absolutně): Střed kapsy v hlavní ose roviny obrábění. Rozsah zadávání -99999,9999 až 99 999,9999
- **1. Díra: střed 2. osa** Q269 (absolutně): střed první díry ve vedlejší ose roviny obrábění. Rozsah zadávání -99999,9999 až 99 999,9999
- **2. Díra: střed 1. osa** Q270 (absolutně): střed druhé díry v hlavní ose roviny obrábění. Rozsah zadávání -99999,9999 až 99 999,9999
- **2. Díra: střed 2. osa** Q271 (absolutně): střed druhé díry ve vedlejší ose roviny obrábění. Rozsah zadávání -99999,9999 až 99 999,9999
- **Měřicí výška v ose sondy** Q261 (absolutně): Souřadnice středu kuličky hrotu (= bod dotyku) v ose sondy, v níž má probíhat měření. Rozsah zadávání -99999,9999 až 99 999,9999
- **Bezpečná výška** Q260 (absolutně): Souřadnice v ose sondy, v níž nemůže dojít ke kolizi sondy s dílcem (upínadlem). Rozsah zadávání -99999,9999 až 99 999,9999; alternativně **PREDEF**
- **Předvolba základního natočení** Q307 (absolutně): nemá-li se měřená šikmá poloha vztahovat k hlavní ose, nýbrž k libovolné přímce, pak zadejte úhel této vztažné přímky. TNC pak určí pro základní natočení rozdíl z naměřené hodnoty a úhlu vztažné přímky. Rozsah zadávání -360,000 až 360,000

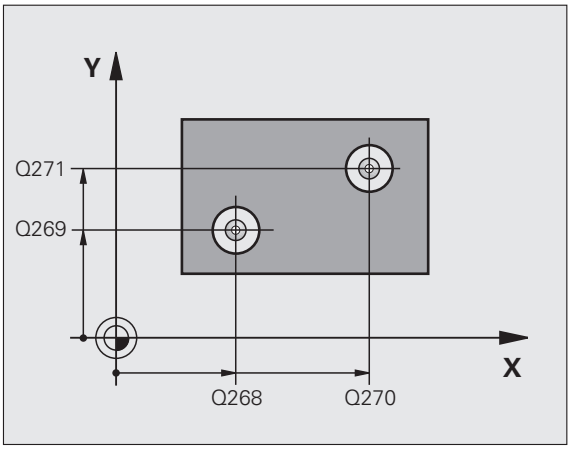

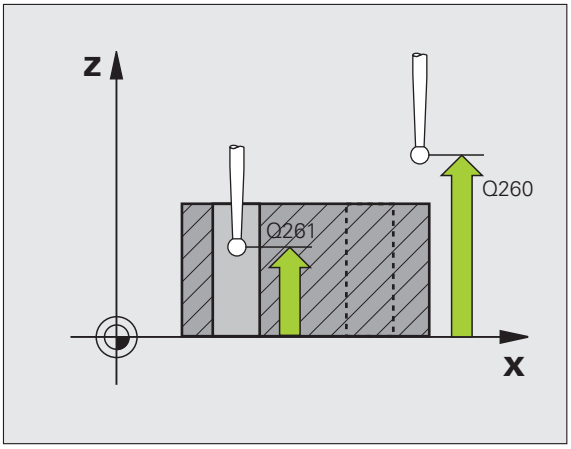

- **Číslo Preset v tabulce** Q305: Zadejte číslo v tabulce Preset, do něhož má TNC uložit zjištěné základní natočení. Při zadání Q305=0 uloží TNC zjištěné základní natočení do nabídky ROT v ručním provozním režimu. Parametr nemá žádný účinek, pokud se má šikmá poloha kompenzovat natočením otočeného stolu (**Q402=1**). V tomto případě se šikmá poloha neuloží jako úhlová hodnota. Rozsah zadávání 0 až 99999

- **Základní natočení/Vyrovnání** Q402: určení, zda TNC má zjištěnou šikmou polohu nastavit jako základní natočení nebo ji vyrovnat natočením otočného stolu:
  0: nastavit základní natočení
  1: provést natočení otočného stolu
  Zvolíte-li natočení otočného stolu, tak TNC neuloží zjištěnou šikmou polohu, i když jste v parametru **Q305** definovali řádku tabulky.

- **Nastavit nulu po vyrovnání** Q337: Stanovení, zda má TNC nastavit indikaci vyrovnané rotační osy na “0”:
  0: indikaci rotační osy po vyrovnání nenastavovat na “0”
  1: indikaci osy natočení po vyrovnání nastavit na “0”
  TNC nastaví indikaci na "0" pouze tehdy, pokud jste definovali **Q402=1**.

Příklad: NC-bloky

```
5 TCH PROBE 401 ROT 2 DÍRY
    Q268=+37 ;1. STŘED 1. OSA
    Q269=+12 ;1. STŘED 2. OSA
    Q270=+75 ;2. STŘED 1. OSA
    Q271=+20 ;2. STŘED 2. OSA
    Q261=-5  ;VÝŠKA MĚŘENÍ
    Q260=+20 ;BEZPEČNÁ VÝŠKA
    Q307=0   ;PŘEDVOLBA ZÁKLADNÍHO
              NATOČENÍ
    Q305=0   ;Č. V TABULCE
    Q402=0   ;VYROVNAT
    Q337=0   ;NASTAVIT NULU
```

14.4 ZÁKLADNÍ NATOČENÍ pomocí dvou čepů (cyklus 402, DIN/ISO: G402)

Provádění cyklu

Cyklus dotykové sondy 402 zjistí středy dvou čepů. Potom TNC vypočítá úhel mezi hlavní osou roviny obrábění a spojnicí středů čepů. Funkcí „Základní natočení“ TNC kompenzuje vypočítanou hodnotu. Případně můžete zjištěnou šikmou polohu kompenzovat také natočením otočného stolu.

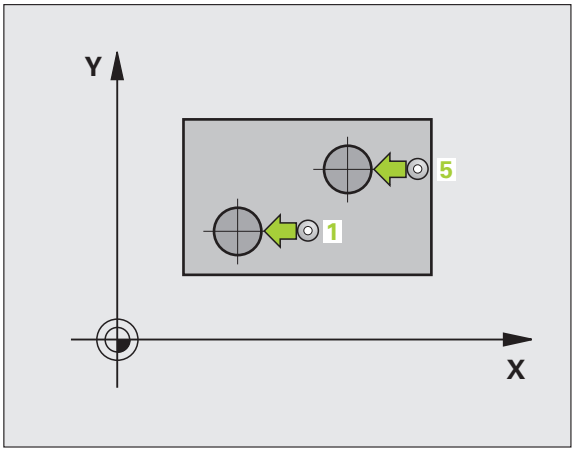

1. TNC napolohuje dotykovou sondu rychloposuvem (hodnota z MP6150) a podle polohovací logiky (viz „Zpracování cyklů dotykové sondy” na stránce 338) do bodu snímání 1 prvního čepu
2. Poté přejede dotyková sonda do zadané **výšky měření 1** a sejmutím čtyř bodů zjistí střed prvního čepu. Mezi body snímání, které jsou vzájemně přesazeny o 90°, pojíždí dotyková sonda kruhovým obloukem
3. Potom odjede dotyková sonda zpět do bezpečné výšky a napolohuje se do bodu snímání 5 druhého čepu
4. TNC přejede dotykovou sondou do zadané **výšky měření 2** a sejmutím čtyř bodů zjistí střed druhého čepu
5. Nakonec přejede TNC dotykovou sondou zpět do bezpečné výšky a provede zjištěné základní natočení

Při programování dbejte na tyto body!

Před definicí cyklu musíte naprogramovat vyvolání nástroje pro definici osy dotykové sondy.

Na počátku cyklu TNC resetuje aktivní základní natočení.

Tento cyklus dotykové sondy není povolen při aktivní funkci "Naklopení roviny obrábění".

Přejete-li si kompenzovat šikmou polohu natočením otočného stolu, tak TNC použije automaticky tyto rotační osy:

- C při ose nástroje Z
- B při ose nástroje Y
- A při ose nástroje X

Parametry cyklu

- **1. Čep: střed 1. osa** (absolutně): střed prvního čepu v hlavní ose roviny obrábění. Rozsah zadávání -99999,9999 až 99 999,9999
- **1. Čep: střed 2. osa** Q269 (absolutně): střed prvního čepu ve vedlejší ose roviny obrábění. Rozsah zadávání -99999,9999 až 99 999,9999
- **Průměr čepu 1** Q313: přibližný průměr 1. čepu. Zadejte hodnotu spíše trochu větší. Rozsah zadávání 0 až 99 999,9999
- **Výška měření čepu 1 v ose TS** Q261 (absolutně): Souřadnice středu koule (=bod dotyku) v ose dotykové sondy, na které má být provedeno měření čepu 1. Rozsah zadávání -99999,9999 až 99 999,9999
- **2. Čep: střed 1. osa** Q270 (absolutně): střed druhého čepu v hlavní ose roviny obrábění. Rozsah zadávání -99999,9999 až 99 999,9999
- **2. Čep: střed 2. osa** Q270 (absolutně): střed druhého čepu ve vedlejší ose roviny obrábění. Rozsah zadávání -99999,9999 až 99 999,9999
- **Průměr čepu 2** Q314: přibližný průměr 2. čepu. Zadejte hodnotu spíše trochu větší. Rozsah zadávání 0 až 99 999,9999
- **Výška měření čepu 2 v ose TS** Q315 (absolutně): Souřadnice středu koule (=bod dotyku) v ose dotykové sondy, na které má být provedeno měření čepu 2. Rozsah zadávání -99999,9999 až 99 999,9999
- **Bezpečná vzdálenost** Q320 (inkrementálně): Vzdálenost mezi měřicím bodem a kuličkou hrotu sondy. Q320 se přičítá k MP6140. Rozsah zadávání 0 až 99 999,9999; alternativně **PREDEF**
- **Bezpečná výška** Q260 (absolutně): Souřadnice v ose sondy, v níž nemůže dojít ke kolizi sondy s dílcem (upínadlem). Rozsah zadávání -99999,9999 až 99 999,9999; alternativně **PREDEF**

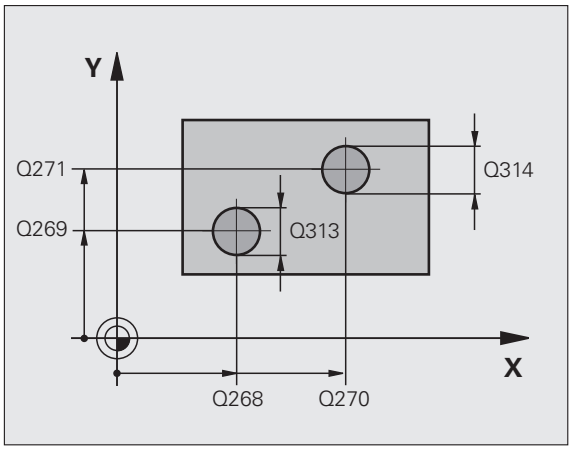

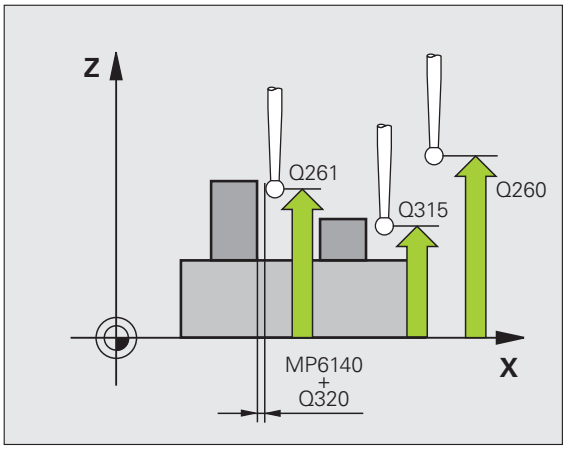

- **Pojezd do bezpečné výšky** Q301: stanovení, jak má dotyková sonda mezi měřicími body pojíždět:
  0: mezi měřicími body pojíždět v měřicí výšce
  1: mezi měřicími body pojíždět v bezpečné výšce
  Alternativně **PREDEF**
- **Předvolba základního natočení** Q307 (absolutně): nemá-li se měřená šikmá poloha vztahovat k hlavní ose, nýbrž k libovolné přímce, pak zadejte úhel této vztažné přímky. TNC pak určí pro základní natočení rozdíl z naměřené hodnoty a úhlu vztažné přímky. Rozsah zadávání -360,000 až 360,000
- **Číslo Preset v tabulce** Q305: Zadejte číslo v tabulce Preset, do něhož má TNC uložit zjištěné základní natočení. Při zadání Q305=0 uloží TNC zjištěné základní natočení do nabídky ROT v ručním provozním režimu. Parametr nemá žádný účinek, pokud se má šikmá poloha kompenzovat natočením otočeného stolu (**Q402=1**). V tomto případě se šikmá poloha neuloží jako úhlová hodnota. Rozsah zadávání 0 až 99999
- **Základní natočení/Vyrovnání** Q402: určení, zda TNC má zjištěnou šikmou polohu nastavit jako základní natočení nebo ji vyrovnat natočením otočného stolu:
  0: nastavit základní natočení
  1: provést natočení otočného stolu
  Zvolíte-li natočení otočného stolu, tak TNC neuloží zjištěnou šikmou polohu, i když jste v parametru **Q305** definovali řádku tabulky.
- **Nastavit nulu po vyrovnání** Q337: Stanovení, zda má TNC nastavit indikaci vyrovnané rotační osy na “0”:
  0: indikaci rotační osy po vyrovnání nenastavovat na “0”
  1: indikaci rotační osy po vyrovnání nastavit na “0”
  TNC nastaví indikaci na "0" pouze tehdy, pokud jste definovali **Q402=1**.

Příklad: NC-bloky

```
5 TCH PROBE 402 ROT 2 ČEPY
    Q268=-37  ;1. STŘED 1. OSA
    Q269=+12  ;1. STŘED 2. OSA
    Q313=60   ;PRŮMĚR ČEPU 1
    Q261=-5   ;VÝŠKA MĚŘENÍ 1
    Q270=+75  ;2. STŘED 1. OSA
    Q271=+20  ;2. STŘED 2. OSA
    Q314=60   ;PRŮMĚR ČEPU 2
    Q315=-5   ;VÝŠKA MĚŘENÍ 2
    Q320=0    ;BEZPEČNÁ VZDÁLENOST
    Q260=+20  ;BEZPEČNÁ VÝŠKA
    Q301=0    ;POHYB DO BEZPEČNÉ VÝŠKY
    Q307=0    ;PŘEDVOLBA ZÁKLADNÍHO
               NATOČENÍ
    Q305=0    ;Č. V TABULCE
    Q402=0    ;VYROVNAT
    Q337=0    ;NASTAVIT NULU
```

14.5 ZÁKLADNÍ NATOČENÍ – kompenzace rotační osou (cyklus 403, DIN/ISO: G403)

Provádění cyklu

Cyklus dotykové sondy 403 zjišťuje šikmou polohu obrobku změřením dvou bodů, které musí ležet na přímce. Zjištěnou šikmou polohu obrobku TNC kompenzuje natočením osy A, B nebo C. Obrobek přitom může být upnutý na otočném stole libovolně.

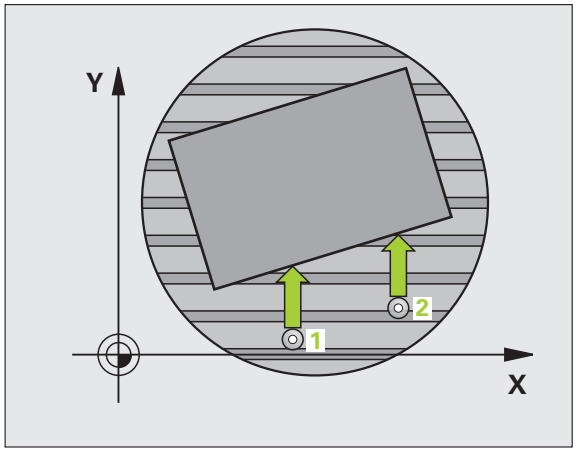

1. TNC napolohuje dotykovou sondu rychloposuvem (hodnota z MP6150) a podle polohovací logiky (viz „Zpracování cyklů dotykové sondy" na stránce 338) do naprogramovaného bodu snímání 1. TNC přitom přesazuje dotykovou sondu oproti stanovenému směru pojezdu o bezpečnou vzdálenost
2. Pak najede dotyková sonda na zadanou výšku měření a provede první snímání snímacím posuvem (MP6120)
3. Poté přejede dotyková sonda k dalšímu snímanému bodu 2 a provede druhé snímání
4. TNC napolohuje dotykovou sondu zpět do bezpečné výšky a napolohuje v cyklu definovanou rotační osu o zjištěnou hodnotu. Volitelně můžete dát po vyrovnání nastavit indikaci na 0

Při programování dbejte na tyto body!

Pozor nebezpečí kolize!

Dbejte na dostatečnou **bezpečnou výšku**, aby při následujícím polohování rotační osy nemohlo dojít ke kolizi!

HEIDENHAIN zásadně doporučuje definovat parametr **Q312 Osa vyrovnávacího pohybu** s hodnotou 0. Tím cyklus automaticky zjistí rotační osu, kterou je nutno vyrovnat a zajistí, že bude pro vyrovnání použita správná rotační osa. TNC vypočítá pro Q312=0 úhel se skutečným směrem v závislosti na pořadí snímaných bodů. Vypočítaný úhel ukazuje od prvního ke druhému bodu snímání. Pokud zvolíte v parametru **Q312** osu A, B nebo C jako vyrovnávací osu, zjistí cyklus úhel nezávisle na pořadí snímacích bodů. Vypočítaný úhel je v rozsahu -90 až +90°.

Po vyrovnání zásadně zkontrolujte polohu rotační osy!

Před definicí cyklu musíte naprogramovat vyvolání nástroje pro definici osy dotykové sondy.

TNC ukládá zjištěný úhel také do parametru **Q150**.

K umožnění automatického určení vyrovnávací osy cyklem musí být v TNC uložen kinematický popis.

Parametry cyklu

- **1. bod měření v 1.ose** Q263 (absolutně): Souřadnice prvního dotykového bodu v hlavní ose roviny obrábění. Rozsah zadávání -99999,9999 až 99 999,9999
- **1. bod měření v 2.ose** Q264 (absolutně): Souřadnice prvního dotykového bodu ve vedlejší ose roviny obrábění. Rozsah zadávání -99999,9999 až 99 999,9999
- **2. bod měření v 1. ose** Q265 (absolutně): Souřadnice druhého dotykového bodu v hlavní ose roviny obrábění. Rozsah zadávání -99999,9999 až 99 999,9999
- **2. bod měření v 2.ose** Q264 (absolutně): Souřadnice druhého dotykového bodu ve vedlejší ose roviny obrábění. Rozsah zadávání -99999,9999 až 99 999,9999
- **Osa měření** Q272: osa, v níž se mají měření provádět:
  1: hlavní osa = osa měření
  2: vedlejší osa = osa měření
  3: osa dotykové sondy = osa měření
- **Směr pojezdu 1** Q267: směr příjezdu dotykové sondy k obrobku:
  -1: záporný směr příjezdu
  +1: kladný směr příjezdu
- **Měřicí výška v ose sondy** Q261 (absolutně): Souřadnice středu kuličky hrotu (= bod dotyku) v ose sondy, v níž má probíhat měření. Rozsah zadávání -99999,9999 až 99 999,9999
- **Bezpečná vzdálenost** Q320 (inkrementálně): Vzdálenost mezi měřicím bodem a kuličkou hrotu sondy. Q320 se přičítá k MP6140. Rozsah zadávání 0 až 99 999,9999; alternativně **PREDEF**

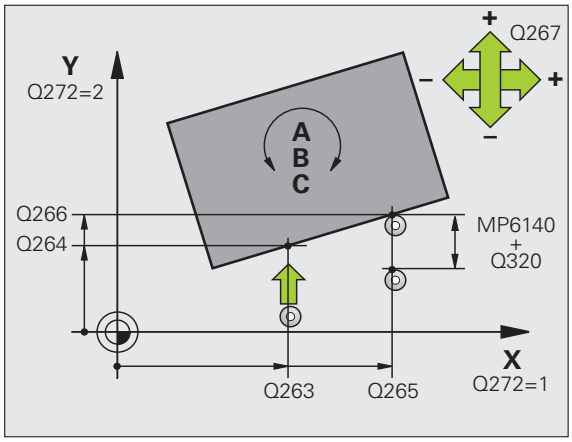

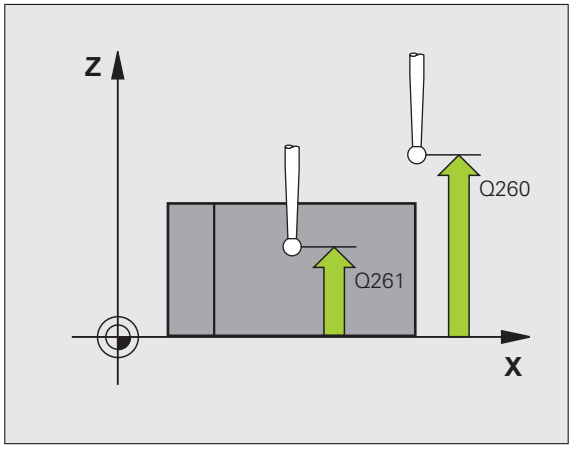

- **Bezpečná výška** Q260 (absolutně): Souřadnice v ose sondy, v níž nemůže dojít ke kolizi sondy s dílcem (upínadlem). Rozsah zadávání -99999,9999 až 99 999,9999; alternativně **PREDEF**
- **Pojezd do bezpečné výšky** Q301: stanovení, jak má dotyková sonda mezi měřicími body pojíždět:
  0: mezi měřicími body pojíždět v měřicí výšce
  1: mezi měřicími body pojíždět v bezpečné výšce
- **Osa vyrovnávacího pohybu** Q312: definuje, v které rotační ose má TNC kompenzovat změřenou šikmou polohu:
  0: Automatický režim – TNC zjišťuje vyrovnávanou rotační osu podle aktivní kinematiky. V automatickém režimu se použije jako vyrovnávací osa první rotační osa stolu (vycházeje od obrobku). Doporučené nastavení!
  4: kompenzovat šikmou polohu v rotační ose A
  5: kompenzovat šikmou polohu v rotační ose B
  6: kompenzovat šikmou polohu v rotační ose C
- **Nastavit nulu po vyrovnání** Q337: Stanovení, zda má TNC nastavit indikaci vyrovnané rotační osy na “0”:
  0: indikaci rotační osy po vyrovnání nenastavovat na “0”
  1: indikaci rotační osy po vyrovnání nastavit na “0”
- **Číslo v tabulce** Q305: Zadejte číslo v tabulce Preset/tabulce nulových bodů, ve kterém má TNC rotační osu vynulovat. Účinné jen tehdy, je-li nastaveno Q337 = 1. Rozsah zadávání 0 až 99999
- **Předání měřené hodnoty (0,1)** Q303: stanovení, zda se má zjištěný úhel uložit do tabulky nulových bodů nebo tabulky Preset:
  0: zjištěný úhel zapsat jako posunutí nulového bodu do aktivní tabulky nulových bodů. Vztažným systémem je aktivní souřadný systém obrobku
  1: zjištěný úhel zapsat do tabulky Preset. Vztažným systémem je souřadný systém stroje (systém REF)
- **Vztažný úhel ?(0=hlavní osa)** Q380: úhel, na který má TNC snímanou přímku vyrovnat. Účinné pouze, je-li navolena rotační osa = Automatický režim nebo C (Q312 = 0 nebo 6). Rozsah zadávání -360,000 až 360,000

Příklad: NC-bloky

```
5 TCH PROBE 403 ROT V OSE C
    Q263=+25 ;1. BOD 1. OSA
    Q264=+10 ;1. BOD 2. OSA
    Q265=+40 ;2. BOD 1. OSA
    Q266=+17 ;2. BOD 2. OSA
    Q272=2   ;OSA MĚŘENÍ
    Q267=+1  ;SMĚR POJEZDU
    Q261=-5  ;VÝŠKA MĚŘENÍ
    Q320=0   ;BEZPEČNÁ VZDÁLENOST
    Q260=+20 ;BEZPEČNÁ VÝŠKA
    Q301=0   ;POHYB DO BEZPEČNÉ VÝŠKY
    Q312=0   ;OSA VYROVNÁNÍ
    Q337=0   ;NASTAVIT NULU
    Q305=1   ;Č. V TABULCE
    Q303=+1  ;PŘEDÁNÍ NAMĚŘENÉ
             HODNOTY
    Q380=+0  ;VZTAŽNÝ ÚHEL
```

14.6 NASTAVENÍ ZÁKLADNÍHO NATOČENÍ (cyklus 404, DIN/ISO: G404)

Provádění cyklu

Cyklem dotykové sondy 404 můžete během chodu programu automaticky nastavit libovolné základní natočení. Používání tohoto cyklu se doporučuje zejména tehdy, chcete-li dříve provedené základní natočení zrušit.

Příklad: NC-bloky

```
5 TCH PROBE 404 ZÁKLADNÍ NATOČENÍ
    Q307=+0   ;PŘEDVOLBA ZÁKLADNÍHO
                NATOČENÍ
    Q305=1    ;Č. V TABULCE
```

Parametry cyklu

- **Předvolba základního natočení**: hodnota úhlu, na kterou se má základní natočení nastavit. Rozsah zadávání -360,000 až 360,000
- **Číslo v tabulce** Q305: Zadejte číslo v tabulce Preset, do něhož má TNC uložit zjištěné základní natočení.
  -1: TNC přepíše aktivní vztažný bod a aktivuje ho.
  0: TNC zkopíruje aktivní vztažný bod do vztažného bodu 0, zapíše základní natočení a aktivuje vztažný bod 0
  >0:TNC zapíše pouze definované základní natočení do uvedeného čísla vztažného bodu a tento vztažný bod neaktivuje. Případně použijte cyklus 247 (viz „NASTAVENÍ VZTAŽNÉHO BODU (cyklus 247, DIN/ISO: G247)” na stránce 290)
  Rozsah zadávání 0 až 99999

14.7 Kompenzace šikmé polohy obrobku v ose C (cyklus 405, DIN/ISO: G405)

Provádění cyklu

Cyklem dotykové sondy 405 zjistíte

- úhlové přesazení mezi kladnou osou Y aktivního souřadného systému a osou díry, nebo
- úhlové přesazení mezi cílovou polohou a aktuální polohou středu díry

Zjištěné úhlové přesazení kompenzuje TNC natočením osy C. Obrobek přitom může být upnutý na kulatém stole libovolně, avšak souřadnice Y díry musí být kladná. Měříte-li úhlové přesazení díry dotykovou sondou v ose Y (horizontální poloha díry), pak se možná bude muset měřicí cyklus provádět vícekrát, jelikož vlivem strategie měření vzniká nepřesnost asi 1% šikmé polohy.

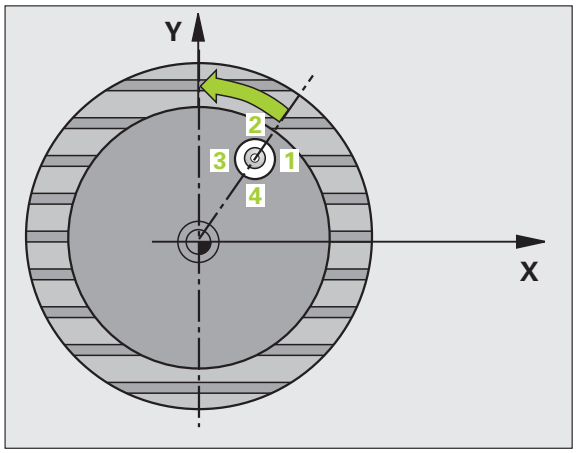

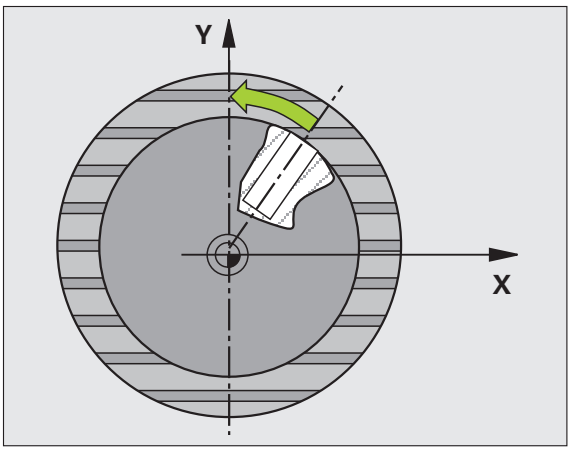

1. TNC napolohuje dotykovou sondu rychloposuvem (hodnota z MP6150) a podle polohovací logiky (viz „Zpracování cyklů dotykové sondy" na stránce 338) do bodu snímání 1. TNC vypočte snímané body z údajů v cyklu a z bezpečné vzdálenosti z MP6140
2. Následně najede dotyková sonda na zadanou výšku měření a provede první snímání snímacím posuvem (MP6120). Směr snímání určuje TNC automaticky podle naprogramovaného počátečního úhlu
3. Poté jede dotyková sonda v kruhu, buďto ve výšce měření nebo v bezpečné výšce, k dalšímu snímanému bodu 2 a provede tam druhé snímání
4. TNC polohuje dotykovou sondu k snímanému bodu 3 a pak k snímanému bodu 4 a tam provede třetí, případně čtvrté snímání a přemístí dotykovou sondu do zjištěného středu díry.
5. Nakonec přemístí TNC dotykovou sondu zpět do bezpečné výšky a vyrovná obrobek natočením otočného stolu. TNC přitom natáčí otočný stůl tak, že střed díry leží po kompenzaci – jak ve vertikální tak i v horizontální ose dotykové sondy – ve směru kladné osy Y nebo v cílové pozici středu díry. Naměřené úhlové přesazení je kromě toho ještě k dispozici v parametru Q150

Při programování dbejte na tyto body!

Pozor nebezpečí kolize!

Aby se zabránilo kolizi mezi dotykovou sondou a obrobkem, zadávejte cílový průměr kapsy (díry) spíše trochu **menší**.

Pokud rozměry kapsy a bezpečná vzdálenost nedovolují předběžné umístění v blízkosti snímaného bodu, pak provádí TNC snímání vždy ze středu kapsy. Dotyková sonda pak mezi čtyřmi snímanými body neodjíždí na bezpečnou výšku.

Před definicí cyklu musíte naprogramovat vyvolání nástroje pro definici osy dotykové sondy.

Čím menší úhlovou rozteč naprogramujete, tím nepřesněji vypočítá TNC střed kružnice. Nejmenší hodnota zadání: 5°.

Parametry cyklu

- **Střed 1. osa** Q321 (absolutně): střed díry v hlavní ose roviny obrábění. Rozsah zadávání -99999,9999 až 99 999,9999
- **Střed 2. osa** Q322 (absolutně): střed díry ve vedlejší ose roviny obrábění. Naprogramujete-li Q322 = 0, vyrovná TNC střed díry do kladné osy Y; naprogramujete-li Q322 různé od 0, vyrovná TNC střed díry do cílové polohy (úhel vyplývající ze středu díry). Rozsah zadávání -99999,9999 až 99 999,9999
- **Požadovaný průměr** Q262: přibližný průměr kruhové kapsy (díry). Zadejte hodnotu spíše trochu menší. Rozsah zadávání 0 až 99 999,9999
- **Počáteční úhel** Q325 (absolutně): Úhel mezi hlavní osou roviny obrábění a prvním dotykovým bodem. Rozsah zadávání -360,000 až 360,000
- **Úhlový krok** Q247 (inkrementálně): Úhel mezi dvěma měřicími body, znaménko úhlového kroku určuje směr natočení (- = ve sm. hod. ručiček), v němž sonda pokračuje k dalšímu bodu měření. Chcete-li proměřovat oblouky, pak naprogramujte úhlovou rozteč menší než 90°. Rozsah zadávání -120,000 až 120,000

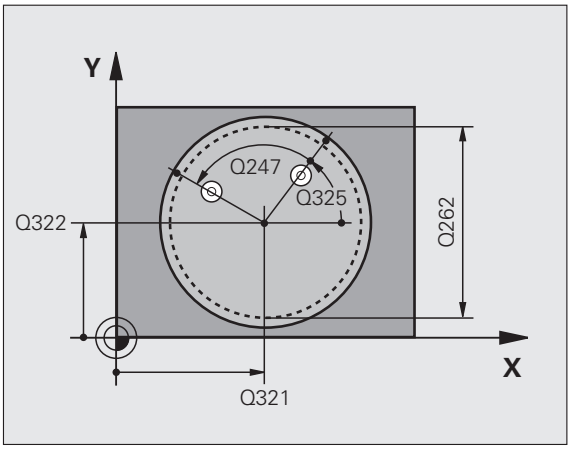

- **Měřicí výška v ose sondy** Q261 (absolutně): Souřadnice středu kuličky hrotu (= bod dotyku) v ose sondy, v níž má probíhat měření. Rozsah zadávání -99999,9999 až 99 999,9999
- **Bezpečná vzdálenost** Q320 (inkrementálně): Vzdálenost mezi měřicím bodem a kuličkou hrotu sondy. Q320 se přičítá k MP6140. Rozsah zadávání 0 až 99 999,9999; alternativně **PREDEF**
- **Bezpečná výška** Q260 (absolutně): Souřadnice v ose sondy, v níž nemůže dojít ke kolizi sondy s dílcem (upínadlem). Rozsah zadávání -99999,9999 až 99 999,9999; alternativně **PREDEF**
- **Pojezd do bezpečné výšky** Q301: stanovení, jak má dotyková sonda mezi měřicími body pojíždět:
  0: mezi měřicími body pojíždět v měřicí výšce
  1: mezi měřicími body pojíždět v bezpečné výšce
  Alternativně **PREDEF**
- **Nastavit nulu po vyrovnání** Q337: stanovení, zda má TNC zobrazení osy C nastavit na 0, nebo zda má zapsat úhlové přesazení do sloupce C tabulky nulových bodů:
  0: Nastavit indikaci osy C na 0 a zapsat hodnotu do řádky 0 tabulky vztažných bodů
  >0:zapsat naměřenou úhlovou rozteč se správným znaménkem do tabulky nulových bodů. Číslo řádku = hodnota z Q337. Pokud je již v tabulce nulových bodů zaneseno posunutí C, přičte TNC změřené úhlové přesazení se správným znaménkem.

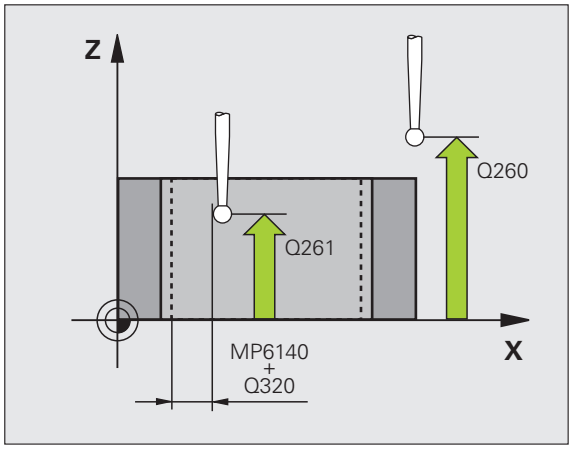

Příklad: NC-bloky

```
5 TCH PROBE 405 ROT V OSE C
      Q321=+50 ;STŘED 1. OSA
      Q322=+50 ;STŘED 2. OSA
      Q262=10  ;CÍLOVÝ PRŮ MĚR
      Q325=+0  ;POČÁTEČNÍ ÚHEL
      Q247=90  ;ÚHLOVÁ ROZTEČ
      Q261=-5  ;VÝŠKA MĚŘENÍ
      Q320=0   ;BEZPEČNÁ VZDÁLENOST
      Q260=+20 ;BEZPEČNÁ VÝŠKA
      Q301=0   ;POHYB DO BEZPEČNÉ VÝŠKY
      Q337=0   ;NASTAVIT NULU
```

Příklad: Stanovení základního natočení pomocí dvou děr

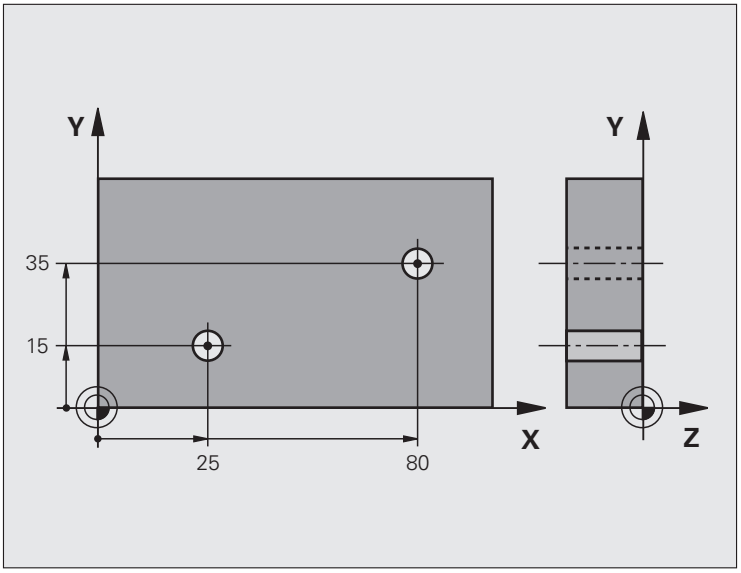

0 BEGIN PGM CYC401 MM	
1 TOOL CALL 69 Z	
2 TCH PROBE 401 ROT 2 DÍRY	
Q268=+25 ;1. STŘED 1. OSA	Střed 1. díry: souřadnice X
Q269=+15 ;1. STŘED 1. OSA	Střed 1. díry: souřadnice Y
Q270=+80 ;1. STŘED 2. OSA	Střed 2. Díra: souřadnice X
Q271=+35 ;1. STŘED 2. OSA	Střed 2. díry: souřadnice Y
Q261=-5 ;VÝŠKA MĚŘENÍ	Souřadnice v ose dotykové sondy, v níž se provádí měření
Q260=+20 ;BEZPEČNÁ VÝŠKA	Výška, na kterou se může jet v ose dotykové sondy bez nebezpečí kolize
Q307=+0 ;PŘEDVOLBA ZÁKLADNÍHO NATOČENÍ	Úhel vztažných přímek
Q402=1 ;VYROVNAT	Kompenzovat šikmou polohu natočením otočného stolu
Q337=1 ;NASTAVIT NULU	Po vyrovnání vynulovat indikaci
3 CALL PGM 35K47	Vyvolání programu obrábění
4 END PGM CYC401 MM	

15

Cykly dotykové sondy: Automatické zjištění vztažných bodů

15.1 Základy

Přehled

TNC poskytuje dvanáct cyklů, jimiž lze vztažné body automaticky zjistit a takto dále zpracovávat:

- Zjištěné hodnoty dosadit přímo jako indikovanou hodnotu
- Zjištěné hodnoty zapsat do tabulky Preset
- Zjištěné hodnoty zapsat do tabulky nulových bodů

cyklus	Softtlačítko	Stránka
408 VZTB STŘED DRÁŽKY Změření šířky drážky zevnitř, střed drážky nastavit jako vztažný bod		Strana 365
409 VZTB STŘED VÝSTUPKU Změření šířky výstupku zvenku, střed výstupku nastavit jako vztažný bod		Strana 369
410 VZTB OBDÉLNÍK ZEVNITŘ Změření délky a šířky obdélníku zevnitř, střed obdélníku nastavit jako vztažný bod		Strana 372
411 VZTB OBDÉLNÍK ZVENKU Změření délky a šířky obdélníku zvenku, střed obdélníku nastavit jako vztažný bod		Strana 376
412 VZTB KRUH ZEVNITŘ Změření čtyř libovolných bodů kruhu zevnitř, nastavit střed kruhu jako vztažný bod		Strana 380
413 VZTB KRUH ZVENKU Změření čtyř libovolných bodů kruhu zvenku, nastavit střed kruhu jako vztažný bod		Strana 384
414 VZTB ROH ZVENKU Změření dvou přímek zvenku, průsečík přímek nastavit jako vztažný bod		Strana 388
415 VZTB ROH ZEVNITŘ Změření dvou přímek zevnitř, průsečík přímek nastavit jako vztažný bod		Strana 393
416 VZTB STŘED ROZT. KRUŽNICE (2.úroveň softtlačítek) Změření tří libovolných děr na roztečné kružnici s dírami, střed roztečné kružnice nastavit jako vztažný bod		Strana 397
417 VZTB OSA DS (2. úroveň softtlačítek) Změřit libovolnou polohu v ose dotykové sondy a nastavit ji jako vztažný bod		Strana 401

cyklus	Softtlačítko	Stránka
418 VZTB 4 DÍRY (2. úroveň softtlačítek) Změřit vždy 2 díry proti sobě, průsečík spojnic nastavit jako vztažný bod		Strana 403
419 VZTB JEDNOTLIVÁ OSA (2. úroveň softtlačítek) Změření libovolné polohy na volitelné ose a její nastavení jako vztažný bod		Strana 407

Společné vlastnosti všech cyklů dotykové sondy pro nastavování vztažného bodu

Cykly dotykové sondy 408 až 419 můžete zpracovávat také při aktivním natočení (základní natočení nebo cyklus 10).

Vztažný bod a osa dotykové sondy

TNC umístí vztažný bod do roviny obrábění v závislosti na ose dotykové sondy, kterou jste definovali ve vašem programu měření:

Aktivní osa dotykové sondy	Nastavit vztažný bod do
Z nebo W	X a Y
Y nebo V	Z a X
X nebo U	Y a Z

Uložení vypočítaného vztažného bodu

U všech cyklů pro nastavování vztažných bodů můžete zadávanými parametry Q303 a Q305 stanovit, jak má TNC vypočítaný vztažný bod uložit:

- **Q305 = 0, Q303 = libovolná hodnota**:
  TNC nastaví vypočítaný vztažný bod do indikace. Nový vztažný bod je okamžitě aktivní. Současně TNC uloží cyklem v indikaci nastavený vztažný bod také do řádky 0 tabulky Preset
- **Q305 je různé od 0, Q303 = -1**

Tato kombinace může vzniknout pouze tehdy, jestliže

- načtete programy s cykly 410 až 418, které byly vytvořeny na TNC 4xx
- načtete programy s cykly 410 až 418, které byly vytvořeny ve starší verzi softwaru iTNC 530
- jste nevědomky definovali při definici cyklu předání naměřených hodnot parametrem Q303

V těchto případech TNC vydá chybové hlášení, protože se změnila celá manipulace ve spojení s tabulkami nulových bodů vztaženými k REF, a vy musíte stanovit parametrem Q303 definované předání naměřených hodnot.

- **Q305 je různé od 0, Q303 = 0**
  TNC zapíše vypočítaný vztažný bod do aktivní tabulky nulových bodů. Vztažným systémem je aktivní souřadný systém obrobku. Hodnota parametru Q305 určuje číslo nulového bodu. **Nulový bod aktivujte pomocí cyklu 7 v NC-programu**
- **Q305 je různé od 0, Q303 = 1**
  TNC zapíše vypočítaný vztažný bod do tabulky Preset. Vztažným systémem je souřadný systém stroje (souřadnice REF). Hodnota parametru Q305 určuje číslo Preset. **Preset aktivujte pomocí cyklu 247 v NC-programu**

Výsledky měření v Q-parametrech

Výsledky měření příslušných snímacích cyklů ukládá TNC do globálně účinných Q-parametrů Q150 až Q160. Tyto parametry můžete dále používat ve vašem programu. Věnujte prosím pozornost tabulce výsledkových parametrů, která je uvedena v každém popisu cyklu.

15.2 VZTAŽNÝ BOD STŘED DRÁŽKY (cyklus 408, DIN/ISO: G408, funkce FCL 3)

Průběh cyklu

Cyklus dotykové sondy 408 zjistí střed drážky a nastaví tento střed jako vztažný bod. Volitelně může TNC také zapsat tento střed do tabulky nulových bodů nebo do tabulky Preset.

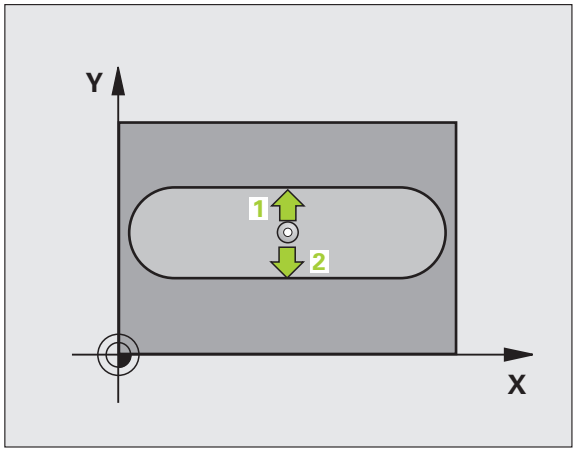

1. TNC napolohuje dotykovou sondu rychloposuvem (hodnota z MP6150) a podle polohovací logiky (viz „Zpracování cyklů dotykové sondy" na stránce 338) do bodu snímání 1. TNC vypočte snímané body z údajů v cyklu a z bezpečné vzdálenosti z MP6140
2. Pak najede dotyková sonda na zadanou výšku měření a provede první snímání snímacím posuvem (MP6120)
3. Poté jede dotyková sonda buďto souběžně s osou ve výšce měření nebo v bezpečné výšce po přímce k dalšímu snímanému bodu 2 a provede tam druhé snímání
4. Poté polohuje TNC dotykovou sondu zpět do bezpečné výšky a zpracuje zjištěný vztažný bod podle hodnot v parametrech cyklů Q303 a Q305 (viz „Uložení vypočítaného vztažného bodu" na stránce 364) a uloží skutečné hodnoty do následujících Q-parametrů.
5. Pokud se to požaduje, zjistí pak TNC dalším samostatným snímacím pochodem ještě vztažný bod v ose dotykové sondy

Číslo parametru	Význam
Q166	Skutečná hodnota měřené šířky drážky
Q157	Skutečná hodnota polohy středové osy

Při programování dbejte na tyto body!

Pozor nebezpečí kolize!

Aby se zabránilo kolizi mezi dotykovou sondou a obrobkem, zadávejte šířku drážky spíše trochu **menší**.

Pokud šířka drážky a bezpečná vzdálenost nedovolují předběžné umístění v blízkosti snímaného bodu, pak provádí TNC snímání vždy ze středu drážky. Dotyková sonda pak mezi dvěma snímanými body neodjíždí na bezpečnou výšku.

Před definicí cyklu musíte naprogramovat vyvolání nástroje pro definici osy dotykové sondy.

Parametry cyklu

- **Střed 1. osa** Q321 (absolutně): střed drážky v hlavní ose roviny obrábění. Rozsah zadávání -99 999,9999 až 99 999,9999
- **Střed 2. osa** Q322 (absolutně): střed drážky ve vedlejší ose roviny obrábění. Rozsah zadávání -99 999,9999 až 99 999,9999
- **Šířka drážky** Q311 (inkrementálně): šířka drážky nezávisle na poloze v rovině obrábění. Rozsah zadávání 0 až 99 999,9999
- **Osa měření (1=1.osa/2=2.osa)** Q272: osa, v níž se mají měření provádět:
  1: hlavní osa = osa měření
  2: vedlejší osa = osa měření
- **Měřicí výška v ose sondy** Q261 (absolutně): Souřadnice středu kuličky hrotu (= bod dotyku) v ose sondy, v níž má probíhat měření. Rozsah zadávání -99999,9999 až 99 999,9999
- **Bezpečná vzdálenost** Q320 (inkrementálně): Vzdálenost mezi měřicím bodem a kuličkou hrotu sondy. Q320 se přičítá k MP6140. Rozsah zadávání 0 až 99 999,9999; alternativně **PREDEF**
- **Bezpečná výška** Q260 (absolutně): Souřadnice v ose sondy, v níž nemůže dojít ke kolizi sondy s dílcem (upínadlem). Rozsah zadávání -99999,9999 až 99 999,9999; alternativně **PREDEF**

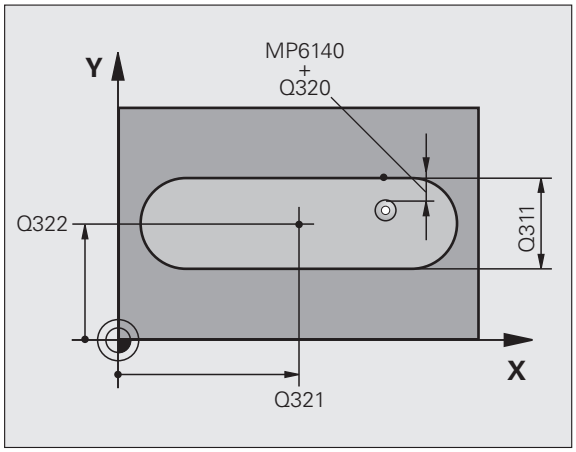

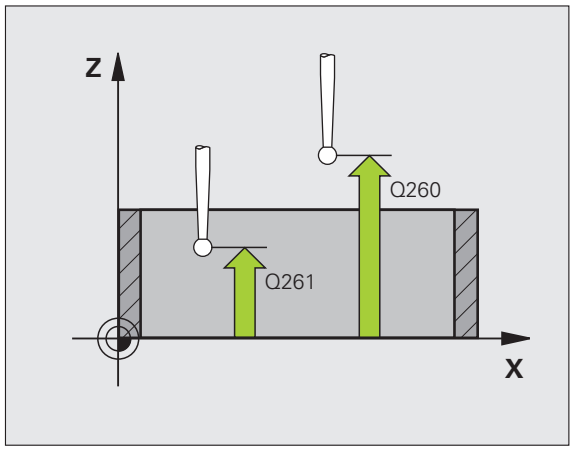

- **Pojezd do bezpečné výšky** Q301: stanovení, jak má dotyková sonda mezi měřicími body pojíždět:
  0: mezi měřicími body pojíždět v měřicí výšce
  1: mezi měřicími body pojíždět v bezpečné výšce
  Alternativně **PREDEF**
- **Číslo v tabulce** Q305: Zadejte číslo v tabulce Preset/tabulce nulových bodů, do něhož má TNC uložit souřadnice středu drážky. Při zadání Q305=0 a Q303=1 nastaví TNC zobrazení automaticky tak, aby nový vztažný bod byl ve středu drážky. Při zadání Q305=0 a Q303=0 zapíše TNC střed drážky do nulové řádky tabulky nulových bodů. Rozsah zadávání 0 až 99999
- **Nový vztažný bod** Q405 (absolutně): souřadnice v ose měření, na kterou má TNC umístit zjištěný střed drážky. Základní nastavení = 0 Rozsah zadávání -99 999,9999 až 99 999,9999
- **Předání měřené hodnoty (0,1)** Q303: stanovení, zda se má zjištěný vztažný bod uložit do tabulky nulových bodů nebo tabulky Preset:
  0: zapsání zjištěného vztažného bodu do aktivní tabulky nulových bodů. Vztažným systémem je aktivní souřadný systém obrobku
  1: zjištěný vztažný bod zapsat do tabulky Preset. Vztažným systémem je souřadný systém stroje (systém REF)

- **Snímání v ose dotykové sondy** Q381: stanovení, zda má TNC nastavit též vztažný bod v ose dotykové sondy:
  0: vztažný bod v ose dotykové sondy nenastavovat
  1: vztažný bod v ose dotykové sondy nastavit
- **Snímání v ose dotykové sondy: Souřadnice 1. osa** Q382 (absolutně): souřadnice snímaného bodu v hlavní ose roviny obrábění, na nějž se má nastavit vztažný bod v ose dotykové sondy. Účinné jen tehdy, je-li Q381 = 1 Rozsah zadávání -99999,9999 až 99 999,9999
- **Snímání v ose dotykové sondy: Souřadnice 2. osa** Q383 (absolutně): souřadnice snímaného bodu ve vedlejší ose roviny obrábění, na nějž se má nastavit vztažný bod v ose dotykové sondy. Účinné jen tehdy, je-li Q381 = 1 Rozsah zadávání -99999,9999 až 99 999,9999
- **Snímání v ose dotykové sondy: Souřadnice 3. osa** Q384 (absolutně): souřadnice snímaného bodu v ose dotykové sondy, na nějž se má nastavit vztažný bod v ose dotykové sondy. Účinné jen tehdy, je-li Q381 = 1 Rozsah zadávání -99999,9999 až 99 999,9999
- **Nový vztažný bod osy dotykové sondy** Q333 (absolutně): souřadnice v ose dotykové sondy, na kterou má TNC umístit zjištěný střed drážky. Základní nastavení = 0 Rozsah zadávání -99999,9999 až 99 999,9999

Příklad: NC-bloky

```
5 TCH PROBE 408 VZT. BOD STŘED DRÁŽKY
    Q321=+50 ;STŘED 1. OSA
    Q322=+50 ;STŘED 2. OSA
    Q311=25  ;ŠÍŘKA DRÁŽKY
    Q272=1   ;OSA MĚŘENÍ
    Q261=-5  ;VÝŠKA MĚŘENÍ
    Q320=0   ;BEZPEČNÁ VZDÁLENOST
    Q260=+20 ;BEZPEČNÁ VÝŠKA
    Q301=0   ;POHYB DO BEZPEČNÉ VÝŠKY
    Q305=10  ;Č. V TABULCE
    Q405=+0  ;VZTAŽNÝ BOD
    Q303=+1  ;PŘEDÁNÍ NAMĚŘENÉ
             HODNOTY
    Q381=1   ;SNÍMÁNÍ OSY DOTYKOVÉ
             SONDY
    Q382=+85 ;1. SOUŘADNICE PRO OSU
             DOTYKOVÉ SONDY
    Q383=+50 ;2. SOUŘADNICE PRO OSU
             DOTYKOVÉ SONDY
    Q384=+0  ;3. SOUŘADNICE PRO OSU
             DOTYKOVÉ SONDY
    Q333=+1  ;VZTAŽNÝ BOD
```

15.3 VZTAŽNÝ BOD STŘED DRÁŽKY (cyklus 409, DIN/ISO: G409, funkce FCL 3)

Provádění cyklu

Cyklus dotykové sondy 409 zjistí střed výstupku a nastaví jeho střed jako vztažný bod. Volitelně může TNC také zapsat tento střed do tabulky nulových bodů nebo do tabulky Preset.

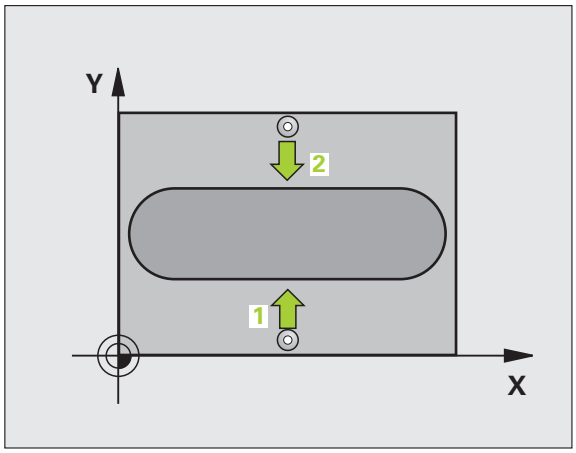

1. TNC napolohuje dotykovou sondu rychloposuvem (hodnota z MP6150) a podle polohovací logiky (viz „Zpracování cyklů dotykové sondy" na stránce 338) do bodu snímání 1. TNC vypočte snímané body z údajů v cyklu a z bezpečné vzdálenosti z MP6140
2. Pak najede dotyková sonda na zadanou výšku měření a provede první snímání snímacím posuvem (MP6120)
3. Poté přejede dotyková sonda v bezpečné výšce k dalšímu bodu dotyku 2 a provede druhé snímání
4. Poté polohuje TNC dotykovou sondu zpět do bezpečné výšky a zpracuje zjištěný vztažný bod podle hodnot v parametrech cyklů Q303 a Q305 (viz „Uložení vypočítaného vztažného bodu" na stránce 364) a uloží skutečné hodnoty do následujících Q-parametrů.
5. Pokud se to požaduje, zjistí pak TNC dalším samostatným snímacím pochodem ještě vztažný bod v ose dotykové sondy

Číslo parametru	Význam
Q166	Aktuální hodnota změřené šířky výstupku
Q157	Skutečná hodnota polohy středové osy

Při programování dbejte na tyto body!

Pozor nebezpečí kolize!

Abyste zabránili kolizi dotykové sondy a obrobku, zadejte šířku výstupku o trochu **větší**.

Před definicí cyklu musíte naprogramovat vyvolání nástroje pro definici osy dotykové sondy.

Parametry cyklu

- **Střed 1. osa** Q321 (absolutně): střed výstupku v hlavní ose roviny obrábění. Rozsah zadávání -99999,9999 až 99 999,9999
- **Střed 2. osa** Q321 (absolutně): střed výstupku ve vedlejší ose roviny obrábění. Rozsah zadávání -99999,9999 až 99 999,9999
- **Šířka výstupku** Q311 (inkrementálně): šířka výstupku nezávisle na poloze v rovině obrábění. Rozsah zadávání 0 až 99 999,9999
- **Osa měření (1=1.osa/2=2.osa)** Q272: osa, v níž se mají měření provádět:
  1: hlavní osa = osa měření
  2: vedlejší osa = osa měření
- **Měřicí výška v ose sondy** Q261 (absolutně): Souřadnice středu kuličky hrotu (= bod dotyku) v ose sondy, v níž má probíhat měření. Rozsah zadávání -99999,9999 až 99 999,9999
- **Bezpečná vzdálenost** Q320 (inkrementálně): Vzdálenost mezi měřicím bodem a kuličkou hrotu sondy. Q320 se přičítá k MP6140. Rozsah zadávání 0 až 99 999,9999; alternativně **PREDEF**
- **Bezpečná výška** Q260 (absolutně): Souřadnice v ose sondy, v níž nemůže dojít ke kolizi sondy s dílcem (upínadlem). Rozsah zadávání -99999,9999 až 99 999,9999; alternativně **PREDEF**
- **Číslo v tabulce** Q305: Zadejte číslo v tabulce Preset/tabulce nulových bodů, do něhož má TNC uložit souřadnice středu výstupku. Při zadání Q305=0 a Q303=1 nastaví TNC zobrazení automaticky tak, aby nový vztažný bod byl ve středu výstupku. Při zadání Q305=0 a Q303=0 zapíše TNC střed výstupku do nulové řádky tabulky nulových bodů. Rozsah zadávání 0 až 99999
- **Nový vztažný bod** Q405 (absolutně): souřadnice v ose měření, na kterou má TNC umístit zjištěný střed výstupku. Základní nastavení = 0 Rozsah zadávání -99 999,9999 až 99 999,9999

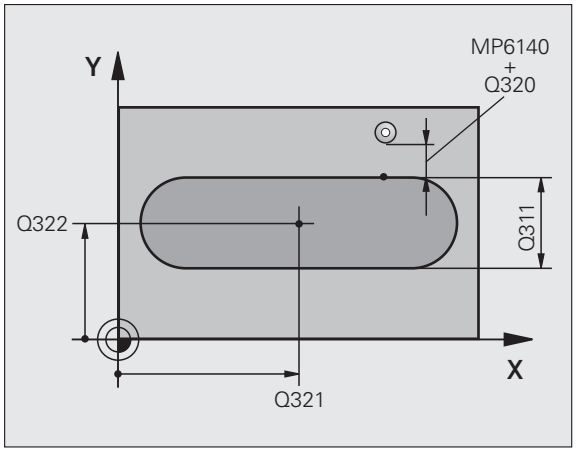

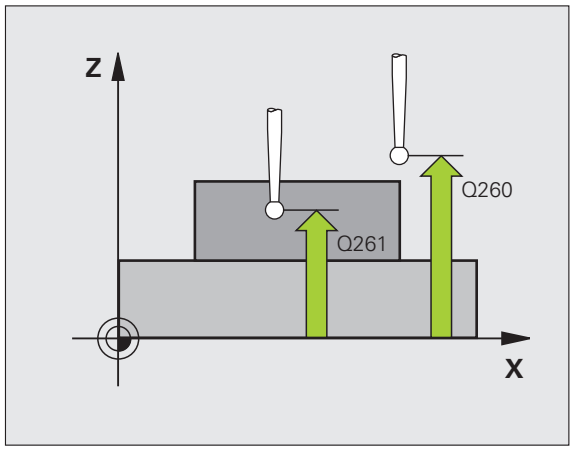

- **Předání měřené hodnoty (0,1)** Q303: stanovení, zda se má zjištěný vztažný bod uložit do tabulky nulových bodů nebo tabulky Preset:
  0: zapsání zjištěného vztažného bodu do aktivní tabulky nulových bodů. Vztažným systémem je aktivní souřadný systém obrobku
  1: zjištěný vztažný bod zapsat do tabulky Preset. Vztažným systémem je souřadný systém stroje (systém REF)
- **Snímání v ose dotykové sondy** Q381: stanovení, zda má TNC nastavit též vztažný bod v ose dotykové sondy:
  0: vztažný bod v ose dotykové sondy nenastavovat
  1: vztažný bod v ose dotykové sondy nastavit
- **Snímání v ose dotykové sondy: Souřadnice 1. osa** Q382 (absolutně): souřadnice snímaného bodu v hlavní ose roviny obrábění, na nějž se má nastavit vztažný bod v ose dotykové sondy. Účinné jen tehdy, je-li Q381 = 1 Rozsah zadávání -99999,9999 až 99 999,9999
- **Snímání v ose dotykové sondy: Souřadnice 2. osa** Q382 (absolutně): souřadnice snímaného bodu ve vedlejší ose roviny obrábění, na nějž se má nastavit vztažný bod v ose dotykové sondy. Účinné jen tehdy, je-li Q381 = 1 Rozsah zadávání -99999,9999 až 99 999,9999
- **Snímání v ose dotykové sondy: Souřadnice 3. osa** Q384 (absolutně): souřadnice snímaného bodu v ose dotykové sondy, na nějž se má nastavit vztažný bod v ose dotykové sondy. Účinné jen tehdy, je-li Q381 = 1 Rozsah zadávání -99999,9999 až 99 999,9999
- **Nový vztažný bod osy dotykové sondy** Q333 (absolutně): souřadnice v ose dotykové sondy, na kterou má TNC umístit zjištěný střed drážky. Základní nastavení = 0 Rozsah zadávání -99999,9999 až 99 999,9999

Příklad: NC-bloky

```
5 TCH PROBE 409 VZT. BOD STŘED
VÝSTUPKU
      Q321=+50 ;STŘED 1. OSA
      Q322=+50 ;STŘED 2. OSA
      Q311=25  ;ŠÍŘKA VÝSTUPKU
      Q272=1   ;OSA MĚŘENÍ
      Q261=-5  ;VÝŠKA MĚŘENÍ
      Q320=0   ;BEZPEČNÁ VZDÁLENOST
      Q260=+20 ;BEZPEČNÁ VÝŠKA
      Q305=10  ;Č. V TABULCE
      Q405=+0  ;VZTAŽNÝ BOD
      Q303=+1  ;PŘEDÁNÍ NAMĚŘENÉ
               HODNOTY
      Q381=1   ;SNÍMÁNÍ TS OSY
      Q382=+85 ;1. SOUŘADNICE PRO OSU
               DOTYKOVÉ SONDY
      Q383=+50 ;2. SOUŘADNICE PRO OSU
               DOTYKOVÉ SONDY
      Q384=+0  ;3. SOUŘADNICE PRO OSU
               DOTYKOVÉ SONDY
      Q333=+1  ;VZTAŽNÝ BOD
```

15.4 VZTAŽNÝ BOD OBDÉLNÍK ZEVNITŘ (cyklus 410, DIN/ISO: G410)

Provádění cyklu

Cyklus dotykové sondy 410 zjistí střed obdélníkové kapsy a nastaví tento střed jako vztažný bod. Volitelně může TNC také zapsat tento střed do tabulky nulových bodů nebo do tabulky Preset.

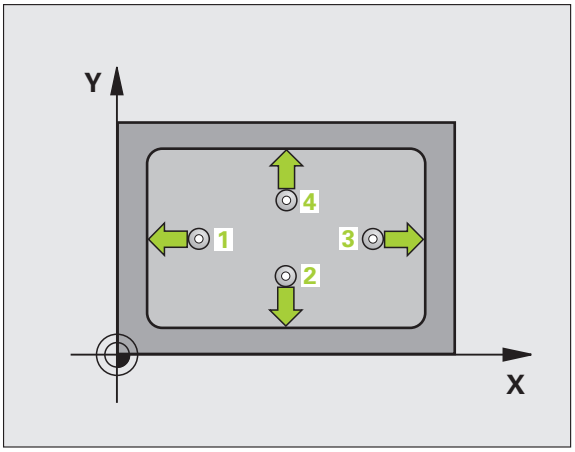

1 TNC napolohuje dotykovou sondu rychloposuvem (hodnota z MP6150) a podle polohovací logiky (viz „Zpracování cyklů dotykové sondy" na stránce 338) do bodu snímání 1. TNC vypočte snímané body z údajů v cyklu a z bezpečné vzdálenosti z MP6140
2 Pak najede dotyková sonda na zadanou výšku měření a provede první snímání snímacím posuvem (MP6120)
3 Poté jede dotyková sonda buďto souběžně s osou ve výšce měření nebo v bezpečné výšce po přímce k dalšímu snímanému bodu 2 a provede tam druhé snímání
4 TNC napolohuje dotykovou sondu k bodu dotyku 3 a pak k bodu dotyku 4 a tam provede třetí, příp. čtvrté snímání
5 Poté polohuje TNC dotykovou sondu do bezpečné výšky a zpracuje zjištěný vztažný bod podle hodnot v parametrech cyklů Q303 a Q305 (viz „Uložení vypočítaného vztažného bodu" na stránce 364)
6 Pokud se to požaduje, zjistí pak TNC dalším samostatným snímacím pochodem ještě vztažný bod v ose dotykové sondy a uloží aktuální hodnoty do následujících Q-parametrů

Číslo parametru	Význam
Q151	Aktuální hodnota středu hlavní osy
Q152	Aktuální hodnota středu vedlejší osy
Q154	Skutečná hodnota délky strany v hlavní ose
Q155	Skutečná hodnota délky strany ve vedlejší ose

Při programování dbejte na tyto body!

Pozor nebezpečí kolize!

Abyste zabránili kolizi sondy a obrobku, zadejte 1. a 2. délku strany kapsy spíše **menší**.

Pokud rozměry kapsy a bezpečná vzdálenost nedovolují předběžné umístění v blízkosti snímaného bodu, pak provádí TNC snímání vždy ze středu kapsy. Dotyková sonda pak mezi čtyřmi snímanými body neodjíždí na bezpečnou výšku.

Před definicí cyklu musíte naprogramovat vyvolání nástroje pro definici osy dotykové sondy.

Parametry cyklu

- **Střed 1. kapsy** Q273 (absolutně): Střed kapsy v hlavní ose roviny obrábění. Rozsah zadávání -99999,9999 až 99 999,9999
- **Střed 2. osa** Q322 (absolutně): Střed kapsy ve vedlejší ose roviny obrábění. Rozsah zadávání -99999,9999 až 99 999,9999
- **1. Délka strany** Q323 (inkrementálně): Délka kapsy rovnoběžně s hlavní osou roviny obrábění. Rozsah zadávání 0 až 99 999,9999
- **2. Délka strany** Q324 (inkrementálně): Délka kapsy rovnoběžně s vedlejší osou roviny obrábění. Rozsah zadávání 0 až 99 999,9999
- **Měřicí výška v ose sondy** Q261 (absolutně): Souřadnice středu kuličky hrotu (= bod dotyku) v ose sondy, v níž má probíhat měření. Rozsah zadávání -99999,9999 až 99 999,9999
- **Bezpečná vzdálenost** Q320 (inkrementálně): Vzdálenost mezi měřicím bodem a kuličkou hrotu sondy. Q320 se přičítá k MP6140. Rozsah zadávání 0 až 99 999,9999; alternativně **PREDEF**
- **Bezpečná výška** Q260 (absolutně): Souřadnice v ose sondy, v níž nemůže dojít ke kolizi sondy s dílcem (upínadlem). Rozsah zadávání -99999,9999 až 99 999,9999; alternativně **PREDEF**

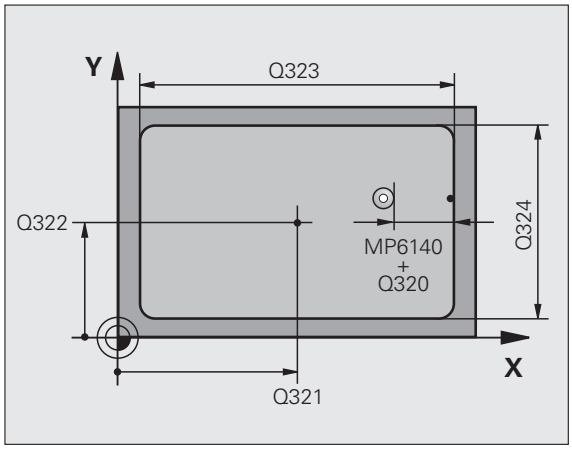

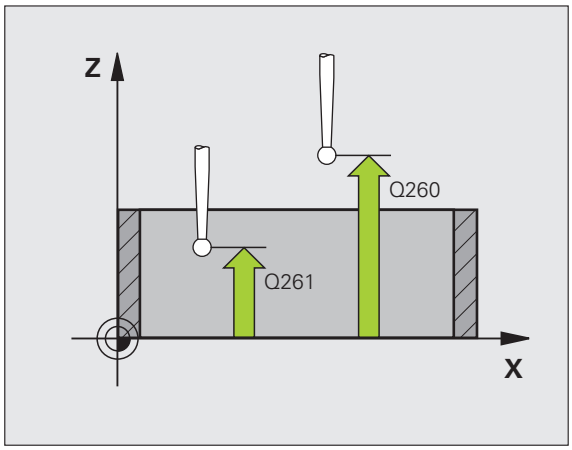

- **Pojezd do bezpečné výšky** Q301: stanovení, jak má dotyková sonda mezi měřicími body pojíždět:
  0: mezi měřicími body pojíždět v měřicí výšce
  1: mezi měřicími body pojíždět v bezpečné výšce
  Alternativně **PREDEF**
- **Číslo v tabulce** Q305: Zadejte číslo v tabulce Preset/tabulce nulových bodů, do něhož má TNC uložit souřadnice středu kapsy. Při zadání Q305=0 a Q303=1 nastaví TNC zobrazení automaticky tak, aby nový vztažný bod byl ve středu kapsy. Při zadání Q305=0 a Q303=0 zapíše TNC střed kapsy do nulové řádky tabulky nulových bodů. Rozsah zadávání 0 až 99999
- **Nový vztažný bod** Q331 (absolutně): souřadnice v hlavní ose, na kterou má TNC umístit zjištěný střed kapsy. Základní nastavení = 0 Rozsah zadávání -99999,9999 až 99 999,9999
- **Nový vztažný bod** Q332 (absolutně): souřadnice ve vedlejší ose, na kterou má TNC umístit zjištěný střed kapsy. Základní nastavení = 0 Rozsah zadávání -99999,9999 až 99 999,9999
- **Předání měřené hodnoty (0,1)** Q303: stanovení, zda se má zjištěný vztažný bod uložit do tabulky nulových bodů nebo tabulky Preset:
  -1: Nepoužívat! Zapisuje TNC při načtení starých programů (viz „Uložení vypočítaného vztažného bodu” na stránce 364)
  0: zapsání zjištěného vztažného bodu do aktivní tabulky nulových bodů. Vztažným systémem je aktivní souřadný systém obrobku
  1: zjištěný vztažný bod zapsat do tabulky Preset. Vztažným systémem je souřadný systém stroje (systém REF)

- **Snímání v ose dotykové sondy** Q381: stanovení, zda má TNC nastavit též vztažný bod v ose dotykové sondy:
  0: vztažný bod v ose dotykové sondy nenastavovat
  1: vztažný bod v ose dotykové sondy nastavit
- **Snímání v ose dotykové sondy: Souřadnice 1. osa** Q382 (absolutně): souřadnice snímaného bodu v hlavní ose roviny obrábění, na nějž se má nastavit vztažný bod v ose dotykové sondy. Účinné jen tehdy, je-li Q381 = 1 Rozsah zadávání -99999,9999 až 99 999,9999
- **Snímání v ose dotykové sondy: Souřadnice 2. osa** Q382 (absolutně): souřadnice snímaného bodu ve vedlejší ose roviny obrábění, na nějž se má nastavit vztažný bod v ose dotykové sondy. Účinné jen tehdy, je-li Q381 = 1 Rozsah zadávání -99999,9999 až 99 999,9999
- **Snímání v ose dotykové sondy: Souřadnice 3. osa** Q384 (absolutně): souřadnice snímaného bodu v ose dotykové sondy, na nějž se má nastavit vztažný bod v ose dotykové sondy. Účinné jen tehdy, je-li Q381 = 1 Rozsah zadávání -99999,9999 až 99 999,9999
- **Nový vztažný bod osy dotykové sondy** Q333 (absolutně): souřadnice v ose dotykové sondy, na kterou má TNC umístit zjištěný střed drážky. Základní nastavení = 0 Rozsah zadávání -99999,9999 až 99 999,9999

Příklad: NC-bloky

```
5 TCH PROBE 410 VZT.BOD OBDÉLNÍK
UVNITŘ
    Q321=+50 ;STŘED 1. OSA
    Q322=+50 ;STŘED 2. OSA
    Q323=60  ;DÉLKA 1. STRANY
    Q324=20  ;DÉLKA 2. STRANY
    Q261=-5  ;VÝŠKA MĚŘENÍ
    Q320=0   ;BEZPEČNÁ VZDÁLENOST
    Q260=+20 ;BEZPEČNÁ VÝŠKA
    Q301=0   ;POHYB DO BEZPEČNÉ VÝŠKY
    Q305=10  ;Č. V TABULCE
    Q331=+0  ;VZTAŽNÝ BOD
    Q332=+0  ;VZTAŽNÝ BOD
    Q303=+1  ;PŘEDÁNÍ NAMĚŘENÉ
             HODNOTY
    Q381=1   ;SNÍMÁNÍ TS OSY
    Q382=+85 ;1. SOUŘADNICE PRO OSU
             DOTYKOVÉ SONDY
    Q383=+50 ;2. SOUŘADNICE PRO OSU
             DOTYKOVÉ SONDY
    Q384=+0  ;3. SOUŘADNICE PRO OSU
             DOTYKOVÉ SONDY
    Q333=+1  ;VZTAŽNÝ BOD
```

15.5 VZTAŽNÝ BOD OBDÉLNÍK ZVENKU (cyklus 411, DIN/ISO: G411)

Provádění cyklu

Cyklus dotykové sondy 411 zjistí střed obdélníkového čepu a nastaví ho jako vztažný bod. Volitelně může TNC také zapsat tento střed do tabulky nulových bodů nebo do tabulky Preset.

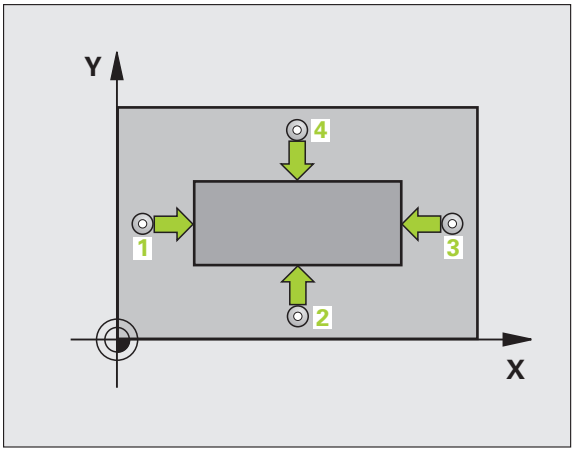

1 TNC napolohuje dotykovou sondu rychloposuvem (hodnota z MP6150) a podle polohovací logiky (viz „Zpracování cyklů dotykové sondy" na stránce 338) do bodu snímání 1. TNC vypočte snímané body z údajů v cyklu a z bezpečné vzdálenosti z MP6140
2 Pak najede dotyková sonda na zadanou výšku měření a provede první snímání snímacím posuvem (MP6120)
3 Poté jede dotyková sonda buďto souběžně s osou ve výšce měření nebo v bezpečné výšce po přímce k dalšímu snímanému bodu 2 a provede tam druhé snímání
4 TNC napolohuje dotykovou sondu k bodu dotyku 3 a pak k bodu dotyku 4 a tam provede třetí, příp. čtvrté snímání
5 Poté polohuje TNC dotykovou sondu do bezpečné výšky a zpracuje zjištěný vztažný bod podle hodnot v parametrech cyklů Q303 a Q305 (viz „Uložení vypočítaného vztažného bodu" na stránce 364)
6 Pokud se to požaduje, zjistí pak TNC dalším samostatným snímacím pochodem ještě vztažný bod v ose dotykové sondy a uloží aktuální hodnoty do následujících Q-parametrů

Číslo parametru	Význam
Q151	Aktuální hodnota středu hlavní osy
Q152	Aktuální hodnota středu vedlejší osy
Q154	Skutečná hodnota délky strany v hlavní ose
Q155	Skutečná hodnota délky strany ve vedlejší ose

Při programování dbejte na tyto body!

Pozor nebezpečí kolize!

Abyste zabránili kolizi sondy a obrobku, zadejte 1. a 2. délku strany čepu poněkud **větší**.

Před definicí cyklu musíte naprogramovat vyvolání nástroje pro definici osy dotykové sondy.

Parametry cyklu

- **Střed 1. osa** Q321 (absolutně): Střed čepu v hlavní ose roviny obrábění. Rozsah zadávání -99999,9999 až 99 999,9999
- **Střed 2. osa** Q322 (absolutně): Střed čepu ve vedlejší ose roviny obrábění. Rozsah zadávání -99999,9999 až 99 999,9999
- **1. Délka strany** Q323 (inkrementálně): Délka čepu rovnoběžně s hlavní osou roviny obrábění. Rozsah zadávání 0 až 99 999,9999
- **2. Délka strany** Q324 (inkrementálně): Délka čepu rovnoběžně s vedlejší osou roviny obrábění. Rozsah zadávání 0 až 99 999,9999
- **Měřicí výška v ose sondy** Q261 (absolutně): Souřadnice středu kuličky hrotu (= bod dotyku) v ose sondy, v níž má probíhat měření. Rozsah zadávání -99999,9999 až 99 999,9999
- **Bezpečná vzdálenost** Q320 (inkrementálně): Vzdálenost mezi měřicím bodem a kuličkou hrotu sondy. Q320 se přičítá k MP6140. Rozsah zadávání 0 až 99 999,9999; alternativně **PREDEF**
- **Bezpečná výška** Q260 (absolutně): Souřadnice v ose sondy, v níž nemůže dojít ke kolizi sondy s dílcem (upínadlem). Rozsah zadávání -99999,9999 až 99 999,9999; alternativně **PREDEF**

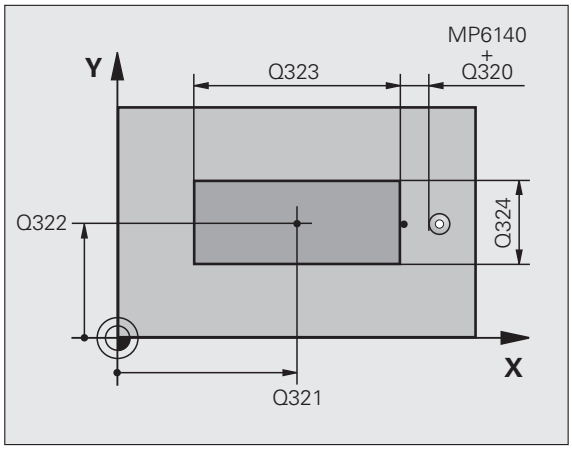

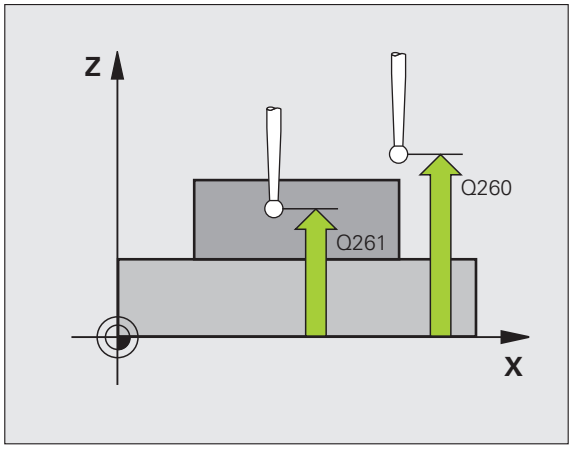

- **Pojezd do bezpečné výšky** Q301: stanovení, jak má dotyková sonda mezi měřicími body pojíždět:
  0: mezi měřicími body pojíždět v měřicí výšce
  1: mezi měřicími body pojíždět v bezpečné výšce
  Alternativně **PREDEF**
- **Číslo v tabulce** Q305: Zadejte číslo v tabulce Preset/tabulce nulových bodů, do něhož má TNC uložit souřadnice středu čepu. Při zadání Q305=0 a Q303=1 nastaví TNC zobrazení automaticky tak, aby nový vztažný bod byl ve středu čepu. Při zadání Q305=0 a Q303=0 zapíše TNC střed čepu do nulové řádky tabulky nulových bodů. Rozsah zadávání 0 až 99999
- **Nový vztažný bod** Q331 (absolutně): souřadnice v hlavní ose, na kterou má TNC umístit zjištěný střed čepu. Základní nastavení = 0 Rozsah zadávání -99999,9999 až 99 999,9999
- **Nový vztažný bod** Q332 (absolutně): souřadnice ve vedlejší ose, na kterou má TNC umístit zjištěný střed čepu. Základní nastavení = 0 Rozsah zadávání -99999,9999 až 99 999,9999
- **Předání měřené hodnoty (0,1)** Q303: stanovení, zda se má zjištěný vztažný bod uložit do tabulky nulových bodů nebo tabulky Preset:
  -1: Nepoužívat! Zapisuje TNC při načtení starých programů (viz „Uložení vypočítaného vztažného bodu” na stránce 364)
  0: zapsání zjištěného vztažného bodu do aktivní tabulky nulových bodů. Vztažným systémem je aktivní souřadný systém obrobku
  1: zjištěný vztažný bod zapsat do tabulky Preset. Vztažným systémem je souřadný systém stroje (systém REF)

- **Snímání v ose dotykové sondy** Q381: stanovení, zda má TNC nastavit též vztažný bod v ose dotykové sondy:
  0: vztažný bod v ose dotykové sondy nenastavovat
  1: vztažný bod v ose dotykové sondy nastavit
- **Snímání v ose dotykové sondy: Souřadnice 1. osa** Q382 (absolutně): souřadnice snímaného bodu v hlavní ose roviny obrábění, na nějž se má nastavit vztažný bod v ose dotykové sondy. Účinné jen tehdy, je-li Q381 = 1 Rozsah zadávání -99999,9999 až 99 999,9999
- **Snímání v ose dotykové sondy: Souřadnice 2. osa** Q382 (absolutně): souřadnice snímaného bodu ve vedlejší ose roviny obrábění, na nějž se má nastavit vztažný bod v ose dotykové sondy. Účinné jen tehdy, je-li Q381 = 1 Rozsah zadávání -99999,9999 až 99 999,9999
- **Snímání v ose dotykové sondy: Souřadnice 3. osa** Q384 (absolutně): souřadnice snímaného bodu v ose dotykové sondy, na nějž se má nastavit vztažný bod v ose dotykové sondy. Účinné jen tehdy, je-li Q381 = 1 Rozsah zadávání -99999,9999 až 99 999,9999
- **Nový vztažný bod osy dotykové sondy** Q333 (absolutně): souřadnice v ose dotykové sondy, na kterou má TNC umístit zjištěný střed drážky. Základní nastavení = 0 Rozsah zadávání -99999,9999 až 99 999,9999

Příklad: NC-bloky

```
5 TCH PROBE 411 VZT.BOD OBDÉLNÍK VNĚ
    Q321=+50 ;STŘED 1. OSA
    Q322=+50 ;STŘED 2. OSA
    Q323=60  ;DÉLKA 1. STRANY
    Q324=20  ;DÉLKA 2. STRANY
    Q261=-5  ;VÝŠKA MĚŘENÍ
    Q320=0   ;BEZPEČNÁ VZDÁLENOST
    Q260=+20 ;BEZPEČNÁ VÝŠKA
    Q301=0   ;POHYB DO BEZPEČNÉ VÝŠKY
    Q305=0   ;Č. V TABULCE
    Q331=+0  ;VZTAŽNÝ BOD
    Q332=+0  ;VZTAŽNÝ BOD
    Q303=+1  ;PŘEDÁNÍ NAMĚŘENÉ
             HODNOTY
    Q381=1   ;SNÍMÁNÍ TS OSY
    Q382=+85 ;1. SOUŘADNICE PRO OSU
             DOTYKOVÉ SONDY
    Q383=+50 ;2. SOUŘADNICE PRO OSU
             DOTYKOVÉ SONDY
    Q384=+0  ;3. SOUŘADNICE PRO OSU
             DOTYKOVÉ SONDY
    Q333=+1  ;VZTAŽNÝ BOD
```

15.6 VZTAŽNÝ BOD KRUH UVNITŘ (cyklus 412, DIN/ISO: G412)

Provádění cyklu

Cyklus dotykové sondy 412 zjistí střed kruhové kapsy (díry) a nastaví její střed jako vztažný bod. Volitelně může TNC také zapsat tento střed do tabulky nulových bodů nebo do tabulky Preset.

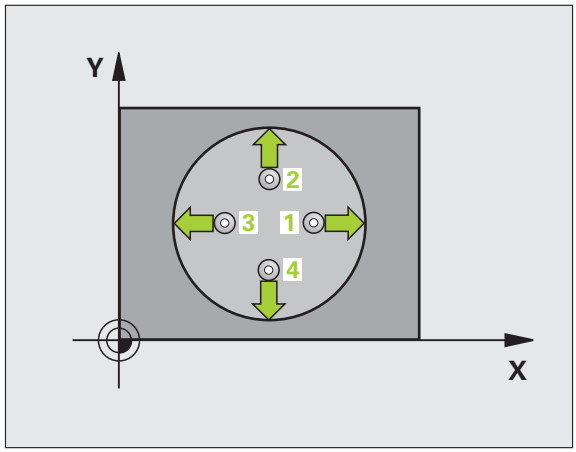

1. TNC napolohuje dotykovou sondu rychloposuvem (hodnota z MP6150) a podle polohovací logiky (viz „Zpracování cyklů dotykové sondy" na stránce 338) do bodu snímání 1. TNC vypočte snímané body z údajů v cyklu a z bezpečné vzdálenosti z MP6140
2. Následně najede dotyková sonda na zadanou výšku měření a provede první snímání snímacím posuvem (MP6120). Směr snímání určuje TNC automaticky podle naprogramovaného počátečního úhlu
3. Poté jede dotyková sonda v kruhu, buďto ve výšce měření nebo v bezpečné výšce, k dalšímu snímanému bodu 2 a provede tam druhé snímání
4. TNC napolohuje dotykovou sondu ke snímanému bodu 3 a pak k snímanému bodu 4 a tam provede třetí, případně čtvrté snímání a přemístí dotykovou sondu do zjištěného středu díry
5. Poté polohuje TNC dotykovou sondu zpět do bezpečné výšky a zpracuje zjištěný vztažný bod podle hodnot v parametrech cyklů Q303 a Q305 (viz „Uložení vypočítaného vztažného bodu" na stránce 364) a uloží skutečné hodnoty do následujících Q-parametrů.
6. Pokud se to požaduje, zjistí pak TNC dalším samostatným snímacím pochodem ještě vztažný bod v ose dotykové sondy

Číslo parametru	Význam
Q151	Aktuální hodnota středu hlavní osy
Q152	Aktuální hodnota středu vedlejší osy
Q153	Skutečná hodnota průměru

Při programování dbejte na tyto body!

Pozor nebezpečí kolize!

Aby se zabránilo kolizi mezi dotykovou sondou a obrobkem, zadávejte cílový průměr kapsy (díry) spíše trochu **menší**.

Pokud rozměry kapsy a bezpečná vzdálenost nedovolují předběžné umístění v blízkosti snímaného bodu, pak provádí TNC snímání vždy ze středu kapsy. Dotyková sonda pak mezi čtyřmi snímanými body neodjíždí na bezpečnou výšku.

Čím menší úhlovou rozteč Q247 naprogramujete, tím nepřesněji vypočítá TNC vztažný bod. Nejmenší hodnota zadání: 5°.

Před definicí cyklu musíte naprogramovat vyvolání nástroje pro definici osy dotykové sondy.

Parametry cyklu

412

- **Střed 1. osa** Q273 (absolutně): Střed kapsy v hlavní ose roviny obrábění. Rozsah zadávání -99999,9999 až 99 999,9999
- **Střed 2. osa** Q322 (absolutně): Střed kapsy ve vedlejší ose roviny obrábění. Naprogramujete-li Q322=0, vyrovná TNC střed díry do kladné osy Y, naprogramujete-li Q322 různé od 0, vyrovná TNC střed díry do cílové polohy. Rozsah zadávání -99999,9999 až 99 999,9999
- **Požadovaný průměr** Q262: přibližný průměr kruhové kapsy (díry). Zadejte hodnotu spíše trochu menší. Rozsah zadávání 0 až 99 999,9999
- **Počáteční úhel** Q325 (absolutně): Úhel mezi hlavní osou roviny obrábění a prvním dotykovým bodem. Rozsah zadávání -360,0000 až 360,0000
- **Úhlový krok** Q247 (inkrementálně): Úhel mezi dvěma měřicími body, znaménko úhlového kroku určuje směr natočení (- = ve sm. hod. ručiček), v němž sonda pokračuje k dalšímu bodu měření. Chcete-li proměřovat oblouky, pak naprogramujte úhlovou rozteč menší než 90°. Rozsah zadávání -120,0000 až 120,0000

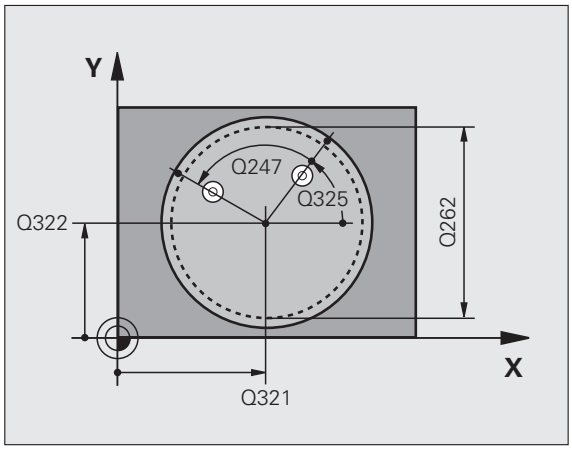

- **Měřicí výška v ose sondy** Q261 (absolutně): Souřadnice středu kuličky hrotu (= bod dotyku) v ose sondy, v níž má probíhat měření. Rozsah zadávání -99999,9999 až 99 999,9999
- **Bezpečná vzdálenost** Q320 (inkrementálně): Vzdálenost mezi měřicím bodem a kuličkou hrotu sondy. Q320 se přičítá k MP6140. Rozsah zadávání 0 až 99 999,9999; alternativně **PREDEF**
- **Bezpečná výška** Q260 (absolutně): Souřadnice v ose sondy, v níž nemůže dojít ke kolizi sondy s dílcem (upínadlem). Rozsah zadávání -99999,9999 až 99 999,9999; alternativně **PREDEF**
- **Pojezd do bezpečné výšky** Q301: stanovení, jak má dotyková sonda mezi měřicími body pojíždět:
  0: mezi měřicími body pojíždět v měřicí výšce
  1: mezi měřicími body pojíždět v bezpečné výšce
  Alternativně **PREDEF**
- **Číslo v tabulce** Q305: Zadejte číslo v tabulce Preset/tabulce nulových bodů, do něhož má TNC uložit souřadnice středu kapsy. Při zadání Q305=0 a Q303=1 nastaví TNC zobrazení automaticky tak, aby nový vztažný bod byl ve středu kapsy. Při zadání Q305=0 a Q303=0 zapíše TNC střed kapsy do nulové řádky tabulky nulových bodů. Rozsah zadávání 0 až 99999
- **Nový vztažný bod** Q331 (absolutně): souřadnice v hlavní ose, na kterou má TNC umístit zjištěný střed kapsy. Základní nastavení = 0 Rozsah zadávání -99999,9999 až 99 999,9999
- **Nový vztažný bod** Q332 (absolutně): souřadnice ve vedlejší ose, na kterou má TNC umístit zjištěný střed kapsy. Základní nastavení = 0 Rozsah zadávání -99999,9999 až 99 999,9999
- **Předání měřené hodnoty (0,1)** Q303: stanovení, zda se má zjištěný vztažný bod uložit do tabulky nulových bodů nebo tabulky Preset:
  -1: Nepoužívat! Zapisuje TNC při načtení starých programů (viz „Uložení vypočítaného vztažného bodu" na stránce 364)
  0: zapsání zjištěného vztažného bodu do aktivní tabulky nulových bodů. Vztažným systémem je aktivní souřadný systém obrobku
  1: zjištěný vztažný bod zapsat do tabulky Preset. Vztažným systémem je souřadný systém stroje (systém REF)

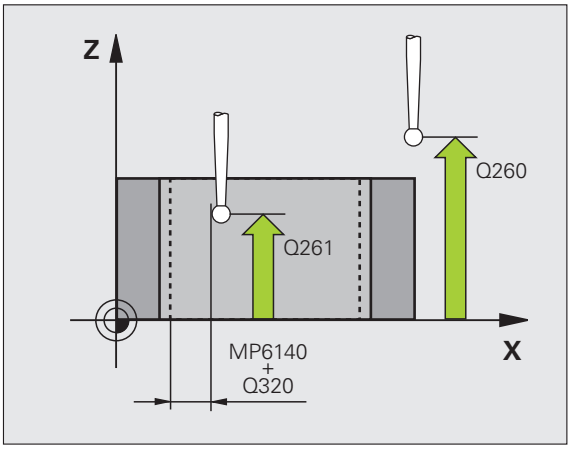

- **Snímání v ose dotykové sondy** Q381: stanovení, zda má TNC nastavit též vztažný bod v ose dotykové sondy:
  0: vztažný bod v ose dotykové sondy nenastavovat
  1: vztažný bod v ose dotykové sondy nastavit
- **Snímání v ose dotykové sondy: Souřadnice 1. osa** Q382 (absolutně): souřadnice snímaného bodu v hlavní ose roviny obrábění, na nějž se má nastavit vztažný bod v ose dotykové sondy. Účinné jen tehdy, je-li Q381 = 1 Rozsah zadávání -99999,9999 až 99 999,9999
- **Snímání v ose dotykové sondy: Souřadnice 2. osa** Q382 (absolutně): souřadnice snímaného bodu ve vedlejší ose roviny obrábění, na nějž se má nastavit vztažný bod v ose dotykové sondy. Účinné jen tehdy, je-li Q381 = 1 Rozsah zadávání -99999,9999 až 99 999,9999
- **Snímání v ose dotykové sondy: Souřadnice 3. osa** Q384 (absolutně): souřadnice snímaného bodu v ose dotykové sondy, na nějž se má nastavit vztažný bod v ose dotykové sondy. Účinné jen tehdy, je-li Q381 = 1 Rozsah zadávání -99999,9999 až 99 999,9999
- **Nový vztažný bod osy dotykové sondy** Q333 (absolutně): souřadnice v ose dotykové sondy, na kterou má TNC umístit zjištěný střed drážky. Základní nastavení = 0 Rozsah zadávání -99999,9999 až 99 999,9999
- **Počet měřených bodů (4/3)** Q423: určení, zda má TNC odměřovat díry ve 4 nebo ve 3 bodech:
  4: používat 4 body měření (standardní nastavení)
  3: používat 3 body měření
- **Způsob pojezdu? Přímka=0/Kruh=1** Q365: Určení, s kterou dráhovou funkcí má nástroj pojíždět mezi měřícími body, když je aktivní pojíždění v bezpečné výšce (Q301=1):
  0: mezi operacemi pojíždět po přímce;
  1: mezi obráběcími operacemi pojíždět kruhově po průměru roztečné kružnice.

Příklad: NC-bloky

```
5 TCH PROBE 412 VZT.BOD KRUH UVNITŘ
    Q321=+50 ;STŘED 1. OSA
    Q322=+50 ;STŘED 2. OSA
    Q262=75  ;CÍLOVÝ PRŮ MĚR
    Q325=+0  ;POČÁTEČNÍ ÚHEL
    Q247=+60 ;ÚHLOVÁ ROZTEČ
    Q261=-5  ;VÝŠKA MĚŘENÍ
    Q320=0   ;BEZPEČNÁ VZDÁLENOST
    Q260=+20 ;BEZPEČNÁ VÝŠKA
    Q301=0   ;POHYB DO BEZPEČNÉ VÝŠKY
    Q305=12  ;Č. V TABULCE
    Q331=+0  ;VZTAŽNÝ BOD
    Q332=+0  ;VZTAŽNÝ BOD
    Q303=+1  ;PŘEDÁNÍ NAMĚŘENÉ
             HODNOTY
    Q381=1   ;SNÍMÁNÍ TS OSY
    Q382=+85 ;1. SOUŘADNICE PRO OSU
             DOTYKOVÉ SONDY
    Q383=+50 ;2. SOUŘADNICE PRO OSU
             DOTYKOVÉ SONDY
    Q384=+0  ;3. SOUŘADNICE PRO OSU
             DOTYKOVÉ SONDY
    Q333=+1  ;VZTAŽNÝ BOD
    Q423=4   ;POČET BODŮ MĚŘENÍ
    Q365=1   ;ZPŮSOB POJEZDU
```

15.7 VZTAŽNÝ BOD KRUH ZVENKU (cyklus 413, DIN/ISO: G413)

Provádění cyklu

Cyklus dotykové sondy 413 zjistí střed kruhového čepu a nastaví tento střed jako vztažný bod. Volitelně může TNC také zapsat tento střed do tabulky nulových bodů nebo do tabulky Preset.

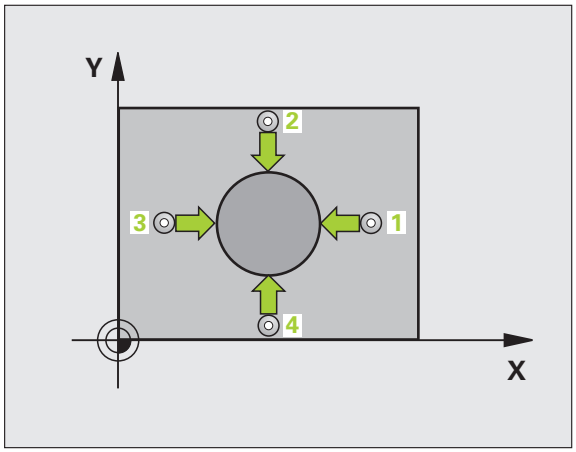

1 TNC napolohuje dotykovou sondu rychloposuvem (hodnota z MP6150) a podle polohovací logiky (viz „Zpracování cyklů dotykové sondy" na stránce 338) do bodu snímání 1. TNC vypočte snímané body z údajů v cyklu a z bezpečné vzdálenosti z MP6140
2 Následně najede dotyková sonda na zadanou výšku měření a provede první snímání snímacím posuvem (MP6120). Směr snímání určuje TNC automaticky podle naprogramovaného počátečního úhlu
3 Poté jede dotyková sonda v kruhu, buďto ve výšce měření nebo v bezpečné výšce, k dalšímu snímanému bodu 2 a provede tam druhé snímání
4 TNC napolohuje dotykovou sondu k bodu dotyku 3 a pak k bodu dotyku 4 a tam provede třetí, příp. čtvrté snímání
5 Poté polohuje TNC dotykovou sondu zpět do bezpečné výšky a zpracuje zjištěný vztažný bod podle hodnot v parametrech cyklů Q303 a Q305 (viz „Uložení vypočítaného vztažného bodu" na stránce 364) a uloží skutečné hodnoty do následujících Q-parametrů.
6 Pokud se to požaduje, zjistí pak TNC dalším samostatným snímacím pochodem ještě vztažný bod v ose dotykové sondy

Číslo parametru	Význam
Q151	Aktuální hodnota středu hlavní osy
Q152	Aktuální hodnota středu vedlejší osy
Q153	Skutečná hodnota průměru

Při programování dbejte na tyto body!

Pozor nebezpečí kolize!

Abyste se vyhnuli kolizi sondy a dílce, zadejte nejprve cílový průměr čepu trochu **větší**.

Před definicí cyklu musíte naprogramovat vyvolání nástroje pro definici osy dotykové sondy.

Čím menší úhlovou rozteč Q247 naprogramujete, tím nepřesněji vypočítá TNC vztažný bod. Nejmenší hodnota zadání: 5°.

Parametry cyklu

- **Střed 1. osa** Q321 (absolutně): Střed čepu v hlavní ose roviny obrábění. Rozsah zadávání -99999,9999 až 99 999,9999
- **Střed 2. osa** Q322 (absolutně): Střed čepu ve vedlejší ose roviny obrábění. Naprogramujete-li Q322=0, vyrovná TNC střed díry do kladné osy Y, naprogramujete-li Q322 různé od 0, vyrovná TNC střed díry do cílové polohy. Rozsah zadávání -99999,9999 až 99 999,9999
- **Požadovaný průměr** Q262: přibližný průměr čepu. Zadejte hodnotu spíše trochu větší. Rozsah zadávání 0 až 99 999,9999
- **Počáteční úhel** Q325 (absolutně): Úhel mezi hlavní osou roviny obrábění a prvním dotykovým bodem. Rozsah zadávání -360,0000 až 360,0000
- **Úhlový krok** Q247 (inkrementálně): Úhel mezi dvěma měřicími body, znaménko úhlového kroku určuje směr natočení (- = ve sm. hod. ručiček), v němž sonda pokračuje k dalšímu bodu měření. Chcete-li proměřovat oblouky, pak naprogramujte úhlovou rozteč menší než 90°. Rozsah zadávání -120,0000 až 120,0000
- **Měřicí výška v ose sondy** Q261 (absolutně): Souřadnice středu kuličky hrotu (= bod dotyku) v ose sondy, v níž má probíhat měření. Rozsah zadávání -99999,9999 až 99 999,9999
- **Bezpečná vzdálenost** Q320 (inkrementálně): Vzdálenost mezi měřicím bodem a kuličkou hrotu sondy. Q320 se přičítá k MP6140. Rozsah zadávání 0 až 99 999,9999; alternativně **PREDEF**
- **Bezpečná výška** Q260 (absolutně): Souřadnice v ose sondy, v níž nemůže dojít ke kolizi sondy s dílcem (upínadlem). Rozsah zadávání -99999,9999 až 99 999,9999; alternativně **PREDEF**
- **Pojezd do bezpečné výšky** Q301: stanovení, jak má dotyková sonda mezi měřicími body pojíždět:
  0: mezi měřicími body pojíždět v měřicí výšce
  1: mezi měřicími body pojíždět v bezpečné výšce
  Alternativně **PREDEF**
- **Číslo v tabulce** Q305: Zadejte číslo v tabulce Preset/tabulce nulových bodů, do něhož má TNC uložit souřadnice středu čepu. Při zadání Q305=0 a Q303=1 nastaví TNC zobrazení automaticky tak, aby nový vztažný bod byl ve středu čepu. Při zadání Q305=0 a Q303=0 zapíše TNC střed čepu do nulové řádky tabulky nulových bodů. Rozsah zadávání 0 až 99999

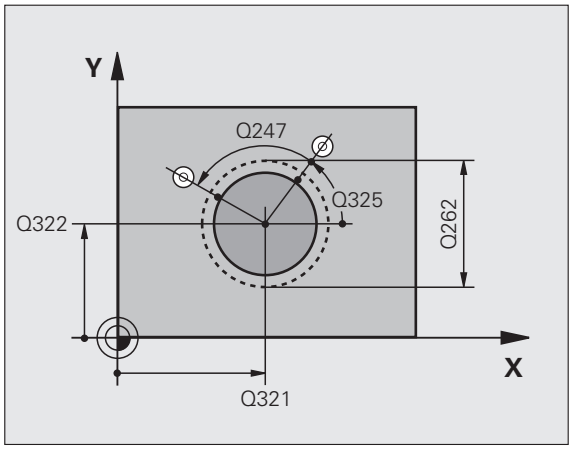

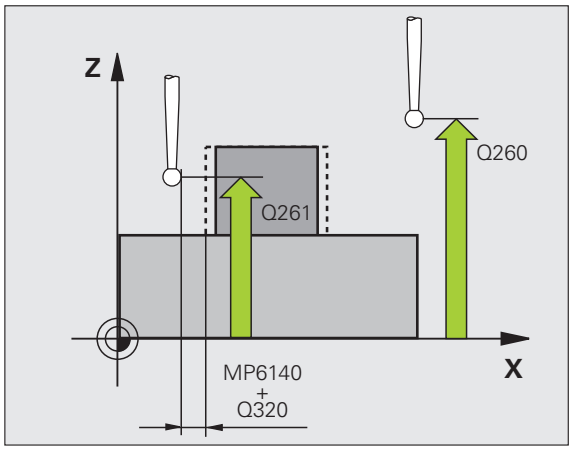

- **Nový vztažný bod** Q331 (absolutně): souřadnice v hlavní ose, na kterou má TNC umístit zjištěný střed čepu. Základní nastavení = 0 Rozsah zadávání -99999,9999 až 99 999,9999
- **Nový vztažný bod** Q332 (absolutně): souřadnice ve vedlejší ose, na kterou má TNC umístit zjištěný střed čepu. Základní nastavení = 0 Rozsah zadávání -99999,9999 až 99 999,9999
- **Předání měřené hodnoty (0,1)** Q303: stanovení, zda se má zjištěný vztažný bod uložit do tabulky nulových bodů nebo tabulky Preset:
  -1: Nepoužívat! Zapisuje TNC při načtení starých programů (viz „Uložení vypočítaného vztažného bodu” na stránce 364)
  0: zapsání zjištěného vztažného bodu do aktivní tabulky nulových bodů. Vztažným systémem je aktivní souřadný systém obrobku
  1: zjištěný vztažný bod zapsat do tabulky Preset. Vztažným systémem je souřadný systém stroje (systém REF)

- **Snímání v ose dotykové sondy** Q381: stanovení, zda má TNC nastavit též vztažný bod v ose dotykové sondy:
  0: vztažný bod v ose dotykové sondy nenastavovat
  1: vztažný bod v ose dotykové sondy nastavit
- **Snímání v ose dotykové sondy: Souřadnice 1. osa** Q382 (absolutně): souřadnice snímaného bodu v hlavní ose roviny obrábění, na nějž se má nastavit vztažný bod v ose dotykové sondy. Účinné jen tehdy, je-li Q381 = 1 Rozsah zadávání -99999,9999 až 99 999,9999
- **Snímání v ose dotykové sondy: Souřadnice 2. osa** Q382 (absolutně): souřadnice snímaného bodu ve vedlejší ose roviny obrábění, na nějž se má nastavit vztažný bod v ose dotykové sondy. Účinné jen tehdy, je-li Q381 = 1 Rozsah zadávání -99999,9999 až 99 999,9999
- **Snímání v ose dotykové sondy: Souřadnice 3. osa** Q384 (absolutně): souřadnice snímaného bodu v ose dotykové sondy, na nějž se má nastavit vztažný bod v ose dotykové sondy. Účinné jen tehdy, je-li Q381 = 1 Rozsah zadávání -99999,9999 až 99 999,9999
- **Nový vztažný bod osy dotykové sondy** Q333 (absolutně): souřadnice v ose dotykové sondy, na kterou má TNC umístit zjištěný střed drážky. Základní nastavení = 0
- **Počet měřených bodů (4/3)** Q423: určení, zda má TNC odměřovat čep ve 4 nebo ve 3 bodech:
  4: používat 4 body měření (standardní nastavení)
  3: používat 3 body měření
- **Způsob pojezdu? Přímka=0/Kruh=1** Q365: Určení, s kterou dráhovou funkcí má nástroj pojíždět mezi měřícími body, když je aktivní pojíždění v bezpečné výšce (Q301=1):
  0: mezi operacemi pojíždět po přímce;
  1: mezi obráběcími operacemi pojíždět kruhově po průměru roztečné kružnice.

Příklad: NC-bloky

```
5 TCH PROBE 413 VZT.BOD KRUH VNĚ
    Q321=+50 ;STŘED 1. OSA
    Q322=+50 ;STŘED 2. OSA
    Q262=75  ;CÍLOVÝ PRŮ MĚR
    Q325=+0  ;POČÁTEČNÍ ÚHEL
    Q247=+60 ;ÚHLOVÁ ROZTEČ
    Q261=-5  ;VÝŠKA MĚŘENÍ
    Q320=0   ;BEZPEČNÁ VZDÁLENOST
    Q260=+20 ;BEZPEČNÁ VÝŠKA
    Q301=0   ;POHYB DO BEZPEČNÉ VÝŠKY
    Q305=15  ;Č. V TABULCE
    Q331=+0  ;VZTAŽNÝ BOD
    Q332=+0  ;VZTAŽNÝ BOD
    Q303=+1  ;PŘEDÁNÍ NAMĚŘENÉ
             HODNOTY
    Q381=1   ;SNÍMÁNÍ TS OSY
    Q382=+85 ;1. SOUŘADNICE PRO OSU
             DOTYKOVÉ SONDY
    Q383=+50 ;2. SOUŘADNICE PRO OSU
             DOTYKOVÉ SONDY
    Q384=+0  ;3. SOUŘADNICE PRO OSU
             DOTYKOVÉ SONDY
    Q333=+1  ;VZTAŽNÝ BOD
    Q423=4   ;POČET BODŮ MĚŘENÍ
    Q365=1   ;ZPŮSOB POJEZDU
```

15.8 VZTAŽNÝ BOD ROH ZVENKU (cyklus 414, DIN/ISO: G414)

Provádění cyklu

Cyklus dotykové sondy 414 zjistí průsečík dvou přímek a nastaví ho jako vztažný bod. Volitelně může TNC také zapsat tento průsečík do tabulky nulových bodů nebo tabulky Preset.

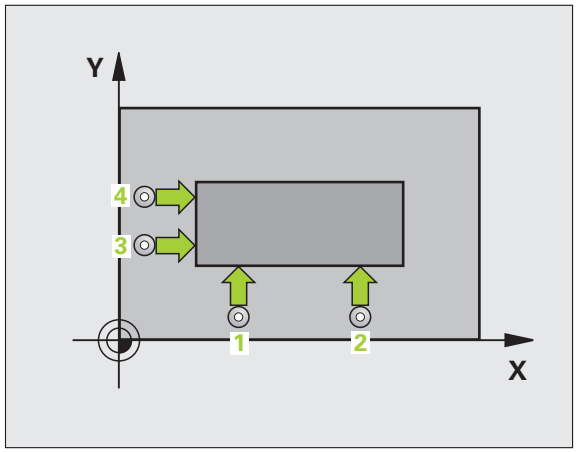

1 TNC napolohuje dotykovou sondu rychloposuvem (hodnota z MP6150) a podle polohovací logiky (viz „Zpracování cyklů dotykové sondy" na stránce 338) do prvního bodu snímání 1 (viz obrázek vpravo nahoře). TNC přitom přesazuje dotykovou sondu oproti stanovenému směru pojezdu o bezpečnou vzdálenost

2 Následně najede dotyková sonda na zadanou výšku měření a provede první snímání snímacím posuvem (MP6120). TNC určuje směr dotyku automaticky podle naprogramovaného 3. měřicího bodu.

3 Poté přejede dotyková sonda k dalšímu snímanému bodu 2 a provede tam druhé snímání.

4 TNC napolohuje dotykovou sondu k bodu dotyku 3 a pak k bodu dotyku 4 a tam provede třetí, příp. čtvrté snímání

5 Poté polohuje TNC dotykovou sondu zpět do bezpečné výšky a zpracuje zjištěný vztažný bod podle hodnot v parametrech cyklů Q303 a Q305 (viz „Uložení vypočítaného vztažného bodu" na stránce 364) a uloží souřadnice zjištěného rohu do následujících Q-parametrů

6 Pokud se to požaduje, zjistí pak TNC dalším samostatným snímacím pochodem ještě vztažný bod v ose dotykové sondy

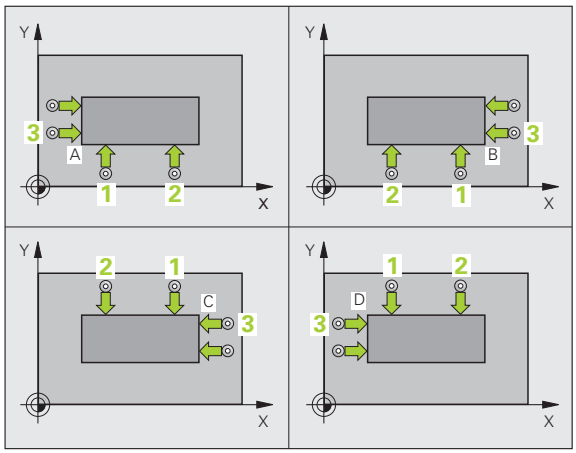

Číslo parametru	Význam
Q151	Aktuální hodnota rohu na hlavní ose
Q152	Aktuální hodnota rohu na vedlejší ose

Při programování dbejte na tyto body!

Před definicí cyklu musíte naprogramovat vyvolání nástroje pro definici osy dotykové sondy.

TNC měří první přímku vždy ve směru vedlejší osy roviny obrábění.

Umístěním měřicích bodů 1 a 3 stanovíte roh, do něhož TNC umístí vztažný bod (viz obrázek vpravo uprostřed a následující tabulku).

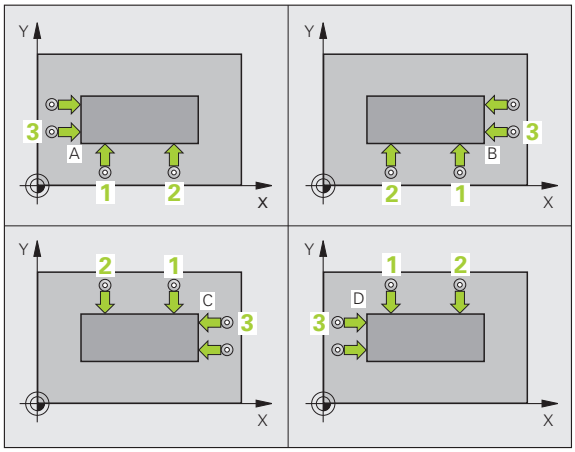

Roh	Souřadnice X	Souřadnice Y
A	Bod 1 větší než bod 3	Bod 1 menší než bod 3
B	Bod 1 menší než bod 3	Bod 1 menší než bod 3
C	Bod 1 menší než bod 3	Bod 1 větší než bod 3
D	Bod 1 větší než bod 3	Bod 1 větší než bod 3

Parametry cyklu

- **1. bod měření v 1.ose** Q263 (absolutně): Souřadnice prvního dotykového bodu v hlavní ose roviny obrábění. Rozsah zadávání -99999,9999 až 99 999,9999
- **1. bod měření v 2.ose** Q264 (absolutně): Souřadnice prvního dotykového bodu ve vedlejší ose roviny obrábění. Rozsah zadávání -99999,9999 až 99 999,9999
- **Vzdálenost 1. osa** Q326 (inkrementálně): vzdálenost mezi prvním a druhým měřicím bodem v hlavní ose roviny obrábění. Rozsah zadávání 0 až 99 999,9999
- **3. bod měření 1. osa** Q296 (absolutně): Souřadnice třetího dotykového bodu v hlavní ose roviny obrábění. Rozsah zadávání -99999,9999 až 99 999,9999
- **3. bod měření 2. osa** Q297 (absolutně): Souřadnice třetího dotykového bodu ve vedlejší ose roviny obrábění. Rozsah zadávání -99999,9999 až 99 999,9999
- **Vzdálenost 2. osa** Q327 (inkrementálně): vzdálenost mezi třetím a čtvrtým měřicím bodem ve vedlejší ose roviny obrábění. Rozsah zadávání 0 až 99 999,9999
- **Měřicí výška v ose sondy** Q261 (absolutně): Souřadnice středu kuličky hrotu (= bod dotyku) v ose sondy, v níž má probíhat měření. Rozsah zadávání -99999,9999 až 99 999,9999
- **Bezpečná vzdálenost** Q320 (inkrementálně): Vzdálenost mezi měřicím bodem a kuličkou hrotu sondy. Q320 se přičítá k MP6140. Rozsah zadávání 0 až 99 999,9999; alternativně **PREDEF**
- **Bezpečná výška** Q260 (absolutně): Souřadnice v ose sondy, v níž nemůže dojít ke kolizi sondy s dílcem (upínadlem). Rozsah zadávání -99999,9999 až 99 999,9999; alternativně **PREDEF**

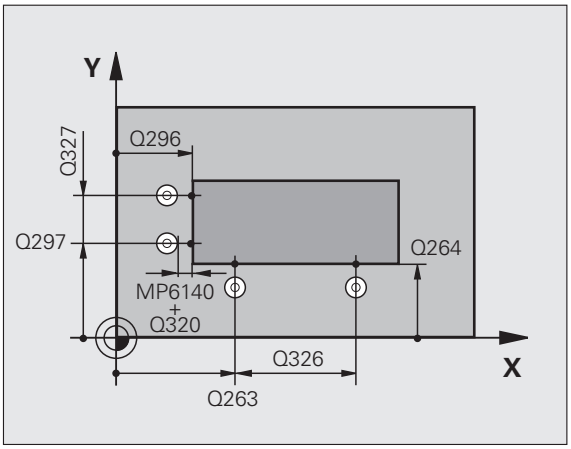

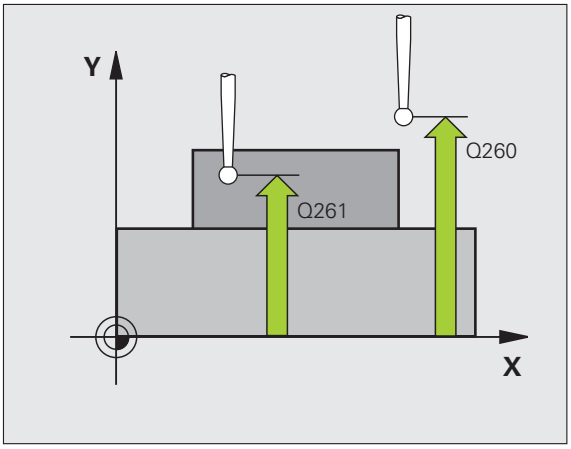

- **Pojezd do bezpečné výšky** Q301: stanovení, jak má dotyková sonda mezi měřicími body pojíždět:
  0: mezi měřicími body pojíždět v měřicí výšce
  1: mezi měřicími body pojíždět v bezpečné výšce
  Alternativně **PREDEF**
- **Provést základní natočení** Q304: stanovení, zda má TNC kompenzovat šikmou polohu obrobku základním natočením:
  0: ignorovat základní natočení
  1: provést základní natočení
- **Číslo v tabulce** Q305: Zadejte číslo v tabulce Preset/tabulce nulových bodů, do něhož má TNC uložit souřadnice rohu. Při zadání Q305=0 a Q303=1 nastaví TNC zobrazení automaticky tak, aby nový vztažný bod byl v rohu. Při zadání Q305=0 a Q303=0 zapíše TNC roh do nulové řádky tabulky nulových bodů. Rozsah zadávání 0 až 99999
- **Nový vztažný bod** Q331 (absolutně): souřadnice v hlavní ose, na kterou má TNC umístit zjištěný střed rohu. Základní nastavení = 0 Rozsah zadávání -99999,9999 až 99 999,9999
- **Nový vztažný ve vedlejší ose** Q332 (absolutně): souřadnice ve vedlejší ose, na kterou má TNC umístit zjištěný střed rohu. Základní nastavení = 0 Rozsah zadávání -99999,9999 až 99 999,9999
- **Předání měřené hodnoty (0,1)** Q303: stanovení, zda se má zjištěný vztažný bod uložit do tabulky nulových bodů nebo tabulky Preset:
  -1: Nepoužívat! Zapisuje TNC při načtení starých programů (viz „Uložení vypočítaného vztažného bodu” na stránce 364)
  0: zapsání zjištěného vztažného bodu do aktivní tabulky nulových bodů. Vztažným systémem je aktivní souřadný systém obrobku
  1: zjištěný vztažný bod zapsat do tabulky Preset. Vztažným systémem je souřadný systém stroje (systém REF)

- **Snímání v ose dotykové sondy** Q381: stanovení, zda má TNC nastavit též vztažný bod v ose dotykové sondy:
  0: vztažný bod v ose dotykové sondy nenastavovat
  1: vztažný bod v ose dotykové sondy nastavit
- **Snímání v ose dotykové sondy: Souřadnice 1. osa** Q382 (absolutně): souřadnice snímaného bodu v hlavní ose roviny obrábění, na nějž se má nastavit vztažný bod v ose dotykové sondy. Účinné jen tehdy, je-li Q381 = 1 Rozsah zadávání -99999,9999 až 99 999,9999
- **Snímání v ose dotykové sondy: Souřadnice 2. osa** Q382 (absolutně): souřadnice snímaného bodu ve vedlejší ose roviny obrábění, na nějž se má nastavit vztažný bod v ose dotykové sondy. Účinné jen tehdy, je-li Q381 = 1 Rozsah zadávání -99999,9999 až 99 999,9999
- **Snímání v ose dotykové sondy: Souřadnice 3. osa** Q384 (absolutně): souřadnice snímaného bodu v ose dotykové sondy, na nějž se má nastavit vztažný bod v ose dotykové sondy. Účinné jen tehdy, je-li Q381 = 1 Rozsah zadávání -99999,9999 až 99 999,9999
- **Nový vztažný bod osy dotykové sondy** Q333 (absolutně): souřadnice v ose dotykové sondy, na kterou má TNC umístit zjištěný střed drážky. Základní nastavení = 0 Rozsah zadávání -99999,9999 až 99 999,9999

Příklad: NC-bloky

```
5 TCH PROBE 414 VZT.BOD ROH VNĚ
    Q263=+37 ;1. BOD 1. OSA
    Q264=+7  ;1. BOD 2. OSA
    Q326=50  ;VZDÁLENOST 1. OSA
    Q296=+95 ;3. BOD 1. OSA
    Q297=+25 ;3. BOD 2. OSA
    Q327=45  ;VZDÁLENOST 2. OSA
    Q261=-5  ;VÝŠKA MĚŘENÍ
    Q320=0   ;BEZPEČNÁ VZDÁLENOST
    Q260=+20 ;BEZPEČNÁ VÝŠKA
    Q301=0   ;POHYB DO BEZPEČNÉ VÝŠKY
    Q304=0   ;ZÁKLADNÍ NATOČENÍ
    Q305=7   ;Č. V TABULCE
    Q331=+0  ;VZTAŽNÝ BOD
    Q332=+0  ;VZTAŽNÝ BOD
    Q303=+1  ;PŘEDÁNÍ NAMĚŘENÉ
              HODNOTY
    Q381=1   ;SNÍMÁNÍ TS OSY
    Q382=+85 ;1. SOUŘADNICE PRO OSU
              DOTYKOVÉ SONDY
    Q383=+50 ;2. SOUŘADNICE PRO OSU
              DOTYKOVÉ SONDY
    Q384=+0  ;3. SOUŘADNICE PRO OSU
              DOTYKOVÉ SONDY
    Q333=+1  ;VZTAŽNÝ BOD
```

15.9 VZTAŽNÝ BOD ROH ZEVNITŘ (cyklus 415, DIN/ISO: G415)

Provádění cyklu

Cyklus dotykové sondy 415 zjistí průsečík dvou přímek a nastaví ho jako vztažný bod. Volitelně může TNC také zapsat tento průsečík do tabulky nulových bodů nebo tabulky Preset.

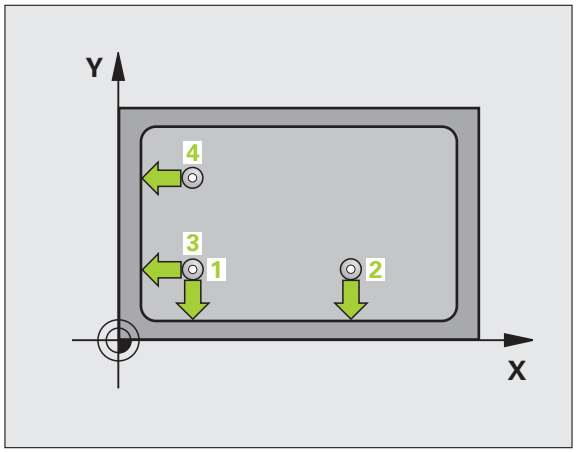

1 TNC polohuje dotykovou sondu rychloposuvem (hodnota z MP6150) a podle polohovací logiky (viz „Zpracování cyklů dotykové sondy" na stránce 338) k prvnímu dotykovému bodu 1 (viz obrázek vpravo nahoře), který v cyklu definujete. TNC přitom přesazuje dotykovou sondu oproti stanovenému směru pojezdu o bezpečnou vzdálenost

2 Následně najede dotyková sonda na zadanou výšku měření a provede první snímání snímacím posuvem (MP6120). Směr snímání vyplývá z čísla rohu

3 Poté přejede dotyková sonda k dalšímu snímanému bodu 2 a provede tam druhé snímání.

4 TNC napolohuje dotykovou sondu k bodu dotyku 3 a pak k bodu dotyku 4 a tam provede třetí, příp. čtvrté snímání

5 Poté polohuje TNC dotykovou sondu zpět do bezpečné výšky a zpracuje zjištěný vztažný bod podle hodnot v parametrech cyklů Q303 a Q305 (viz „Uložení vypočítaného vztažného bodu" na stránce 364) a uloží souřadnice zjištěného rohu do následujících Q-parametrů

6 Pokud se to požaduje, zjistí pak TNC dalším samostatným snímacím pochodem ještě vztažný bod v ose dotykové sondy

Číslo parametru	Význam
Q151	Aktuální hodnota rohu na hlavní ose
Q152	Aktuální hodnota rohu na vedlejší ose

Při programování dbejte na tyto body!

Před definicí cyklu musíte naprogramovat vyvolání nástroje pro definici osy dotykové sondy.

TNC měří první přímku vždy ve směru vedlejší osy roviny obrábění.

Parametry cyklu

- **1. bod měření v 1.ose** Q263 (absolutně): Souřadnice prvního dotykového bodu v hlavní ose roviny obrábění. Rozsah zadávání -99999,9999 až 99 999,9999
- **1. bod měření v 2.ose** Q264 (absolutně): Souřadnice prvního dotykového bodu ve vedlejší ose roviny obrábění. Rozsah zadávání -99999,9999 až 99 999,9999
- **Vzdálenost 1. osa** Q326 (inkrementálně): vzdálenost mezi prvním a druhým měřicím bodem v hlavní ose roviny obrábění. Rozsah zadávání 0 až 99 999,9999
- **Vzdálenost 2. osa** Q327 (inkrementálně): vzdálenost mezi třetím a čtvrtým měřicím bodem ve vedlejší ose roviny obrábění. Rozsah zadávání 0 až 99 999,9999
- **Roh** Q308: číslo rohu, do něhož má TNC umístit vztažný bod. Rozsah zadávání 1 až 4
- **Měřicí výška v ose sondy** Q261 (absolutně): Souřadnice středu kuličky hrotu (= bod dotyku) v ose sondy, v níž má probíhat měření. Rozsah zadávání -99999,9999 až 99 999,9999
- **Bezpečná vzdálenost** Q320 (inkrementálně): Vzdálenost mezi měřicím bodem a kuličkou hrotu sondy. Q320 se přičítá k MP6140. Rozsah zadávání 0 až 99 999,9999; alternativně **PREDEF**
- **Bezpečná výška** Q260 (absolutně): Souřadnice v ose sondy, v níž nemůže dojít ke kolizi sondy s dílcem (upínadlem). Rozsah zadávání -99999,9999 až 99 999,9999; alternativně **PREDEF**

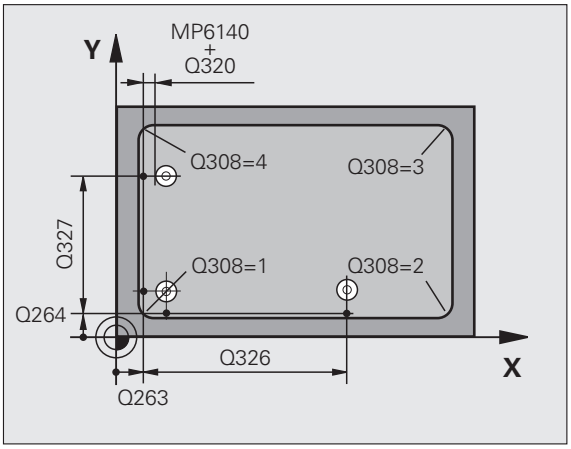

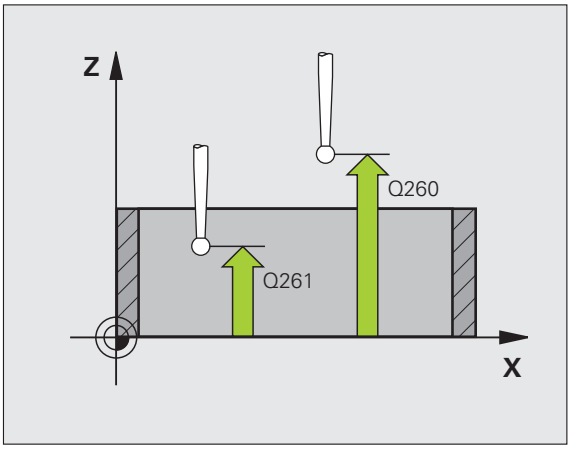

- **Pojezd do bezpečné výšky** Q301: stanovení, jak má dotyková sonda mezi měřicími body pojíždět:
  0: mezi měřicími body pojíždět v měřicí výšce
  1: mezi měřicími body pojíždět v bezpečné výšce
  Alternativně **PREDEF**
- **Provést základní natočení** Q304: stanovení, zda má TNC kompenzovat šikmou polohu obrobku základním natočením:
  0: ignorovat základní natočení
  1: provést základní natočení
- **Číslo v tabulce** Q305: Zadejte číslo v tabulce Preset/tabulce nulových bodů, do něhož má TNC uložit souřadnice rohu. Při zadání Q305=0 a Q303=1 nastaví TNC zobrazení automaticky tak, aby nový vztažný bod byl v rohu. Při zadání Q305=0 a Q303=0 zapíše TNC roh do nulové řádky tabulky nulových bodů. Rozsah zadávání 0 až 99999
- **Nový vztažný bod** Q331 (absolutně): souřadnice v hlavní ose, na kterou má TNC umístit zjištěný střed rohu. Základní nastavení = 0 Rozsah zadávání -99999,9999 až 99 999,9999
- **Nový vztažný ve vedlejší ose** Q332 (absolutně): souřadnice ve vedlejší ose, na kterou má TNC umístit zjištěný střed rohu. Základní nastavení = 0 Rozsah zadávání -99999,9999 až 99 999,9999
- **Předání měřené hodnoty (0,1)** Q303: stanovení, zda se má zjištěný vztažný bod uložit do tabulky nulových bodů nebo tabulky Preset:
  -1: Nepoužívat! Zapisuje TNC při načtení starých programů (viz „Uložení vypočítaného vztažného bodu” na stránce 364)
  0: zapsání zjištěného vztažného bodu do aktivní tabulky nulových bodů. Vztažným systémem je aktivní souřadný systém obrobku
  1: zjištěný vztažný bod zapsat do tabulky Preset. Vztažným systémem je souřadný systém stroje (systém REF)

- **Snímání v ose dotykové sondy** Q381: stanovení, zda má TNC nastavit též vztažný bod v ose dotykové sondy:
  0: vztažný bod v ose dotykové sondy nenastavovat
  1: vztažný bod v ose dotykové sondy nastavit
- **Snímání v ose dotykové sondy: Souřadnice 1. osa** Q382 (absolutně): souřadnice snímaného bodu v hlavní ose roviny obrábění, na nějž se má nastavit vztažný bod v ose dotykové sondy. Účinné jen tehdy, je-li Q381 = 1 Rozsah zadávání -99999,9999 až 99 999,9999
- **Snímání v ose dotykové sondy: Souřadnice 2. osa** Q382 (absolutně): souřadnice snímaného bodu ve vedlejší ose roviny obrábění, na nějž se má nastavit vztažný bod v ose dotykové sondy. Účinné jen tehdy, je-li Q381 = 1 Rozsah zadávání -99999,9999 až 99 999,9999
- **Snímání v ose dotykové sondy: Souřadnice 3. osa** Q384 (absolutně): souřadnice snímaného bodu v ose dotykové sondy, na nějž se má nastavit vztažný bod v ose dotykové sondy. Účinné jen tehdy, je-li Q381 = 1 Rozsah zadávání -99999,9999 až 99 999,9999
- **Nový vztažný bod osy dotykové sondy** Q333 (absolutně): souřadnice v ose dotykové sondy, na kterou má TNC umístit zjištěný střed drážky. Základní nastavení = 0 Rozsah zadávání -99999,9999 až 99 999,9999

Příklad: NC-bloky

```
5 TCH PROBE 415 VZT.BOD ROH UVNITŘ
    Q263=+37 ;1. BOD 1. OSA
    Q264=+7  ;1. BOD 2. OSA
    Q326=50  ;VZDÁLENOST 1. OSA
    Q296=+95 ;3. BOD 1. OSA
    Q297=+25 ;3. BOD 2. OSA
    Q327=45  ;VZDÁLENOST 2. OSA
    Q261=-5  ;VÝŠKA MĚŘENÍ
    Q320=0   ;BEZPEČNÁ VZDÁLENOST
    Q260=+20 ;BEZPEČNÁ VÝŠKA
    Q301=0   ;POHYB DO BEZPEČNÉ VÝŠKY
    Q304=0   ;ZÁKLADNÍ NATOČENÍ
    Q305=7   ;Č. V TABULCE
    Q331=+0  ;VZTAŽNÝ BOD
    Q332=+0  ;VZTAŽNÝ BOD
    Q303=+1  ;PŘEDÁNÍ NAMĚŘENÉ
             HODNOTY
    Q381=1   ;SNÍMÁNÍ TS OSY
    Q382=+85 ;1. SOUŘADNICE PRO OSU
             DOTYKOVÉ SONDY
    Q383=+50 ;2. SOUŘADNICE PRO OSU
             DOTYKOVÉ SONDY
    Q384=+0  ;3. SOUŘADNICE PRO OSU
             DOTYKOVÉ SONDY
    Q333=+1  ;VZTAŽNÝ BOD
```

15.10 VZTAŽNÝ BOD STŘED ROZTEČNÉ KRUŽNICE (cyklus 416, DIN/ISO: G416)

Provádění cyklu

Cyklus dotykové sondy 416 vypočítá střed roztečné kružnice pomocí měření tří děr a nastaví tento střed jako vztažný bod. Volitelně může TNC také zapsat tento střed do tabulky nulových bodů nebo do tabulky Preset.

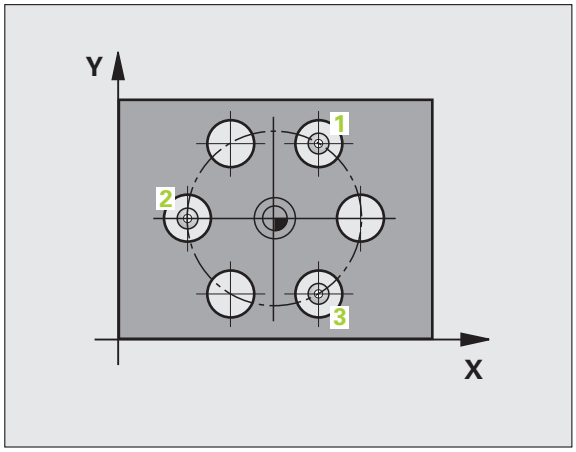

1 TNC napolohuje dotykovou sondu rychloposuvem (hodnota z MP6150) a podle polohovací logiky (viz „Zpracování cyklů dotykové sondy" na stránce 338) do zadaného středu první díry 1
2 Poté přejede dotyková sonda do zadané výšky měření a zjistí sejmutím čtyř bodů střed první díry
3 Poté odjede dotyková sonda zpět do bezpečné výšky a napolohuje se do zadaného středu druhé díry 2
4 TNC přejede dotykovou sondou do zadané výšky měření a sejmutím čtyř bodů zjistí střed druhé díry
5 Poté odjede dotyková sonda zpět do bezpečné výšky a napolohuje se do zadaného středu třetí díry 3
6 TNC přejede dotykovou sondou do zadané výšky měření a sejmutím čtyř bodů zjistí střed třetí díry
7 Poté polohuje TNC dotykovou sondu zpět do bezpečné výšky a zpracuje zjištěný vztažný bod podle hodnot v parametrech cyklů Q303 a Q305 (viz „Uložení vypočítaného vztažného bodu" na stránce 364) a uloží skutečné hodnoty do následujících Q-parametrů.
8 Pokud se to požaduje, zjistí pak TNC dalším samostatným snímacím pochodem ještě vztažný bod v ose dotykové sondy

Číslo parametru	Význam
Q151	Aktuální hodnota středu hlavní osy
Q152	Aktuální hodnota středu vedlejší osy
Q153	Skutečná hodnota průměru roztečné kružnice

Při programování dbejte na tyto body!

Před definicí cyklu musíte naprogramovat vyvolání nástroje pro definici osy dotykové sondy.

Parametry cyklu

- **Střed 1. osa** Q273 (absolutně): Střed roztečné kružnice (požadovaná hodnota) v hlavní ose roviny obrábění. Rozsah zadávání -99999,9999 až 99 999,9999
- **Střed 2. osa** Q274 (absolutně): Střed roztečné kružnice (požadovaná hodnota) ve vedlejší ose roviny obrábění. Rozsah zadávání -99999,9999 až 99 999,9999
- **Požadovaný průměr** Q262: Zadejte přibližný průměr roztečné kružnice. Čím menší je průměr děr, tím přesněji musíte zadat cílovou hodnotu průměru. Rozsah zadávání 0 až 99 999,9999
- **Úhel 1. Díra** Q291 (absolutně): Úhel polárních souřadnic středu první díry v rovině obrábění. Rozsah zadávání -360,0000 až 360,0000
- **Úhel 2. Díra** Q292 (absolutně): Úhel polárních souřadnic středu druhé díry v rovině obrábění. Rozsah zadávání -360,0000 až 360,0000
- **Úhel 3. Díra** Q293 (absolutně): Úhel polárních souřadnic středu třetí díry v rovině obrábění. Rozsah zadávání -360,0000 až 360,0000
- **Měřicí výška v ose sondy** Q261 (absolutně): Souřadnice středu kuličky hrotu (= bod dotyku) v ose sondy, v níž má probíhat měření. Rozsah zadávání -99999,9999 až 99 999,9999
- **Bezpečná výška** Q260 (absolutně): Souřadnice v ose sondy, v níž nemůže dojít ke kolizi sondy s dílcem (upínadlem). Rozsah zadávání -99999,9999 až 99 999,9999; alternativně **PREDEF**
- **Číslo v tabulce** Q305: Zadejte číslo v tabulce Preset/tabulce nulových bodů, do něhož má TNC uložit souřadnice středu roztečné kružnice. Při zadání Q305=0 a Q303=1 nastaví TNC zobrazení automaticky tak, aby nový vztažný bod byl ve středu roztečné kružnice. Při zadání Q305=0 a Q303=0 zapíše TNC střed roztečné kružnice do nulové řádky tabulky nulových bodů. Rozsah zadávání 0 až 99999
- **Nový vztažný bod** Q331 (absolutně): souřadnice v hlavní ose, na kterou má TNC umístit zjištěný střed roztečné kružnice. Základní nastavení = 0 Rozsah zadávání -99999,9999 až 99 999,9999

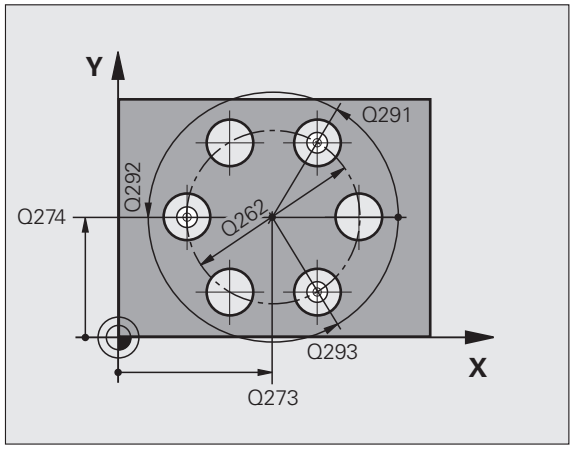

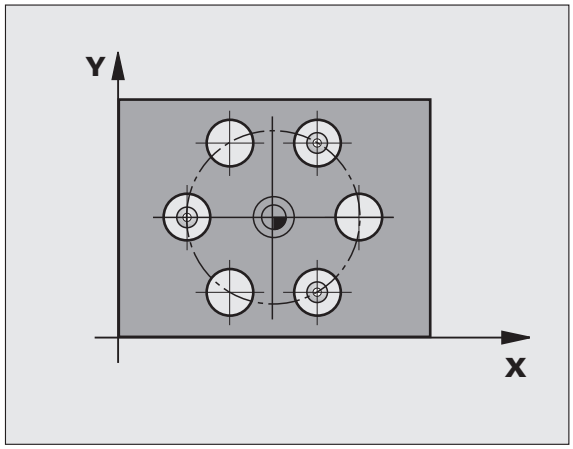

- **Nový vztažný ve vedlejší ose** Q332 (absolutně): souřadnice ve vedlejší ose, na kterou má TNC umístit zjištěný střed roztečné kružnice. Základní nastavení = 0 Rozsah zadávání -99999,9999 až 99 999,9999
- **Předání měřené hodnoty (0,1)** Q303: stanovení, zda se má zjištěný vztažný bod uložit do tabulky nulových bodů nebo tabulky Preset:
  -1: Nepoužívat! Zapisuje TNC při načtení starých programů (viz „Uložení vypočítaného vztažného bodu" na stránce 364)
  0: zapsání zjištěného vztažného bodu do aktivní tabulky nulových bodů. Vztažným systémem je aktivní souřadný systém obrobku
  1: zjištěný vztažný bod zapsat do tabulky Preset. Vztažným systémem je souřadný systém stroje (systém REF)
- **Snímání v ose dotykové sondy** Q381: stanovení, zda má TNC nastavit též vztažný bod v ose dotykové sondy:
  0: vztažný bod v ose dotykové sondy nenastavovat
  1: vztažný bod v ose dotykové sondy nastavit
- **Snímání v ose dotykové sondy: Souřadnice 1. osa** Q382 (absolutně): souřadnice snímaného bodu v hlavní ose roviny obrábění, na nějž se má nastavit vztažný bod v ose dotykové sondy. Účinné jen tehdy, je-li Q381 = 1 Rozsah zadávání -99999,9999 až 99 999,9999
- **Snímání v ose dotykové sondy: Souřadnice 2. osa** Q382 (absolutně): souřadnice snímaného bodu ve vedlejší ose roviny obrábění, na nějž se má nastavit vztažný bod v ose dotykové sondy. Účinné jen tehdy, je-li Q381 = 1 Rozsah zadávání -99999,9999 až 99 999,9999

Příklad: NC-bloky

```
5 TCH PROBE 416 VZT.BOD STŘED
ROZTEČNÉ KRUŽNICE
      Q273=+50 ;STŘED 1. OSA
      Q274=+50 ;STŘED 2. OSA
      Q262=90  ;CÍLOVÝ PRŮ MĚR
      Q291=+34 ;ÚHEL 1. DÍRY
      Q292=+70 ;ÚHEL 2. DÍRY
      Q293=+210;ÚHEL 3. DÍRY
      Q261=-5  ;VÝŠKA MĚŘENÍ
      Q260=+20 ;BEZPEČNÁ VÝŠKA
      Q305=12  ;Č. V TABULCE
      Q331=+0  ;VZTAŽNÝ BOD
      Q332=+0  ;VZTAŽNÝ BOD
      Q303=+1  ;PŘEDÁNÍ NAMĚŘENÉ
                HODNOTY
      Q381=1   ;SNÍMÁNÍ TS OSY
      Q382=+85 ;1. SOUŘADNICE PRO OSU
                DOTYKOVÉ SONDY
      Q383=+50 ;2. SOUŘADNICE PRO OSU
                DOTYKOVÉ SONDY
      Q384=+0  ;3. SOUŘADNICE PRO OSU
                DOTYKOVÉ SONDY
      Q333=+1  ;VZTAŽNÝ BOD
      Q320=0   ;BEZPEČNÁ VZDÁLENOST
```

- **Snímání v ose dotykové sondy: Souřadnice 3. osa** Q384 (absolutně): souřadnice snímaného bodu v ose dotykové sondy, na nějž se má nastavit vztažný bod v ose dotykové sondy. Účinné jen tehdy, je-li Q381 = 1 Rozsah zadávání -99999,9999 až 99 999,9999
- **Nový vztažný bod osy dotykové sondy** Q333 (absolutně): souřadnice v ose dotykové sondy, na kterou má TNC umístit zjištěný střed drážky. Základní nastavení = 0 Rozsah zadávání -99999,9999 až 99 999,9999
- **Bezpečná vzdálenost** Q320 (inkrementálně): Vzdálenost mezi měřicím bodem a kuličkou hrotu sondy. Q320 se přičítá k MP6140 a pouze při snímání vztažného bodu v ose dotykové sondy. Rozsah zadávání 0 až 99 999,9999; alternativně **PREDEF**

15.11 VZTAŽNÝ BOD OSY DOTYKOVÉ SONDY (cyklus 417, DIN/ISO: G417)

Provádění cyklu

Cyklus dotykové sondy 417 změří libovolnou souřadnici v ose dotykové sondy a nastaví tuto souřadnici jako vztažný bod. Volitelně TNC také zapíše naměřenou souřadnici do tabulky nulových bodů nebo tabulky Preset.

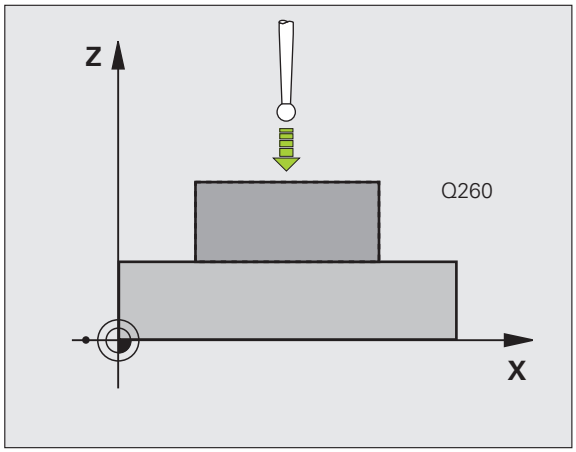

1 TNC napolohuje dotykovou sondu rychloposuvem (hodnota z MP6150) a podle polohovací logiky (viz „Zpracování cyklů dotykové sondy" na stránce 338) do naprogramovaného bodu snímání 1. TNC přitom přesazuje dotykovou sondu ve směru kladné osy dotykové sondy o bezpečnou vzdálenost.

2 Poté najede dotyková sonda ve své ose na zadanou souřadnici snímaného bodu 1 a zjistí jednoduchým snímáním aktuální polohu

3 Poté polohuje TNC dotykovou sondu zpět do bezpečné výšky a zpracuje zjištěný vztažný bod podle hodnot v parametrech cyklů Q303 a Q305 (viz „Uložení vypočítaného vztažného bodu" na stránce 364) a uloží skutečnou hodnotu do dále uvedeného Q-parametru

Číslo parametru	Význam
Q160	Aktuální hodnota měřeného bodu

Při programování dbejte na tyto body!

Před definicí cyklu musíte naprogramovat vyvolání nástroje pro definici osy dotykové sondy. TNC pak umístí do této osy vztažný bod.

Parametry cyklu

- **1. bod měření v 1.ose** Q263 (absolutně): Souřadnice prvního dotykového bodu v hlavní ose roviny obrábění. Rozsah zadávání -99999,9999 až 99 999,9999
- **1. bod měření v 2.ose** Q264 (absolutně): Souřadnice prvního dotykového bodu ve vedlejší ose roviny obrábění. Rozsah zadávání -99999,9999 až 99 999,9999
- **1. bod měření 3. osa** Q294 (absolutně): Souřadnice prvního dotykového bodu v ose dotykové sondy. Rozsah zadávání -99999,9999 až 99 999,9999
- **Bezpečná vzdálenost** Q320 (inkrementálně): Vzdálenost mezi měřicím bodem a kuličkou hrotu sondy. Q320 se přičítá k MP6140. Rozsah zadávání 0 až 99 999,9999; alternativně **PREDEF**
- **Bezpečná výška** Q260 (absolutně): Souřadnice v ose sondy, v níž nemůže dojít ke kolizi sondy s dílcem (upínadlem). Rozsah zadávání -99999,9999 až 99 999,9999; alternativně **PREDEF**
- **Číslo v tabulce** Q305: Zadejte číslo v tabulce Preset/tabulce nulových bodů, do něhož má TNC uložit souřadnici. Při zadání Q305=0 a Q303=1 nastaví TNC zobrazení automaticky tak, aby nový vztažný bod byl na snímané ploše. Při zadání Q305=0 a Q303=0 zapíše TNC souřadnice do nulové řádky tabulky nulových bodů. Rozsah zadávání 0 až 99999
- **Nový vztažný bod osy dotykové sondy** Q333 (absolutně): souřadnice v ose dotykové sondy, na kterou má TNC umístit zjištěný střed drážky. Základní nastavení = 0 Rozsah zadávání -99999,9999 až 99 999,9999
- **Předání měřené hodnoty (0,1)** Q303: stanovení, zda se má zjištěný vztažný bod uložit do tabulky nulových bodů nebo tabulky Preset:
  -1: Nepoužívat! Zapisuje TNC při načtení starých programů (viz „Uložení vypočítaného vztažného bodu" na stránce 364)
  0: zapsání zjištěného vztažného bodu do aktivní tabulky nulových bodů. Vztažným systémem je aktivní souřadný systém obrobku
  1: zjištěný vztažný bod zapsat do tabulky Preset. Vztažným systémem je souřadný systém stroje (systém REF)

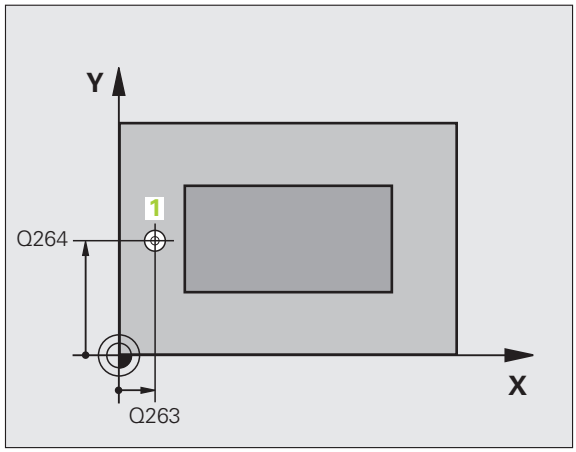

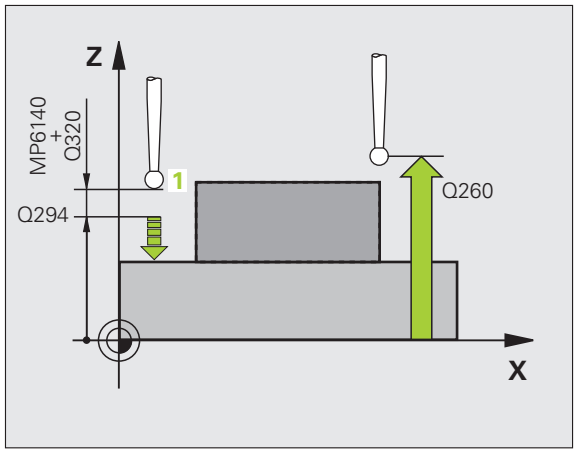

Příklad: NC-bloky

```
5 TCH PROBE 417 VZT.BOD OSA DOTYKOVÉ SONDY
    Q263=+25 ;1. BOD 1. OSA
    Q264=+25 ;1. BOD 2. OSA
    Q294=+25 ;1. BOD 3. OSA
    Q320=0   ;BEZPEČNÁ VZDÁLENOST
    Q260=+50 ;BEZPEČNÁ VÝŠKA
    Q305=0   ;Č. V TABULCE
    Q333=+0  ;VZTAŽNÝ BOD
    Q303=+1  ;PŘEDÁNÍ NAMĚŘENÉ
              HODNOTY
```

15.12 VZTAŽNÝ BOD STŘED 4 OTVORŮ (cyklus 418, DIN/ISO: G418)

Provádění cyklu

Cyklus dotykové sondy 418 vypočítá průsečík spojovacích přímek vždy dvou středů děr a nastaví tento průsečík jako vztažný bod. Volitelně může TNC také zapsat tento průsečík do tabulky nulových bodů nebo tabulky Preset.

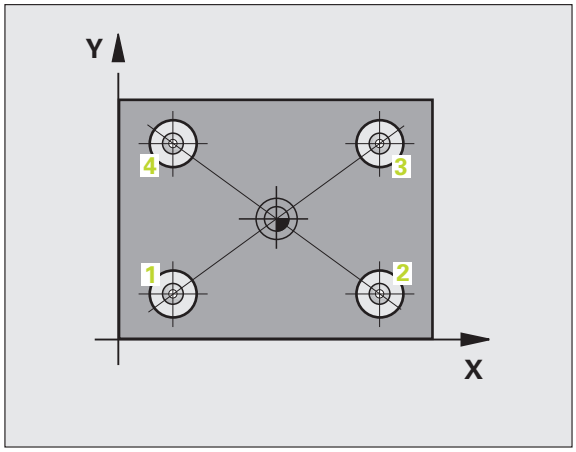

1. TNC polohuje dotykovou sondu rychloposuvem (hodnota z MP6150) a podle polohovací logiky (viz „Zpracování cyklů dotykové sondy" na stránce 338) do středu první díry 1
2. Poté přejede dotyková sonda do zadané výšky měření a zjistí sejmutím čtyř bodů střed první díry
3. Poté odjede dotyková sonda zpět do bezpečné výšky a napolohuje se do zadaného středu druhé díry 2
4. TNC přejede dotykovou sondou do zadané výšky měření a sejmutím čtyř bodů zjistí střed druhé díry
5. TNC opakuje kroky 3 a 4 pro díry 3 a 4
6. Poté polohuje TNC dotykovou sondu do bezpečné výšky a zpracuje zjištěný vztažný bod podle hodnot v parametrech cyklů Q303 a Q305 (viz „Uložení vypočítaného vztažného bodu" na stránce 364). TNC vypočítá vztažný bod jako průsečík spojnic středů děr 1/3 a 2/4 a uloží aktuální hodnotu do následujících Q-parametrů
7. Pokud se to požaduje, zjistí pak TNC dalším samostatným snímacím pochodem ještě vztažný bod v ose dotykové sondy

Číslo parametru	Význam
Q151	Aktuální hodnota průsečíku v hlavní ose
Q152	Aktuální hodnota průsečíku ve vedlejší ose

Při programování dbejte na tyto body!

Před definicí cyklu musíte naprogramovat vyvolání nástroje pro definici osy dotykové sondy.

Parametry cyklu

- **1 Střed 1. osa** Q268 (absolutně): střed 1. díry v hlavní ose roviny obrábění. Rozsah zadávání -99999,9999 až 99 999,9999
- **1 Střed 2. osa** Q269 (absolutně): střed 1. díry ve vedlejší ose roviny obrábění. Rozsah zadávání -99999,9999 až 99 999,9999
- **2 Střed 1. osa** Q270 (absolutně): střed 2. díry v hlavní ose roviny obrábění. Rozsah zadávání -99999,9999 až 99 999,9999
- **2 Střed 2. osa** Q271 (absolutně): střed 2. díry ve vedlejší ose roviny obrábění. Rozsah zadávání -99999,9999 až 99 999,9999
- **3 Střed 1. osa** Q316 (absolutně): střed 3. díry v hlavní ose roviny obrábění. Rozsah zadávání -99999,9999 až 99 999,9999
- **3 Střed 2. osa** Q317 (absolutně): střed 3. díry ve vedlejší ose roviny obrábění. Rozsah zadávání -99999,9999 až 99 999,9999
- **4 Střed 1. osa** Q318 (absolutně): střed 4. díry v hlavní ose roviny obrábění. Rozsah zadávání -99999,9999 až 99 999,9999
- **4 Střed 2. osa** Q319 (absolutně): střed 4. díry ve vedlejší ose roviny obrábění. Rozsah zadávání -99999,9999 až 99 999,9999
- **Měřicí výška v ose sondy** Q261 (absolutně): Souřadnice středu kuličky hrotu (= bod dotyku) v ose sondy, v níž má probíhat měření. Rozsah zadávání -99999,9999 až 99 999,9999
- **Bezpečná výška** Q260 (absolutně): Souřadnice v ose sondy, v níž nemůže dojít ke kolizi sondy s dílcem (upínadlem). Rozsah zadávání -99999,9999 až 99 999,9999; alternativně **PREDEF**

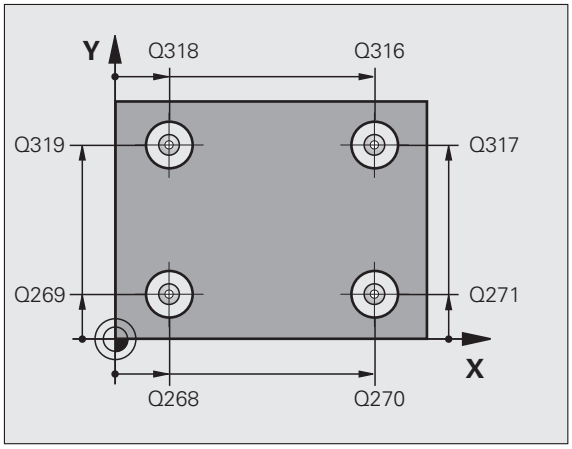

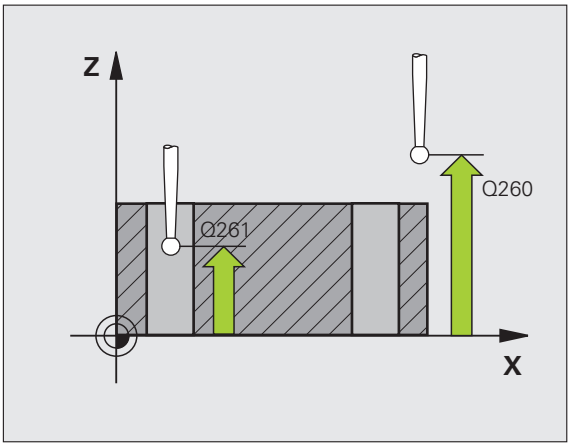

- **Číslo v tabulce** Q305: Zadejte číslo v tabulce Preset/tabulce nulových bodů, do něhož má TNC uložit souřadnice průsečíku spojnic. Při zadání Q305=0 a Q303=1 nastaví TNC zobrazení automaticky tak, aby nový vztažný bod byl v průsečíku spojnic. Při zadání Q305=0 a Q303=0 zapíše TNC souřadnice průsečíku spojnic do nulové řádky tabulky nulových bodů. Rozsah zadávání 0 až 99999
- **Nový vztažný bod** Q331 (absolutně): souřadnice v hlavní ose, na kterou má TNC umístit zjištěný průsečík spojnic. Základní nastavení = 0 Rozsah zadávání -99 999,9999 až 99 999,9999
- **Nový vztažný bod** Q332 (absolutně): souřadnice ve vedlejší ose, na kterou má TNC umístit zjištěný průsečík spojnic. Základní nastavení = 0 Rozsah zadávání -99 999,9999 až 99 999,9999
- **Předání měřené hodnoty (0,1)** Q303: stanovení, zda se má zjištěný vztažný bod uložit do tabulky nulových bodů nebo tabulky Preset:
  -1: Nepoužívat! Zapisuje TNC při načtení starých programů (viz „Uložení vypočítaného vztažného bodu" na stránce 364)
  0: zapsání zjištěného vztažného bodu do aktivní tabulky nulových bodů. Vztažným systémem je aktivní souřadný systém obrobku
  1: zjištěný vztažný bod zapsat do tabulky Preset. Vztažným systémem je souřadný systém stroje (systém REF)

- **Snímání v ose dotykové sondy** Q381: stanovení, zda má TNC nastavit též vztažný bod v ose dotykové sondy:
  0: vztažný bod v ose dotykové sondy nenastavovat
  1: vztažný bod v ose dotykové sondy nastavit
- **Snímání v ose dotykové sondy: Souřadnice 1. osa** Q382 (absolutně): souřadnice snímaného bodu v hlavní ose roviny obrábění, na nějž se má nastavit vztažný bod v ose dotykové sondy. Účinné jen tehdy, je-li Q381 = 1
- **Snímání v ose dotykové sondy: Souřadnice 2. osa** Q382 (absolutně): souřadnice snímaného bodu ve vedlejší ose roviny obrábění, na nějž se má nastavit vztažný bod v ose dotykové sondy. Účinné jen tehdy, je-li Q381 = 1 Rozsah zadávání -99999,9999 až 99 999,9999
- **Snímání v ose dotykové sondy: Souřadnice 3. osa** Q384 (absolutně): souřadnice snímaného bodu v ose dotykové sondy, na nějž se má nastavit vztažný bod v ose dotykové sondy. Účinné jen tehdy, je-li Q381 = 1 Rozsah zadávání -99999,9999 až 99 999,9999
- **Nový vztažný bod osy dotykové sondy** Q333 (absolutně): souřadnice v ose dotykové sondy, na kterou má TNC umístit zjištěný střed drážky. Základní nastavení = 0 Rozsah zadávání -99999,9999 až 99 999,9999

Příklad: NC-bloky

```
5 TCH PROBE 418 VZT.BOD 4 DÍRY
    Q268=+20 ;1. STŘED 1. OSA
    Q269=+25 ;1. STŘED 2. OSA
    Q270=+150;2. STŘED 1. OSA
    Q271=+25 ;2. STŘED 2. OSA
    Q316=+150;3. STŘED 1. OSA
    Q317=+85 ;3. STŘED 2. OSA
    Q318=+22 ;4. STŘED 1. OSA
    Q319=+80 ;4. STŘED 2. OSA
    Q261=-5  ;VÝŠKA MĚŘENÍ
    Q260=+10 ;BEZPEČNÁ VÝŠKA
    Q305=12  ;Č. V TABULCE
    Q331=+0  ;VZTAŽNÝ BOD
    Q332=+0  ;VZTAŽNÝ BOD
    Q303=+1  ;PŘEDÁNÍ NAMĚŘENÉ
              HODNOTY
    Q381=1   ;SNÍMÁNÍ TS OSY
    Q382=+85 ;1. SOUŘADNICE PRO OSU
              DOTYKOVÉ SONDY
    Q383=+50 ;2. SOUŘADNICE PRO OSU
              DOTYKOVÉ SONDY
    Q384=+0  ;3. SOUŘADNICE PRO OSU
              DOTYKOVÉ SONDY
    Q333=+0  ;VZTAŽNÝ BOD
```

15.13 VZTAŽNÝ BOD JEDNOTLIVÉ OSY (cyklus 419, DIN/ISO: G419)

Provádění cyklu

Cyklus dotykové sondy 419 změří libovolnou souřadnici v jedné volitelné ose a nastaví tuto souřadnici jako vztažný bod. Volitelně TNC také zapíše naměřenou souřadnici do tabulky nulových bodů nebo tabulky Preset.

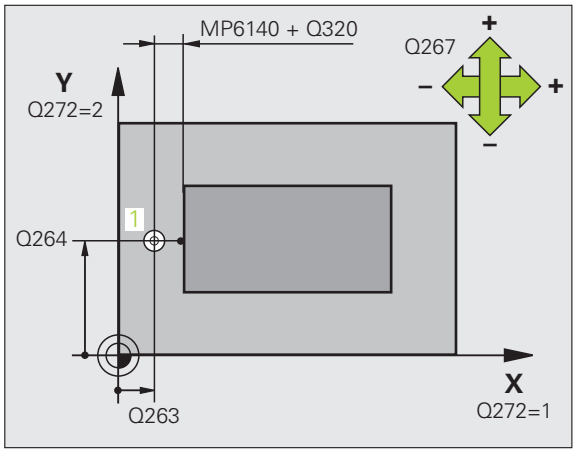

1. TNC napolohuje dotykovou sondu rychloposuvem (hodnota z MP6150) a podle polohovací logiky (viz „Zpracování cyklů dotykové sondy" na stránce 338) do naprogramovaného bodu snímání 1. TNC přitom přesazuje dotykovou sondu proti naprogramovanému směru snímání o bezpečnou vzdálenost
2. Poté jede dotyková sonda na zadanou výšku měření a zjistí jednoduchým sejmutím aktuální pozici
3. Poté polohuje TNC dotykovou sondu do bezpečné výšky a zpracuje zjištěný vztažný bod podle hodnot v parametrech cyklů Q303 a Q305 (viz „Uložení vypočítaného vztažného bodu" na stránce 364)

Při programování dbejte na tyto body!

Před definicí cyklu musíte naprogramovat vyvolání nástroje pro definici osy dotykové sondy.

Použijete-li cyklus 419 několikrát za sebou, aby se uložil vztažný bod ve více osách do tabulky Preset, tak musíte číslo Preset (do kterého cyklus 419 předtím zapisoval) aktivovat po každém provedení cyklu 419 (to není potřeba pokud aktivní preset přepisujete).

Parametry cyklů

- **1. bod měření v 1.ose** Q263 (absolutně): Souřadnice prvního dotykového bodu v hlavní ose roviny obrábění. Rozsah zadávání -99999,9999 až 99 999,9999
- **1. bod měření v 2.ose** Q264 (absolutně): Souřadnice prvního dotykového bodu ve vedlejší ose roviny obrábění. Rozsah zadávání -99999,9999 až 99 999,9999
- **Měřicí výška v ose sondy** Q261 (absolutně): Souřadnice středu kuličky hrotu (= bod dotyku) v ose sondy, v níž má probíhat měření. Rozsah zadávání -99999,9999 až 99 999,9999
- **Bezpečná vzdálenost** Q320 (inkrementálně): Vzdálenost mezi měřicím bodem a kuličkou hrotu sondy. Q320 se přičítá k MP6140. Rozsah zadávání 0 až 99 999,9999; alternativně **PREDEF**
- **Bezpečná výška** Q260 (absolutně): Souřadnice v ose sondy, v níž nemůže dojít ke kolizi sondy s dílcem (upínadlem). Rozsah zadávání -99999,9999 až 99 999,9999; alternativně **PREDEF**
- **Osa měření (1...3: 1=hlavní osa)** Q272: osa, v níž se mají měření provádět:
  1: hlavní osa = osa měření
  2: vedlejší osa = osa měření
  3: osa dotykové sondy = osa měření

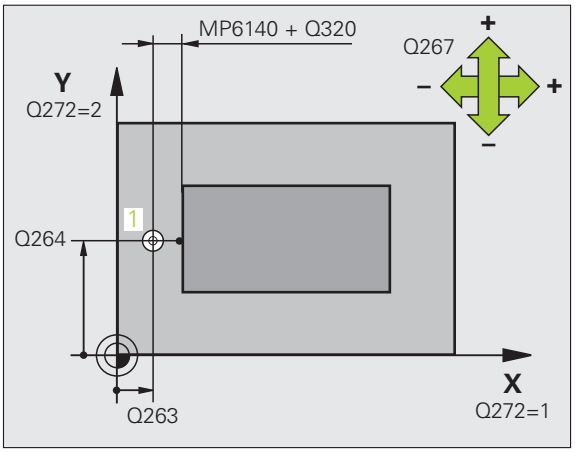

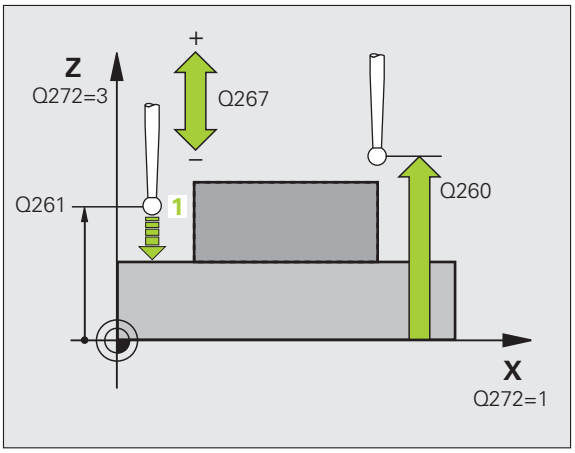

Přiřazení os Aktivní osa dotykové sondy: Q272 = 3	Příslušná hlavní osa: Q272 = 1	Příslušná vedlejší osa: Q272 = 2
Z	X	Y
Y	Z	X
X	Y	Z

- **Směr pojezdu** Q267: směr příjezdu dotykové sondy k obrobku:
  -1: záporný směr příjezdu
  +1: kladný směr příjezdu
- **Číslo v tabulce** Q305: Zadejte číslo v tabulce Preset/tabulce nulových bodů, do něhož má TNC uložit souřadnici. Při zadání Q305=0 a Q303=1 nastaví TNC zobrazení automaticky tak, aby nový vztažný bod byl na snímané ploše. Při zadání Q305=0 a Q303=0 zapíše TNC souřadnice do nulové řádky tabulky nulových bodů. Rozsah zadávání 0 až 99999
- **Nový vztažný bod osy dotykové sondy** Q333 (absolutně): souřadnice, na které má TNC umístit vztažný bod. Základní nastavení = 0 Rozsah zadávání -99999,9999 až 99 999,9999
- **Předání měřené hodnoty (0,1)** Q303: stanovení, zda se má zjištěný vztažný bod uložit do tabulky nulových bodů nebo tabulky Preset:
  -1: Nepoužívat! Viz „Uložení vypočítaného vztažného bodu", strana 364
  0: zapsání zjištěného vztažného bodu do aktivní tabulky nulových bodů. Vztažným systémem je aktivní souřadný systém obrobku
  1: zjištěný vztažný bod zapsat do tabulky Preset. Vztažným systémem je souřadný systém stroje (systém REF)

Příklad: NC-bloky

```
5 TCH PROBE 419 VZT.BOD JEDNOTLIVÁ OSA
    Q263=+25 ;1. BOD 1. OSA
    Q264=+25 ;1. BOD 2. OSA
    Q261=+25 ;VÝŠKA MĚŘENÍ
    Q320=0   ;BEZPEČNÁ VZDÁLENOST
    Q260=+50 ;BEZPEČNÁ VÝŠKA
    Q272=+1  ;OSA MĚŘENÍ
    Q267=+1  ;SMĚR POJEZDU
    Q305=0   ;Č. V TABULCE
    Q333=+0  ;VZTAŽNÝ BOD
    Q303=+1  ;PŘEDÁNÍ NAMĚŘENÉ
              HODNOTY
```

Příklad: Nastavení vztažného bodu na střed kruhového segmentu a horní hranu obrobku

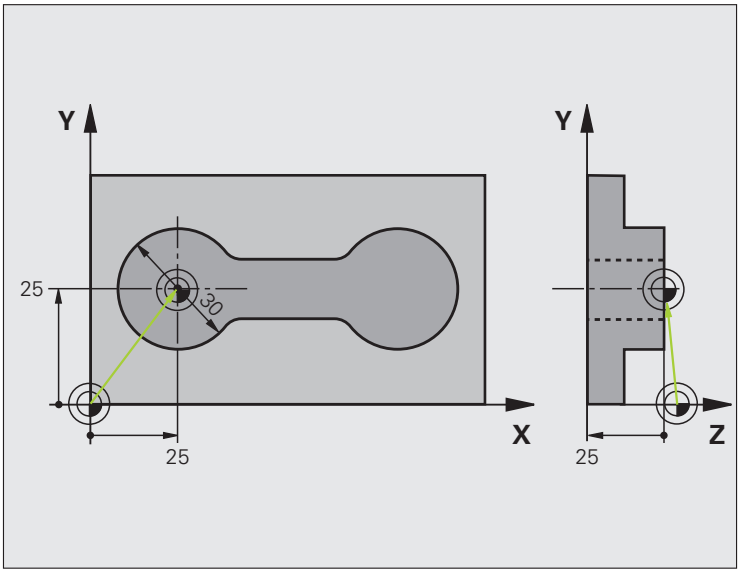

0 BEGIN PGM CYC413 MM	
1 TOOL CALL 69 Z	Vyvolání nástroje 0 pro stanovení osy dotykové sondy

2 TCH PROBE 413 VZT.BOD KRUH VNĚ	
Q321=+25 ;STŘED 1. OSA	Střed kruhu: souřadnice X
Q322=+25 ;STŘED 2. OSA	Střed kruhu: souřadnice Y
Q262=30 ;CÍLOVÝ PRŮ MĚR	Průměr kruhu
Q325=+90 ;POČÁTEČNÍ ÚHEL	Úhel polární souřadnice pro střed 1. Bod dotyku
Q247=+45 ;ÚHLOVÁ ROZTEČ	Úhlová rozteč pro výpočet dotykových bodů 2 až 4
Q261=-5 ;VÝŠKA MĚŘENÍ	Souřadnice v ose dotykové sondy, v níž se provádí měření
Q320=2 ;BEZPEČNÁ VZDÁLENOST	Dodatečná bezpečná vzdálenost k MP6140
Q260=+10 ;BEZPEČNÁ VÝŠKA	Výška, na kterou se může jet v ose dotykové sondy bez nebezpečí kolize
Q301=0 ;POHYB DO BEZPEČNÉ VÝŠKY	Mezi měřicími body na bezpečnou výšku neodjíždět
Q305=0 ;Č. V TABULCE	Stanovení zobrazení
Q331=+0 ;VZTAŽNÝ BOD	Nastavit zobrazení v X na 0
Q332=+10 ;VZTAŽNÝ BOD	Nastavit zobrazení v Y na 10
Q303=+0 ;PŘEDÁNÍ NAMĚŘENÉ HODNOTY	Bez funkce, protože má být nastaveno zobrazení
Q381=1 ;SNÍMÁNÍ TS OSY	Nastavit též vztažný bod v ose dotykové sondy
Q382=+25 ;1. SOUŘADNICE PRO OSU DOTYKOVÉ SONDY	Bod snímání souřadnice X
Q383=+25 ;2. SOUŘADNICE PRO OSU DOTYKOVÉ SONDY	Bod snímání souřadnice Y
Q384=+25 ;3. SOUŘADNICE PRO OSU DOTYKOVÉ SONDY	Bod snímání souřadnice Z
Q333=+0 ;VZTAŽNÝ BOD	Nastavit zobrazení v Z na 0
Q423=4 ;POČET BODŮ MĚŘENÍ	Počet měřicích bodů
Q365=1 ;ZPŮSOB POJEZDU	Polohovat na oblouk nebo po přímce k dalšímu snímanému bodu
3 CALL PGM 35K47	Vyvolání programu obrábění
4 END PGM CYC413 MM	

Příklad: Nastavení vztažného bodu na horní hranu obrobku a střed roztečné kružnice

Naměřený střed roztečné kružnice děr se má zapsat do tabulky Preset k pozdějšímu použití.

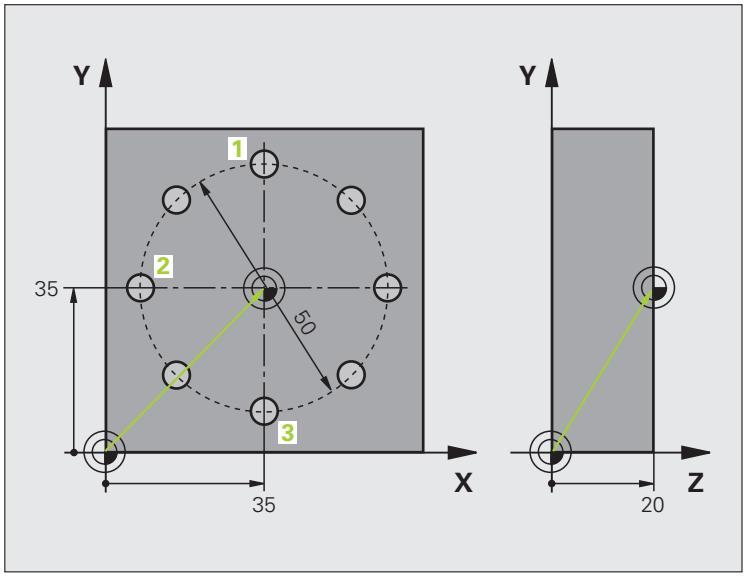

0 BEGIN PGM CYC416 MM	
1 TOOL CALL 69 Z	Vyvolání nástroje 0 pro stanovení osy dotykové sondy
2 TCH PROBE 417 VZT.BOD OSA DOTYKOVÉ SONDY	Definice cyklu pro nastavení vztažného bodu v ose dotykové sondy
Q263=+7,5;1. BOD 1. OSA	Bod dotyku: souřadnice X
Q264=+7,5;1. BOD 2. OSA	Bod dotyku: souřadnice Y
Q294=+25 ;1. BOD 3. OSA	Bod dotyku: souřadnice Z
Q320=0 ;BEZPEČNÁ VZDÁLENOST	Dodatečná bezpečná vzdálenost k MP6140
Q260=+50 ;BEZPEČNÁ VÝŠKA	Výška, na kterou se může jet v ose dotykové sondy bez nebezpečí kolize
Q305=1 ;Č. V TABULCE	Zápis souřadnice Z do řádku 1
Q333=+0 ;VZTAŽNÝ BOD	Nastavení 0 v ose dotykové sondy
Q303=+1 ;PŘEDÁNÍ NAMĚŘENÉ HODNOTY	Uložení vypočítaného vztažného bodu vztaženého k pevnému souřadnému systému stroje (systému REF) do tabulky Preset PRESET.PR

3 TCH PROBE 416 VZT.BOD STŘED ROZTEČNÉ KRUŽNICE	
Q273=+35 ;STŘED 1. OSA	Střed roztečné kružnice: souřadnice X
Q274=+35 ;STŘED 2. OSA	Střed roztečné kružnice: souřadnice Y
Q262=50 ;CÍLOVÝ PRŮ MĚR	průměr roztečné kružnice s dírami.
Q291=+90 ;ÚHEL 1. DÍRY	Úhel polární souřadnice pro střed 1. Střed díry 1
Q292=+180;ÚHEL 2. DÍRY	Úhel polární souřadnice pro střed 2. Střed díry 2
Q293=+270;ÚHEL 3. DÍRY	Úhel polární souřadnice pro střed 3. Střed díry 3
Q261=+15 ;VÝŠKA MĚŘENÍ	Souřadnice v ose dotykové sondy, v níž se provádí měření
Q260=+10 ;BEZPEČNÁ VÝŠKA	Výška, na kterou se může jet v ose dotykové sondy bez nebezpečí kolize
Q305=1 ;Č. V TABULCE	Zápis středu roztečné kružnice (X a Y) do řádku 1
Q331=+0 ;VZTAŽNÝ BOD	
Q332=+0 ;VZTAŽNÝ BOD	
Q303=+1 ;PŘEDÁNÍ NAMĚŘENÉ HODNOTY	Uložení vypočítaného vztažného bodu vztaženého k pevnému souřadnému systému stroje (systému REF) do tabulky Preset PRESET.PR
Q381=0 ;SNÍMÁNÍ TS OSY	Vztažný bod v ose dotykové sondy nenastavovat
Q382=+0 ;1. SOUŘADNICE OSY DOTYKOVÉ SONDY	Bez funkce
Q383=+0 ;2. SOUŘADNICE OSY DOTYKOVÉ SONDY	Bez funkce
Q384=+0 ;3. SOUŘADNICE OSY DOTYKOVÉ SONDY	Bez funkce
Q333=+0 ;VZTAŽNÝ BOD	Bez funkce
Q320=0 ;BEZPEČNÁ VZDÁLENOST	Dodatečná bezpečná vzdálenost k MP6140
4 CYCL DEF 247 NASTAVIT VZTAŽNÝ BOD	Aktivovat nový Preset cyklem 247
Q339=1 ;ČÍSLO VZTAŽNÉHO BODU	
6 CALL PGM 35KLZ	Vyvolání programu obrábění
7 END PGM CYC416 MM	

15.13 VZTAŽNÝ BOD JEDNOTLIVÉ OSY (cyklus 419, DIN/ISO: G419)

16

Cykly dotykové sondy: Automatická kontrola obrobků

16.1 Základy

Přehled

TNC nabízí dvanáct cyklů, jimiž můžete obrobky proměřovat automaticky:

cyklus	Softtlačítko	Stránka
0 VZTAŽNÁ ROVINA Měření souřadnice ve zvolené ose		Strana 422
1 VZTAŽNÁ ROVINA POLÁRNĚ Měření bodu, směr snímání přes úhel		Strana 423
420 MĚŘENÍ ÚHLU Měření úhlu v rovině obrábění		Strana 425
421 MĚŘENÍ DÍRY Měření polohy a průměru díry		Strana 428
422 MĚŘENÍ KRUHU ZVENKU Měření polohy a průměru kruhového čepu		Strana 432
423 MĚŘENÍ OBDÉLNÍKU ZEVNITŘ Měření polohy, délky a šířky obdélníkové kapsy		Strana 436
424 MĚŘENÍ OBDÉLNÍKU ZVENKU Měření polohy, délky a šířky obdélníkového čepu		Strana 440
425 MĚŘENÍ ŠÍŘKY ZEVNITŘ (2. úroveň softtlačítek) Měření šířky drážky zevnitř		Strana 444
426 MĚŘENÍ VÝSTUPKU ZVENKU (2. úroveň softtlačítek) Měření výstupku zvenku		Strana 447
427 MĚŘENÍ SOUŘADNIC (2. úroveň softtlačítek) Měření libovolných souřadnic ve zvolené ose		Strana 450
430 MĚŘENÍ ROZTEČNÉ KRUŽNICE (2. úroveň softtlačítek) Měření polohy a průměru roztečné kružnice s dírami		Strana 453
431 MĚŘENÍ ROVINY (2. úroveň softtlačítek) Měření úhlu osy A a B jedné roviny		Strana 457

Protokolování výsledků měření

Pro všechny cykly, s nimiž lze automaticky proměřovat obrobky (Výjimky: cyklus 0 a 1) můžete nechat TNC připravit měřicí protokol. V příslušném snímacím cyklu můžete definovat, zda má TNC:

- uložit měřicí protokol do souboru
- zobrazit měřicí protokol na obrazovce a přerušit program
- nemá se vytvářet žádný měřicí protokol

Přejete-li si měřicí protokol uložit do souboru, tak TNC ukládá data standardně jako soubor ASCII do adresáře, z něhož zpracováváte měřicí program. Alternativně můžete měřicí protokol také zaslat přímo přes datové rozhraní na tiskárnu, popř. ho uložit na PC. K tomu nastavte funkci Tisk (v nabídce Konfigurace rozhraní) na RS232:\ (viz také Příručka uživatele, Funkce MOD, Nastavení datového rozhraní”).

Všechny naměřené hodnoty, které jsou uvedené v souboru protokolu, se vztahují k tomu nulovému bodu, který je aktivní v okamžiku provádění příslušného cyklu. Kromě toho lze ještě souřadný systém natočit v rovině nebo naklopit pomocí 3D-ROT. V těchto případech přepočítá TNC naměřené výsledky do aktuálně aktivního souřadného systému.

Chcete-li odeslat protokol měření přes datové rozhraní, použijte program k přenosu dat TNCremo firmy HEIDENHAIN.

Příklad: Soubor protokolu pro snímací cyklus 421:

Měřicí protokol snímacího cyklu 421 Měření díry

Datum: 30-06-2005
Čas: 6:55:04
Měřicí program: TNC:\GEH35712\CHECK1.H

Požadované hodnoty:
Střed hlavní osy: 50,0000
Střed vedlejší osy: 65,0000
Průměr: 12,0000

Zadané mezní hodnoty:
Největší rozměr středu hlavní osy: 50,1000
Nejmenší rozměr středu hlavní osy: 49,9000
Největší rozměr středu vedlejší osy: 65,1000
Nejmenší rozměr středu vedlejší osy: 64,9000
Největší rozměr díry: 12,0450
Nejmenší rozměr díry: 12,0000

Aktuální hodnoty:Střed
Hlavní osa: 50,0810
Střed vedlejší osy: 64.9530
Průměr: 12.0259

Odchylky:
Střed hlavní osy: 0.0810
Střed vedlejší osy: -0.0470
Průměr: 0.0259

Další výsledky měření: výška měření: -5,0000

Konec měřicího protokolu

Výsledky měření v Q-parametrech

Výsledky měření příslušných snímacích cyklů ukládá TNC do globálně účinných Q-parametrů Q150 až Q160. Odchylky od cílové hodnoty jsou uloženy v parametrech Q161 až Q166. Věnujte prosím pozornost tabulce výsledkových parametrů, která je uvedena v každém popisu cyklu.

Kromě toho zobrazuje TNC při definici cyklu výsledkové parametry na pomocném obrázku daného cyklu (viz obrázek vpravo nahoře). Přitom patří světle podložený výsledkový parametr k danému vstupnímu parametru.

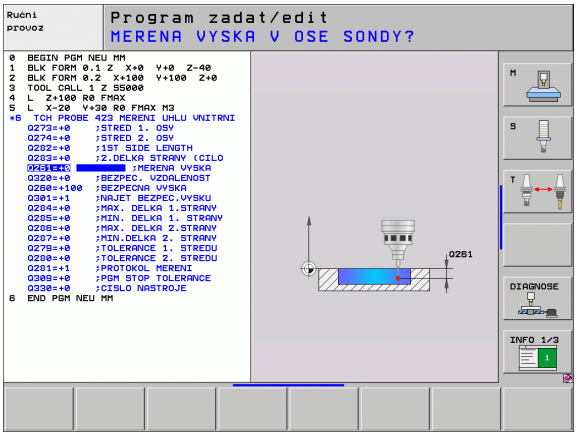

Stav měření

U některých cyklů můžete stav měření zjistit pomocí Q-parametrů Q180 až Q182 s globální účinností:

Stav měření	Hodnota parametru
Naměřené hodnoty leží v rámci tolerance	Q180 = 1
Je nutná oprava	Q181 = 1
Zmetek	Q182 = 1

Je-li naměřená hodnota mimo toleranci, tak TNC vyznačí příznak opravy, resp. zmetku. Chcete-li zjistit, který výsledek měření je mimo toleranci, prohlédněte si navíc měřicí protokol nebo překontrolujte mezní hodnoty příslušných výsledků měření (Q150 až Q160).

U cyklu 427 vychází TNC standardně z předpokladu, že proměřujete vnější rozměr (čep). Volbou příslušných největších a nejmenších rozměrů, ve spojení se směrem snímání, můžete ale stav měření korigovat.

TNC vyznačí příznak stavu i tehdy, když jste nezadali žádnou toleranci ani největší či nejmenší rozměr.

Kontrola tolerance

U většiny cyklů ke kontrole obrobků můžete nechat TNC provádět kontrolu tolerance. Za tím účelem musíte určit při definici cyklu potřebné mezní hodnoty. Pokud si nepřejete kontrolu tolerance provádět, zadejte do tohoto parametru 0 (= přednastavená hodnota)

Kontrola nástrojů

U většiny cyklů ke kontrole obrobků můžete nechat TNC provádět kontrolu nástrojů. TNC pak kontroluje, zda:

- se má korigovat poloměr nástroje na základě odchylky od cílové hodnoty (hodnoty v Q16x);
- odchylky od cílové hodnoty (hodnoty v Q16x) jsou větší, než je tolerance zlomení nástroje.

Korigovat nástroj

Funkce pracuje pouze při

- aktivní tabulce nástrojů;
- pokud zapnete monitorování nástrojů v cyklu: **Q330** různé od 0 nebo když zadáte název nástroje. Zadání názvu nástroje zvolte softtlačítkem, TNC již pravý horní apostrof nezobrazí.

Provedete-li více korekčních měření, tak TNC přičítá jednotlivé naměřené odchylky k hodnotě, která je již uložená v tabulce nástrojů.

TNC koriguje poloměr nástroje ve sloupci DR tabulky nástrojů v zásadě vždy, i když je naměřená odchylka v rámci zadané tolerance. Zda musíte opravovat, zjistíte ve vašem NC-programu z parametru Q181 (Q181=1: Je nutná oprava).

Pro cyklus 427 navíc platí:

- TNC provede výše popsanou korekci poloměru nástroje, pokud je definována jako osa měření některá osa aktivní roviny obrábění (Q272=1 nebo 2). Směr korekce zjišťuje TNC z definovaného směru pojezdu (Q267)
- Je-li jako osa měření zvolena osa dotykové sondy (Q272=3), pak provede TNC korekci délky nástroje

Kontrola zlomení nástroje

Funkce pracuje pouze při

- aktivní tabulce nástrojů;
- pokud zapnete kontrolu nástrojů v cyklu (Q330 zadat různé od 0);
- když je pro zadané číslo nástroje v tabulce zadaná tolerance zlomení RBREAK větší než 0 (viz také Příručka uživatele, kapitola 5.2, „Data nástrojů“).

Je-li naměřená odchylka větší než tolerance ulomení nástroje, vydá TNC chybové hlášení a zastaví chod programu. Současně zablokuje nástroj v tabulce nástrojů (sloupec TL = L).

Vztažný systém pro výsledky měření

TNC předává výsledky měření do výsledkových parametrů a do souboru protokolu v aktivním – to znamená případně v posunutém a/nebo natočeném/naklopeném – souřadném systému.

16.2 VZTAŽNÁ ROVINA (cyklus 0, DIN/ISO: G55)

Provádění cyklu

1 Dotyková sonda najíždí 3D-pohybem rychloposuvem (hodnota ze MP6150) na předběžnou polohu 1 naprogramovanou v cyklu

2 Poté provede dotyková sonda snímání snímacím posuvem (MP6120). Směr snímání se musí určit v cyklu

3 Po zjištění polohy TNC odjede dotykovou sondou zpět do výchozího bodu snímání a uloží naměřenou souřadnici do Q-parametru. Kromě toho ukládá TNC souřadnice té polohy, v níž se dotyková sonda nachází v okamžiku spínacího signálu, do parametrů Q115 až Q119. Pro hodnoty v těchto parametrech neuvažuje TNC délku a poloměr dotykového hrotu

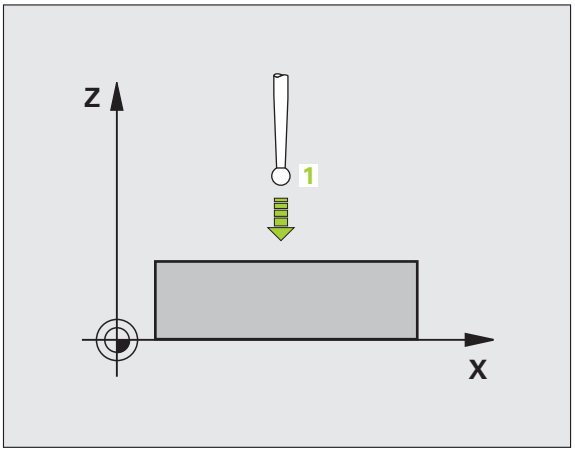

Při programování dbejte na tyto body!

Pozor nebezpečí kolize!

Dotykovou sondu předběžně polohujte tak, aby se zamezilo kolizi při najíždění do naprogramované předběžné polohy.

Parametry cyklu

- **Č. parametru pro výsledek**: zadejte číslo Q-parametru, kterému se přiřadí hodnota souřadnice. Rozsah zadávání 0 až 1999
- **Osa snímání/Směr snímání**: zadejte osu snímání klávesou volby osy nebo z klávesnice ASCII a znaménko směru snímání. Zadání potvrďte klávesou ENT. Rozsah zadávání všech NC-os
- **Požadovaná hodnota polohy**: zadejte všechny souřadnice předběžného polohování dotykové sondy pomocí kláves volby osy nebo klávesnicí ASCII. Rozsah zadávání -99999,9999 až 99 999,9999
- Uzavřete zadání: stiskněte klávesu ENT

Příklad: NC-bloky

```
67 TCH PROBE 0.0 VZTAŽNÁ ROVINA Q5 X-
68 TCH PROBE 0.1 X+5 Y+0 Z-5
```

16.3 VZTAŽNÁ ROVINA Polárně (cyklus 1)

Provádění cyklu

Cyklus dotykové sondy 1 zjišťuje v libovolném směru snímání libovolnou polohu na obrobku.

1. Dotyková sonda najíždí během 3D-pohybu rychloposuvem (hodnota ze MP6150) na předběžnou polohu 1 naprogramovanou v cyklu
2. Poté provede dotyková sonda snímání snímacím posuvem (MP6120). Při snímání pojíždí TNC současně ve dvou osách (v závislosti na úhlu snímání). Směr snímání se určí v cyklu polárním úhlem.
3. Když TNC zjistil polohu, odjede dotyková sonda zpátky do výchozího bodu snímání. Souřadnice polohy, na nichž se dotyková sonda nacházela v okamžiku spínacího signálu, TNC ukládá do parametrů Q115 až Q119.

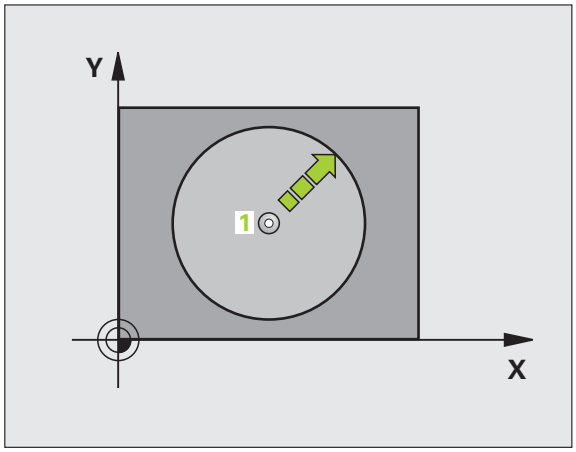

Při programování dbejte na tyto body!

Pozor nebezpečí kolize!

Dotykovou sondu předběžně polohujte tak, aby se zamezilo kolizi při najíždění do naprogramované předběžné polohy.

Osa snímání definovaná v cyklu určuje rovinu snímání:

- Osa snímání X: Rovina X/Y
- Osa snímání Y: Rovina Y/Z
- Osa snímání Z: Rovina Z/X

Parametry cyklu

- **Osa snímání**: zadejte osu snímání klávesou volby osy nebo z klávesnice ASCII. Zadání potvrďte klávesou ENT. Rozsah zadání **X**, **Y** nebo **Z**
- **Úhel snímání**: úhel vztažený k ose snímání, v němž má dotyková sonda pojíždět. Rozsah zadávání -180,0000 až 180,0000
- **Požadovaná hodnota polohy**: zadejte všechny souřadnice předběžného polohování dotykové sondy pomocí kláves volby osy nebo klávesnicí ASCII. Rozsah zadávání -99999,9999 až 99 999,9999
- Uzavřete zadání: stiskněte klávesu ENT

Příklad: NC-bloky

```
67 TCH PROBE 1.0 VZTAŽNÁ ROVINA POLÁRNĚ
68 TCH PROBE 1.1 X ÚHEL: +30
69 TCH PROBE 1.2 X+5 Y+0 Z-5
```

16.4 MĚŘENÍ ÚHLU (cyklus sondy 420, DIN/ISO: G420)

Provádění cyklu

Cyklus dotykové sondy 420 zjišťuje úhel, který libovolná přímka svírá s hlavní osou roviny obrábění.

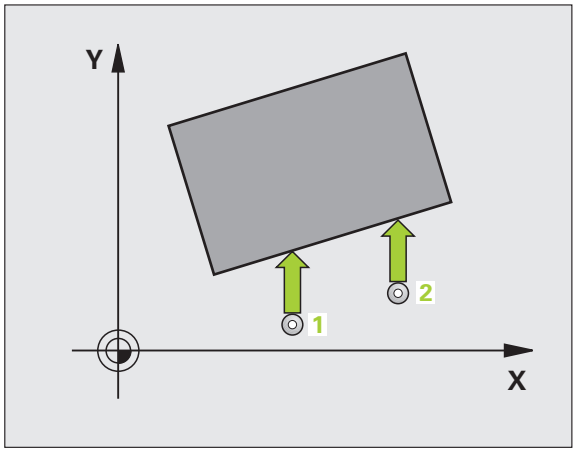

1 TNC napolohuje dotykovou sondu rychloposuvem (hodnota z MP6150) a podle polohovací logiky (viz „Zpracování cyklů dotykové sondy" na stránce 338) do naprogramovaného bodu snímání 1. TNC přitom přesazuje dotykovou sondu oproti stanovenému směru pojezdu o bezpečnou vzdálenost

2 Pak najede dotyková sonda na zadanou výšku měření a provede první snímání snímacím posuvem (MP6120)

3 Pak přejede dotyková sonda k dalšímu snímanému bodu 2 a provede druhé snímání

4 TNC umístí dotykovou sondu zpět do bezpečné výšky a uloží zjištěný úhel do následujícího Q-parametru:

Číslo parametru	Význam
Q150	Naměřený úhel vztažený k hlavní ose roviny obrábění

Při programování dbejte na tyto body!

Před definicí cyklu musíte naprogramovat vyvolání nástroje pro definici osy dotykové sondy.

Když je definovaná osa dotykové sondy = osa měření, tak zvolte **Q263** rovno **Q265**, má-li se měřit úhel ve směru osy A; zvolte **Q263** různé od **Q265** má-li se měřit úhel ve směru osy B.

Parametry cyklu

- **1. bod měření v 1.ose** Q263 (absolutně): Souřadnice prvního dotykového bodu v hlavní ose roviny obrábění. Rozsah zadávání -99999,9999 až 99 999,9999
- **1. bod měření v 2.ose** Q264 (absolutně): Souřadnice prvního dotykového bodu ve vedlejší ose roviny obrábění. Rozsah zadávání -99999,9999 až 99 999,9999
- **2. bod měření v 1. ose** Q265 (absolutně): Souřadnice druhého dotykového bodu v hlavní ose roviny obrábění. Rozsah zadávání -99999,9999 až 99 999,9999
- **2. bod měření v 2.ose** Q264 (absolutně): Souřadnice druhého dotykového bodu ve vedlejší ose roviny obrábění. Rozsah zadávání -99999,9999 až 99 999,9999
- **Osa měření** Q272: osa, v níž se mají měření provádět:
  1: hlavní osa = osa měření
  2: vedlejší osa = osa měření
  3: osa dotykové sondy = osa měření

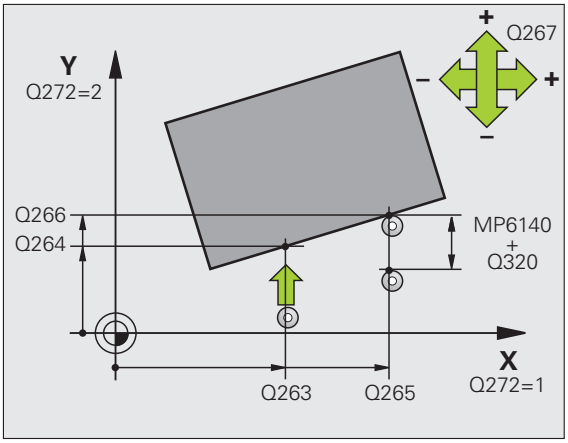

- **Směr pojezdu 1** Q267: směr příjezdu dotykové sondy k obrobku:
  -1: záporný směr příjezdu
  +1: kladný směr příjezdu
- **Měřicí výška v ose sondy** Q261 (absolutně): Souřadnice středu kuličky hrotu (= bod dotyku) v ose sondy, v níž má probíhat měření. Rozsah zadávání -99999,9999 až 99 999,9999
- **Bezpečná vzdálenost** Q320 (inkrementálně): Vzdálenost mezi měřicím bodem a kuličkou hrotu sondy. Q320 se přičítá k MP6140. Rozsah zadávání 0 až 99 999,9999; alternativně **PREDEF**
- **Bezpečná výška** Q260 (absolutně): Souřadnice v ose sondy, v níž nemůže dojít ke kolizi sondy s dílcem (upínadlem). Rozsah zadávání -99999,9999 až 99 999,9999; alternativně **PREDEF**
- **Pojezd do bezpečné výšky** Q301: stanovení, jak má dotyková sonda mezi měřicími body pojíždět:
  0: mezi měřicími body pojíždět v měřicí výšce
  1: mezi měřicími body pojíždět v bezpečné výšce
  Alternativně **PREDEF**
- **Měřicí protokol** Q281: určení, zda má TNC vystavit měřicí protokol:
  0: měřicí protokol nevystavovat
  1: měřicí protokol vystavit: TNC vytvoří **soubor protokolu TCHPR420.TXT** standardně v tom adresáři, ve kterém je také uložen váš měřicí program
  2: přerušit chod programu a zobrazit měřicí protokol na obrazovce TNC. Program pokračuje s NC-start

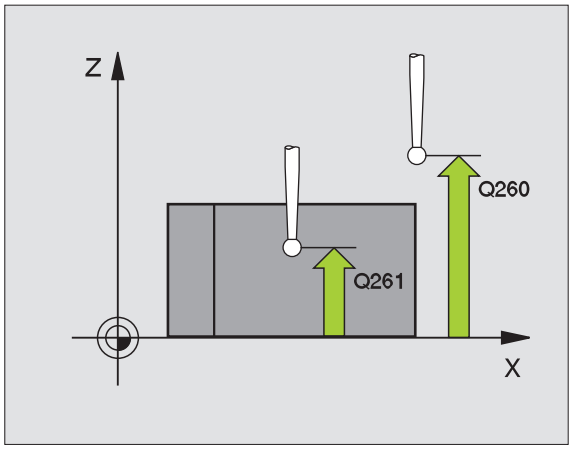

Příklad: NC-bloky

```
5 TCH PROBE 420 MĚŘENÍ ÚHLU
      Q263=+10 ;1. BOD 1. OSA
      Q264=+10 ;1. BOD 2. OSA
      Q265=+15 ;2. BOD 1. OSA
      Q266=+95 ;2. BOD 2. OSA
      Q272=1   ;OSA MĚŘENÍ
      Q267=-1  ;SMĚR POJEZDU
      Q261=-5  ;VÝŠKA MĚŘENÍ
      Q320=0   ;BEZPEČNÁ VZDÁLENOST
      Q260=+10 ;BEZPEČNÁ VÝŠKA
      Q301=1   ;POHYB DO BEZPEČNÉ VÝŠKY
      Q281=1   ;PROTOKOL MĚŘENÍ
```

16.5 MĚŘENÍ DÍRY (cyklus 421, DIN/ISO: G421)

Provádění cyklu

Cyklus dotykové sondy 421 zjistí střed a průměr díry (kruhové kapsy). Pokud jste v cyklu nadefinovali příslušné hodnoty tolerancí, provede TNC porovnání cílových a skutečných hodnot a uloží odchylky do systémových parametrů.

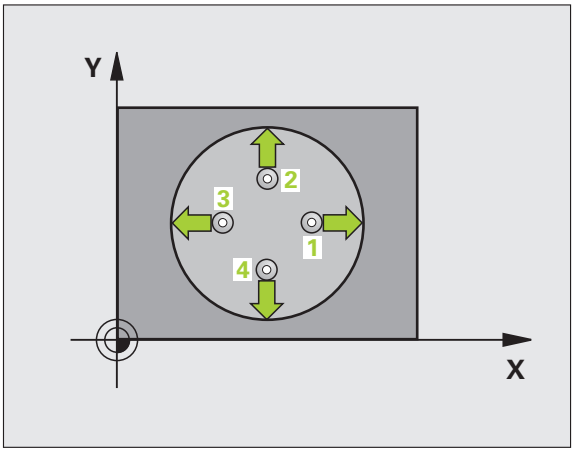

1 TNC napolohuje dotykovou sondu rychloposuvem (hodnota z MP6150) a podle polohovací logiky (viz „Zpracování cyklů dotykové sondy" na stránce 338) do bodu snímání 1. TNC vypočte snímané body z údajů v cyklu a z bezpečné vzdálenosti z MP6140
2 Následně najede dotyková sonda na zadanou výšku měření a provede první snímání snímacím posuvem (MP6120). Směr snímání určuje TNC automaticky podle naprogramovaného počátečního úhlu
3 Poté jede dotyková sonda v kruhu, buďto ve výšce měření nebo v bezpečné výšce, k dalšímu snímanému bodu 2 a provede tam druhé snímání
4 TNC napolohuje dotykovou sondu k bodu dotyku 3 a pak k bodu dotyku 4 a tam provede třetí, příp. čtvrté snímání
5 Poté umístí TNC dotykovou sondu zpět na bezpečnou výšku a uloží aktuální hodnoty a odchylky do následujících Q-parametrů:

Číslo parametru	Význam
Q151	Aktuální hodnota středu hlavní osy
Q152	Aktuální hodnota středu vedlejší osy
Q153	Skutečná hodnota průměru
Q161	Odchylka středu hlavní osy
Q162	Odchylka středu vedlejší osy
Q163	Odchylka průměru

Při programování dbejte na tyto body!

Před definicí cyklu musíte naprogramovat vyvolání nástroje pro definici osy dotykové sondy.

Čím menší úhlovou rozteč naprogramujete, tím nepřesněji vypočítá TNC rozměry díry. Nejmenší hodnota zadání: 5°.

Parametry cyklu

- **Střed 1. osa** Q273 (absolutně): Střed díry v hlavní ose roviny obrábění. Rozsah zadávání -99999,9999 až 99 999,9999
- **Střed 2. osa** Q274 (absolutně): Střed díry ve vedlejší ose roviny obrábění. Rozsah zadávání -99999,9999 až 99 999,9999
- **Požadovaný průměr** Q262: Zadejte průměr díry. Rozsah zadávání 0 až 99 999,9999
- **Počáteční úhel** Q325 (absolutně): Úhel mezi hlavní osou roviny obrábění a prvním dotykovým bodem. Rozsah zadávání -360,0000 až 360,0000
- **Úhlový krok** Q247 (inkrementálně): Úhel mezi dvěma měřicími body, znaménko úhlového kroku určuje směr obrábění (- = ve směru hod. ručiček). Chcete-li proměřovat oblouky, pak naprogramujte úhlovou rozteč menší než 90°. Rozsah zadávání -120,0000 až 120,0000

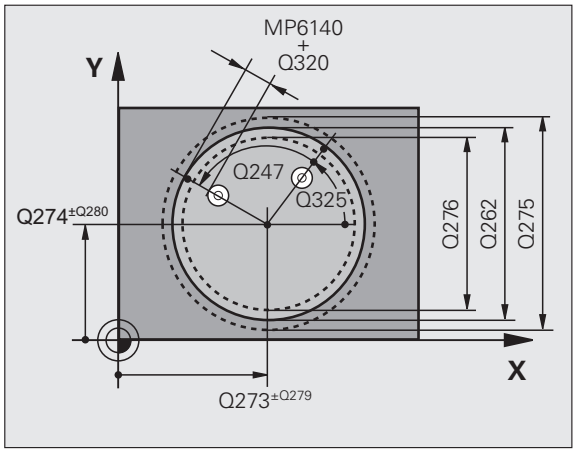

- **Měřicí výška v ose sondy** Q261 (absolutně): Souřadnice středu kuličky hrotu (= bod dotyku) v ose sondy, v níž má probíhat měření. Rozsah zadávání -99999,9999 až 99 999,9999
- **Bezpečná vzdálenost** Q320 (inkrementálně): Vzdálenost mezi měřicím bodem a kuličkou hrotu sondy. Q320 se přičítá k MP6140. Rozsah zadávání 0 až 99 999,9999; alternativně **PREDEF**
- **Bezpečná výška** Q260 (absolutně): Souřadnice v ose sondy, v níž nemůže dojít ke kolizi sondy s dílcem (upínadlem). Rozsah zadávání -99999,9999 až 99 999,9999; alternativně **PREDEF**
- **Pojezd do bezpečné výšky** Q301: stanovení, jak má dotyková sonda mezi měřicími body pojíždět:
  0: mezi měřicími body pojíždět v měřicí výšce
  1: mezi měřicími body pojíždět v bezpečné výšce
  Alternativně **PREDEF**
- **Největší rozměr díry:** největší přípustný průměr díry (kruhové kapsy). Rozsah zadávání 0 až 99 999,9999
- **Nejmenší rozměr díry:** Q276: nejmenší přípustný průměr díry (kruhové kapsy). Rozsah zadávání 0 až 99 999,9999
- **Tolerance středu 1.osa** Q279: Povolená odchylka polohy v hlavní ose roviny obrábění. Rozsah zadávání 0 až 99 999,9999
- **Tolerance středu 2.osa** Q280: Povolená odchylka polohy ve vedlejší ose obrábění. Rozsah zadávání 0 až 99 999,9999

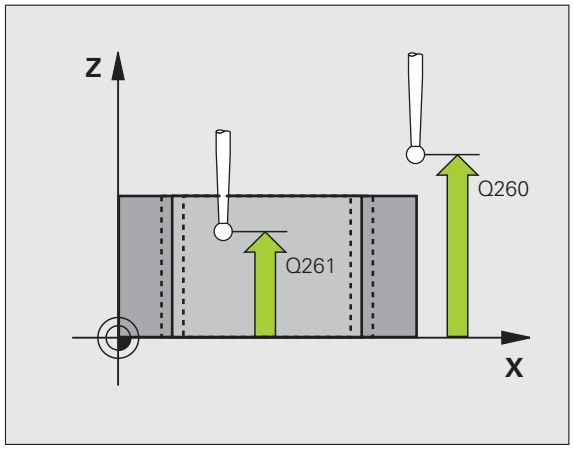

- **Měřicí protokol** Q281: určení, zda má TNC vystavit měřicí protokol:
  0: měřicí protokol nevystavovat
  1: měřicí protokol vystavit: TNC vytvoří **soubor protokolu TCHPR421.TXT** standardně v tom adresáři, ve kterém je také uložen váš měřicí program
  2: přerušit chod programu a zobrazit měřicí protokol na obrazovce TNC. Program pokračuje s NC-start
- **PGM-stop při chybné toleranci** Q309: určení, zda má TNC při překročení tolerance zastavit chod programu a vydat chybové hlášení:
  0: chod programu nepřerušovat, chybové hlášení nevydávat
  1: přerušit chod programu, vydat chybové hlášení
- **Nástroj pro monitorování** Q330: Určí, zda má TNC provádět monitorování nástroje(viz „Kontrola nástrojů" na stránce 420). Rozsah zadání 0 až 32 767,9; alternativně název nástroje s maximálně 16 znaky
  0: monitorování není aktivní
  >0: číslo nástroje v tabulce nástrojů TOOL.T
- **Počet měřených bodů (4/3)** Q423: určení, zda má TNC odměřovat díry ve 4 nebo ve 3 bodech:
  4: používat 4 body měření (standardní nastavení)
  3: používat 3 body měření
- **Způsob pojezdu? Přímka=0/Kruh=1** Q365: Určení, s kterou dráhovou funkcí má nástroj pojíždět mezi měřícími body, když je aktivní pojíždění v bezpečné výšce (Q301=1):
  0: mezi operacemi pojíždět po přímce;
  1: mezi obráběcími operacemi pojíždět kruhově po průměru roztečné kružnice.

Příklad: NC-bloky

```
5 TCH PROBE 421 MĚŘENÍ DÍRY
      Q273=+50 ;STŘED 1. OSA
      Q274=+50 ;STŘED 2. OSA
      Q262=75  ;CÍLOVÝ PRŮ MĚR
      Q325=+0  ;POČÁTEČNÍ ÚHEL
      Q247=+60 ;ÚHLOVÁ ROZTEČ
      Q261=-5  ;VÝŠKA MĚŘENÍ
      Q320=0   ;BEZPEČNÁ VZDÁLENOST
      Q260=+20 ;BEZPEČNÁ VÝŠKA
      Q301=1   ;POHYB DO BEZPEČNÉ VÝŠKY
      Q275=75,12;NEJVĚTŠÍ ROZMĚR
      Q276=74,95;NEJMENŠÍ ROZMĚR
      Q279=0,1 ;TOLERANCE 1. STŘEDU
      Q280=0,1 ;TOLERANCE 2. STŘEDU
      Q281=1   ;PROTOKOL MĚŘENÍ
      Q309=0   ;STOP PROGRAMU PŘI CHYBĚ
      Q330=0   ;NÁSTROJ
      Q423=4   ;POČET BODŮ MĚŘENÍ
      Q365=1   ;ZPŮSOB POJEZDU
```

16.6 MĚŘENÍ KRUHU ZVENKU (cyklus 422, DIN/ISO: G422)

Provádění cyklu

Cyklus dotykové sondy 422 zjistí střed a průměr kruhového čepu. Pokud jste v cyklu nadefinovali příslušné hodnoty tolerancí, provede TNC porovnání cílových a skutečných hodnot a uloží odchylky do systémových parametrů.

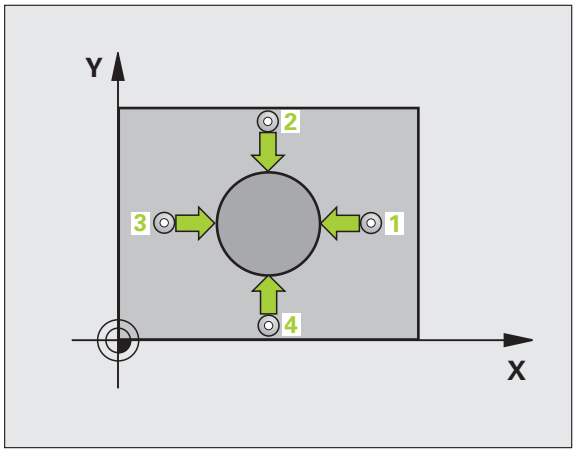

1 TNC napolohuje dotykovou sondu rychloposuvem (hodnota z MP6150) a podle polohovací logiky (viz „Zpracování cyklů dotykové sondy" na stránce 338) do bodu snímání 1. TNC vypočte snímané body z údajů v cyklu a z bezpečné vzdálenosti z MP6140
2 Následně najede dotyková sonda na zadanou výšku měření a provede první snímání snímacím posuvem (MP6120). Směr snímání určuje TNC automaticky podle naprogramovaného počátečního úhlu
3 Poté jede dotyková sonda v kruhu, buďto ve výšce měření nebo v bezpečné výšce, k dalšímu snímanému bodu 2 a provede tam druhé snímání
4 TNC napolohuje dotykovou sondu k bodu dotyku 3 a pak k bodu dotyku 4 a tam provede třetí, příp. čtvrté snímání
5 Poté umístí TNC dotykovou sondu zpět na bezpečnou výšku a uloží aktuální hodnoty a odchylky do následujících Q-parametrů:

Číslo parametru	Význam
Q151	Aktuální hodnota středu hlavní osy
Q152	Aktuální hodnota středu vedlejší osy
Q153	Skutečná hodnota průměru
Q161	Odchylka středu hlavní osy
Q162	Odchylka středu vedlejší osy
Q163	Odchylka průměru

Při programování dbejte na tyto body!

Před definicí cyklu musíte naprogramovat vyvolání nástroje pro definici osy dotykové sondy.

Čím menší úhlovou rozteč naprogramujete, tím nepřesněji počítá TNC rozměry čepu. Nejmenší hodnota zadání: 5°.

Parametry cyklu

- **Střed 1. osy** Q273 (absolutně): Střed čepu v hlavní ose roviny obrábění. Rozsah zadávání -99999,9999 až 99 999,9999
- **Střed 2. osy** Q274 (absolutně): Střed čepu ve vedlejší ose roviny obrábění. Rozsah zadávání -99999,9999 až 99 999,9999
- **Požadovaný průměr** Q262: Zadejte průměr čepu. Rozsah zadávání 0 až 99 999,9999
- **Počáteční úhel** Q325 (absolutně): Úhel mezi hlavní osou roviny obrábění a prvním dotykovým bodem. Rozsah zadávání -360,0000 až 360,0000
- **Úhlový krok** Q247 (inkrementálně): Úhel mezi dvěma měřicími body, znaménko úhlového kroku určuje směr obrábění (- = ve směru hod. ručiček). Chcete-li proměřovat oblouky, pak naprogramujte úhlovou rozteč menší než 90°. Rozsah zadávání -120,0000 až 120,0000

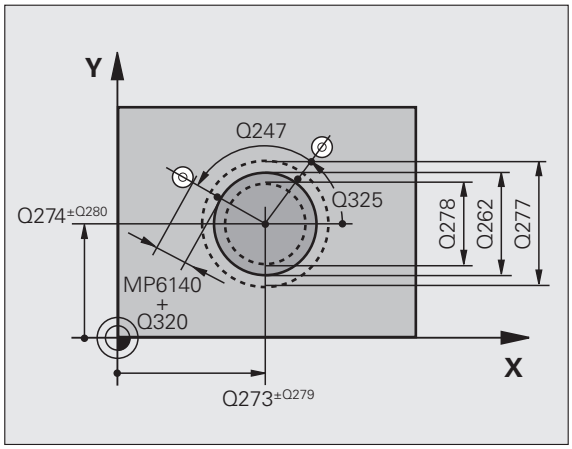

- **Měřicí výška v ose sondy** Q261 (absolutně): Souřadnice středu kuličky hrotu (= bod dotyku) v ose sondy, v níž má probíhat měření. Rozsah zadávání -99999,9999 až 99 999,9999
- **Bezpečná vzdálenost** Q320 (inkrementálně): Vzdálenost mezi měřicím bodem a kuličkou hrotu sondy. Q320 se přičítá k MP6140. Rozsah zadávání 0 až 99 999,9999; alternativně **PREDEF**
- **Bezpečná výška** Q260 (absolutně): Souřadnice v ose sondy, v níž nemůže dojít ke kolizi sondy s dílcem (upínadlem). Rozsah zadávání -99999,9999 až 99 999,9999; alternativně **PREDEF**
- **Pojezd do bezpečné výšky** Q301: stanovení, jak má dotyková sonda mezi měřicími body pojíždět:
  0: mezi měřicími body pojíždět v měřicí výšce
  1: mezi měřicími body pojíždět v bezpečné výšce
  Alternativně **PREDEF**
- **Max. rozměr čepu** Q277: Maximální povolený průměr čepu. Rozsah zadávání 0 až 99 999,9999
- **Min. rozměr čepu** Q278: Minimální povolený průměr čepu. Rozsah zadávání 0 až 99 999,9999
- **Tolerance středu 1.osa** Q279: Povolená odchylka polohy v hlavní ose roviny obrábění. Rozsah zadávání 0 až 99 999,9999
- **Tolerance středu 2.osa** Q280: Povolená odchylka polohy ve vedlejší ose obrábění. Rozsah zadávání 0 až 99 999,9999

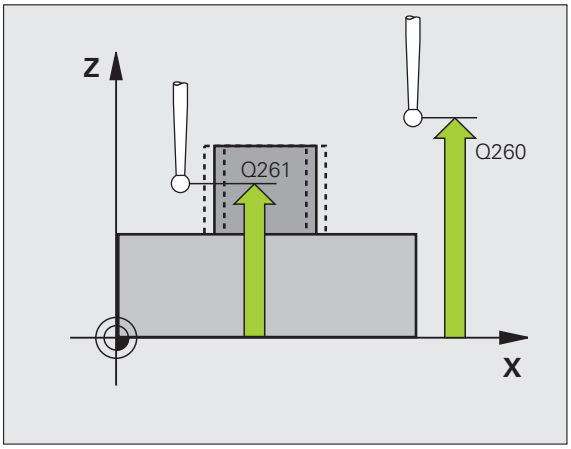

- **Měřicí protokol** Q281: určení, zda má TNC vystavit měřicí protokol:
  0: měřicí protokol nevystavovat
  1: měřicí protokol vystavit: TNC vytvoří **soubor protokolu TCHPR422.TXT** standardně v tom adresáři, ve kterém je také uložen váš měřicí program
  2: přerušit chod programu a zobrazit měřicí protokol na obrazovce TNC. Program pokračuje s NC-start
- **PGM-stop při chybné toleranci** Q309: určení, zda má TNC při překročení tolerance zastavit chod programu a vydat chybové hlášení:
  0: chod programu nepřerušovat, chybové hlášení nevydávat
  1: přerušit chod programu, vydat chybové hlášení
- **Nástroj pro monitorování** Q330: Určí, zda má TNC provádět monitorování nástroje(viz „Kontrola nástrojů" na stránce 420). Rozsah zadání 0 až 32 767,9; alternativně název nástroje s maximálně 16 znaky
  0: monitorování není aktivní
  >0: číslo nástroje v tabulce nástrojů TOOL.T
- **Počet měřených bodů (4/3)** Q423: určení, zda má TNC odměřovat čep ve 4 nebo ve 3 bodech:
  4: používat 4 body měření (standardní nastavení)
  3: používat 3 body měření
- **Způsob pojezdu? Přímka=0/Kruh=1** Q365: Určení, s kterou dráhovou funkcí má nástroj pojíždět mezi měřícími body, když je aktivní pojíždění v bezpečné výšce (Q301=1):
  0: mezi operacemi pojíždět po přímce;
  1: mezi obráběcími operacemi pojíždět kruhově po průměru roztečné kružnice.

Příklad: NC-bloky

```
5 TCH PROBE 422 MĚŘENÍ KRUHU ZVENKU
      Q273=+50 ;STŘED 1. OSA
      Q274=+50 ;STŘED 2. OSA
      Q262=75  ;CÍLOVÝ PRŮ MĚR
      Q325=+90 ;POČÁTEČNÍ ÚHEL
      Q247=+30 ;ÚHLOVÁ ROZTEČ
      Q261=-5  ;VÝŠKA MĚŘENÍ
      Q320=0   ;BEZPEČNÁ VZDÁLENOST
      Q260=+10 ;BEZPEČNÁ VÝŠKA
      Q301=0   ;POHYB DO BEZPEČNÉ VÝŠKY
      Q277=35,15;NEJVĚTŠÍ ROZMĚR
      Q278=34,9 ;NEJMENŠÍ ROZMĚR
      Q279=0,05 ;TOLERANCE 1. STŘEDU
      Q280=0,05 ;TOLERANCE 2. STŘEDU
      Q281=1   ;PROTOKOL MĚŘENÍ
      Q309=0   ;STOP PROGRAMU PŘI CHYBĚ
      Q330=0   ;NÁSTROJ
      Q423=4   ;POČET BODŮ MĚŘENÍ
      Q365=1   ;ZPŮSOB POJEZDU
```

16.7 MĚŘENÍ OBDÉLNÍKU ZEVNITŘ (cyklus 423, DIN/ISO: G423)

Provádění cyklu

Cyklus dotykové sondy 423 zjistí střed, délku a šířku pravoúhlé kapsy. Pokud jste v cyklu nadefinovali příslušné hodnoty tolerancí, provede TNC porovnání cílových a skutečných hodnot a uloží odchylky do systémových parametrů.

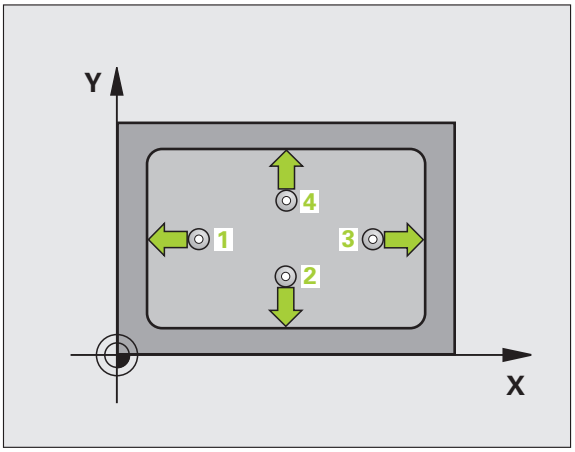

1 TNC napolohuje dotykovou sondu rychloposuvem (hodnota z MP6150) a podle polohovací logiky (viz „Zpracování cyklů dotykové sondy" na stránce 338) do bodu snímání 1. TNC vypočte snímané body z údajů v cyklu a z bezpečné vzdálenosti z MP6140
2 Pak najede dotyková sonda na zadanou výšku měření a provede první snímání snímacím posuvem (MP6120)
3 Poté jede dotyková sonda buďto souběžně s osou ve výšce měření nebo v bezpečné výšce po přímce k dalšímu snímanému bodu 2 a provede tam druhé snímání
4 TNC napolohuje dotykovou sondu k bodu dotyku 3 a pak k bodu dotyku 4 a tam provede třetí, příp. čtvrté snímání
5 Poté umístí TNC dotykovou sondu zpět na bezpečnou výšku a uloží aktuální hodnoty a odchylky do následujících Q-parametrů:

Číslo parametru	Význam
Q151	Aktuální hodnota středu hlavní osy
Q152	Aktuální hodnota středu vedlejší osy
Q154	Skutečná hodnota délky strany v hlavní ose
Q155	Skutečná hodnota délky strany ve vedlejší ose
Q161	Odchylka středu hlavní osy
Q162	Odchylka středu vedlejší osy
Q164	Odchylka délky strany v hlavní ose
Q165	Odchylka délky strany ve vedlejší ose

Při programování dbejte na tyto body!

Před definicí cyklu musíte naprogramovat vyvolání nástroje pro definici osy dotykové sondy.

Pokud rozměry kapsy a bezpečná vzdálenost nedovolují předběžné umístění v blízkosti snímaného bodu, pak provádí TNC snímání vždy ze středu kapsy. Dotyková sonda pak mezi čtyřmi snímanými body neodjíždí na bezpečnou výšku.

Parametry cyklu

- **Střed 1. osa** Q273 (absolutně): Střed kapsy v hlavní ose roviny obrábění. Rozsah zadávání -99999,9999 až 99 999,9999
- **Střed 2. osa** Q274 (absolutně): Střed kapsy ve vedlejší ose roviny obrábění. Rozsah zadávání -99999,9999 až 99 999,9999
- **1. Délka strany** Q282 (inkrementálně): Délka kapsy rovnoběžně s hlavní osou roviny obrábění. Rozsah zadávání 0 až 99 999,9999
- **2. Délka strany** Q283 (inkrementálně): Délka kapsy rovnoběžně s vedlejší osou roviny obrábění. Rozsah zadávání 0 až 99 999,9999
- **Měřicí výška v ose sondy** Q261 (absolutně): Souřadnice středu kuličky hrotu (= bod dotyku) v ose sondy, v níž má probíhat měření. Rozsah zadávání -99999,9999 až 99 999,9999

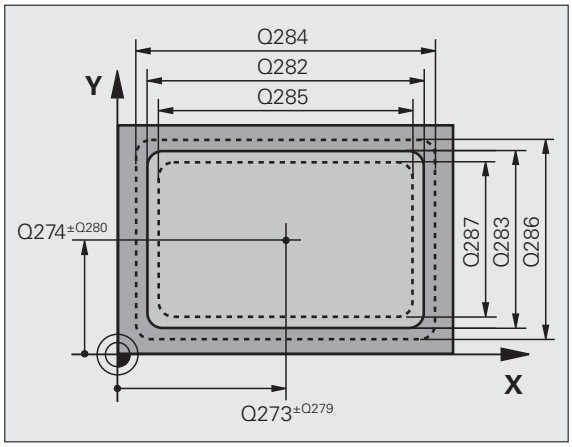

- **Bezpečná vzdálenost** Q320 (inkrementálně): Vzdálenost mezi měřicím bodem a kuličkou hrotu sondy. Q320 se přičítá k MP6140. Rozsah zadávání 0 až 99 999,9999; alternativně **PREDEF**
- **Bezpečná výška** Q260 (absolutně): Souřadnice v ose sondy, v níž nemůže dojít ke kolizi sondy s dílcem (upínadlem). Rozsah zadávání -99999,9999 až 99 999,9999; alternativně **PREDEF**
- **Pojezd do bezpečné výšky** Q301: stanovení, jak má dotyková sonda mezi měřicími body pojíždět:
  0: mezi měřicími body pojíždět v měřicí výšce
  1: mezi měřicími body pojíždět v bezpečné výšce
  Alternativně **PREDEF**
- **Největší rozměr 1. Délka strany** Q284: Maximální povolená délka kapsy. Rozsah zadávání 0 až 99 999,9999
- **Nejmenší rozměr 1. Délka strany** Q285: Minimální povolená délka kapsy. Rozsah zadávání 0 až 99 999,9999
- **Největší rozměr 2. Délka strany** Q286: Maximální povolená šířka kapsy. Rozsah zadávání 0 až 99 999,9999
- **Nejmenší rozměr 2. Délka strany** Q287: Minimální povolená šířka kapsy. Rozsah zadávání 0 až 99 999,9999
- **Tolerance středu 1.osa** Q279: Povolená odchylka polohy v hlavní ose roviny obrábění. Rozsah zadávání 0 až 99 999,9999
- **Tolerance středu 2.osa** Q280: Povolená odchylka polohy ve vedlejší ose obrábění. Rozsah zadávání 0 až 99 999,9999

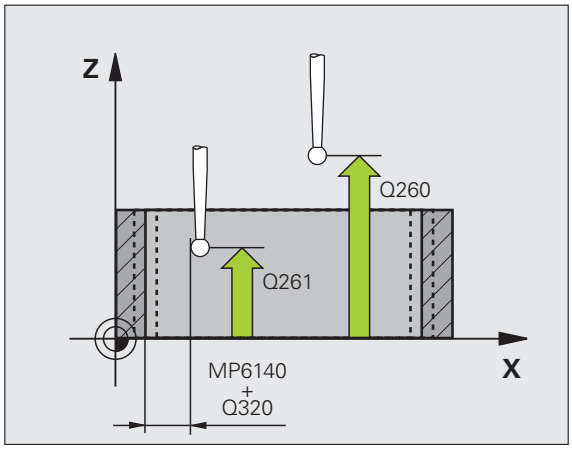

- **Měřicí protokol** Q281: určení, zda má TNC vystavit měřicí protokol:
  0: měřicí protokol nevystavovat
  1: měřicí protokol vystavit: TNC vytvoří **soubor protokolu TCHPR423.TXT** standardně v tom adresáři, ve kterém je také uložen váš měřicí program
  2: přerušit chod programu a zobrazit měřicí protokol na obrazovce TNC. Program pokračuje s NC-start
- **PGM-stop při chybné toleranci** Q309: určení, zda má TNC při překročení tolerance zastavit chod programu a vydat chybové hlášení:
  0: chod programu nepřerušovat, chybové hlášení nevydávat
  1: přerušit chod programu, vydat chybové hlášení
- **Nástroj pro monitorování** Q330: Určí, zda má TNC provádět monitorování nástroje (viz „Kontrola nástrojů" na stránce 420). Rozsah zadání 0 až 32 767,9; alternativně název nástroje s maximálně 16 znaky
  0: monitorování není aktivní
  >0: číslo nástroje v tabulce nástrojů TOOL.T

Příklad: NC-bloky

```
5 TCH PROBE 423 MĚŘENÍ OBDÉLNÍKU
UVNITŘ
      Q273=+50 ;STŘED 1. OSA
      Q274=+50 ;STŘED 2. OSA
      Q282=80  ;DÉLKA 1. STRANY
      Q283=60  ;DÉLKA 2. STRANY
      Q261=-5  ;VÝŠKA MĚŘENÍ
      Q320=0   ;BEZPEČNÁ VZDÁLENOST
      Q260=+10 ;BEZPEČNÁ VÝŠKA
      Q301=1   ;POHYB DO BEZPEČNÉ VÝŠKY
      Q284=75.1 ;NEJVĚTŠÍ ROZMĚR 1.
                STRANA
      Q285=34.95 ;NEJMENŠÍ ROZMĚR 1.
                STRANA
      Q286=75.2 ;NEJVĚTŠÍ ROZMĚR 1.
                STRANA
      Q287=34.95 ;NEJMENŠÍ ROZMĚR 2.
                STRANA
      Q279=0   ;TOLERANCE 1. STŘEDU
      Q280=0   ;TOLERANCE 2. STŘEDU
      Q281=1   ;PROTOKOL MĚŘENÍ
      Q309=0   ;STOP PROGRAMU PŘI CHYBĚ
      Q330=0   ;NÁSTROJ
```

16.8 MĚŘENÍ OBDÉLNÍKU ZVENKU (cyklus 424, DIN/ISO: G424)

Provádění cyklu

Cyklus dotykové sondy 424 zjistí střed, délku a šířku pravoúhlého čepu (ostrůvku). Pokud jste v cyklu nadefinovali příslušné hodnoty tolerancí, provede TNC porovnání cílových a skutečných hodnot a uloží odchylky do systémových parametrů.

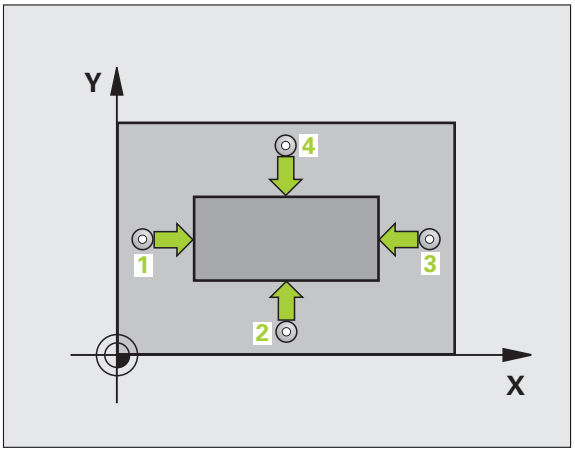

1. TNC napolohuje dotykovou sondu rychloposuvem (hodnota z MP6150) a podle polohovací logiky (viz „Zpracování cyklů dotykové sondy" na stránce 338) do bodu snímání 1. TNC vypočte snímané body z údajů v cyklu a z bezpečné vzdálenosti z MP6140
2. Pak najede dotyková sonda na zadanou výšku měření a provede první snímání snímacím posuvem (MP6120)
3. Poté jede dotyková sonda buďto souběžně s osou ve výšce měření nebo v bezpečné výšce po přímce k dalšímu snímanému bodu 2 a provede tam druhé snímání
4. TNC napolohuje dotykovou sondu k bodu dotyku 3 a pak k bodu dotyku 4 a tam provede třetí, příp. čtvrté snímání
5. Poté umístí TNC dotykovou sondu zpět na bezpečnou výšku a uloží aktuální hodnoty a odchylky do následujících Q-parametrů:

Číslo parametru	Význam
Q151	Aktuální hodnota středu hlavní osy
Q152	Aktuální hodnota středu vedlejší osy
Q154	Skutečná hodnota délky strany v hlavní ose
Q155	Skutečná hodnota délky strany ve vedlejší ose
Q161	Odchylka středu hlavní osy
Q162	Odchylka středu vedlejší osy
Q164	Odchylka délky strany v hlavní ose
Q165	Odchylka délky strany ve vedlejší ose

Při programování dbejte na tyto body!

Před definicí cyklu musíte naprogramovat vyvolání nástroje pro definici osy dotykové sondy.

Parametry cyklu

- **Střed 1. osy**Q273 (absolutně): Střed čepu v hlavní ose roviny obrábění. Rozsah zadávání -99999,9999 až 99 999,9999
- **Střed 2. osy**Q274 (absolutně): Střed čepu ve vedlejší ose roviny obrábění. Rozsah zadávání -99999,9999 až 99 999,9999
- **1. Délka strany** Q282: Délka čepu rovnoběžná s hlavní osou roviny obrábění. Rozsah zadávání 0 až 99 999,9999
- **2. Délka strany** Q283: Délka čepu rovnoběžná s vedlejší osou roviny obrábění. Rozsah zadávání 0 až 99 999,9999
- **Měřicí výška v ose sondy** Q261 (absolutně): Souřadnice středu kuličky hrotu (= bod dotyku) v ose sondy, v níž má probíhat měření. Rozsah zadávání -99999,9999 až 99 999,9999

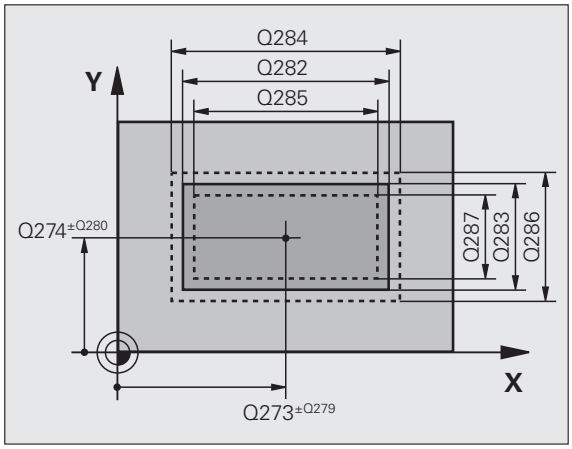

- **Bezpečná vzdálenost** Q320 (inkrementálně): Vzdálenost mezi měřicím bodem a kuličkou hrotu sondy. Q320 se přičítá k MP6140. Rozsah zadávání 0 až 99 999,9999; alternativně **PREDEF**
- **Bezpečná výška** Q260 (absolutně): Souřadnice v ose sondy, v níž nemůže dojít ke kolizi sondy s dílcem (upínadlem). Rozsah zadávání -99999,9999 až 99 999,9999; alternativně **PREDEF**
- **Pojezd do bezpečné výšky** Q301: stanovení, jak má dotyková sonda mezi měřicími body pojíždět:
  0: mezi měřicími body pojíždět v měřicí výšce
  1: mezi měřicími body pojíždět v bezpečné výšce
  Alternativně **PREDEF**
- **Největší rozměr 1. Délka strany** Q284: Maximální povolená délka kapsy. Rozsah zadávání 0 až 99 999,9999
- **Nejmenší rozměr 1. Délka strany** Q285: Minimální povolená délka kapsy. Rozsah zadávání 0 až 99 999,9999
- **Největší rozměr 2. Délka strany** Q286: Maximální povolená šířka kapsy. Rozsah zadávání 0 až 99 999,9999
- **Nejmenší rozměr 2. Délka strany** Q287: Minimální povolená šířka kapsy. Rozsah zadávání 0 až 99 999,9999
- **Tolerance středu 1.osa** Q279: Povolená odchylka polohy v hlavní ose roviny obrábění. Rozsah zadávání 0 až 99 999,9999
- **Tolerance středu 2.osa** Q280: Povolená odchylka polohy ve vedlejší ose obrábění. Rozsah zadávání 0 až 99 999,9999

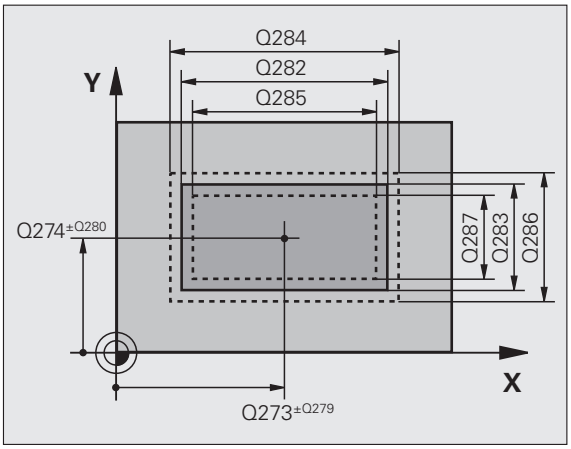

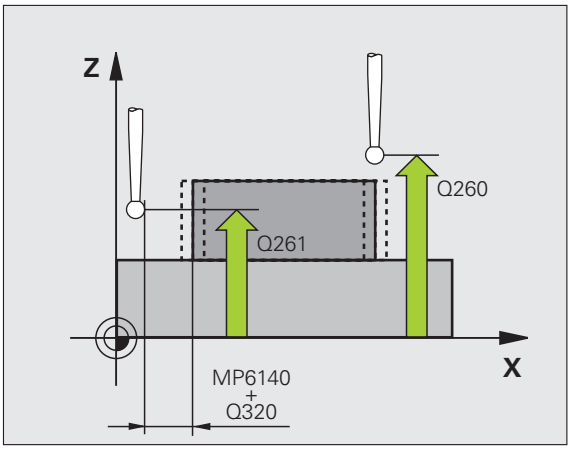

- **Měřicí protokol** Q281: určení, zda má TNC vystavit měřicí protokol:
  0: měřicí protokol nevystavovat
  1: měřicí protokol vystavit: TNC vytvoří **soubor protokolu TCHPR424.TXT** standardně v tom adresáři, ve kterém je také uložen váš měřicí program
  2: přerušit chod programu a zobrazit měřicí protokol na obrazovce TNC. Program pokračuje s NC-start
- **PGM-stop při chybné toleranci** Q309: určení, zda má TNC při překročení tolerance zastavit chod programu a vydat chybové hlášení:
  0: chod programu nepřerušovat, chybové hlášení nevydávat
  1: přerušit chod programu, vydat chybové hlášení
- **Nástroj pro monitorování** Q330: Určí, zda má TNC provádět monitorování nástroje(viz „Kontrola nástrojů" na stránce 420). Rozsah zadání 0 až 32 767,9; alternativně název nástroje s maximálně 16 znaky:
  0: monitorování není aktivní
  >0: číslo nástroje v tabulce nástrojů TOOL.T

Příklad: NC-bloky

```
5 TCH PROBE 424 MĚŘENÍ OBDÉLNÍKU
ZVENKU
    Q273=+50 ;STŘED 1. OSA
    Q274=+50 ;STŘED 2. OSA
    Q282=75  ;DÉLKA 1. STRANY
    Q283=35  ;DÉLKA 2. STRANY
    Q261=-5  ;VÝŠKA MĚŘENÍ
    Q320=0   ;BEZPEČNÁ VZDÁLENOST
    Q260=+20 ;BEZPEČNÁ VÝŠKA
    Q301=0   ;POHYB DO BEZPEČNÉ VÝŠKY
    Q284=75.1 ;NEJVĚTŠÍ ROZMĚR 1.
              STRANY
    Q285=34.95 ;NEJMENŠÍ ROZMĚR 1.
              STRANY
    Q286=75.2 ;NEJVĚTŠÍ ROZMĚR 1.
              STRANY
    Q287=34.95 ;NEJMENŠÍ ROZMĚR 2.
              STRANY
    Q279=0,1 ;TOLERANCE 1. STŘEDU
    Q280=0,1 ;TOLERANCE 2. STŘEDU
    Q281=1   ;PROTOKOL MĚŘENÍ
    Q309=0   ;STOP PROGRAMU PŘI CHYBĚ
    Q330=0   ;NÁSTROJ
```

16.9 MĚŘENÍ ŠÍŘKY ZEVNITŘ (cyklus 425, DIN/ISO: G425)

Provádění cyklu

Cyklus dotykové sondy 425 zjistí polohu a šířku drážky (kapsy). Pokud jste v cyklu definovali příslušné hodnoty tolerance, provede TNC porovnání cílové a aktuální polohy a uloží odchylku do systémového parametru.

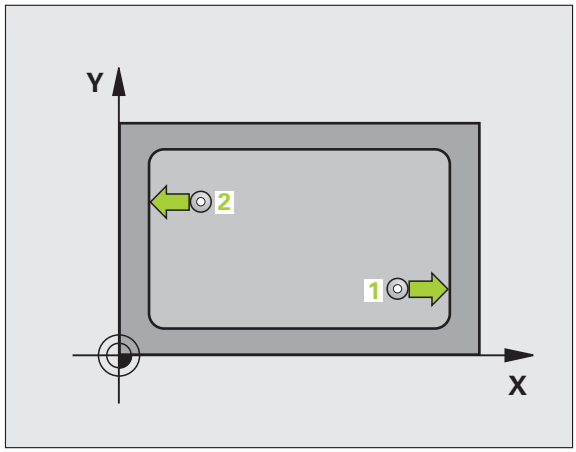

1 TNC napolohuje dotykovou sondu rychloposuvem (hodnota z MP6150) a podle polohovací logiky (viz „Zpracování cyklů dotykové sondy" na stránce 338) do bodu snímání 1. TNC vypočte snímané body z údajů v cyklu a z bezpečné vzdálenosti z MP6140
2 Následně najede dotyková sonda na zadanou výšku měření a provede první snímání snímacím posuvem (MP6120). 1. snímání je vždy v pozitivním směru naprogramované osy
3 Pokud zadáte pro druhé měření přesazení, pak jede TNC dotykovou sondou (příp. v bezpečné výšce) do příštího bodu snímání 2 a tam provede druhé snímání. U velkých cílových délek polohuje TNC k druhému bodu snímání rychloposuvem. Nezadáte-li žádné přesazení, změří TNC šířku přímo v protilehlém směru
4 Poté umístí TNC dotykovou sondu zpět na bezpečnou výšku a uloží aktuální hodnoty a odchylku do následujících Q-parametrů:

Číslo parametru	Význam
Q156	Skutečná hodnota naměřené délky
Q157	Skutečná hodnota polohy středové osy
Q166	Odchylka naměřené délky

Při programování dbejte na tyto body!

Před definicí cyklu musíte naprogramovat vyvolání nástroje pro definici osy dotykové sondy.

Parametry cyklu

- **Střed 1. osa** Q328 (absolutně): počáteční bod snímání v hlavní ose roviny obrábění. Rozsah zadávání -99999,9999 až 99 999,9999
- **Střed 2. osa** Q329 (absolutně): počáteční bod snímání ve vedlejší ose roviny obrábění. Rozsah zadávání -99999,9999 až 99 999,9999
- **Přesazení pro 2. měření** Q310 (inkrementálně): o tuto hodnotu se dotyková sonda přesadí před druhým měřením. Pokud zadáte 0, TNC dotykovou sondu nepřesadí. Rozsah zadávání -99999,9999 až 99 999,9999
- **Osa měření** Q272: osa roviny obrábění, v níž se mají měření provádět:
  1:hlavní osa = osa měření
  2:vedlejší osa = osa měření
- **Měřicí výška v ose sondy** Q261 (absolutně): Souřadnice středu kuličky hrotu (= bod dotyku) v ose sondy, v níž má probíhat měření. Rozsah zadávání -99999,9999 až 99 999,9999
- **Bezpečná výška** Q260 (absolutně): Souřadnice v ose sondy, v níž nemůže dojít ke kolizi sondy s dílcem (upínadlem). Rozsah zadávání -99999,9999 až 99 999,9999; alternativně **PREDEF**
- **Požadovaná délka** Q311: Požadovaná hodnota měřené délky. Rozsah zadávání 0 až 99 999,9999
- **Max. rozměr** Q288: Maximální povolená délka. Rozsah zadávání 0 až 99 999,9999
- **Min. rozměr** Q289: Minimální povolená délka. Rozsah zadávání 0 až 99 999,9999

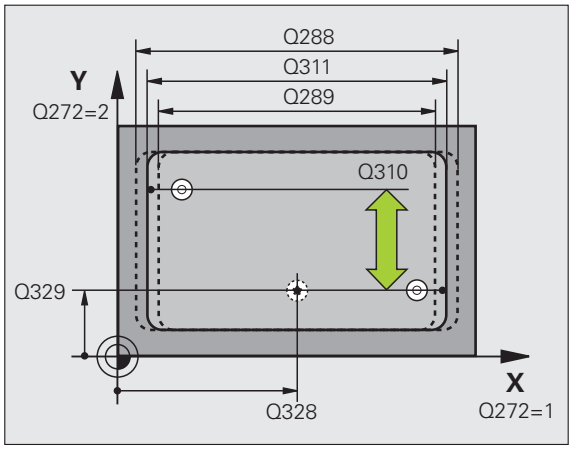

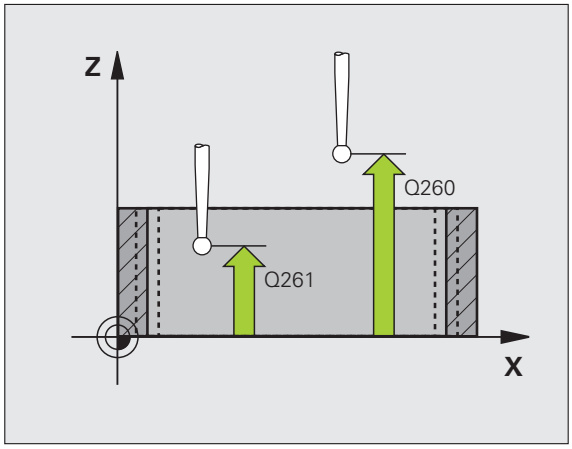

- **Měřicí protokol** Q281: určení, zda má TNC vystavit měřicí protokol:
  0: měřicí protokol nevystavovat
  1: měřicí protokol vystavit: TNC vytvoří **soubor protokolu TCHPR425.TXT** standardně v tom adresáři, ve kterém je také uložen váš měřicí program
  2: přerušit chod programu a zobrazit měřicí protokol na obrazovce TNC. Program pokračuje s NC-start
- **PGM-stop při chybné toleranci** Q309: určení, zda má TNC při překročení tolerance zastavit chod programu a vydat chybové hlášení:
  0: chod programu nepřerušovat, chybové hlášení nevydávat
  1: přerušit chod programu, vydat chybové hlášení
- **Nástroj pro monitorování** Q330: Určí, zda má TNC provádět monitorování nástroje (viz „Kontrola nástrojů" na stránce 420):. Rozsah zadání 0 až 32 767,9; alternativně název nástroje s maximálně 16 znaky
  0: monitorování není aktivní
  >0: číslo nástroje v tabulce nástrojů TOOL.T
- **Bezpečná vzdálenost** Q320 (inkrementálně): Vzdálenost mezi měřicím bodem a kuličkou hrotu sondy. Q320 se přičítá k MP6140. Rozsah zadávání 0 až 99 999,9999; alternativně **PREDEF**
- **Pojezd do bezpečné výšky** Q301: stanovení, jak má dotyková sonda mezi měřicími body pojíždět:
  0: mezi měřicími body pojíždět v měřicí výšce
  1: mezi měřicími body pojíždět v bezpečné výšce
  Alternativně **PREDEF**

Příklad: NC-bloky

```
5 TCH PROBE 425 MĚŘENÍ ŠÍŘKY ZEVNITŘ
    Q328=+75 ;POČÁTEČNÍ BOD 1. OSA
    Q329=-12.5;POČÁTEČNÍ BOD 2. OSA
    Q310=+0  ;PŘESAZENÍ 2. MĚŘENÍ
    Q272=1   ;OSA MĚŘENÍ
    Q261=-5  ;VÝŠKA MĚŘENÍ
    Q260=+10 ;BEZPEČNÁ VÝŠKA
    Q311=25  ;CÍLOVÁ DÉLKA
    Q288=25.05;MAX. ROZMĚR
    Q289=25  ;MIN. ROZMĚR
    Q281=1   ;PROTOKOL MĚŘENÍ
    Q309=0   ;STOP PROGRAMU PŘI CHYBĚ
    Q330=0   ;NÁSTROJ
    Q320=0   ;BEZPEČNÁ VZDÁLENOST
    Q301=0   ;POHYB DO BEZPEČNÉ VÝŠKY
```

16.10 MĚŘENÍ VÝSTUPKU ZVENKU (cyklus 426, DIN/ISO: G426)

Provádění cyklu

Cyklus dotykové sondy 426 zjistí polohu a šířku výstupku (stojiny). Pokud jste definovali v cyklu příslušné hodnoty tolerance, provede TNC porovnání cílových a skutečných hodnot a uloží odchylku do systémových parametrů.

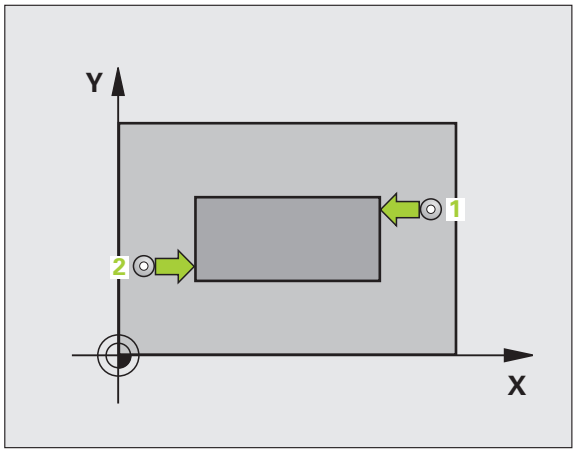

1 TNC napolohuje dotykovou sondu rychloposuvem (hodnota z MP6150) a podle polohovací logiky (viz „Zpracování cyklů dotykové sondy" na stránce 338) do bodu snímání 1. TNC vypočte snímané body z údajů v cyklu a z bezpečné vzdálenosti z MP6140

2 Následně najede dotyková sonda na zadanou výšku měření a provede první snímání snímacím posuvem (MP6120). 1. snímání je vždy v negativním směru naprogramované osy

3 Poté přejede dotyková sonda v bezpečné výšce k dalšímu bodu dotyku a provede tam druhé snímání.

4 Poté umístí TNC dotykovou sondu zpět na bezpečnou výšku a uloží aktuální hodnoty a odchylku do následujících Q-parametrů:

Číslo parametru	Význam
Q156	Skutečná hodnota naměřené délky
Q157	Skutečná hodnota polohy středové osy
Q166	Odchylka naměřené délky

Při programování dbejte na tyto body!

Před definicí cyklu musíte naprogramovat vyvolání nástroje pro definici osy dotykové sondy.

Dbejte na to, aby první měření bylo vždy v záporném směru zvolené osy měření. Definujte příslušně **Q263** a **Q264**.

Parametry cyklu

- **1 bod měření 1. osa** Q263 (absolutně): Souřadnice prvního dotykového bodu v hlavní ose roviny obrábění. Rozsah zadávání -99999,9999 až 99 999,9999
- **1 bod měření 2. osa** Q264 (absolutně): Souřadnice prvního dotykového bodu ve vedlejší ose roviny obrábění. Rozsah zadávání -99999,9999 až 99 999,9999
- **2 bod měření 1. osa** Q265 (absolutně): Souřadnice druhého dotykového bodu v hlavní ose roviny obrábění. Rozsah zadávání -99999,9999 až 99 999,9999
- **2 měřicí bod 2. osa** Q266 (absolutně): Souřadnice druhého dotykového bodu ve vedlejší ose roviny obrábění. Rozsah zadávání -99999,9999 až 99 999,9999
- **Osa měření** Q272: osa roviny obrábění, v níž se mají měření provádět:
  1:hlavní osa = osa měření
  2:vedlejší osa = osa měření
- **Měřicí výška v ose sondy** Q261 (absolutně): Souřadnice středu kuličky hrotu (= bod dotyku) v ose sondy, v níž má probíhat měření. Rozsah zadávání -99999,9999 až 99 999,9999
- **Bezpečná vzdálenost** Q320 (inkrementálně): Vzdálenost mezi měřicím bodem a kuličkou hrotu sondy. Q320 se přičítá k MP6140. Rozsah zadávání 0 až 99 999,9999; alternativně **PREDEF**
- **Bezpečná výška** Q260 (absolutně): Souřadnice v ose sondy, v níž nemůže dojít ke kolizi sondy s dílcem (upínadlem). Rozsah zadávání -99999,9999 až 99 999,9999; alternativně **PREDEF**
- **Požadovaná délka** Q311: Požadovaná hodnota měřené délky. Rozsah zadávání 0 až 99 999,9999
- **Max. rozměr** Q288: Maximální povolená délka. Rozsah zadávání 0 až 99 999,9999
- **Min. rozměr** Q289: Minimální povolená délka. Rozsah zadávání 0 až 99 999,9999

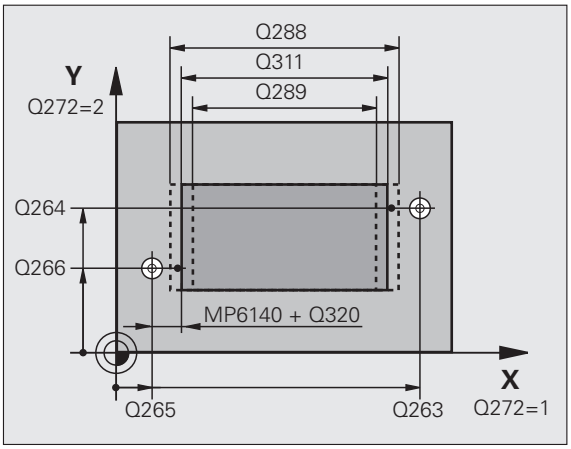

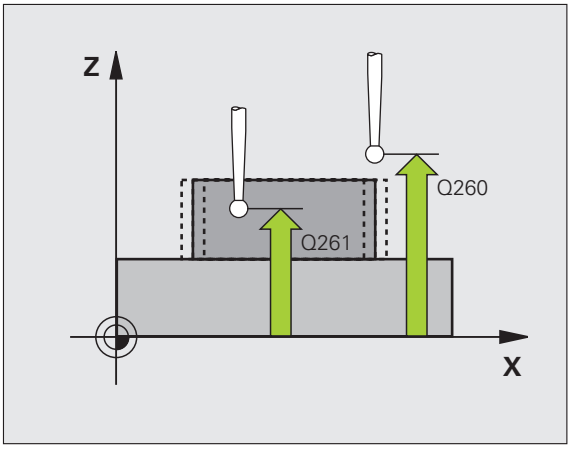

- **Měřicí protokol** Q281: určení, zda má TNC vystavit měřicí protokol:
  0: měřicí protokol nevystavovat
  1: měřicí protokol vystavit: TNC vytvoří **soubor protokolu TCHPR426.TXT** standardně v tom adresáři, ve kterém je také uložen váš měřicí program
  2: přerušit chod programu a zobrazit měřicí protokol na obrazovce TNC. Program pokračuje s NC-start
- **PGM-stop při chybné toleranci** Q309: určení, zda má TNC při překročení tolerance zastavit chod programu a vydat chybové hlášení:
  0: chod programu nepřerušovat, chybové hlášení nevydávat
  1: přerušit chod programu, vydat chybové hlášení
- **Nástroj pro monitorování** Q330: Určí, zda má TNC provádět monitorování nástroje (viz „Kontrola nástrojů" na stránce 420). Rozsah zadání 0 až 32 767,9; alternativně název nástroje s maximálně 16 znaky
  0: monitorování není aktivní
  >0: číslo nástroje v tabulce nástrojů TOOL.T

Příklad: NC-bloky

```
5 TCH PROBE 426 MĚŘENÍ VÝSTUPKU
ZVENKU
      Q263=+50 ;1. BOD 1. OSA
      Q264=+25 ;1. BOD 2. OSA
      Q265=+50 ;2. BOD 1. OSA
      Q266=+85 ;2. BOD 2. OSA
      Q272=2   ;OSA MĚŘENÍ
      Q261=-5  ;VÝŠKA MĚŘENÍ
      Q320=0   ;BEZPEČNÁ VZDÁLENOST
      Q260=+20 ;BEZPEČNÁ VÝŠKA
      Q311=45  ;CÍLOVÁ DÉLKA
      Q288=45  ;MAX. ROZMĚR
      Q289=44.95;MIN. ROZMĚR
      Q281=1   ;PROTOKOL MĚŘENÍ
      Q309=0   ;STOP PROGRAMU PŘI CHYBĚ
      Q330=0   ;NÁSTROJ
```

16.11 MĚŘENÍ SOUŘADNICE (cyklus 427, DIN/ISO: G427)

Provádění cyklu

Cyklus dotykové sondy 427 zjistí souřadnici ve volitelné ose a uloží hodnotu do systémového parametru. Pokud jste v cyklu definovali příslušné toleranční hodnoty, provede TNC porovnání cílových a skutečných hodnot a uloží odchylku do systémových parametrů.

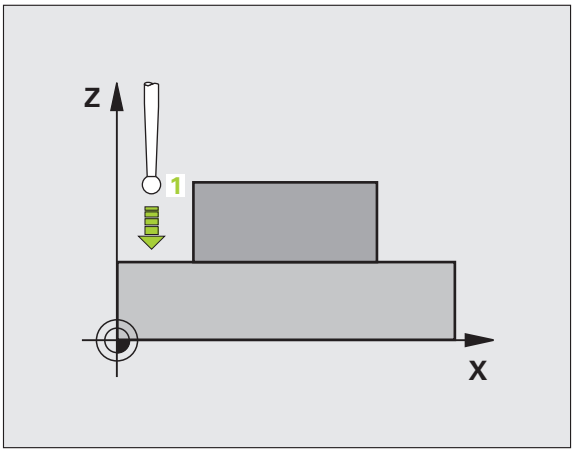

1. TNC napolohuje dotykovou sondu rychloposuvem (hodnota z MP6150) a podle polohovací logiky (viz „Zpracování cyklů dotykové sondy" na stránce 338) do bodu snímání 1. TNC přitom přesazuje dotykovou sondu oproti stanovenému směru pojezdu o bezpečnou vzdálenost
2. Poté umístí TNC dotykovou sondu do obráběcí roviny na zadaný bod snímání 1 a změří tam aktuální hodnotu ve zvolené ose
3. Nakonec TNC umístí dotykovou sondu zpět do bezpečné výšky a uloží zjištěnou souřadnici v následujícím parametru:

Číslo parametru	Význam
Q160	Naměřená souřadnice

Při programování dbejte na tyto body!

Před definicí cyklu musíte naprogramovat vyvolání nástroje pro definici osy dotykové sondy.

Parametry cyklu

- **1 bod měření 1. osa** Q263 (absolutně): Souřadnice prvního dotykového bodu v hlavní ose roviny obrábění. Rozsah zadávání -99999,9999 až 99 999,9999
- **1 bod měření 2. osa** Q264 (absolutně): Souřadnice prvního dotykového bodu ve vedlejší ose roviny obrábění. Rozsah zadávání -99999,9999 až 99 999,9999
- **Měřicí výška v ose sondy** Q261 (absolutně): Souřadnice středu kuličky hrotu (= bod dotyku) v ose sondy, v níž má probíhat měření. Rozsah zadávání -99999,9999 až 99 999,9999
- **Bezpečná vzdálenost** Q320 (inkrementálně): Vzdálenost mezi měřicím bodem a kuličkou hrotu sondy. Q320 se přičítá k MP6140. Rozsah zadávání 0 až 99 999,9999; alternativně **PREDEF**
- **Osa měření (1...3: 1=hlavní osa)** Q272: osa, v níž se mají měření provádět:
  1: hlavní osa = osa měření
  2: vedlejší osa = osa měření
  3: osa dotykové sondy = osa měření
- **Směr pojezdu 1** Q267: směr příjezdu dotykové sondy k obrobku:
  -1: záporný směr příjezdu
  +1: kladný směr příjezdu
- **Bezpečná výška** Q260 (absolutně): Souřadnice v ose sondy, v níž nemůže dojít ke kolizi sondy s dílcem (upínadlem). Rozsah zadávání -99999,9999 až 99 999,9999; alternativně **PREDEF**

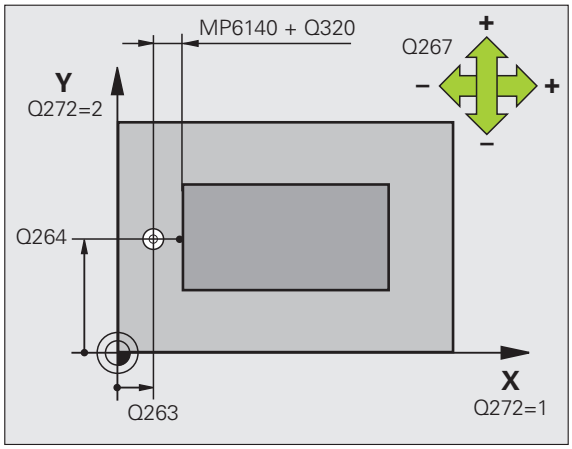

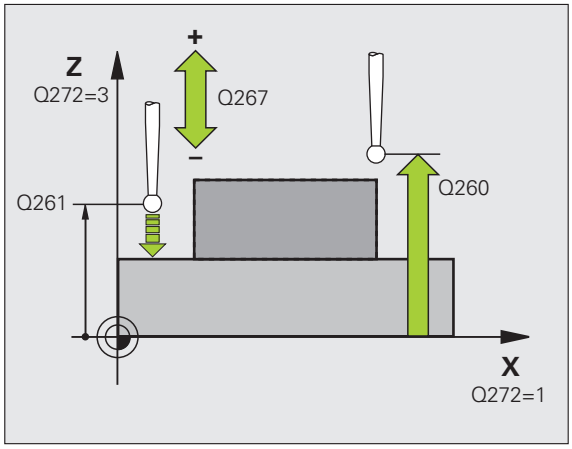

- **Měřicí protokol** Q281: určení, zda má TNC vystavit měřicí protokol:
  0: měřicí protokol nevystavovat
  1: měřicí protokol vystavit: TNC vytvoří **soubor protokolu TCHPR427.TXT** standardně v tom adresáři, ve kterém je také uložen váš měřicí program
  2: přerušit chod programu a zobrazit měřicí protokol na obrazovce TNC. Program pokračuje s NC-start
- **Max. rozměr** Q288: Maximální povolená hodnota měření. Rozsah zadávání -99999,9999 až 99 999,9999
- **Min. rozměr** Q289: Minimální povolená hodnota měření. Rozsah zadávání -99999,9999 až 99 999,9999
- **PGM-stop při chybné toleranci** Q309: určení, zda má TNC při překročení tolerance zastavit chod programu a vydat chybové hlášení:
  0: chod programu nepřerušovat, chybové hlášení nevydávat
  1: přerušit chod programu, vydat chybové hlášení
- **Nástroj pro monitorování** Q330: Určí, zda má TNC provádět monitorování nástroje(viz „Kontrola nástrojů" na stránce 420). Rozsah zadání 0 až 32 767,9; alternativně název nástroje s maximálně 16 znaky:
  0: monitorování není aktivní
  >0: číslo nástroje v tabulce nástrojů TOOL.T

Příklad: NC-bloky

```
5 TCH PROBE 427 MĚŘENÍ SOUŘADNICE
    Q263=+35 ;1. BOD 1. OSA
    Q264=+45 ;1. BOD 2. OSA
    Q261=+5  ;VÝŠKA MĚŘENÍ
    Q320=0   ;BEZPEČNÁ VZDÁLENOST
    Q272=3   ;OSA MĚŘENÍ
    Q267=-1  ;SMĚR POJEZDU
    Q260=+20 ;BEZPEČNÁ VÝŠKA
    Q281=1   ;PROTOKOL MĚŘENÍ
    Q288=5.1 ;MAX. ROZMĚR
    Q289=4.95;MIN. ROZMĚR
    Q309=0   ;STOP PROGRAMU PŘI CHYBĚ
    Q330=0   ;NÁSTROJ
```

16.12 MĚŘENÍ ROZTEČNÉ KRUŽNICE (cyklus 430, DIN/ISO: G430)

Provádění cyklu

Cyklus dotykové sondy 430 zjistí střed a průměr roztečné kružnice proměřením tří děr. Pokud jste definovali v cyklu příslušné hodnoty tolerance, provede TNC porovnání požadovaných a skutečných hodnot a uloží odchylku do systémových parametrů.

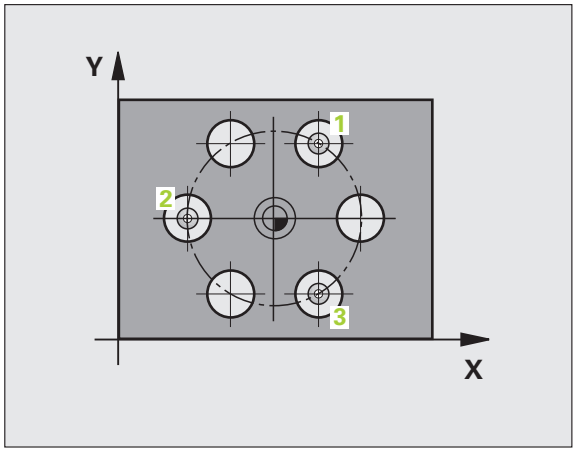

1 TNC napolohuje dotykovou sondu rychloposuvem (hodnota z MP6150) a podle polohovací logiky (viz „Zpracování cyklů dotykové sondy" na stránce 338) do zadaného středu první díry 1
2 Poté přejede dotyková sonda do zadané výšky měření a zjistí sejmutím čtyř bodů střed první díry
3 Poté odjede dotyková sonda zpět do bezpečné výšky a napolohuje se do zadaného středu druhé díry 2
4 TNC přejede dotykovou sondou do zadané výšky měření a sejmutím čtyř bodů zjistí střed druhé díry
5 Poté odjede dotyková sonda zpět do bezpečné výšky a napolohuje se do zadaného středu třetí díry 3
6 TNC přejede dotykovou sondou do zadané výšky měření a sejmutím čtyř bodů zjistí střed třetí díry
7 Poté umístí TNC dotykovou sondu zpět na bezpečnou výšku a uloží aktuální hodnoty a odchylky do následujících Q-parametrů:

Číslo parametru	Význam
Q151	Aktuální hodnota středu hlavní osy
Q152	Aktuální hodnota středu vedlejší osy
Q153	Skutečná hodnota průměru roztečné kružnice
Q161	Odchylka středu hlavní osy
Q162	Odchylka středu vedlejší osy
Q163	Odchylka průměru roztečné kružnice

Při programování dbejte na tyto body!

Před definicí cyklu musíte naprogramovat vyvolání nástroje pro definici osy dotykové sondy.

Cyklus 430 provádí pouze monitorování ulomení, nikoliv automatickou korekci nástroje.

Parametry cyklu

- **Střed 1. osa** Q273 (absolutně): Střed roztečné kružnice (požadovaná hodnota) v hlavní ose roviny obrábění. Rozsah zadávání -99999,9999 až 99 999,9999
- **Střed 2. osa** Q274 (absolutně): Střed roztečné kružnice (požadovaná hodnota) ve vedlejší ose roviny obrábění. Rozsah zadávání -99999,9999 až 99 999,9999
- **Požadovaný průměr** Q262: Zadejte průměr roztečné kružnice. Rozsah zadávání 0 až 99 999,9999
- **Úhel 1. Díra** Q291 (absolutně): Úhel polárních souřadnic středu první díry v rovině obrábění. Rozsah zadávání -360,0000 až 360,0000
- **Úhel 2. Díra** Q292 (absolutně): Úhel polárních souřadnic středu druhé díry v rovině obrábění. Rozsah zadávání -360,0000 až 360,0000
- **Úhel 3. Díra** Q293 (absolutně): Úhel polárních souřadnic středu třetí díry v rovině obrábění. Rozsah zadávání -360,0000 až 360,0000

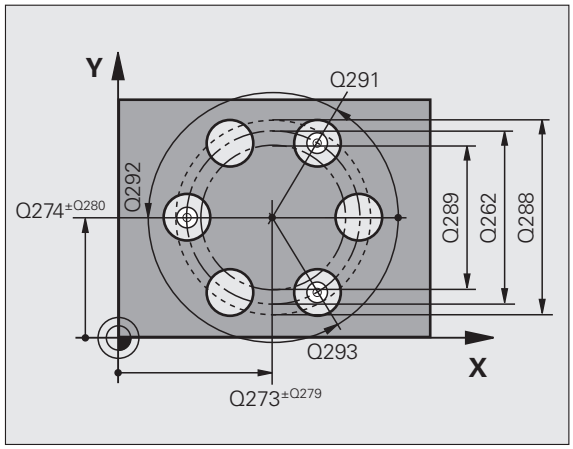

- **Měřicí výška v ose sondy** Q261 (absolutně): Souřadnice středu kuličky hrotu (= bod dotyku) v ose sondy, v níž má probíhat měření. Rozsah zadávání -99999,9999 až 99 999,9999
- **Bezpečná výška** Q260 (absolutně): Souřadnice v ose sondy, v níž nemůže dojít ke kolizi sondy s dílcem (upínadlem). Rozsah zadávání -99999,9999 až 99 999,9999; alternativně **PREDEF**
- **Max. rozměr** Q288: Maximální povolený průměr roztečné kružnice. Rozsah zadávání 0 až 99 999,9999
- **Min. rozměr** Q289: Minimální povolený průměr roztečné kružnice. Rozsah zadávání 0 až 99 999,9999
- **Tolerance středu 1.osa** Q279: Povolená odchylka polohy v hlavní ose roviny obrábění. Rozsah zadávání 0 až 99 999,9999
- **Tolerance středu 2.osa** Q280: Povolená odchylka polohy ve vedlejší ose obrábění. Rozsah zadávání 0 až 99 999,9999

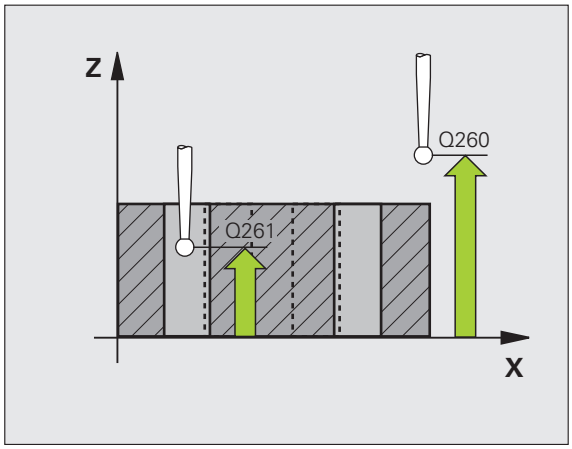

- **Měřicí protokol** Q281: určení, zda má TNC vystavit měřicí protokol:
  0: měřicí protokol nevystavovat
  1: měřicí protokol vystavit: TNC vytvoří **soubor protokolu TCHPR430.TXT** standardně v tom adresáři, ve kterém je také uložen váš měřicí program
  2: přerušit chod programu a zobrazit měřicí protokol na obrazovce TNC. Program pokračuje s NC-start
- **PGM-stop při chybné toleranci** Q309: určení, zda má TNC při překročení tolerance zastavit chod programu a vydat chybové hlášení:
  0: chod programu nepřerušovat, chybové hlášení nevydávat
  1: přerušit chod programu, vydat chybové hlášení
- **Nástroj pro monitorování** Q330: Určí, zda má TNC provádět monitorování zlomení nástroje(viz „Kontrola nástrojů” na stránce 420). Rozsah zadávání 0 až 32 767,9; alternativně název nástroje s maximálně 16 znaky
  0: monitorování není aktivní
  >0: číslo nástroje v tabulce nástrojů TOOL.T

Příklad: NC-bloky

```
5 TCH PROBE 430 MĚŘENÍ ROZTEČNÉ
KRUŽNICE
      Q273=+50 ;STŘED 1. OSA
      Q274=+50 ;STŘED 2. OSA
      Q262=80  ;CÍLOVÝ PRŮMĚR
      Q291=+0  ;ÚHEL 1. DÍRY
      Q292=+90 ;ÚHEL 2. DÍRY
      Q293=+180;ÚHEL 3. DÍRY
      Q261=-5  ;VÝŠKA MĚŘENÍ
      Q260=+10 ;BEZPEČNÁ VÝŠKA
      Q288=80.1;MAX. ROZMĚR
      Q289=79.9;MIN. ROZMĚR
      Q279=0.15;TOLERANCE 1.  STŘEDU
      Q280=0.15;TOLERANCE 2.  STŘEDU
      Q281=1   ;PROTOKOL MĚŘENÍ
      Q309=0   ;STOP PROGRAMU PŘI CHYBĚ
      Q330=0   ;NÁSTROJ
```

16.13 MĚŘENÍ ROVINY (Cyklus 431, DIN/ISO: G431)

Provádění cyklu

Cyklus dotykové sondy 431 zjistí úhly roviny proměřením tří bodů a uloží hodnoty do systémových parametrů.

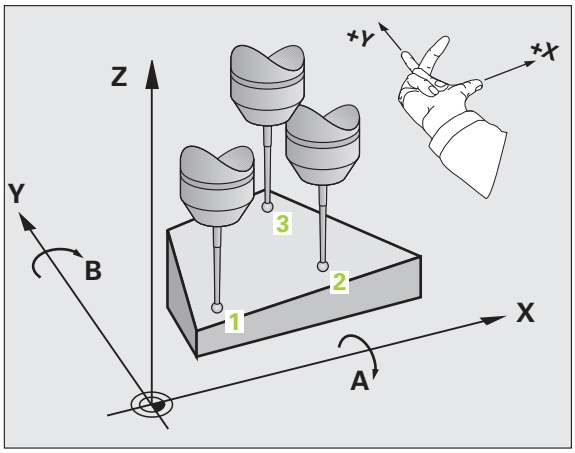

1 TNC polohuje dotykovou sondu rychloposuvem (hodnota z MP6150) a podle polohovací logiky (viz „Zpracování cyklů dotykové sondy" na stránce 338) k naprogramovanému bodu snímání 1 a tam změří první bod roviny. TNC přitom přesazuje dotykovou sondu vůči směru snímání o bezpečnou vzdálenost

2 Poté jede dotyková sonda zpátky do bezpečné výšky, pak do obráběcí roviny k bodu dotyku 2 a změří tam skutečnou hodnotu druhého bodu roviny

3 Poté jede dotyková sonda zpátky do bezpečné výšky, pak do obráběcí roviny k bodu dotyku 3 a změří tam skutečnou hodnotu třetího bodu roviny

4 Nakonec TNC umístí dotykovou sondu zpět do bezpečné výšky a uloží zjištěné hodnoty úhlů do následujících Q-parametrů:

Číslo parametru	Význam
Q158	Projekční úhel osy A
Q159	Projekční úhel osy B
Q170	Prostorový úhel A
Q171	Prostorový úhel B
Q172	Prostorový úhel C
Q173 až Q175	Naměřené hodnoty v ose dotykové sondy (první až třetí měření)

Při programování dbejte na tyto body!

Před definicí cyklu musíte naprogramovat vyvolání nástroje pro definici osy dotykové sondy.

TNC dokáže vypočítat hodnotu úhlů pouze tehdy, pokud tři body měření neleží v jedné přímce.

V parametrech Q170 – Q172 se ukládají prostorové úhly, jichž je zapotřebí pro funkci Naklopení roviny obrábění. Prvními dvěma měřicími body určujete vyrovnání hlavní osy při naklopení roviny obrábění.

Třetí měřicí bod určuje směr osy nástroje. Definujte třetí měřicí bod ve směru kladné osy Y, aby tak osa nástroje správně ležela v pravotočivém souřadném systému.

Provádíte-li cyklus při aktivní naklopené rovině obrábění, tak naměřené prostorové úhly se vztahují k naklopenému souřadnému systému. V tomto případě zpracujte zjištěné prostorové úhly funkcí **PLANE RELATIV**.

Parametry cyklu

- **1. bod měření v 1.ose** Q263 (absolutně): Souřadnice prvního dotykového bodu v hlavní ose roviny obrábění. Rozsah zadávání -99999,9999 až 99 999,9999
- **1. bod měření v 2.ose** Q264 (absolutně): Souřadnice prvního dotykového bodu ve vedlejší ose roviny obrábění. Rozsah zadávání -99999,9999 až 99 999,9999
- **1. bod měření 3. osa** Q294 (absolutně): Souřadnice prvního dotykového bodu v ose dotykové sondy. Rozsah zadávání -99999,9999 až 99 999,9999
- **2. bod měření 1. osa** Q265 (absolutně): Souřadnice druhého dotykového bodu v hlavní ose roviny obrábění. Rozsah zadávání -99999,9999 až 99 999,9999
- **2. bod měření v 2.ose** Q264 (absolutně): Souřadnice druhého dotykového bodu ve vedlejší ose roviny obrábění. Rozsah zadávání -99999,9999 až 99 999,9999
- **2. bod měřen 3. osa** Q295 (absolutně): Souřadnice druhého dotykového bodu v ose dotykové sondy. Rozsah zadávání -99999,9999 až 99 999,9999
- **3. bod měření 1. osa** Q296 (absolutně): Souřadnice třetího dotykového bodu v hlavní ose roviny obrábění. Rozsah zadávání -99999,9999 až 99 999,9999
- **3. bod měření 2. osa** Q297 (absolutně): Souřadnice třetího dotykového bodu ve vedlejší ose roviny obrábění. Rozsah zadávání -99999,9999 až 99 999,9999
- **3. bod měření 3. osa** Q298 (absolutně): Souřadnice třetího dotykového bodu v ose dotykové sondy.. Rozsah zadávání -99999,9999 až 99 999,9999

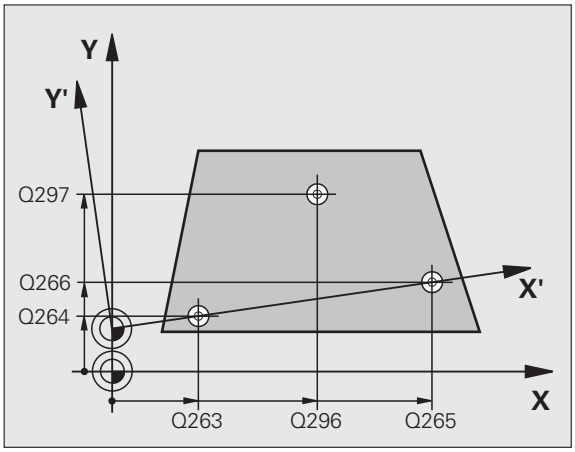

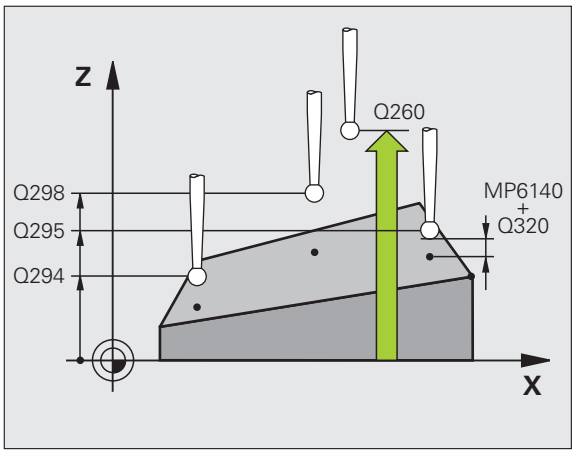

- **Bezpečná vzdálenost** Q320 (inkrementálně): Vzdálenost mezi měřicím bodem a kuličkou hrotu sondy. Q320 se přičítá k MP6140. Rozsah zadávání 0 až 99 999,9999; alternativně **PREDEF**
- **Bezpečná výška** Q260 (absolutně): Souřadnice v ose sondy, v níž nemůže dojít ke kolizi sondy s dílcem (upínadlem). Rozsah zadávání -99999,9999 až 99 999,9999; alternativně **PREDEF**
- **Měřicí protokol** Q281: určení, zda má TNC vystavit měřicí protokol:
  0: měřicí protokol nevystavovat
  1: měřicí protokol vystavit: TNC vytvoří **soubor protokolu TCHPR431.TXT** standardně v tom adresáři, ve kterém je také uložen váš měřicí program
  2: přerušit chod programu a zobrazit měřicí protokol na obrazovce TNC. Program pokračuje s NC-start

Příklad: NC-bloky

```
5 TCH PROBE 431 MĚŘENÍ ROVINY
    Q263=+20 ;1. BOD 1. OSA
    Q264=+20 ;1. BOD 2. OSA
    Q294=+10 ;1. BOD 3. OSA
    Q265=+90 ;2. BOD 1. OSA
    Q266=+25 ;2. BOD 2. OSA
    Q295=+15 ;2. BOD 3. OSA
    Q296=+50 ;3. BOD 1. OSA
    Q297=+80 ;3. BOD 2. OSA
    Q298=+20 ;3. BOD 3. OSA
    Q320=0   ;BEZPEČNÁ VZDÁLENOST
    Q260=+5  ;BEZPEČNÁ VÝŠKA
    Q281=1   ;PROTOKOL MĚŘENÍ
```

16.14 Příklady programů

Příklad: Změření a dodatečné obrobení obdélníkového čepu

Průběh programu:

- Hrubovat pravoúhlý čep s přídavkem 0,5
- Měřit pravoúhlý čep
- Pravoúhlý čep obrábět na čisto se zohledněním změřené hodnoty

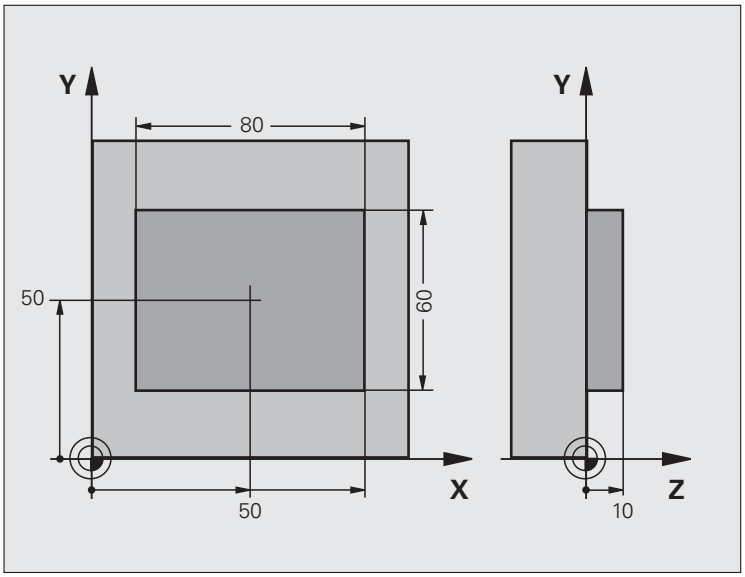

0 BEGIN PGM BEAMS MM	
1 TOOL CALL 69 Z	Příprava vyvolání nástroje
2 L Z+100 R0 FMAX	Odjetí nástroje
3 FN 0: Q1 = +81	Délka kapsy v X (hrubovací míra)
4 FN 0: Q2 = +61	Délka kapsy v Y (hrubovací míra)
5 CALL LBL 1	Vyvolání podprogramu k obrábění
6 L Z+100 R0 FMAX	Vyjetí nástroje, výměna nástroje
7 TOOL CALL 99 Z	Vyvolání dotykového hrotu
8 TCH PROBE 424 MĚŘENÍ OBDÉLNÍKU ZVENKU	Změření ofrézovaného obdélníku
Q273=+50 ;STŘED 1. OSA	
Q274=+50 ;STŘED 2. OSA	
Q282=80 ;DÉLKA 1. STRANY	Cílová délka v X (konečná míra)
Q283=60 ;DÉLKA 2. STRANY	Cílová délka v Y (konečná míra)
Q261=-5 ;VÝŠKA MĚŘENÍ	
Q320=0 ;BEZPEČNÁ VZDÁLENOST	
Q260=+30 ;BEZPEČNÁ VÝŠKA	
Q301=0 ;POHYB DO BEZPEČNÉ VÝŠKY	

Q284=75.1 ;NEJVĚTŠÍ ROZMĚR 1. STRANA	Zadání hodnot pro kontrolu tolerance není zapotřebí
Q285=34.95;NEJMENŠÍ ROZMĚR 1. STRANA	
Q286=75.2 ;NEJVĚTŠÍ ROZMĚR 1. STRANA	
Q287=34.95;NEJMENŠÍ ROZMĚR 2. STRANA	
Q279=0 ;TOLERANCE 1. STŘEDU	
Q280=0 ;TOLERANCE 2. STŘEDU	
Q281=0 ;PROTOKOL MĚŘENÍ	Protokol měření nevystavovat
Q309=0 ;STOP PROGRAMU PŘI CHYBĚ	Chybové hlášení nevydávat
Q330=0 ;ČÍSLO NÁSTROJE	Bez kontroly nástroje
9 FN 2: Q1 = +Q1 - +Q164	Vypočítat délku v X z naměřené odchylky
10 FN 2: Q2 = +Q2 - +Q165	Vypočítat délku v Y z naměřené odchylky
11 L Z+100 R0 FMAX	Vyjet dotykovým hrotem, výměna nástroje
12 TOOL CALL 1 Z S5000	Vyvolání nástroje pro konečné opracování
13 CALL LBL 1	Vyvolání podprogramu k obrábění
14 L Z+100 R0 FMAX M2	Odjetí nástroje, konec programu
15 LBL 1	Podprogram s obráběcím cyklem pro obdélníkový čep
16 CYCL DEF 213 ČEP NAČISTO	
Q200=20 ;BEZPEČNÁ VZDÁLENOST	
Q201=-10 ;HLOUBKA	
Q206=150 ;POSUV PŘÍSUVU NA HLOUBKU	
Q202=5 ;HLOUBKA PŘÍSUVU	
Q207=500 ;POSUV FRÉZOVÁNÍ	
Q203=+10 ;SOUŘADNICE POVRCHU	
Q204=20 ;2. BEZPEČNÁ VZDÁLENOST	
Q216=+50 ;STŘED 1. OSA	
Q217=+50 ;STŘED 2. OSA	
Q218=Q1 ;1. STRANA – DÉLKA	Proměnná délka v X pro hrubování a obrábění načisto
Q219=Q2 ;2. STRANA – DÉLKA	Proměnná délka v Y pro hrubování a obrábění načisto
Q220=0 ;POLOMĚR ROHU	
Q221=0 ;PŘÍDAVEK 1. OSY	
17 CYCL CALL M3	Vyvolání cyklu
18 LBL 0	Konec podprogramu
19 END PGM BEAMS MM	

Příklad: Proměření obdélníkové kapsy, protokolování výsledků měření

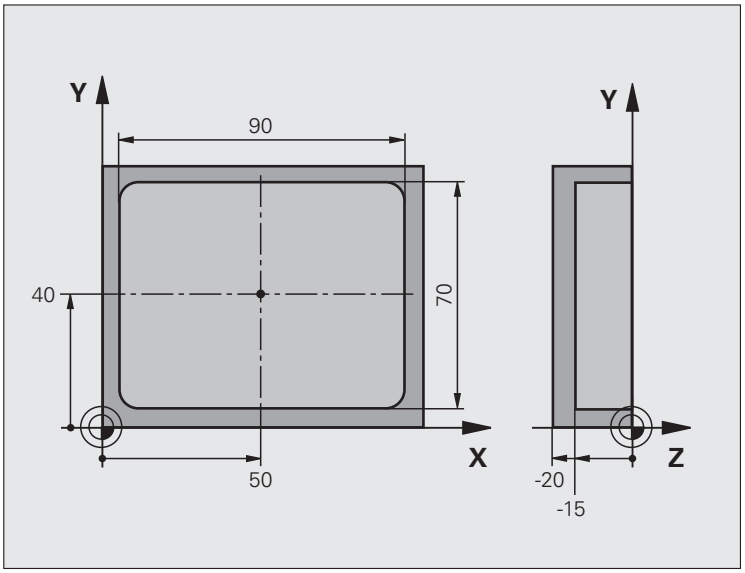

0 BEGIN PGM BSMESS MM	
1 TOOL CALL 1 Z	Vyvolání nástroje dotykový hrot
2 L Z+100 R0 FMAX	Vyjet dotykovým hrotem
3 TCH PROBE 423 MĚŘENÍ OBDÉLNÍKU UVNITŘ	
Q273=+50 ;STŘED 1. OSY	
Q274=+40 ;STŘED 2. OSY	
Q282=90 ;1. DÉLKA STRANY	Cílová délka v X
Q283=70 ;2. DÉLKA STRANY	Cílová délka v Y
Q261=-5 ;VÝŠKA MĚŘENÍ	
Q320=0 ;BEZPEČNÁ VZDÁLENOST	
Q260=+20 ;BEZPEČNÁ VÝŠKA	
Q301=0 ;POHYB DO BEZPEČNÉ VÝŠKY	

Q284=70.1 ;NEJVĚTŠÍ ROZMĚR 1. STRANY	Největší míra v X
Q285=69.9 ;NEJMENŠÍ ROZMĚR 1. STRANY	Nejmenší míra v X
Q286=70.1 ;NEJVĚTŠÍ ROZMĚR 2. STRANY	Největší míra v Y
Q287=69.9 ;NEJMENŠÍ ROZMĚR 2. STRANY	Nejmenší míra v Y
Q279=0.15 ;TOLERANCE 1. STŘEDU	Přípustná odchylka polohy v X
Q280=0.1 ;TOLERANCE 2. STŘEDU	Přípustná odchylka polohy v Y
Q281=1 ;PROTOKOL MĚŘENÍ	Vydat měřicí protokol jako soubor
Q309=0 ;STOP PROGRAMU PŘI CHYBĚ	Nevydávat chybové hlášení při překročení tolerance
Q330=0 ;ČÍSLO NÁSTROJE	Bez kontroly nástroje
4 L Z+100 R0 FMAX M2	Odjetí nástroje, konec programu
5 END PGM BSMESS MM	

17

Cykly dotykových sond: Speciální funkce

17.1 Základy

Přehled

TNC nabízí pro speciální aplikace těchto sedm cyklů:

Cyklus	Softtlačítko	Strana
2 KALIBRACE DOTYKOVÉ SONDY (TS): Kalibrace rádiusu spínací dotykové sondy		Strana 467
9 KALIBRACE DÉLKY TS: Kalibrace délky spínací dotykové sondy		Strana 468
3 MĚŘENÍ: Měřicí cyklus pro vytváření cyklů výrobce		Strana 469
4 MĚŘENÍ 3D Měřicí cyklus pro 3D-snímání k vytváření cyklů výrobce		Strana 471
440 MĚŘENÍ POSUNUTÍ OS		Strana 473
441 RYCHLÉ SNÍMÁNÍ		Strana 476
460 KALIBRACE DOTYKOVÉ SONDY (TS): Kalibrování rádiusu a délky s kalibrační koulí		Strana 478

17.2 KALIBROVÁNÍ DOTYKOVÉ SONDY (TS) (cyklus 2)

Provádění cyklu

Cyklus dotykové sondy 2 kalibruje automaticky spínací dotykovou sondu pomocí kalibračního prstence nebo kalibračního čepu.

1 Dotyková sonda jede rychloposuvem (hodnota z MP6150) do bezpečné výšky (pouze pokud je aktuální poloha pod bezpečnou výškou)
2 Poté TNC napolohuje dotykovou sondu v rovině obrábění do středu kalibračního prstence (kalibrace zevnitř) nebo do blízkosti prvního bodu dotyku (kalibrace zvenku)
3 Pak přejede dotyková sonda do měřicí hloubky (vychází ze strojních parametrů 618x.2 a 6185.x) a snímá postupně kalibrační prstenec v X+, Y+, X- a Y-
4 Nakonec odjede TNC dotykovou sondou do bezpečné výšky a zapíše efektivní rádius dotykové kuličky do kalibračních dat

Při programování dbejte na tyto body!

Ještě před začátkem kalibrace musíte definovat ve strojních parametrech 6180.0 až 6180.2 střed kalibru v pracovním prostoru stroje (souřadnice REF).

Pracujete-li s více rozsahy pojezdu, pak můžete ke každému rozsahu pojezdu uložit vlastní sadu souřadnic pro střed kalibru (MP 6181.1 až 6181.2 a MP 6182.1 až 6182.2).

Parametry cyklu

- **Bezpečná výška** (absolutně): souřadnice v ose dotykové sondy, v níž nemůže dojít ke kolizi mezi dotykovou sondou a kalibrem (upínacím zařízením). Rozsah zadávání -99 999,9999 až 99 999,9999
- **Rádius kalibračního prstence**: rádius kalibru. Rozsah zadávání 0 až 99 999,9999
- **Kalibrace zevnitř =0 / kalibrace zvenku=1**: určení zda má TNC kalibrovat zevnitř nebo zvenku:
  0: kalibrovat zevnitř
  1: kalibrovat zvenku

Příklad: NC-bloky

```
5 TCH PROBE 2.0 KALIBRACE TS
6 TCH PROBE
2.1 VÝŠKA: +50 R +25.003 ZPŮSOB MĚŘENÍ: 0
```

17.3 KALIBRACE DÉLKY TS (cyklus 9)

Provádění cyklu

Cyklus dotykové sondy 9 kalibruje automaticky délku spínací dotykové sondy v bodu, který si určíte.

1. Dotykovou sondu napolohujte tak, aby bylo možno v ose dotykové sondy najet na souřadnici definovanou v cyklu bez nebezpečí kolize
2. TNC jede dotykovou sondou ve směru záporné osy nástroje, až se vydá spínací signál
3. Potom TNC odjede dotykovou sondou opět zpátky do výchozího bodu snímací operace a zapíše efektivní délku dotykové sondy do kalibračních dat

Parametry cyklu

- **Souřadnice vztažného bodu** (absolutně): přesná souřadnice bodu, který se má sejmout. Rozsah zadávání -99 999,9999 až 99 999,9999
- **Vztažný systém? (0=AKT/1=REF)**: určení, ke kterému souřadnému systému se má zadaný vztažný bod vztahovat:
  0: zadaný vztažný bod se vztahuje k aktivnímu souřadnému systému obrobku (systém AKT)
  1: zadaný vztažný bod se vztahuje k aktivnímu souřadnému systému stroje (systém REF)

Příklad: NC-bloky

```
5 L X-235 Y+356 R0 FMAX
6 TCH PROBE 9.0 KAL. DÉLKY TS
7 TCH PROBE 9.1 VZTAŽNÝ
BOD +50 VZTAŽNÝ SYSTÉM 0
```

17.4 MĚŘENÍ (cyklus 3)

Provádění cyklu

Cyklus dotykové sondy 3 zjišťuje ve volitelném směru snímání libovolnou polohu na obrobku. Na rozdíl od ostatních měřicích cyklů můžete v cyklu 3 přímo zadat dráhu měření **ABST** a posuv měření **F**. I návrat po zjištění měřené hodnoty se provede o hodnotu **MB**, kterou lze zadat.

1. Dotyková sonda vyjíždí z aktuální polohy zadaným posuvem do stanoveného směru snímání. Směr snímání se musí určit v cyklu pomocí polárního úhlu.
2. Když TNC zjistí polohu, dotyková sonda se zastaví. Souřadnice středu snímací kuličky X, Y, Z uloží TNC do tří po sobě následujících Q-parametrů. TNC neprovádí korekce délky ani rádiusu. Číslo prvního parametru výsledku definujete v cyklu.
3. Potom TNC odjede dotykovou sondou v opačném směru zpět o hodnotu, kterou jste definovali v parametru **MB**.

Při programování dbejte na tyto body!

Přesný způsob fungování cyklu dotykové sondy 3 určuje výrobce stroje nebo programu; cyklus 3 používejte v rámci speciálních cyklů dotykové sondy.

Strojní parametry 6130 (maximální dráha pojezdu k bodu snímání) a 6120 (posuv snímání), které jsou účinné v jiných cyklech měření, nejsou v cyklu dotykové sondy 3 účinné.

Uvědomte si, že TNC zapisuje zásadně vždy do 4 po sobě následujících Q-parametrů.

Pokud TNC nemohl zjistit žádný platný bod dotyku, tak se program bude dále zpracovávat bez chybového hlášení. V tomto případě přiřadí TNC 4. parametru výsledku hodnotu -1, takže můžete sami provést příslušné ošetření chyby.

TNC odjede dotykovou sondou maximálně o dráhu návratu **MB**, ale nikoliv za výchozí bod měření. Proto nemůže při odjíždění dojít ke kolizi.

Funkcí **FN17: SYSWRITE ID 990 NR 6** můžete určit, zda má cyklus působit na vstupy dotykové sondy X12 nebo X13.

Parametry cyklu

- **Číslo parametru pro výsledek**: zadejte číslo Q-parametru, kterému má TNC přiřadit hodnotu první zjištěné souřadnice (X). Hodnoty Y a Z jsou hned v následujících Q-parametrech. Rozsah zadávání 0 až 1 999
- **Osa snímání**: zadejte osu, v jejímž směru se má provést snímání, potvrďte klávesou ENT. Rozsah zadávání X, Y oder Z
- **Úhel snímání**: úhel vztažený k definované **ose dotyku**, v níž má pojíždět dotyková sonda, potvrďte klávesou ENT Rozsah zadávání -180,0000 až 180,0000
- **Maximální dráha měření**: zadejte dráhu pojezdu, jak daleko má dotyková sonda jet z výchozího bodu, zadání potvrďte klávesou ENT. Rozsah zadávání -99 999,9999 až 99 999,9999
- **Posuv měření**: zadejte posuv pro měření v mm/min. Rozsah zadávání 0 až 3 000,000
- **Maximální dráha návratu**: dráha pojezdu proti směru snímání po vychýlení dotykového hrotu. TNC přejede dotykovou sondou zpět maximálně do výchozího bodu, takže nemůže dojít ke kolizi. Rozsah zadávání 0 až 99 999,9999
- **Vztažný systém? (0=AKT/1=REF)**: určení, zda se směr snímání a výsledek měření může vztahovat k aktuálnímu souřadnému systému (**AKT**, může být tedy posunutý nebo natočený) nebo ke strojnímu souřadnému systému (**REF**).
  0: Snímat v aktuálním systému a výsledek měření uložit do **AKTUÁLNÍHO** systému
  1: Snímat v pevném strojním REF-systému a výsledek měření uložit do systému **REF**
- **Režim chyby (0=VYP/1=ZAP)**: určení, zda má TNC při vychýleném dotykovém hrotu na počátku cyklu vydat chybové hlášení nebo ne. Je-li zvolen režim **1**, tak TNC uloží do 4. parametru výsledku hodnotu **2.0** a dále cyklus zpracovává:
  0: vydání chybového hlášení
  1: nevydávat chybové hlášení

Příklad: NC-bloky

```
4 TCH PROBE 3.0 MĚŘENÍ
5 TCH PROBE 3.1 Q1
6 TCH PROBE 3.2 X ÚHEL: +15
7 TCH PROBE 3.3 ABST +10 F100 MB1
 VZTAŽNÝ SYSTÉM: 0
8 TCH PROBE 3.4 REŽIMCHYBY1
```

17.5 3D-MĚŘENÍ (cyklus 4, funkce FCL 3)

Provádění cyklu

Cyklus 4 je pomocný cyklus, který můžete používat pouze ve spojení s externím programem! TNC nenabízí žádný cyklus, kterým byste mohli kalibrovat dotykovou sondu.

Cyklus dotykové sondy 4 zjišťuje libovolnou polohu na obrobku ve směru snímání definovatelném pomocí vektoru. Na rozdíl od ostatních měřicích cyklů můžete v cyklu 4 přímo zadat dráhu a posuv měření. I návrat po zjištění měřené hodnoty se provede o hodnotu, kterou lze zadat.

1. Dotyková sonda vyjíždí z aktuální polohy zadaným posuvem do stanoveného směru snímání. Směr snímání se musí určit pomocí vektoru (hodnoty delta v X, Y a Z) v cyklu
2. Když TNC zjistí polohu, dotyková sonda se zastaví. Souřadnice středu snímací kuličky X, Y, Z (bez započtení kalibračních dat) uloží TNC do tří po sobě následujících Q-parametrů. Číslo prvního parametru definujete v cyklu.
3. Potom TNC odjede dotykovou sondou v opačném směru zpět o hodnotu, kterou jste definovali v parametru **MB**.

Při programování dbejte na tyto body!

TNC odjede dotykovou sondou maximálně o dráhu návratu **MB**, ale nikoliv za výchozí bod měření. Proto nemůže při odjíždění dojít ke kolizi.

Při předpolohování dbejte na to, aby TNC jelo středem snímací kuličky na definovanou polohu bez korekce!

Uvědomte si, že TNC zapisuje zásadně vždy do 4 po sobě následujících Q-parametrů. Pokud TNC nemohl zjistit žádný platný bod dotyku, tak dostane parametr 4. výsledku hodnotu -1.

TNC uloží výsledky měření bez započítání kalibračních dat dotykové sondy.

Funkcí **FN17: SYSWRITE ID 990 NR 6** můžete určit, zda má cyklus působit na vstupy dotykové sondy X12 nebo X13.

Parametry cyklu

- **Číslo parametru pro výsledek**: zadejte číslo Q-parametru, kterému má TNC přiřadit hodnotu první souřadnice (X). Rozsah zadávání 0 až 1999
- **Relativní dráha měření v X**: podíl X směrového vektoru, v jehož směru má dotyková sonda popojet. Rozsah zadávání -99 999,9999 až 99 999,9999
- **Relativní dráha měření v Y**: podíl Y směrového vektoru, v jehož směru má dotyková sonda popojet. Rozsah zadávání -99 999,9999 až 99 999,9999
- **Relativní dráha měření v Z**: podíl Z směrového vektoru, v jehož směru má dotyková sonda popojet. Rozsah zadávání -99 999,9999 až 99 999,9999
- **Maximální dráha měření**: zadejte dráhu pojezdu, jak daleko z výchozího bodu má snímací sonda popojet podél směrového vektoru Rozsah zadávání -99 999,9999 až 99 999,9999
- **Posuv měření**: zadejte posuv pro měření v mm/min. Rozsah zadávání 0 až 3000,000
- **Maximální dráha návratu**: dráha pojezdu proti směru snímání po vychýlení dotykového hrotu. Rozsah zadávání 0 až 99 999,9999
- **Vztažný systém? (0=AKT/1=REF)**: určení, zda má být výsledek měření uložen v aktuálním souřadném systému (**AKT**, může být tedy posunutý nebo natočený) nebo jako vztažený k souřadnému systému stroje (**REF**:
  0: Výsledek měření uložit do **AKTUÁLNÍHO** systému
  1: Výsledek měření uložit do systému **REF**

Příklad: NC-bloky

```
5 TCH PROBE 4.0 3D-MĚŘENÍ
6 TCH PROBE 4.1 Q1
7 TCH PROBE 4.2 IX-0.5 IY-1 IZ-1
8 TCH PROBE
4.3 ABST +45 F100 MB50 VZTAŽNÝ SYSTÉM:0
```

17.6 MĚŘENÍ POSUNUTÍ OSY (cyklus dotykové sondy 440, DIN/ISO: G440)

Provádění cyklu

Cyklem dotykové sondy 440 můžete zjistit posunutí osy vašeho stroje. Za tím účelem použijte přesně proměřený válcový kalibrační nástroj ve spojení s TT 130.

1. TNC polohuje kalibrační nástroj rychloposuvem (hodnota z MP6550) a podle polohovací logiky (viz kapitola 1.2) do blízkosti TT.
2. Nejdříve provede TNC měření v ose dotykové sondy. Přitom se kalibrační nástroj přesadí o hodnotu, kterou jste stanovili v tabulce nástrojů TOOL.T ve sloupci TT:R-OFFS (standardně = rádius nástroje). Měření v ose dotykové sondy se provádí vždy
3. Potom provede TNC měření v rovině obrábění. V které ose a v kterém směru v rovině obrábění se má měřit určujete pomocí parametru Q364.
4. Provádíte-li kalibraci, TNC ukládá kalibrační data interně. Provádíte-li měření, porovnává TNC naměřené hodnoty s kalibračními údaji a zapisuje odchylky do následujících Q-parametrů:

Číslo parametru	Význam
Q185	Odchylka od hodnoty kalibrace v X
Q186	Odchylka od hodnoty kalibrace v Y
Q187	Odchylka od hodnoty kalibrace v Z

   Odchylku můžete přímo použít k provedení kompenzace přírůstkovým posunutím nulového bodu (cyklus 7).

5. Nakonec odjede kalibrační nástroj zpět do bezpečné výšky

Při programování dbejte na tyto body!

Před prvním použitím cyklu 440 musíte TT zkalibrovat cyklem TT 30.

Nástrojová data kalibračního nástroje musí být uložena v tabulce nástrojů TOOL.T.

Před spuštěním cyklu musíte aktivovat kalibrační nástroj pomocí TOOL CALL.

Stolní dotyková sonda TT musí být připojena ke vstupu dotykové sondy X13 logické jednotky a musí být funkční (strojní parametr 65xx).

Před provedením měření musíte nejméně jednou kalibrovat, jinak vydá TNC chybové hlášení. Pracujete-li s více rozsahy pojezdu, pak musíte provést kalibraci pro každý rozsah pojezdu.

Směr(y) snímání při kalibraci a měření musí souhlasit, jinak zjistí TNC chybné hodnoty.

Po každém zpracování cyklu 440 vynuluje TNC výsledkové parametry Q185 až 187.

Přejete-li si stanovit limitní hodnotu pro posunutí os v osách stroje, pak zaneste požadované mezní hodnoty v nástrojové tabulce TOOL.T do sloupců LTOL (pro osu vřetena) a RTOL (pro rovinu obrábění). Po překročení mezní hodnoty pak vydá TNC po kontrolním měření příslušné chybové hlášení.

Na konci cyklu obnoví TNC stav vřetena, který byl aktivní před cyklem (**M3**/**M4**).

Parametry cyklu

- **Druh měření: 0=kalibrovat, 1=měřit?** Q363: určení, zda si přejete provést kalibraci nebo kontrolní měření:
  0: kalibrování
  1: měření
- **Směr snímání** Q364: definice směru(ů) snímání v rovině obrábění:
  0: měření pouze v kladném směru hlavní osy
  1: měření pouze v kladném směru vedlejší osy
  2: měření pouze v záporném směru hlavní osy
  3: měření pouze v záporném směru vedlejší osy
  4: měření v kladných směrech hlavní a vedlejší osy
  5: měření v kladném směru hlavní osy a v záporném směru vedlejší osy
  6: měření v záporném hlavní osy a v kladném směru vedlejší osy
  7: měření v záporných směrech hlavní a vedlejší osy
- **Bezpečná vzdálenost** Q320 (inkrementálně): dodatečná vzdálenost mezi měřicím bodem a kotoučkem dotykové sondy. Q320 se přičítá k MP6540. Rozsah zadávání 0 až 99 999,9999; alternativně **PREDEF**
- **Bezpečná výška** Q260 (absolutně): souřadnice (vztažená k aktivnímu vztažnému bodu) v ose dotykové sondy, v níž nemůže dojít ke kolizi mezi dotykovou sondou a obrobkem (upínacím zařízením). Rozsah zadávání -99 999,9999 až 99 999,9999; alternativně **PREDEF**

Příklad: NC-bloky

```
5 TCH PROBE 440 MĚŘENÍ POSUNU OSY
    Q363=1    ;ZPŮSOB MĚŘENÍ
    Q364=0    ;SMĚR SNÍMÁNÍ
    Q320=2    ;BEZPEČNÁ VZDÁLENOST
    Q260=+50  ;BEZPEČNÁ VÝŠKA
```

17.7 RYCHLÉ SNÍMÁNÍ (cyklus 441, DIN/ISO: G441, funkce FCL 2)

Provádění cyklu

Cyklem dotykové sondy 441 můžete nastavit různé parametry dotykové sondy (např. polohovací posuv) globálně pro všechny dále použité cykly dotykové sondy. Tak lze jednoduše provádět optimalizaci programu, která vede ke zkrácení celkové doby obrábění.

Při programování dbejte na tyto body!

Před programováním dbejte na tyto body

Cyklus 441 neprovádí žádné strojní pohyby, pouze nastavuje různé parametry snímání.

END PGM, **M02**, **M30** globální nastavení cyklu 441 zase vynulují.

Automatické úhlové vedení (parametr cyklu **Q399**) můžete aktivovat pouze když je strojní parametr 6165=1. Změna strojního parametru 6165 předpokládá novou kalibraci dotykové sondy.

Parametry cyklu

- **Polohovací posuv** Q396: určení, jakým posuvem si přejete provést polohovací pohyby dotykové sondy. Rozsah zadávání 0 až 99 999,9999
- **Polohovací posuv =FMAX (0/1)** Q397: určení, zda si přejete polohovací pohyby dotykové sondy jezdit s **FMAX** (strojní rychloposuv):
  0: pojíždět posuvem z **Q396**
  1: pojíždět s **FMAX**
  Máte-li na vašem stroji oddělené potenciometry pro rychloposuv a posuv, tak můžete regulovat posuv i při Q397=1 pouze potenciometrem pro řízení posuvu.
- **Úhlové vedení** Q399: stanovení, zda má TNC dotykovou sondu před každým snímáním orientovat:
  0: neorientovat
  1: před každým snímáním provést orientaci vřetena, aby se zvýšila přesnost
- **Automatické přerušení** Q400: stanovení, zda má TNC po měřicím cyklu přerušit chod programu pro automatické proměření obrobku a zobrazit výsledek měření na obrazovce:
  0: zásadně chod programu nepřerušovat, i když je v daném snímacím cyklu zvolené zobrazení výsledku měření na obrazovce
  1: zásadně přerušit chod programu, zobrazit výsledek měření na obrazovce. Chod programu může poté pokračovat klávesou NC-start

Příklad: NC-bloky

```
5 TCH PROBE 441 RYCHLÉ SNÍMÁNÍ
    Q396=3000;POLOHOVACÍ POSUV
    Q397=0    ;VÝBĚR POSUVU
    Q399=1    ;ÚHLOVÉ VEDENÍ
    Q400=1    ;PŘERUŠENÍ
```

17.8 Kalibrování dotykové sondy (cyklus 460, DIN/ISO: G460)

Provádění cyklu

Cyklem 460 můžete automaticky kalibrovat spínací 3D-dotykovou sondu pomocí přesné kalibrační koule. Je možné provést kalibraci rádiusu nebo kalibraci rádiusu a délky.

1. Upněte kalibrační kouli, dávejte pozor na možnou kolizi
2. Dotykovou sondu polohujte v ose dotykové sondy nad kalibrační kouli a v obráběcí rovině přibližně do středu koule
3. První pohyb v cyklu se provádí v záporném směru osy dotykové sondy
4. Poté cyklus zjistí přesný střed koule v ose dotykové sondy

Při programování dbejte na tyto body!

Před programováním dbejte na tyto body

Předpolohujte dotykovou sondu v programu tak, aby se nacházel přibližně nad středem koule

Parametry cyklu

- **Přesný rádius kalibrační koule** Q407: zadejte přesný rádius použité kalibrační koule. Rozsah zadávání 0,0001 až 99,9999
- **Bezpečná vzdálenost** Q320 (inkrementálně): přídavná vzdálenost mezi měřicím bodem a kuličkou dotykové sondy. Q320 se přičítá k MP6140. Rozsah zadávání 0 až 99 999,9999; alternativně **PREDEF**
- **Odjetí do bezpečné výšky** Q301: stanovení, jak má dotyková sonda mezi měřicími body pojíždět:
  0: mezi měřicími body pojíždět v měřicí výšce
  1: mezi měřicími body pojíždět v bezpečné výšce
  Alternativně **PREDEF**
- **Počet bodů snímání roviny (4/3)** Q423: určení, zda má TNC proměřit kalibrační kouli v rovině se 4 nebo se 3 dotyky. 3 snímání zvyšují rychlost:
  4: používat 4 body měření (standardní nastavení)
  3: používat 3 body měření
- **Vztažný úhel** Q380 (absolutně): vztažný úhel (základní natočení) pro zjištění měřicích bodů v platném souřadném systému obrobku. Definování vztažného úhlu může rozsah měření osy výrazně zvětšit. Rozsah zadávání 0 až 360,0000
- **Kalibrování délky (0/1)** Q433: stanovení, zda má TNC po kalibraci rádiusu kalibrovat také délku dotykové sondy:
  0: nekalibrovat délku dotykové sondy
  1: kalibrovat délku dotykové sondy
- **Vztažný bod pro délku** Q434 (absolutně): Souřadnice středu kalibrační koule. Definice je potřebná pouze pokud se má provést kalibrování délky. Rozsah zadávání -99 999,9999 až 99 999,9999

Příklad: NC-bloky

```
5 TCH PROBE 460 KALIBRACE TS
    Q407=12.5 ;RÁDIUS KOULE
    Q320=0    ;BEZPEČNÁ VZDÁLENOST
    Q301=1    ;POHYB DO BEZPEČNÉ VÝŠKY
    Q423=4    ;POČET BODŮ SNÍMÁNÍ
    Q380=+0   ;VZTAŽNÝ ÚHEL
    Q433=0    ;KALIBRACE DÉLKY
    Q434=-2.5 ;VZTAŽNÝ BOD
```

18

Cykly dotykové sondy: Automatické proměřování kinematiky

18.1 Proměřování kinematiky dotykovou sondou TS (opce KinematicsOpt)

Základy

Požadavky na přesnost obrábění, zvláště v oblasti práce s 5 osami, jsou stále vyšší. Mají se tak přesně vyrábět složité součástky s reprodukovatelnou přesností, a to i po dlouhou dobu.

Důvodem nepřesností u víceosého obrábění jsou mezi jiným odchylky mezi kinematickým modelem, který je uložen v řídicím systému (viz obrázek vpravo 1), a skutečnými kinematickými poměry na stroji (viz obrázek vpravo 2). Tyto odchylky vedou při polohování rotačních os k chybám na obrobku (viz obrázek vpravo 3). Musí se tedy vytvořit možnost upravit model co možná nejpřesněji podle skutečnosti.

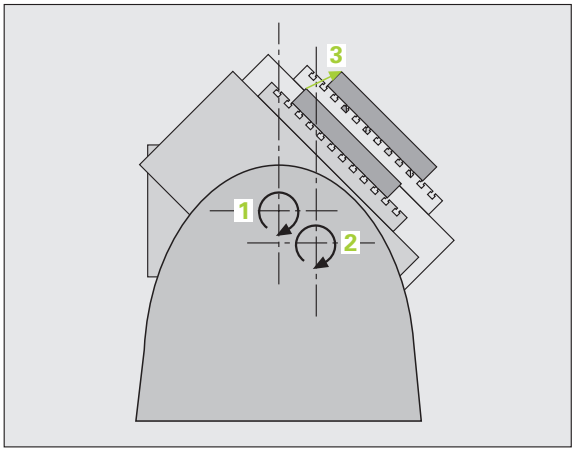

Nová funkce TNC **KinematicsOpt** je důležitým prvkem, který umožňuje tyto složité požadavky skutečně řešit: cyklus 3D dotykové sondy proměří automaticky všechny přítomné rotační osy na vašem stroji, nezávisle na jejich mechanickém provedení (stoly nebo hlavy). Přitom se upevní na libovolném místě stolu stroje kalibrační koule a proměří se s přesností podle vaší volby. Při definici cyklu stanovíte pouze samostatně pro každou rotační osu rozsah, který si přejete proměřit.

Z naměřených hodnot TNC zjistí statickou přesnost naklopení. Přitom program minimalizuje chybu pozice vznikající naklápěním, a automaticky uloží geometrii stroje na konci měření do příslušných konstant stroje v tabulce kinematiky.

Přehled

TNC nabízí cykly, jimiž můžete automaticky zálohovat, obnovit, prověřit a optimalizovat kinematiku stroje:

cyklus	Softtlačítko	Stránka
450 ZÁLOHOVÁNÍ KINEMATIKY: Automatické zálohování a obnovení kinematik		Strana 484
451 PROMĚŘENÍ KINEMATIKY: Automatická kontrola nebo optimalizaci kinematiky stroje		Strana 486
452 PRESET KOMPENZACE: Automatická kontrola nebo optimalizace kinematiky stroje		Strana 502

18.2 Předpoklady

Aby bylo možno využít KinematicsOpt, tak musí být splněny tyto předpoklady:

- Volitelný software 48 (KinematicsOpt), 8 (volitelný software 1) a FCL3 musí být povolené
- Volitelný software 52 (KinematicsComp) je nutný tehdy, pokud se mají provést kompenzace úhlových poloh.
- Dotyková sonda 3D, používaná k měření, musí být kalibrovaná.
- Cykly lze realizovat pouze s osou nástroje v Z.
- Na libovolném místě stolu stroje musí být upevněna měřicí koule s přesně známým poloměrem (poloměrem) a s dostatečnou tuhostí. Doporučujeme používat kalibrační koule **KKH 250** (objednací číslo 655 475-01) nebo **KKH 100** (objednací číslo 655 475-02), které vykazují zvláště vysokou tuhost a byly konstruovány pro kalibrování stroje. V případě zájmu kontaktujte fu HEIDENHAIN.
- Popis kinematiky stroje musí být úplný a správně definovaný. Transformační rozměry musí být zadané s přesností asi 1 mm.
- Stroj musí být kompletně geometricky proměřen (provede výrobce stroje při uvádění do provozu).
- Ve strojním parametru **MP6600** musí být stanovena mezní tolerance, za níž má TNC vydat upozornění, pokud leží změny hodnot kinematiky za touto mezní hodnotou (viz „KinematicsOpt, hranice tolerance pro režim Optimalizovat: MP6600” na stránce 337).
- Ve strojním parametru **MP6601** musí být stanovena maximální povolená odchylka poloměru kalibrační koule (automaticky naměřená cykly) od zadaného parametru cyklu (viz „KinematicsOpt, povolená odchylka rádiusu kalibrační kuličky: MP6601” na stránce 337).
- Ve strojním parametru **MP 6602** musí být zapsáno číslo M-funkce, která se má použít k polohování osy natočení, nebo -1 pokud má polohování provést NC. Tuto M-funkcí musí určit váš výrobce stroje speciálně pro toto použití.

Při programování dbejte na tyto body!

Cykly KinematicsOpt používají globální řetězcové parametry **QS0** až **QS99**. Uvědomte si prosím, že tyto parametry se mohou měnit podle provedení cyklů!

Je-li MP 6602 různé od -1 tak musíte před startem cyklů KinematicsOpt (mimo 450) polohovat rotační osy na 0 stupňů (systém AKT).

18.3 ZÁLOHOVÁNÍ KINEMATIKY (cyklus 450, DIN/ISO: G450, opce)

Průběh cyklu

Cyklem dotykové sondy 450 můžete zálohovat aktivní kinematiku stroje, obnovit předtím uloženou kinematiku stroje nebo nechat vydat aktuální status ukládání na obrazovku a do protokolu. K dispozici je 10 míst k uložení (čísla 0 až 9).

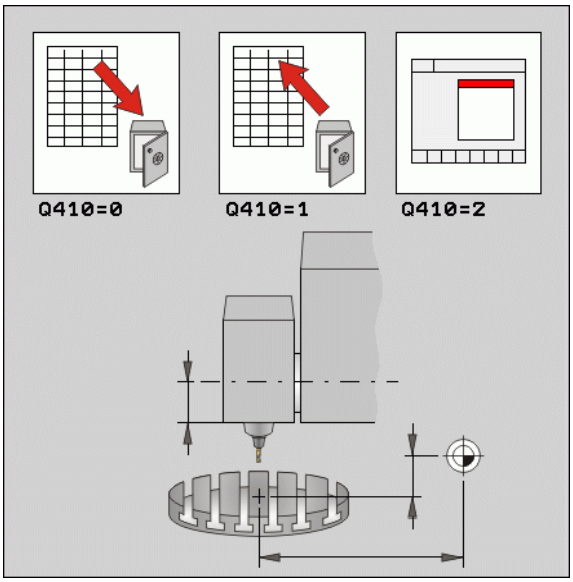

Při programování dbejte na tyto body!

Před provedením optimalizace kinematiky byste měli aktivní kinematiku zásadně vždy zálohovat. Výhoda:

- Pokud výsledek neodpovídá očekávání, nebo se během optimalizace vyskytují chyby (například výpadek proudu) tak můžete obnovit předchozí data.

Režim **Zálohovat**: TNC ukládá zásadně vždy pod posledním heslem, které bylo zadané pod MOD (lze definovat libovolné heslo). Toto místo uložení pak můžete přepsat pouze po zadání tohoto hesla. Pokud uložíte kinematiku bez hesla, tak TNC přepíše při příštím zálohování toto místo uložení bez ověřovacího dotazu!

Režim **Obnovit**: Zálohovaná data může TNC zapsat zpátky pouze do identického popisu kinematiky.

Režim **Obnovit**: Mějte na paměti, že změna kinematiky má vždy za důsledek také změnu Presets (Předvoleb). Případně Preset znovu nastavte.

Parametry cyklu

- **Režim (0/1/2)** Q410: určení, zda si přejete provést zálohování nebo obnovení kinematiky:
  0: zálohovat aktivní kinematiku
  1: obnovit předtím uloženou kinematiku
  2: zobrazit aktuální status ukládání
- **Paměťové místo (0…9)** Q409: číslo místa uložení, kam si přejete uložit celou kinematiku, popř. číslo místa uložení, z něhož si přejete kinematiku obnovit. Rozsah zadávání 0 až 9, bez funkce je-li zvolen režim 2

Příklad: NC-bloky

```
5 TCH PROBE 450 ZÁLOHOVÁNÍ
KINEMATIKY
      Q410=0     ;REŽIM
      Q409=1     ;MÍSTO ULOŽENÍ
```

Funkce protokolu

TNC vytvoří po zpracování cyklu 450 protokol (**TCHPR450.TXT**), který obsahuje tyto údaje:

- Datum a čas zhotovení protokolu
- Cestu k NC-programu, z něhož byl cyklus zpracován
- Režim provedení (0 = zálohování / 1 = obnovení / 2 = stav uložení)
- Číslo místa k uložení (0 až 9)
- Číslo řádku kinematiky z tabulky kinematiky
- Heslo, pokud jste ho zadali přímo před provedením cyklu 450

Další data v protokolu závisí na zvoleném režimu:

- Režim 0:
  Protokolování všech osových a transformačních zadání kinematického řetězce, který TNC zálohoval
- Režim 1:
  Protokolování všech transformačních zadání před a po obnovení
- Režim 2:
  Seznam aktuálního stavu ukládání na obrazovce a v textovém protokolu s číslem místa uložení, kódy, číslem kinematiky a datem zálohování

18.4 PROMĚŘENÍ KINEMATIKY (cyklus 451, DIN/ISO: G451, opce)

Provádění cyklu

Cyklem dotykové sondy 451 můžete zkontrolovat kinematiku vašeho stroje a optimalizovat ji v případě potřeby. Přitom proměřujete 3D-dotykovou sondou TS kalibrační kouli fy HEIDENHAIN, kterou jste upevnili na strojním stole.

HEIDENHAIN doporučuje používat kalibrační koule **KKH 250** (objednací číslo 655 475-01) nebo **KKH 100** (objednací číslo 655 475-02) , které vykazují zvláště vysokou tuhost a byly konstruovány pro kalibrování stroje. V případě zájmu kontaktujte fu HEIDENHAIN.

TNC zjistí statistickou přesnost naklopení. Přitom program minimalizuje prostorovou chybu vznikající naklápěním a automaticky uloží geometrii stroje na konci měření do příslušných konstant stroje v popisu kinematiky.

1. Upněte kalibrační kouli, dávejte pozor na možnou kolizi
2. V režimu Ručně umístěte vztažný bod do středu koule nebo, když je definované **Q431=1** nebo **Q431=3**: Ručně polohujte dotykovou sondu v její ose přes kalibrační kouli a v rovině obrábění do středu koule
3. Zvolte provozní režim Chod programu a spusťte program kalibrace.

4 TNC automaticky proměří za sebou všechny rotační osy s přesností podle vaší volby. V pomocném okně TNC ukazuje aktuální stav měření. TNC skryje stavové okno pokud se musí pojíždět dráha větší než je poloměr kalibrační kuličky

5 TNC uloží naměřené hodnoty do následujících Q-parametrů:

Číslo parametru	Význam
Q141	Naměřená standardní odchylka osy A (-1, pokud osa nebyla proměřená)
Q142	Naměřená standardní odchylka osy B (-1, pokud osa nebyla proměřená)
Q143	Naměřená standardní odchylka osy C (-1, pokud osa nebyla proměřená)
Q144	Optimalizovaná standardní odchylka osy A (-1, pokud osa nebyla optimalizovaná)
Q145	Optimalizovaná standardní odchylka osy B (-1, pokud osa nebyla optimalizovaná)
Q146	Optimalizovaná standardní odchylka osy C (-1, pokud osa nebyla optimalizovaná)
Q147	Chyba offsetu ve směru X, k ručnímu převzetí do příslušného strojního parametru
Q148	Chyba offsetu ve směru Y, k ručnímu převzetí do příslušného strojního parametru
Q149	Chyba offsetu ve směru Z, k ručnímu převzetí do příslušného strojního parametru

Směr polohování

Směr polohování proměřované rotační osy je dán výchozím a koncovým úhlem, které jste definovali v cyklu. Při 0 ° proběhne automaticky referenční měření. TNC vydá chybu, když volbou počátečního úhlu, koncového úhlu a počtu měřicích bodů vyjde pozice měření v 0 °.

Výchozí a koncový úhel volte tak, aby se tatáž pozice neproměřovala dvakrát. Dvojité sejmutí měřicího bodu (např. pozice měření +90 ° a -270 °) nemá podle uvedeného výkladu smysl, ale nevede k chybovému hlášení.

- Příklad: Výchozí úhel = +90°, koncový úhel = -90°
  - Výchozí úhel = +90 °
  - Koncový úhel = -90°
  - Počet měřicích bodů = 4
  - Z toho vypočtená úhlová rozteč = (-90 - +90) / (4-1) = -60 °
  - Měřicí bod 1= +90°
  - Měřicí bod 2= +30°
  - Měřicí bod 3= -30°
  - Měřicí bod 4= -90°
- Příklad: Výchozí úhel = +90°, koncový úhel = +270°
  - Výchozí úhel = +90 °
  - Koncový úhel = +270 °
  - Počet měřicích bodů = 4
  - Z toho vypočtená úhlová rozteč = (270 - 90) / (4-1) = +60°
  - Měřicí bod 1= +90°
  - Měřicí bod 2= +150°
  - Měřicí bod 3= +210°
  - Měřicí bod 4= +270 °

U strojů s osami s Hirthovým ozubením

Pozor nebezpečí kolize!

K polohování se musí osa pohnout z Hirthova rastru. Dbejte proto na dostatečný bezpečný odstup, aby nedošlo ke kolizi mezi dotykovou sondou a kalibrační koulí. Současně dbejte, aby byl dostatek místa k najíždění na bezpečnou vzdálenost (softwarové koncové vypínače).

Výšku odjezdu **Q408** definujte větší než 0, pokud není k dispozici softwarová opce 2 (**M128**, **FUNCTION TCPM**).

TNC popř. zaokrouhlí měřicí pozice tak, aby odpovídaly Hirthovu rastru (v závislosti na počátečním bodu, koncovém úhlu a počtu měřicích bodů).

V závislosti na konfiguraci stroje TNC nemůže automaticky polohovat rotační osy. V tomto případě potřebujete speciální M-funkci od výrobce stroje, s jejíž pomocí může TNC pohybovat rotačními osami. Výrobce stroje musel číslo této M-funkce zapsat do strojního parametru **MP6602**.

Měřicí pozice vypočítáte z výchozího úhlu, koncového úhlu, počtu měření v příslušné ose a z Hirthova rastru.

Výpočetní příklad měřicích pozic pro osu A:

Počáteční úhel **Q411** = -30

Koncový úhel **Q412** = +90

Počet měřicích bodů **Q414** = 4

Hirthův rastr = 3°

Vypočtená úhlová rozteč = (Q412 - Q411) / (Q414 -1)

Vypočtená úhlová rozteč = (90 - -30) / (4 - 1) = 120 / 3 = 40

Měřicí pozice 1 = Q411 + 0 * úhlová rozteč = -30° --> -30°

Měřicí pozice 2 = Q411 + 1 * úhlová rozteč = +10° --> 9°

Měřicí pozice 3 = Q411 + 2 * úhlová rozteč = +50° --> 51°

Měřicí pozice 4 = Q411 + 3 * úhlová rozteč = +90° --> 90°

Volba počtu měřicích bodů

Pro úsporu času můžete provést hrubou optimalizaci s menším počtem měřicích bodů (1-2).

Následnou jemnou optimalizaci pak provedete se středním počtem měřicích bodů (doporučená hodnota = 4). Ještě vyšší počet měřicích bodů většinou nepřinese lepší výsledky. V ideálním případě byste měli měřicí body rozdělit stejnoměrně přes celý rozsah naklopení osy.

Osu s rozsahem naklopení 0 – 360° byste měli proto v ideálním případě měřit 3 měřicími body na 90°, 180° a 270°.

Přejete-li si kontrolovat příslušnou přesnost, tak můžete v režimu **Kontrolovat** zadat vyšší počet měřicích bodů.

Měřicí bod nesmíte definovat v 0 °, popř. v 360 °. Tyto pozice nedávají žádné použitelné měřicí údaje a vedou k chybovému hlášení!

Volba pozice kalibrační koule na stolu stroje

V zásadě můžete kalibrační kouli umístit na každém přístupném místě na stole stroje ale také na upínadlech nebo obrobcích. Výsledky měření mohou kladně ovlivnit tyto faktory:

- Stroje s otočným /naklápěcím stolem:
  kalibrační kouli upněte co možná nejdále od středu otáčení
- Stroje s dlouhými pojezdovými drahami:
  kalibrační kouli upněte co nejblíže k budoucí pozici obrábění.

Upozornění ohledně přesnosti

Chyba geometrie a polohování stroje ovlivňují naměřené hodnoty a tím také optimalizaci rotační osy. Zbytková chyba, která se nedá odstranit, tak bude vždy přítomná.

Vychází-li se z toho, že chyby geometrie a polohování nejsou přítomné, tak by byly hodnoty zjištěné cyklem na libovolném místě ve stroji k určitému okamžiku přesně reprodukovatelné. Čím větší jsou geometrické a polohovací chyby, tím větší bude rozptyl naměřených výsledků, když budete umísťovat měřicí kouli na různých místech v souřadném systému stroje.

Rozptyl, který uvádí TNC v měřicím protokolu, je mírou přesnosti statických naklápěcích pohybů stroje. Do úvah o přesnosti se musí ale zahrnout také poloměr měřicího kruhu, počet a poloha měřicích bodů. Pro jediný měřicí bod nelze rozptyl vypočítat, vydaný rozptyl v tomto případě odpovídá prostorové chybě měřicího bodu.

Pokud se pohybuje několik rotačních os současně, tak se jejich chyby překrývají, v nejnepříznivějším případě se sčítají.

Je-li váš stroj vybaven jedním řízeným vřetenem, tak byste měli aktivovat Úhlové vedení pomocí parametru stroje **MP6165**. Tím se obecně zvyšuje přesnost při měření s 3D-dotykovou sondou.

Popřípadě dezaktivujte po dobu měření sevření (zajištění) rotačních os, jinak by mohly být výsledky měření chybné. Informujte se v příručce ke stroji.

Pokyny pro různé kalibrační metody

- **Hrubá optimalizace během uvádění do provozu po zadání přibližných rozměrů**
  - Počet měřicích bodů mezi 1 a 2
  - Úhlová rozteč rotačních os: cca 90°
- **Jemná optimalizace v celém rozsahu pojezdu**
  - Počet měřicích bodů mezi 3 a 6
  - Výchozí a koncový úhel by měly pokrývat co největší rozsah pojezdu rotačních os
  - Kalibrační kouli polohujte na stolu stroje tak, aby u rotačních os stolu vznikl velký poloměr měřicího kruhu, popř. aby se mohlo měření provést u os natočení hlav na reprezentativní pozici (např. ve středu rozsahu pojezdu).
- **Optimalizace speciální pozice rotační osy**
  - Počet měřicích bodů mezi 2 a 3
  - Měření se provádí v úhlu rotační osy, který se má později použít pro obrábění
  - Kalibrační kouli umístěte na stůl stroje tak, aby se kalibrace prováděla na místě, kde se bude také provádět obrábění
- **Přezkoušení přesnosti stroje**
  - Počet měřicích bodů mezi 4 a 8
  - Výchozí a koncový úhel by měly pokrývat co největší rozsah pojezdu rotačních os
- **Zjištění stavu vůle rotační osy**
  - Počet měřicích bodů mezi 8 a 12
  - Výchozí a koncový úhel by měly pokrývat co největší rozsah pojezdu rotačních os

Mrtvá vůle

Jako mrtvá vůle se rozumí nepatrná mezera mezi rotačním snímačem (měřič úhlu) a stolem, která vzniká při změně směru pohybu. Mají-li rotační osy vůli mimo regulovanou dráhu (například protože se měření provádí snímačem motoru), tak může dojít při naklápění ke značným chybám.

Zadáním do parametru **Q432** můžete aktivovat měření mrtvé vůle. K tomu zadejte úhel, který TNC použije jako úhel přejezdu. Cyklus pak provede u každé rotační osy dvě měření. Převezmete-li hodnotu úhlu 0, tak TNC žádnou vůli nezjišťuje.

TNC neprovede žádnou automatickou korekci vůle.

Je-li poloměr kruhu měření < 1 mm, tak TNC již neprovádí žádné zjišťování vůle. Čím je poloměr kruhu měření větší, tím přesněji může TNC určit mrtvou vůli rotační osy (viz též „Funkce protokolu” na stránce 499).

Je-li nastavený strojní parametr **MP6602** nebo jedná-li se o Hirthovu osu tak zjišťování vůle není možné.

Při programování dbejte na tyto body!

Dbejte, aby všechny funkce pro naklápění obráběcí roviny byly zrušeny. **M128** nebo **FUNCTION TCPM** se vypnou.

Polohu kalibrační koule volte na stolu stroje tak, aby při měření nemohlo dojít ke kolizi.

Před definicí cyklu musíte umístit vztažný bod do středu kalibrační koule a tento aktivovat, nebo definujte parametr Q431 zadáním na 1 nebo 3.

Když není strojní parametr **MP6602** nastaven na -1 (PLC-makro polohuje rotační osy), tak měření spustíte pouze když všechny osy natočení stojí na 0°.

TNC použije jako polohovací posuv pro najíždění do výšky snímání v ose dotykové sondy menší hodnotu z parametru cyklu **Q253** a strojního parametru **MP6150**. Pohyby os natočení provádí TNC zásadně polohovacím posuvem **Q253**, přitom není monitorování snímacího hrotu aktivní.

Leží-li data kinematiky zjištěná v režimu Optimalizovat nad povolenými mezními hodnotami (**MP6600**), vydá TNC výstražné hlášení. Převzetí zjištěných hodnot pak musíte potvrdit s NC-Start.

Mějte na paměti, že změna kinematiky má vždy za důsledek také změnu Presets (Předvoleb). Po optimalizaci znovu nastavte Preset.

TNC zjišťuje při každém snímání nejdříve poloměr kalibrační koule. Odchyluje-li se zjištěný poloměr koule od zadaného poloměru koule více, než jste definovali ve strojním parametru **MP6601** vydá TNC chybové hlášení a ukončí měření.

Pokud cyklus během měření přerušíte, nemusí se již kinematická data nacházet v původním stavu. Před optimalizací cyklem 450 zálohujte aktivní kinematiku, abyste mohli v případě závady obnovit poslední aktivní kinematiku.

Programování v palcích: výsledky měření a údaje v protokolech uvádí TNC zásadně v mm.

TNC ignoruje údaje v definici cyklu pro neaktivní osy.

Parametry cyklu

- **Režim (0/1/2)** Q406: určení, zda má TNC kontrolovat nebo optimalizovat aktivní kinematiku:
  0: kontrolovat aktivní kinematiku. TNC proměří kinematiku vámi definovaných rotačních os, neprovede ale žádné změny v aktivní kinematice. Výsledky měření ukáže TNC v měřicím protokolu.
  1: optimalizovat aktivní kinematiku stroje. TNC proměří kinematiku ve vámi definovaných rotačních osách a **optimalizuje polohu** těchto os aktivní kinematiky.
  2: optimalizovat aktivní kinematiku stroje. TNC proměří kinematiku vámi definovaných rotačních os a **optimalizuje polohu a kompenzuje úhel** těchto os aktivní kinematiky. Opce KinematicsOpt musí být pro Režim 2 povolená
- **Přesný poloměr kalibrační koule** Q407: Zadejte přesný poloměr použité kalibrační koule. Rozsah zadávání 0,0001 až 99,9999
- **Bezpečná vzdálenost** Q320 (inkrementálně): Vzdálenost mezi měřicím bodem a kuličkou hrotu sondy. Q320 se přičítá k MP6140. Rozsah zadávání 0 až 99 999,9999; alternativně **PREDEF**
- **Výška odjezdu** Q408 (absolutně): Rozsah zadávání 0,0001 až 99 999,9999
  - Zadání 0:
    nenajíždět výšku odjezdu, TNC jede do další měřicí pozice v proměřované ose. Není povoleno pro Hirthovy osy! TNC najede první měřicí pozici v pořadí A, pak B a C.
  - Zadání >0:
    výška odjezdu v nenaklopeném souřadném systému obrobku, na který TNC polohuje osu vřetena před polohováním osy natočení. Navíc TNC napolohuje dotykovou sondu v rovině obrábění na nulový bod. Monitorování dotykového hrotu v tomto režimu není aktivní, rychlost polohování definujte v parametru Q253.

Příklad: Kalibrační program

```
4 TOOL CALL "TASTER" Z
5 TCH PROBE 450 ZÁLOHOVÁNÍ KINEMATIKY
    Q410=0     ;REŽIM
    Q409=5     ;MÍSTO ULOŽENÍ
6 TCH PROBE 451 MĚŘENÍ KINEMATIKY
    Q406=1     ;REŽIM
    Q407=12.5  ;POLOMĚR KOULE
    Q320=0     ;BEZPEČNÁ VZDÁLENOST
    Q408=0     ;VÝŠKA ODJEZDU
    Q253=750   ;POSUV PŘEDPOLOHOVÁNÍ
    Q380=0     ;VZTAŽNÝ ÚHEL
    Q411=-90   ;POČÁTEČNÍ ÚHEL OSY A
    Q412=+90   ;KONCOVÝ ÚHEL OSY A
    Q413=0     ;ÚHEL NASTAVENÍ OSY A
    Q414=0     ;MĚŘICÍ BODY OSY A
    Q415=-90   ;POČÁTEČNÍ ÚHEL OSY B
    Q416=+90   ;KONCOVÝ ÚHEL OSY B
    Q417=0     ;ÚHEL NASTAVENÍ OSY B
    Q418=2     ;MĚŘICÍ BODY OSY B
    Q419=-90   ;POČÁTEČNÍ ÚHEL OSY C
    Q420=+90   ;KONCOVÝ ÚHEL OSY C
    Q421=0     ;ÚHEL NASTAVENÍ OSY C
    Q422=2     ;MĚŘICÍ BODY OSY C
    Q423=4     ;POČET BODŮ MĚŘENÍ
    Q431=1     ;NASTAVIT PRESET
    Q432=0     ;ÚHLOVÝ ROZSAH VŮLE
```

- **Posuv předpolohování** Q253: Pojezdová rychlost nástroje při polohování v mm/min. Rozsah zadávání 0,0001 až 99 999,9999; alternativně **FMAX**, **FAUTO**, **PREDEF**
- **Vztažný úhel** Q380 (absolutně): Vztažný úhel (základní natočení) pro zjištění měřicích bodů v platném souřadném systému obrobku. Definování vztažného úhlu může rozsah měření osy výrazně zvětšit. Rozsah zadávání 0 až 360,0000
- **Počáteční úhel osy A** Q411 (absolutně): Počáteční úhel v ose A, v němž se má provést první měření. Rozsah zadávání -359,999 až 359,999
- **Koncový úhel osy A** Q412 (absolutně): Koncový úhel v ose A, v němž se má provést poslední měření. Rozsah zadávání -359,999 až 359,999
- **Úhel naklopení osy A** Q413: Úhel naklopení osy A, v němž se mají proměřovat jiné rotační osy. Rozsah zadávání -359,999 až 359,999
- **Počet měřicích bodů osy A** Q414: Počet snímání, který má TNC použít k proměření osy A. Při zadání = 0 TNC neprovede žádné proměření této osy. Rozsah zadávání 0 až 12
- **Počáteční úhel osy B** Q415 (absolutně): Počáteční úhel v ose B, v němž se má provést první měření. Rozsah zadávání -359,999 až 359,999
- **Koncový úhel osy B** Q416 (absolutně): Koncový úhel v ose B, v němž se má provést poslední měření. Rozsah zadávání -359,999 až 359,999
- **Úhel naklopení osy B** Q417: Úhel naklopení osy B, v němž se mají proměřovat jiné rotační osy. Rozsah zadávání -359,999 až 359,999
- **Počet měřicích bodů osy B** Q418: Počet snímání, který má TNC použít k proměření osy B. Při zadání = 0 TNC neprovede žádné proměření této osy. Rozsah zadávání 0 až 12

- **Počáteční úhel osy C** Q419 (absolutně): Počáteční úhel v ose C, v němž se má provést první měření. Rozsah zadávání -359,999 až 359,999
- **Koncový úhel osy C** Q420 (absolutně): Koncový úhel v ose C, v němž se má provést poslední měření. Rozsah zadávání -359,999 až 359,999
- **Úhel naklopení osy C** Q421: Úhel naklopení osy C, v němž se mají proměřovat jiné rotační osy. Rozsah zadávání -359,999 až 359,999
- **Počet měřicích bodů osy C** Q422: Počet snímání, který má TNC použít k proměření osy C. Rozsah zadávání: 0 až 12 Při zadání = 0 TNC neprovede žádné proměření této osy.
- **Počet bodů měření (4/3)** Q423: Určení kolikrát má TNC proměřit kalibrační kouli v rovině snímání. Rozsah zadávání 3 až 8 měření
- **Nastavit Preset (0/1/2/3)** Q431: Určení zda má TNC umístit aktivní preset (vztažný bod) automaticky do středu koule:
  0: Nedávat preset automaticky do středu koule:
  1: Před měřením nastavit preset automaticky do středu koule: před spuštěním cyklu předpolohovat dotykovou sondu nad kalibrační kouli
  2: Po měření nastavit preset automaticky do středu koule: před spuštěním cyklu ručně nastavit preset
  3: Před a po měření nastavit preset automaticky do středu koule: před spuštěním cyklu předpolohovat dotykovou sondu nad kalibrační kouli
- **Úhlový rozsah vůle** Q432: Zde definujete úhlovou hodnotu, která se má používat jako přejezd při měření vůle osy naklápění. Úhel přejezdu musí být výrazně větší, než je skutečná vůle rotačních os. Při zadání = 0 TNC neprovede žádné proměření této osy. Vstupní rozsah: -3,0000 až +3,0000

Pokud jste aktivovali Nastavení Preset před proměřením (Q431 = 1/3), tak polohujte dotykovou sondu před startem cyklu přibližně nad střed kalibrační koule.

Různé režimy (Q406):

- **Režim „Zkoušení“ Q406 = 0**
  - TNC proměří rotační osy v definovaných polohách a tím zjistí statickou přesnost transformace naklopením
  - TNC zaprotokoluje výsledky možné optimalizace polohy, ale neprovede žádná přizpůsobení
- **Režim optimalizace „Polohy“ Q406 = 1**
  - TNC proměří rotační osy v definovaných polohách a tím zjistí statickou přesnost transformace naklopením
  - Přitom se TNC snaží změnit pozici rotační osy kinematického modelu tak, aby se dosáhlo vyšší přesnosti
  - Přizpůsobení strojových dat se provádí automaticky
- **Režim optimalizace „Polohy a úhlu“ Q406 = 2**
  - TNC proměří rotační osy v definovaných polohách a tím zjistí statickou přesnost transformace naklopením
  - TNC se nejdříve snaží optimalizovat úhlovou pozici rotační osy pomocí kompenzace (opce č. 52 KinematicsComp).
  - Pokud mohl TNC provést optimalizaci úhlu, tak automaticky optimalizuje pozici další řadou měření

Pro optimalizaci úhlu musí výrobce stroje příslušně upravit konfiguraci. Zda tomu tak je a zda má optimalizace úhlu smysl se dozvíte od výrobce vašeho stroje. Zvláště u malých, kompaktních strojů může přinést optimalizace úhlu zlepšení.

Kompenzace úhlu je možná pouze s opcí #52 **KinematicsComp**.

Příklad: Optimalizace úhlu a polohy rotačních os s předchozím automatickým nastavením vztažného bodu

```
1 TOOL CALL “TS640“ Z
2 TCH PROBE 451 MĚŘENÍ KINEMATIKY
    Q406=2     ;REŽIM
    Q407=12.5  ;POLOMĚR KOULE
    Q320=0     ;BEZPEČNÁ VZDÁLENOST
    Q408=0     ;VÝŠKA ODJEZDU
    Q253=750   ;POSUV PŘEDPOLOHOVÁNÍ
    Q380=0     ;VZTAŽNÝ ÚHEL
    Q411=-90   ;POČÁTEČNÍ ÚHEL OSY A
    Q412=+90   ;KONCOVÝ ÚHEL OSY A
    Q413=0     ;ÚHEL NASTAVENÍ OSY A
    Q414=0     ;MĚŘICÍ BODY OSY A
    Q415=-90   ;POČÁTEČNÍ ÚHEL OSY B
    Q416=+90   ;KONCOVÝ ÚHEL OSY B
    Q417=0     ;ÚHEL NASTAVENÍ OSY B
    Q418=4     ;MĚŘICÍ BODY OSY B
    Q419=+90   ;POČÁTEČNÍ ÚHEL OSY C
    Q420=+270  ;KONCOVÝ ÚHEL OSY C
    Q421=0     ;ÚHEL NASTAVENÍ OSY C
    Q422=3     ;MĚŘICÍ BODY OSY C
    Q423=3     ;POČET BODŮ MĚŘENÍ
    Q431=1     ;NASTAVIT PRESET
    Q432=0     ;ÚHLOVÝ ROZSAH VŮLE
```

Funkce protokolu

TNC vytvoří po zpracování cyklu 451 protokol **(TCHPR451.TXT)**, který obsahuje tyto údaje:

- Datum a čas zhotovení protokolu
- Cestu k NC-programu, z něhož byl cyklus zpracován
- Režim provedení (0 = kontrola / 1 = optimalizace pozice / 2 = optimalizace pozice a orientace)
- Aktivní číslo kinematiky
- Zadaný poloměr měřicí koule
- Pro každou měřenou rotační osu:
  - Počáteční úhel
  - Koncový úhel
  - Úhel polohy
  - Počet měřicích bodů
  - Rozptyl (standardní odchylka)
  - Maximální chyba
  - Úhlová chyba
  - Zprůměrovaná mrtvá vůle
  - Zprůměrovaná chyba polohování
  - Poloměr kruhu měření
  - Hodnoty korekcí ve všech osách (posun předvoleb)
  - Hodnocení měřicích bodů
  - Nejistota měření rotačních os

Vysvětlivky hodnot v protokolu

- **Výstup chyb**
  V režimu Kontrola (**Q406=0**) vydává TNC přesnost dosažitelnou s optimalizací, popř. při optimalizaci (režim 1 a 2) dosažené přesnosti. Pokud bylo možné vypočítat úhlovou polohu rotační osy, tak se naměřené údaje objeví rovněž v Protokolu.
- **Rozptyl**
  Pojem Rozptyl pochází ze statistiky a TNC ho používá v protokolu jako míru přesnosti. **Naměřený rozptyl** říká, že 68,3 % skutečně naměřených prostorových chyb leží v tomto uvedeném rozptylu (+/-). **Optimalizovaný rozptyl** říká, že 68,3 % očekávaných prostorových chyb bude po korekci kinematiky ležet v rámci tohoto uvedeného rozptylu (+/-).
- **Hodnocení měřicích bodů**
  Hodnotící čísla jsou měřítkem pro kvalitu měřicích pozic ve vztahu k měnitelným transformacím kinematického modelu. Čím je číslo hodnocení vyšší, tím lépe mohl TNC optimalizaci vypočítat. Číslo hodnocení jakékoli rotační osy by nemělo klesnout pod **2**, lépe je dosáhnout hodnoty větší nebo rovné **4**. Jsou-li čísla hodnocení příliš malá, tak zvětšete rozsah měření rotační osy, nebo počet bodů měření.

Jsou-li čísla hodnocení příliš malá, tak zvětšete rozsah měření rotační osy, nebo počet bodů měření. Pokud tato opatření čísla hodnocení nezlepší, tak to může být kvůli chybnému popisu kinematiky. Případně informujte zákaznický servis.

Nejistota měření u úhlu

Nejistotu měření udává TNC vždy ve stupni / 1 µm systémové nejistoty. Tato informace je důležitá, abyste mohli odhadnout kvalitu naměřené chyby polohování nebo vůli rotační osy.

Do systémové nejistoty patří minimálně opakovací přesnost os (vůle), popř. polohová nejistota lineárních os (chyba polohy) jakož i dotykové sondy. Protože TNC nezná přesnost celého systému, musíte provést vlastní odhad.

- Příklad nejistoty vypočítané chyby polohování:
  - Polohová nejistota každé lineární osy: 10µm
  - Nejistota měřicí sondy: 2µm
  - Protokolovaná nejistota měření: 0,0002 °/µm
  - Systémová nejistota = SQRT(3 * 10² + 2²) = 17,4 µm
  - Nejistota měření = 0,0002°/µm * 17,4 µm = 0,0034°
- Příklad nejistoty vypočítané vůle:
  - Opakovací přesnost každé lineární osy: 5 µm
  - Nejistota měřicí sondy: 2 µm
  - Protokolovaná nejistota měření: 0,0002 °/µm
  - Systémová nejistota = SQRT(3 * 5² + 2²) = 8,9 µm
  - Nejistota měření = 0,0002°/µm * 8,9 µm = 0,0018°

18.5 KOMPENZACE PRESET (cyklus 452, DIN/ISO: G452, opce)

Provádění cyklu

Cyklem dotykové sondy 452 můžete optimalizovat kinematický transformační řetěz vašeho stroje (viz „PROMĚŘENÍ KINEMATIKY (cyklus 451, DIN/ISO: G451, opce)" na stránce 486). Poté koriguje TNC rovněž v kinematickém modelu souřadný systém obrobku tak, aby aktuální Preset byl po optimalizaci ve středu kalibrační koule.

S tímto cyklem můžete například mezi sebou vyrovnávat výměnné hlavy.

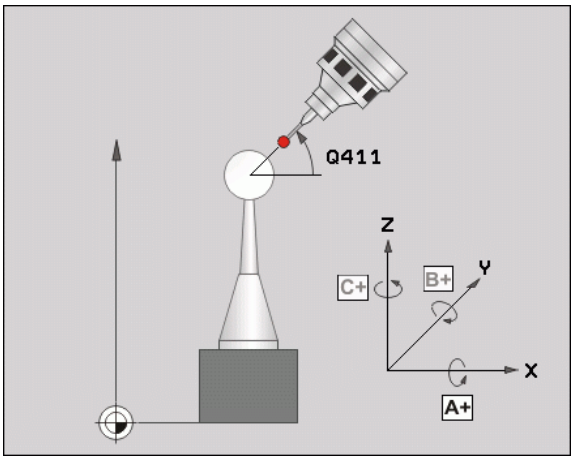

1. Upněte kalibrační kouli
2. Kompletně proměřte referenční hlavu cyklem 451 a poté nechte cyklem 451 nastavit preset do středu koule
3. Vyměňte druhou hlavu
4. Proměřte výměnnou hlavu cyklem 452 až k rozhraní výměny hlavy
5. Srovnejte další výměnné hlavy cyklem 452 podle referenční hlavy

Můžete-li nechat během obrábění kalibrační kouli upnutou na strojním stole, tak můžete kompenzovat například drift stroje. Tento postup je možný také na stroji bez rotačních os.

1 Upněte kalibrační kouli, dávejte pozor na možnou kolizi
2 Nastavte preset do kalibrační koule
3 Nastavte preset na obrobek a spusťte jeho obrábění
4 TNC automaticky proměří za sebou všechny rotační osy s přesností podle vaší volby. V pomocném okně TNC ukazuje aktuální stav měření. TNC skryje stavové okno pokud se musí pojíždět dráha větší než je poloměr kalibrační kuličky
5 Provádějte cyklem 452 v pravidelných vzdálenostech kompenzaci Preset. Přitom TNC zjistí drift sledovaných os a koriguje je v kinematice

Číslo parametru	Význam
Q141	Naměřená standardní odchylka osy A (-1, pokud osa nebyla proměřená)
Q142	Naměřená standardní odchylka osy B (-1, pokud osa nebyla proměřená)
Q143	Naměřená standardní odchylka osy C (-1, pokud osa nebyla proměřená)
Q144	Optimalizovaná standardní odchylka osy A (-1, pokud osa nebyla proměřená)
Q145	Optimalizovaná standardní odchylka osy B (-1, pokud osa nebyla proměřená)
Q146	Optimalizovaná standardní odchylka osy C (-1, pokud osa nebyla proměřená)
Q147	Chyba offsetu ve směru X, k ručnímu převzetí do příslušného strojního parametru
Q148	Chyba offsetu ve směru Y, k ručnímu převzetí do příslušného strojního parametru
Q149	Chyba offsetu ve směru Z, k ručnímu převzetí do příslušného strojního parametru

Při programování dbejte na tyto body!

Aby bylo možné provést kompenzaci Preset, musí být kinematika příslušně připravená. Informujte se v příručce ke stroji.

Dbejte, aby všechny funkce pro naklápění obráběcí roviny byly zrušeny. **M128** nebo **FUNCTION TCPM** se vypnou.

Polohu kalibrační koule volte na stolu stroje tak, aby při měření nemohlo dojít ke kolizi.

Před definicí cyklu musíte umístit vztažný bod do středu kalibrační koule a tento aktivovat.

U os bez samostatného odměřovacího systému polohy zvolte měřicí body tak, aby měly pojezdovou dráhu 1 stupně ke koncovému vypínači. TNC potřebuje tuto dráhu pro interní kompenzaci vůle.

TNC použije jako polohovací posuv pro najíždění do výšky snímání v ose dotykové sondy menší hodnotu z parametru cyklu **Q253** a strojního parametru MP6150. Pohyby os natočení provádí TNC zásadně polohovacím posuvem **Q253**, přitom není monitorování snímacího hrotu aktivní.

Leží-li data kinematiky zjištěná v režimu Optimalizovat nad povolenými mezními hodnotami (**MP6600**), vydá TNC výstražné hlášení. Převzetí zjištěných hodnot pak musíte potvrdit s NC-Start.

Mějte na paměti, že změna kinematiky má vždy za důsledek také změnu Presets (Předvoleb). Po optimalizaci znovu nastavte Preset.

TNC zjišťuje při každém snímání nejdříve poloměr kalibrační koule. Odchyluje-li se zjištěný poloměr koule od zadaného poloměru koule více, než jste definovali ve strojním parametru **MP6601** vydá TNC chybové hlášení a ukončí měření.

Pokud cyklus během měření přerušíte, nemusí se již kinematická data nacházet v původním stavu. Před optimalizací cyklem 450 zálohujte aktivní kinematiku, abyste mohli v případě závady obnovit poslední aktivní kinematiku.

Programování v palcích: výsledky měření a údaje v protokolech uvádí TNC zásadně v mm.

Parametry cyklu

- **Přesný poloměr kalibrační koule** Q407: Zadejte přesný poloměr použité kalibrační koule. Rozsah zadávání 0,0001 až 99,9999
- **Bezpečná vzdálenost** Q320 (inkrementálně): Vzdálenost mezi měřicím bodem a kuličkou hrotu sondy. Q320 se přičítá k MP6140. Rozsah zadávání 0 až 99 999,9999; alternativně **PREDEF**
- **Výška odjezdu** Q408 (absolutně): Rozsah zadávání 0,0001 až 99 999,9999
  - Zadání 0:
    nenajíždět výšku odjezdu, TNC jede do další měřicí pozice v proměřované ose. Není povoleno pro Hirthovy osy! TNC najede první měřicí pozici v pořadí A, pak B a C.
  - Zadání >0:
    výška odjezdu v nenaklopeném souřadném systému obrobku, na který TNC polohuje osu vřetena před polohováním osy natočení. Navíc TNC napolohuje dotykovou sondu v rovině obrábění na nulový bod. Monitorování dotykového hrotu v tomto režimu není aktivní, rychlost polohování definujte v parametru Q253.
- **Posuv předpolohování** Q253: Pojezdová rychlost nástroje při polohování v mm/min. Rozsah zadávání 0,0001 až 99 999,9999; alternativně **FMAX**, **FAUTO**, **PREDEF**
- **Vztažný úhel** Q380 (absolutně): Vztažný úhel (základní natočení) pro zjištění měřicích bodů v platném souřadném systému obrobku. Definování vztažného úhlu může rozsah měření osy výrazně zvětšit. Rozsah zadávání 0 až 360,0000
- **Počáteční úhel osy A** Q411 (absolutně): Počáteční úhel v ose A, v němž se má provést první měření. Rozsah zadávání -359,999 až 359,999
- **Koncový úhel osy A** Q412 (absolutně): Koncový úhel v ose A, v němž se má provést poslední měření. Rozsah zadávání -359,999 až 359,999
- **Úhel naklopení osy A** Q413: Úhel naklopení osy A, v němž se mají proměřovat jiné rotační osy. Rozsah zadávání -359,999 až 359,999
- **Počet měřicích bodů osy A** Q414: Počet snímání, který má TNC použít k proměření osy A. Při zadání = 0 TNC neprovede žádné proměření této osy. Rozsah zadávání 0 až 12
- **Počáteční úhel osy B** Q415 (absolutně): Počáteční úhel v ose B, v němž se má provést první měření. Rozsah zadávání -359,999 až 359,999

Příklad: Kalibrační program

```
4 TOOL CALL "TASTER" Z
5 TCH PROBE 450 ZÁLOHOVÁNÍ KINEMATIKY
      Q410=0     ;REŽIM
      Q409=5     ;MÍSTO ULOŽENÍ
6 TCH PROBE 452 PRESET-KOMPENZACE
      Q407=12.5 ;POLOMĚR KOULE
      Q320=0     ;BEZPEČNÁ VZDÁLENOST
      Q408=0     ;VÝŠKA ODJEZDU
      Q253=750 ;POSUV PŘEDPOLOHOVÁNÍ
      Q380=0     ;VZTAŽNÝ ÚHEL
      Q411=-90  ;POČÁTEČNÍ ÚHEL OSY A
      Q412=+90 ;KONCOVÝ ÚHEL OSY A
      Q413=0     ;ÚHEL NASTAVENÍ OSY A
      Q414=0     ;MĚŘICÍ BODY OSY A
      Q415=-90  ;POČÁTEČNÍ ÚHEL OSY B
      Q416=+90 ;KONCOVÝ ÚHEL OSY B
      Q417=0     ;ÚHEL NASTAVENÍ OSY B
      Q418=2     ;MĚŘICÍ BODY OSY B
      Q419=-90  ;POČÁTEČNÍ ÚHEL OSY C
      Q420=+90 ;KONCOVÝ ÚHEL OSY C
      Q421=0     ;ÚHEL NASTAVENÍ OSY C
      Q422=2     ;MĚŘICÍ BODY OSY C
      Q423=4     ;POČET BODŮ MĚŘENÍ
      Q432=0     ;ÚHLOVÝ ROZSAH VŮLE
```

- **Koncový úhel osy B** Q416 (absolutně): Koncový úhel v ose B, v němž se má provést poslední měření. Rozsah zadávání -359,999 až 359,999
- **Úhel naklopení osy B** Q417: Úhel naklopení osy B, v němž se mají proměřovat jiné rotační osy. Rozsah zadávání -359,999 až 359,999
- **Počet měřicích bodů osy B** Q418: Počet snímání, který má TNC použít k proměření osy B. Při zadání = 0 TNC neprovede žádné proměření této osy. Rozsah zadávání 0 až 12
- **Počáteční úhel osy C** Q419 (absolutně): Počáteční úhel v ose C, v němž se má provést první měření. Rozsah zadávání -359,999 až 359,999
- **Koncový úhel osy C** Q420 (absolutně): Koncový úhel v ose C, v němž se má provést poslední měření. Rozsah zadávání -359,999 až 359,999
- **Úhel naklopení osy C** Q421: Úhel naklopení osy C, v němž se mají proměřovat jiné rotační osy. Rozsah zadávání -359,999 až 359,999
- **Počet měřicích bodů osy C** Q422: Počet snímání, který má TNC použít k proměření osy C. Při zadání = 0 TNC neprovede žádné proměření této osy. Rozsah zadávání 0 až 12
- **Počet bodů měření (4/3)** Q423: Určení kolikrát má TNC proměřit kalibrační kouli v rovině snímání. Rozsah zadávání 3 až 8 měření
- **Úhlový rozsah vůle** Q432: Zde definujete úhlovou hodnotu, která se má používat jako přejezd při měření vůle rotační osy. Úhel přejezdu musí být výrazně větší, než je skutečná vůle rotačních os. Při zadání = 0 TNC neprovede žádné proměření této osy. Vstupní rozsah: -3,0000 až +3,0000

Vyrovnání výměnných hlav

Cílem tohoto postupu je, aby po výměně rotačních os (výměna hlavy) zůstal preset na obrobku beze změny

V následujícím příkladu je popsané vyrovnání vidlicové hlavy s osami AC. Osy A se zamění, osa C zůstane na základním stroji.

- Záměna jedné výměnné hlavy, která pak slouží jako referenční hlava
- Upnutí kalibrační koule
- Výměna dotykové sondy
- Proměřte kompletní kinematiku s referenční hlavou pomocí cyklu 451
- Nastavte preset (s Q431 = 2 nebo 3 v cyklu 451) po proměření referenční hlavy

Příklad: Proměření referenční hlavy

```
1 TOOL CALL "TASTER" Z
2 TCH PROBE 451 MĚŘENÍ KINEMATIKY
    Q406=1     ;REŽIM
    Q407=12,5  ;POLOMĚR KOULE
    Q320=0     ;BEZPEČNÁ VZDÁLENOST
    Q408=0     ;VÝŠKA ODJEZDU
    Q253=2000  ;POSUV PŘEDPOLOHOVÁNÍ
    Q380=45    ;VZTAŽNÝ ÚHEL
    Q411=-90   ;POČÁTEČNÍ ÚHEL OSY A
    Q412=+90   ;KONCOVÝ ÚHEL OSY A
    Q413=45    ;ÚHEL NASTAVENÍ OSY A
    Q414=4     ;MĚŘICÍ BODY OSY A
    Q415=-90   ;POČÁTEČNÍ ÚHEL OSY B
    Q416=+90   ;KONCOVÝ ÚHEL OSY B
    Q417=0     ;ÚHEL NASTAVENÍ OSY B
    Q418=2     ;MĚŘICÍ BODY OSY B
    Q419=+90   ;POČÁTEČNÍ ÚHEL  OSY C
    Q420=+270  ;KONCOVÝ ÚHEL OSY C
    Q421=0     ;ÚHEL NASTAVENÍ OSY C
    Q422=3     ;MĚŘICÍ BODY OSY C
    Q423=4     ;POČET BODŮ MĚŘENÍ
    Q431=3     ;NASTAVENÍ PRESETU
    Q432=0     ;ÚHLOVÝ ROZSAH VŮLE
```

- Záměna druhé výměnné hlavy
- Výměna dotykové sondy
- Proměření výměnné hlavy cyklem 452
- Měřte pouze ty osy, které se skutečně měnily (v příkladu pouze osa A, osa C je vypnutá s Q422)
- Během celého postupu nesmíte preset a pozici kalibrační koule měnit
- Všechny další výměnné hlavy můžete přizpůsobit stejným způsobem

Výměna hlavy je funkce závisející na daném stroji. Informujte se ve vaší příručce ke stroji.

Příklad: Vyrovnání výměnné hlavy

```
3 TOOL CALL "TASTER" Z
4 TCH PROBE 452 PRESET-KOMPENZACE
    Q407=12,5 ;POLOMĚR KOULE
    Q320=0    ;BEZPEČNÁ VZDÁLENOST
    Q408=0    ;VÝŠKA ODJEZDU
    Q253=2000 ;POSUV PŘEDPOLOHOVÁNÍ
    Q380=45   ;VZTAŽNÝ ÚHEL
    Q411=-90  ;POČÁTEČNÍ ÚHEL OSY A
    Q412=+90  ;KONCOVÝ ÚHEL OSY A
    Q413=45   ;ÚHEL NASTAVENÍ OSY A
    Q414=4    ;MĚŘICÍ BODY OSY A
    Q415=-90  ;POČÁTEČNÍ ÚHEL OSY B
    Q416=+90  ;KONCOVÝ ÚHEL OSY B
    Q417=0    ;ÚHEL NASTAVENÍ OSY B
    Q418=2    ;MĚŘICÍ BODY OSY B
    Q419=+90  ;POČÁTEČNÍ ÚHEL  OSY C
    Q420=+270 ;KONCOVÝ ÚHEL OSY C
    Q421=0    ;ÚHEL NASTAVENÍ OSY C
    Q422=0    ;MĚŘICÍ BODY OSY C
    Q423=4    ;POČET BODŮ MĚŘENÍ
    Q432=0    ;ÚHLOVÝ ROZSAH VŮLE
```

Kompenzace driftu

Během obrábění vykazují různé části stroje kvůli měnícím se vlivům prostředí (zejména teplotě) drift (průběžná malá změna stálých rozměrů). Je-li drift v rozsahu pojezdu dostatečně konstantní a může-li během obrábění zůstat kalibrační koule na strojním stole, tak je možné tento drift cyklem 452 zjistit a kompenzovat.

- Upnutí kalibrační koule
- Výměna dotykové sondy
- Než začnete s obráběním, proměřte kompletně kinematiku cyklem 451
- Po proměření kinematiky nastavte preset (s Q432 = 2 nebo 3 v cyklu 451)
- Nastavte pak presets pro vaše obrobky a spusťte obrábění

Příklad: Referenční měření pro kompenzaci driftu

```
1 TOOL CALL "TASTER" Z
2 CYCL DEF 247 STANOVIT VZTAŽNÝ BOD
    Q339=1     ;ČÍSLO VZTAŽNÉHO BODU
3 TCH PROBE 451 MĚŘENÍ KINEMATIKY
    Q406=1     ;REŽIM
    Q407=12,5  ;POLOMĚR KOULE
    Q320=0     ;BEZPEČNÁ VZDÁLENOST
    Q408=0     ;VÝŠKA ODJEZDU
    Q253=750   ;POSUV PŘEDPOLOHOVÁNÍ
    Q380=45    ;VZTAŽNÝ ÚHEL
    Q411=+90   ;POČÁTEČNÍ ÚHEL OSY A
    Q412=+270  ;KONCOVÝ ÚHEL OSY A
    Q413=45    ;ÚHEL NASTAVENÍ OSY A
    Q414=4     ;MĚŘICÍ BODY OSY A
    Q415=-90   ;POČÁTEČNÍ ÚHEL OSY B
    Q416=+90   ;KONCOVÝ ÚHEL OSY B
    Q417=0     ;ÚHEL NASTAVENÍ OSY B
    Q418=2     ;MĚŘICÍ BODY OSY B
    Q419=+90   ;POČÁTEČNÍ ÚHEL  OSY C
    Q420=+270  ;KONCOVÝ ÚHEL OSY C
    Q421=0     ;ÚHEL NASTAVENÍ OSY C
    Q422=3     ;MĚŘICÍ BODY OSY C
    Q423=4     ;POČET BODŮ MĚŘENÍ
    Q431=3     ;NASTAVENÍ PRESETU
    Q432=0     ;ÚHLOVÝ ROZSAH VŮLE
```

- Zjišťujte v pravidelných intervalech drift os
- Výměna dotykové sondy
- Aktivujte preset v kalibrační kouli
- Proměřte kinematiku cyklem 452
- Během celého postupu nesmíte preset a pozici kalibrační koule měnit

Tento postup je možný také u strojů bez rotačních os

Příklad: Kompenzování driftu

```
4 TOOL CALL "TASTER" Z
5 TCH PROBE 452 PRESET-KOMPENZACE
    Q407=12,5 ;POLOMĚR KOULE
    Q320=0    ;BEZPEČNÁ VZDÁLENOST
    Q408=0    ;VÝŠKA ODJEZDU
    Q253=99999;POSUV PŘEDPOLOHOVÁNÍ
    Q380=45   ;VZTAŽNÝ ÚHEL
    Q411=-90  ;POČÁTEČNÍ ÚHEL OSY A
    Q412=+90  ;KONCOVÝ ÚHEL OSY A
    Q413=45   ;ÚHEL NASTAVENÍ OSY A
    Q414=4    ;MĚŘICÍ BODY OSY A
    Q415=-90  ;POČÁTEČNÍ ÚHEL OSY B
    Q416=+90  ;KONCOVÝ ÚHEL OSY B
    Q417=0    ;ÚHEL NASTAVENÍ OSY B
    Q418=2    ;MĚŘICÍ BODY OSY B
    Q419=+90  ;POČÁTEČNÍ ÚHEL  OSY C
    Q420=+270;KONCOVÝ ÚHEL OSY C
    Q421=0    ;ÚHEL NASTAVENÍ OSY C
    Q422=3    ;MĚŘICÍ BODY OSY C
    Q423=3    ;POČET BODŮ MĚŘENÍ
    Q432=0    ;ÚHLOVÝ ROZSAH VŮLE
```

Funkce protokolu

TNC vytvoří po zpracování cyklu 452 protokol **(TCHPR452.TXT)**, který obsahuje tyto údaje:

- Datum a čas zhotovení protokolu
- Cestu k NC-programu, z něhož byl cyklus zpracován
- Aktivní číslo kinematiky
- Zadaný poloměr měřicí koule
- Pro každou měřenou rotační osu:
  - Počáteční úhel
  - Koncový úhel
  - Úhel polohy
  - Počet měřicích bodů
  - Rozptyl (standardní odchylka)
  - Maximální chyba
  - Úhlová chyba
  - Zprůměrovaná mrtvá vůle
  - Zprůměrovaná chyba polohování
  - Poloměr kruhu měření
  - Hodnoty korekcí ve všech osách (posun předvoleb)
  - Hodnocení měřicích bodů
  - Nejistota měření rotačních os

Vysvětlivky hodnot v protokolu

(viz „Vysvětlivky hodnot v protokolu” na stránce 500)

19

Cykly dotykové sondy: Automatické proměřování kinematiky

19.1 Základy

Přehled

Stroj a TNC musí být pro dotykovou sondu TT upraveny výrobcem stroje.

Všechny zde popsané cykly nebo funkce nemusí být na vašem stroji k dispozici. Věnujte pozornost vaší Příručce ke stroji.

Se stolním dotykovým systémem a s cykly proměření nástrojů TNC se nástroje proměřují automaticky: Korekční hodnoty délek a poloměrů ukládá TNC do centrální paměti nástrojů TOOL.T a započítává je automaticky při ukončení snímacího cyklu. K dispozici jsou následující způsoby proměřování:

- Měření nástroje v klidovém stavu
- Měření rotujícího nástroje
- Měření jednotlivých břitů

Cykly pro měření nástroje naprogramujete v provozním režimu Program zadat/editovat tlačítkem TOUCH PROBE. K dispozici jsou následující cykly:

cyklus	Nový formát	Starý formát	Stránka
Kalibrování TT, cykly 30 a 480	480 CAL.	30 CAL.	Strana 519
Kalibrování TT 449 bez kabelu, cyklus 484	484		Strana 520
Proměření délky nástroje, cykly 31 a 481	481	31	Strana 521
Proměření poloměru nástroje, cykly 32 a 482	482	32	Strana 523
Proměření délky a poloměru nástroje, cykly 33 a 483	483	33	Strana 525

Cykly měření pracují pouze při aktivní centrální paměti nástrojů TOOL.T.

Před zahájením práce s měřicími cykly musíte mít zadané všechny údaje potřebné k proměření do centrální paměti nástrojů a mít vyvolaný proměřovaný nástroj pomocí TOOL CALL.

Nástroje můžete proměřovat také při nakloněné rovině obrábění.

Rozdíly mezi cykly 31 až 33 a 481 až 483

Obsah funkcí a průběh cyklů je zcela stejný. Mezi cykly 31 až 33 a 481 až 483 jsou pouze tyto dva rozdíly:

- Cykly 481 až 483 jsou k dispozici pod G481 až G483 i v DIN/ISO
- Namísto volitelného parametru stavu měření používají nové cykly pevný parametr **Q199**

Nastavení strojních parametrů

TNC používá k proměřování se stojícím vřetenem posuv pro snímání z MP6520.

Při měření s rotujícím nástrojem vypočítává TNC otáčky vřetena a snímací posuv automaticky.

Otáčky vřetena se přitom vypočítávají takto:

n = MP6570 / (r • 0,0063), kde je

n	Otáčky [1/min]
MP6570	Maximální přípustná oběžná rychlost [m/min]
r	Aktivní poloměr nástroje [mm]

Snímací posuv se vypočítává z:

v = tolerance měření • n, kde je

v	Posuv při snímání [mm/min]
Tolerance měření	Tolerance měření [mm], závisí na MP6507
n	Otáčky [1/min]

Pomocí MP6507 nastavíte výpočet posuvu při snímání takto:

MP6507=0:

Tolerance měření zůstává konstantní – nezávisle na poloměru nástroje. U značně velkých nástrojů se však redukuje posuv při snímání k nule. Tento efekt se projeví tím dříve, čím menší zvolíte maximální oběžnou rychlost (MP6570) a přípustnou toleranci (MP6510).

MP6507=1:

Tolerance měření se mění s rostoucím poloměrem nástroje. To zajišťuje i u velkých poloměrů nástrojů ještě dostatečný posuv při snímání. TNC mění toleranci měření podle následující tabulky:

Poloměr nástroje	Tolerance měření
do 30 mm	MP6510
30 až 60 mm	2 • MP6510
60 až 90 mm	3 • MP6510
90 až 120 mm	4 • MP6510

MP6507=2:

Posuv při snímání zůstává konstantní, ale chyba měření roste lineárně s rostoucím poloměrem nástroje:

Tolerance měření = (r • MP6510)/ 5 mm), kde je

r	Aktivní poloměr nástroje [mm]
MP6510	Maximální přípustná chyba měření

Zadávání do tabulky nástrojů TOOL.T

Zkr.	Zadání	Dialog
CUT	Počet břitů nástroje (max. 20 břitů)	**Počet břitů?**
LTOL	Přípustná odchylka od délky nástroje L pro zjištění opotřebení. Je-li zadaná hodnota překročena, pak TNC nástroj zablokuje (status **L**). Vstupní rozsah: 0 až 0,9999 mm	**Tolerance opotřebení: délka ?**
RTOL	Přípustná odchylka od poloměru nástroje R pro zjištění opotřebení. Je-li zadaná hodnota překročena, pak TNC nástroj zablokuje (status **L**). Vstupní rozsah: 0 až 0,9999 mm	**Tolerance opotřebení: poloměr ?**
DIRECT.	Směr řezu nástroje pro měření s rotujícím nástrojem	**Směr řezu (M3 = –)?**
TT:R-OFFS	Měření délky: přesazení nástroje mezi středem hrotu a středem nástroje. Přednastavení: poloměr nástroje R (Tlačítko NO ENT vytvoří **R**)	**Přesazení nástroje - poloměr?**
TT:L-OFFS	Měření poloměru: přídavné přesazení nástroje k MP6530 mezi horní hranou snímacího hrotu a dolní hranou nástroje. Přednastavení: 0	**Přesazení nástroje - délka?**
LBREAK	Přípustná odchylka od délky nástroje L pro zjištění zlomení. Je-li zadaná hodnota překročena, pak TNC nástroj zablokuje (status **L**). Vstupní rozsah: 0 až 0,9999 mm	**Tolerance zlomení: délka ?**
RBREAK	Přípustná odchylka od poloměru nástroje R pro zjištění zlomení. Je-li zadaná hodnota překročena, pak TNC nástroj zablokuje (status **L**). Vstupní rozsah: 0 až 0,9999 mm	**Tolerance zlomení: poloměr ?**

Příklady zadání pro běžné typy nástrojů

Typ nástroje	CUT	TT:R-OFFS	TT:L-OFFS
Vrták	– (bez funkce)	0 (přesazení není třeba, jelikož se má měřit hrot vrtáku)	
Válcová fréza o průměru < 19 mm	4 (4 břity)	0 (přesazení není třeba, jelikož průměr nástroje je menší než průměr kotoučku TT)	0 (při měření poloměru není přídavné přesazení nutné. Použije se přesazení z MP6530)
Válcová fréza o průměru > 19 mm	4 (4 břity)	R (přesazení je nutné, jelikož průměr nástroje je větší než průměr kotoučku TT)	0 (při měření poloměru není přídavné přesazení nutné. Použije se přesazení z MP6530)
Zaoblovací fréza	4 (4 břity)	0 (přesazení není třeba, jelikož se má měřit jižní pól koule)	5 (jako přesazení definujte vždy poloměr nástroje, aby se v poloměru neměřil průměr)

Zobrazení výsledků měření

Výsledky měření nástroje (ve strojních provozních režimech) si můžete zobrazit v pomocném zobrazení stavu. TNC pak zobrazuje vlevo program a vpravo výsledky měření. Naměřené hodnoty, které překročily přípustnou toleranci opotřebení, označuje TNC s „*“ a naměřené hodnoty, které překročily přípustnou toleranci ulomení, označuje „B“.

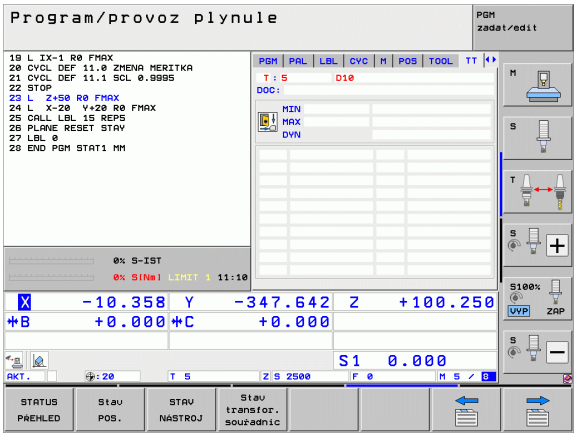

19.2 Kalibrování TT (cyklus 30 nebo 480, DIN/ISO: G480)

Provádění cyklu

Dotykovou sondu TT kalibrujte měřicím cyklem TCH PROBE 30 nebo TCH PROBE 480(viz též „Rozdíly mezi cykly 31 až 33 a 481 až 483" na stránce 515). Proces kalibrace probíhá automaticky. TNC také automaticky zjistí přesazení středu kalibračního nástroje. Za tím účelem otočí TNC vřeteno po polovině kalibračního cyklu o 180 °.

Jako kalibrační nástroj používejte přesný válec, například válcový hřídel. TNC uloží kalibrační hodnoty a při příštím proměřování nástroje je vezme do úvahy.

Kalibrační nástroj by měl mít průměr větší než 15 mm a vyčnívat ze sklíčidla asi 50 mm. Při této konstelaci dojde k ohnutí asi o 0,1 µm na 1 N dotykové síly.

Při programování dbejte na tyto body!

Fungování kalibračního cyklu je závislé na strojním parametru 6500. Informujte se ve vaší příručce ke stroji

Před provedením kalibrace musíte zanést do tabulky nástrojů TOOL.T přesný poloměr a přesnou délku kalibračního nástroje.

Ve strojních parametrech 6580.0 až 6580.2 se musí definovat poloha TT v pracovním prostoru stroje.

Změníte-li některý ze strojních parametrů 6580.0 až 6580.2, pak musíte kalibrovat znovu.

Při kalibrování dbejte na to, aby v okolí dotykové sondy nebyla upevněna žádná upínadla. Doporučení: Ponechejte místo na dvojnásobek průměru kalibračního nástroje.

Parametry cyklu

▶ **Bezpečná výška**: Zadejte polohu v ose vřetena, ve které je vyloučena kolize s obrobkem nebo upínadly. Bezpečná výška se vztahuje k aktivnímu vztažnému bodu obrobku. Je-li zadaná bezpečná výška tak malá, že by špička nástroje ležela pod horní hranou kotoučku, umístí TNC automaticky kalibrační nástroj nad kotouček (bezpečnostní zóna z MP6540). Rozsah zadávání -99999,9999 až 99999,9999, alternativně **PREDEF**

Příklad: NC-bloky se starým formátem

```
6 TOOL CALL 1 Z
7 TCH PROBE 30.0 TT KALIBRACE
8 TCH PROBE 30.1 VÝŠKA: +90
```

Příklad: NC-bloky s novým formátem

```
6 TOOL CALL 1 Z
7 TCH PROBE 480 TT KALIBRACE
    Q260=+100;BEZPEČNÁ VÝŠKA
```

19.3 Kalibrování TT 449 bez kabelu (cyklus 484, DIN/ISO: G484)

Základy

Cyklem 484 můžete kalibrovat bezdrátový infračervený stolní dotykový systém TT 449. Kalibrování neprobíhá zcela automaticky, protože pozice TT na strojním stole není definovaná.

Provádění cyklu

- Výměna kalibračního nástroje
- Definování a spuštění kalibračního cyklu
- Polohujte kalibrační nástroj ručně nad středem dotykové sondy a postupujte podle pokynů v pomocném okně. Dbejte, aby kalibrační nástroj stál nad měřicí plochou dotykového prvku

Kalibrování probíhá poloautomaticky. TNC také zjistí přesazení středu kalibračního nástroje. Za tím účelem otočí TNC vřeteno po polovině kalibračního cyklu o 180 °.

Jako kalibrační nástroj používejte přesný válec, například válcový hřídel. TNC uloží kalibrační hodnoty a při příštím proměřování nástroje je vezme do úvahy.

Kalibrační nástroj by měl mít průměr větší než 15 mm a vyčnívat ze sklíčidla asi 50 mm. Při této konstelaci dojde k ohnutí asi o 0,1 µm na 1 N dotykové síly.

Při programování dbejte na tyto body!

Fungování kalibračního cyklu je závislé na strojním parametru 6500. Informujte se ve vaší příručce ke stroji

Před provedením kalibrace musíte zanést do tabulky nástrojů TOOL.T přesný poloměr a přesnou délku kalibračního nástroje.

Když změníte pozici TT na stole, musíte ji znovu kalibrovat.

Parametry cyklu

Cyklus 484 nemá žádné parametry cyklu.

19.4 Měření délky nástroje (cyklus 31 nebo 481, DIN/ISO: G481)

Provádění cyklu

K proměření délky nástroje naprogramujte měřicí cyklus TCH PROBE 31 nebo TCH PROBE 481 (viz též „Rozdíly mezi cykly 31 až 33 a 481 až 483" na stránce 515). Pomocí zadávacích parametrů můžete délku nástroje určit třemi různými způsoby:

- Je-li průměr nástroje větší než průměr měřicí plochy TT, pak proměřujte s rotujícím nástrojem
- Je-li průměr nástroje menší než je průměr měřicí plochy TT, nebo když určujete délku vrtáků či zaoblovacích fréz, pak proměřujte s nástrojem v klidu
- Je-li průměr nástroje větší než průměr měřicí plochy TT, pak proměřujte jednotlivé břity s nástrojem v klidu

Průběh „Měření s rotujícím nástrojem"

Ke zjištění nejdelšího břitu najíždí měřený nástroj s přesazením vůči středu dotykové sondy a za otáčení k měřicí ploše sondy TT. Přesazení naprogramujete v tabulce nástrojů pod Přesazením nástroje: poloměr (**TT: R-OFFS**).

Průběh „Měření s nástrojem v klidovém stavu" (například pro vrtáky)

Měřeným nástrojem se najede nad střed měřicí plochy. Pak se najede při stojícím vřetenu k měřicí ploše dotykové sondy. Pro toto měření zadejte přesazení nástroje: poloměr (**TT: R-OFFS**) do tabulky nástrojů jako „0".

Průběh „Měření jednotlivých břitů"

TNC umístí proměřovaný nástroj bočně vedle snímací hlavy. Čelní plocha nástroje se přitom nachází pod horní hranou snímací hlavy, jak je určeno v MP6530. V tabulce nástrojů můžete nadefinovat přídavné přesazení v položce Nástroj-Přesazení: Délka (**TT: L-OFFS**). TNC snímá s rotujícím nástrojem radiálně, aby se určil výchozí úhel k proměřování jednotlivých břitů. Potom proměřuje délku všech břitů změnou orientace vřetena. K tomuto měření naprogramujte PROMĚŘOVÁNÍ BŘITŮ v CYKLU TCH PROBE 31 = 1.

Při programování dbejte na tyto body!

Před prvním měřením nástroje zadejte do tabulky nástrojů TOOL.T přibližný poloměr, přibližnou délku, počet břitů a směr řezání daného nástroje.

Měření jednotlivých břitů můžete provádět u nástrojů **až s 99 břity**. V indikaci stavu ukazuje TNC naměřené hodnoty pro maximálně 24 břitů.

Parametry cyklu

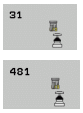

- **Nástroj Měřit=0 / Kontrola=1**: Definovat, zda má být nástroj změřen poprvé nebo zda chcete zkontrolovat již změřený nástroj. Při prvním proměřování přepíše TNC délku nástroje L v centrální paměti nástrojů TOOL.T a dosadí delta-hodnotu DL=0. Pokud přezkušujete nástroj, tak se porovnává naměřená délka s délkou nástroje L z TOOL.T. TNC vypočítá odchylku se správným znaménkem a zanese ji do TOOL.T jako delta-hodnotu DL. Kromě toho je odchylka k dispozici také v Q-parametru Q115. Je-li hodnota delta větší než přípustná tolerance opotřebení nebo ulomení pro délku nástroje, TNC nástroj zablokuje (stav L v TOOL.T).
- **Č. parametru pro výsledek?**: číslo parametru, do něhož TNC uloží stav měření:
  0,0: nástroj je v toleranci
  1,0: nástroj je opotřeben (**LTOL** překročeno)
  2,0: nástroj je zlomen (**LBREAK** překročeno). Jestliže nechcete výsledek měření v programu dále zpracovávat, potvrďte dialogovou otázku klávesou NO ENT.
- **Bezpečná výška**: Zadejte polohu v ose vřetena, ve které je vyloučena kolize s obrobkem nebo upínadly. Bezpečná výška se vztahuje k aktivnímu vztažnému bodu obrobku. Je-li zadaná bezpečná výška tak malá, že by špička nástroje ležela pod horní hranou kotoučku, umístí TNC nástroj automaticky nad kotouček (bezpečnostní pásmo z MP6540) Rozsah zadávání -99999,9999 až 99 999,9999; alternativně **PREDEF**
- **Měřit břity 0=Ne / 1=Ano**: Definuje zda má být provedeno měření jednotlivých břitů (maximálně lze proměřit 99 břitů)

Příklad: První proměření s rotujícím nástrojem; starý formát

```
6 TOOL CALL 12 Z
7 TCH PROBE 31.0 DÉLKA NÁSTROJE
8 TCH PROBE 31.1 KONTROLA: 0
9 TCH PROBE 31.2 VÝŠKA: +120
10 TCH PROBE 31.3 MĚŘENÍ BŘITU: 0
```

Příklad: Kontrola s proměřením jednotlivých břitů, stav uložit do Q5; starý formát

```
6 TOOL CALL 12 Z
7 TCH PROBE 31.0 DÉLKA NÁSTROJE
8 TCH PROBE 31.1 KONTROLA: 1 Q5
9 TCH PROBE 31.2 VÝŠKA: +120
10 TCH PROBE 31.3 MĚŘENÍ BŘITU: 1
```

Příklad: NC-bloky; nový formát

```
6 TOOL CALL 12 Z
7 TCH PROBE 481 DÉLKA NÁSTROJE
    Q340=1     ;KONTROLA
    Q260=+100;BEZPEČNÁ VÝŠKA
    Q341=1     ;MĚŘENÍ BŘITU
```

19.5 Měření poloměru nástroje (cyklus 32 nebo 482, DIN/ISO: G482)

Provádění cyklu

K proměření poloměru nástroje naprogramujte měřicí cyklus TCH PROBE 32 nebo TCH PROBE 482 (viz též „Rozdíly mezi cykly 31 až 33 a 481 až 483” na stránce 515). Pomocí zadávacích parametrů můžete poloměr nástroje určit dvěma různými způsoby:

- Proměření s rotujícím nástrojem
- Proměření s rotujícím nástrojem a následným proměřením jednotlivých břitů

TNC umístí proměřovaný nástroj bočně vedle snímací hlavy. Čelní plocha frézy se přitom nachází pod horní hranou snímací hlavy, jak je určeno v MP6530. TNC snímá s rotujícím nástrojem radiálně. Pokud se mají dodatečně provést měření jednotlivých břitů, pak se proměřují poloměry všech břitů pomocí orientace vřetena.

Při programování dbejte na tyto body!

Před prvním měřením nástroje zadejte do tabulky nástrojů TOOL.T přibližný poloměr, přibližnou délku, počet břitů a směr řezání daného nástroje.

Válcovité nástroje s diamantovým povrchem je možné proměřit se stojícím vřetenem. K tomu musíte definovat v tabulce nástrojů počet břitů CUT jako 0 a upravit strojní parametr 6500. Informujte se ve vaší příručce ke stroji

Měření jednotlivých břitů můžete provádět u nástrojů **až s 99 břity**. V indikaci stavu ukazuje TNC naměřené hodnoty pro maximálně 24 břitů.

Parametry cyklu

- **Nástroj měřit=0 / Kontrolovat=1**: Definuje zda má být nástroj změřen poprvé nebo zda chcete zkontrolovat již změřený nástroj. Při prvním proměřování přepíše TNC poloměr nástroje R v centrální paměti nástrojů TOOL.T a dosadí Delta-hodnotu DR=0. Pokud přezkušujete nástroj, tak se porovnává naměřený poloměr s poloměrem nástroje z TOOL.T. TNC vypočítá odchylku se správným znaménkem a zanese ji do TOOL.T jako delta-hodnotu DR. Kromě toho je odchylka k dispozici také v Q-parametru Q116. Je-li hodnota delta větší než přípustná tolerance opotřebení nebo zlomení pro poloměr nástroje, TNC nástroj zablokuje (stav L v TOOL.T).
- **Č. parametru pro výsledek?**: číslo parametru, do něhož TNC uloží stav měření:
  0,0: nástroj je v toleranci
  1,0: nástroj je opotřeben (**RTOL** překročeno)
  2,0: nástroj je zlomen (**RBREAK** překročeno). Jestliže nechcete výsledek měření v programu dále zpracovávat, potvrďte dialogovou otázku klávesou NO ENT.
- **Bezpečná výška**: Zadejte polohu v ose vřetena, ve které je vyloučena kolize s obrobkem nebo upínadly. Bezpečná výška se vztahuje k aktivnímu vztažnému bodu obrobku. Je-li zadaná bezpečná výška tak malá, že by špička nástroje ležela pod horní hranou kotoučku, umístí TNC nástroj automaticky nad kotouček (bezpečnostní pásmo z MP6540) Rozsah zadávání -99999,9999 až 99 999,9999; alternativně **PREDEF**
- **Měřit břity 0=Ne / 1=Ano**: Definovat, zda má být dodatečně provedeno měření jednotlivých břitů nebo ne (maximálně lze proměřit 99 břitů)

Příklad: První proměření s rotujícím nástrojem; starý formát

```
6 TOOL CALL 12 Z
7 TCH PROBE 32.0 POLOMĚR NÁSTROJE
8 TCH PROBE 31.1 KONTROLA: 0
9 TCH PROBE 31.2 VÝŠKA: +120
10 TCH PROBE 31.3 MĚŘENÍ BŘITU: 0
```

Příklad: Kontrola s proměřením jednotlivých břitů, stav uložit do Q5; starý formát

```
6 TOOL CALL 12 Z
7 TCH PROBE 32.0 POLOMĚR NÁSTROJE
8 TCH PROBE 31.1 KONTROLA: 1 Q5
9 TCH PROBE 31.2 VÝŠKA: +120
10 TCH PROBE 31.3 MĚŘENÍ BŘITU: 1
```

Příklad: NC-bloky; nový formát

```
6 TOOL CALL 12 Z
7 TCH PROBE 482 POLOMĚR NÁSTROJE
    Q340=1     ;KONTROLA
    Q260=+100;BEZPEČNÁ VÝŠKA
    Q341=1     ;MĚŘENÍ BŘITU
```

19.6 Kompletní proměření nástroje (cyklus 33 nebo 483, DIN/ISO: G483)

Provádění cyklu

Pro kompletní měření nástroje (délky a poloměru) naprogramujte měřicí cyklus TCH PROBE 33 nebo TCH PROBE 483 (viz též „Rozdíly mezi cykly 31 až 33 a 481 až 483” na stránce 515). Cyklus je zvláště vhodný pro první proměření nástrojů, protože ve srovnání s jednotlivým proměřováním délky a poloměru znamená značnou úsporu času. Pomocí zadávacích parametrů můžete nástroj proměřit dvěma různými způsoby:

- Proměření s rotujícím nástrojem
- Proměření s rotujícím nástrojem a následným proměřením jednotlivých břitů

TNC proměří nástroj podle pevně stanoveného naprogramovaného postupu. Nejdříve se měří poloměr nástroje a poté délka nástroje. Průběh měření odpovídá průběhům v měřicích cyklech 31 a 32.

Při programování dbejte na tyto body!

Před prvním měřením nástroje zadejte do tabulky nástrojů TOOL.T přibližný poloměr, přibližnou délku, počet břitů a směr řezání daného nástroje.

Válcovité nástroje s diamantovým povrchem je možné proměřit se stojícím vřetenem. K tomu musíte definovat v tabulce nástrojů počet břitů CUT jako 0 a upravit strojní parametr 6500. Informujte se ve vaší příručce ke stroji

Měření jednotlivých břitů můžete provádět u nástrojů **až s 99 břity**. V indikaci stavu ukazuje TNC naměřené hodnoty pro maximálně 24 břitů.

Parametry cyklu

- **Nástroj Měřit=0 / Kontrola=1**: Definovat, zda má být nástroj změřen poprvé nebo zda chcete zkontrolovat již změřený nástroj. Při prvním proměřování přepíše TNC poloměr nástroje R v centrální paměti nástrojů TOOL.T a dosadí Delta-hodnoty DR a DL=0. Pokud přezkušujete nástroj, tak se porovnávají naměřené údaje s údaji nástrojů z TOOL.T. TNC vypočítá odchylky se správným znaménkem a zanese je do TOOL.T jako delta-hodnoty DR a DL. Kromě toho jsou odchylky k dispozici také v Q-parametrech Q115 a Q116. Je-li některá z hodnot delta větší než přípustné tolerance opotřebení nebo zlomení, TNC nástroj zablokuje (stav L v TOOL.T)
- **Č. parametru pro výsledek?**: číslo parametru, do něhož TNC uloží stav měření:
  0,0: nástroj je v toleranci
  1,0: nástroj je opotřeben (**LTOL** a/nebo **RTOL** překročeno)
  2,0: Nástroj je zlomen (**LBREAK** a/nebo **RBREAK** překročeno). Jestliže nechcete výsledek měření v programu dále zpracovávat, potvrďte dialogovou otázku klávesou NO ENT
- **Bezpečná výška**: Zadejte polohu v ose vřetena, ve které je vyloučena kolize s obrobkem nebo upínadly. Bezpečná výška se vztahuje k aktivnímu vztažnému bodu obrobku. Je-li zadaná bezpečná výška tak malá, že by špička nástroje ležela pod horní hranou kotoučku, umístí TNC nástroj automaticky nad kotouček (bezpečnostní pásmo z MP6540) Rozsah zadávání -99999,9999 až 99 999,9999; alternativně **PREDEF**
- **Měřit břity 0=Ne / 1=Ano**: Definovat, zda má být dodatečně provedeno měření jednotlivých břitů nebo ne (maximálně lze proměřit 99 břitů)

Příklad: První proměření s rotujícím nástrojem; starý formát

```
6 TOOL CALL 12 Z
7 TCH PROBE 33.0 MĚŘENÍ NÁSTROJE
8 TCH PROBE 33.1 KONTROLA: 0
9 TCH PROBE 33.2 VÝŠKA: +120
10 TCH PROBE 33.3 MĚŘENÍ BŘITU: 0
```

Příklad: Kontrola s proměřením jednotlivých břitů, stav uložit do Q5; starý formát

```
6 TOOL CALL 12 Z
7 TCH PROBE 33.0 MĚŘENÍ NÁSTROJE
8 TCH PROBE 33.1 KONTROLA: 1 Q5
9 TCH PROBE 33.2 VÝŠKA: +120
10 TCH PROBE 33.3 MĚŘENÍ BŘITU: 1
```

Příklad: NC-bloky; nový formát

```
6 TOOL CALL 12 Z
7 TCH PROBE 483 MĚŘENÍ NÁSTROJE
    Q340=1     ;KONTROLA
    Q260=+100;BEZPEČNÁ VÝŠKA
    Q341=1     ;MĚŘENÍ BŘITU
```

Přehled

Obráběcí cykly

Číslo cyklu	Označení cyklu	DEF-aktivní	CALL-aktivní	Strana
7	Posunutí nulového bodu	■		Strana 283
8	Zrcadlení	■		Strana 291
9	Časová prodleva	■		Strana 313
10	Natočení	■		Strana 293
11	Koeficient změny měřítka	■		Strana 295
12	Vyvolání programu	■		Strana 314
13	Orientování vřetena	■		Strana 316
14	Definice obrysu	■		Strana 189
19	Naklopení roviny obrábění	■		Strana 299
20	Obrysová data SL II	■		Strana 194
21	Předvrtání SL II		■	Strana 196
22	Hrubování SL II		■	Strana 198
23	Dokončení dna SL II		■	Strana 202
24	Dokončení stěn SL II		■	Strana 204
25	Jednotlivý obrys		■	Strana 208
26	Koeficient změny měřítka pro jednotlivé osy	■		Strana 297
27	Plášť válce		■	Strana 231
28	Plášť válce frézování drážek		■	Strana 234
29	Výstupek na válcovém plášti		■	Strana 237
30	Zpracování 3D-dat		■	Strana 265
32	Tolerance	■		Strana 317
39	Válcový plášť vnější obrys		■	Strana 240
200	Vrtání		■	Strana 75
201	Vystružování		■	Strana 77
202	Vyvrtávání		■	Strana 79
203	Univerzální vrtání		■	Strana 83

Číslo cyklu	Označení cyklu	DEF-aktivní	CALL-aktivní	Strana
204	Zpětné zahlubování		■	Strana 87
205	Univerzální hluboké vrtání		■	Strana 91
206	Vrtání (řezání) závitů s vyrovnávací hlavou, nové		■	Strana 109
207	Vrtání (řezání) závitů bez vyrovnávací hlavy, nové		■	Strana 111
208	Vrtací frézování		■	Strana 95
209	Vrtání (řezání) závitů s lomem třísky		■	Strana 114
220	Rastr bodů na kruhu	■		Strana 177
221	Rastr bodů v přímce	■		Strana 180
225	Rytí	■		Strana 321
230	Řádkování (plošné frézování)		■	Strana 267
231	Pravidelná plocha		■	Strana 269
232	Rovinné frézování		■	Strana 273
240	Středění		■	Strana 73
241	Vrtání s jedním osazení		■	Strana 98
247	Nastavení vztažného bodu	■		Strana 290
251	Kompletní obrobení pravoúhlé kapsy		■	Strana 143
252	Kompletní obrobení kruhové kapsy		■	Strana 148
253	Frézování drážek		■	Strana 152
254	Kruhová drážka		■	Strana 157
256	Kompletní obrábění pravoúhlého čepu		■	Strana 163
257	Kompletní obrábění kruhového čepu		■	Strana 167
262	Frézování závitů		■	Strana 119
263	Frézování závitů se zahloubením		■	Strana 122
264	Vrtací frézování závitů		■	Strana 126
265	Vrtací frézování závitů Helix		■	Strana 130
267	Frézování vnějších závitů		■	Strana 134
270	Data úseku obrysu	■		Strana 206
275	Trochoidální obrysová drážka		■	Strana 212
290	Interpolační soustružení		■	Strana 325

Cykly dotykových sond

Číslo cyklu	Označení cyklu	DEF-aktivní	CALL-aktivní	Strana
0	Vztažná rovina	■		Strana 422
1	Vztažný bod polárně	■		Strana 423
2	Kalibrace dotykové sondy rádius	■		Strana 467
3	Měření	■		Strana 469
4	Měření 3D	■		Strana 471
9	Kalibrace dotykové sondy délka	■		Strana 468
30	Kalibrace dotykové sondy TT	■		Strana 519
31	Měření/kontrola délky nástroje	■		Strana 521
32	Měření / kontrola rádiusu nástroje	■		Strana 523
33	Měření/kontrola délky a rádiusu nástroje	■		Strana 525
400	Základní natočení pomocí dvou bodů	■		Strana 342
401	Základní natočení pomocí dvou děr	■		Strana 345
402	Základní natočení pomocí dvou čepů	■		Strana 348
403	Kompenzace šikmé polohy natočením v ose	■		Strana 351
404	Nastavení základního natočení	■		Strana 355
405	Kompenzace šikmé polohy osou C	■		Strana 356
408	Nastavení vztažného bodu do středu drážky (funkce FCL 3)	■		Strana 365
409	Nastavení vztažného bodu do středu výstupku (funkce FCL 3)	■		Strana 369
410	Nastavení vztažného bodu uvnitř obdélníku (do středu kapsy)	■		Strana 372
411	Nastavení vztažného bodu zvenku obdélníku (do středu čepu)	■		Strana 376
412	Nastavení vztažného bodu uvnitř kruhu (díra)	■		Strana 380
413	Nastavení vztažného bodu zvenku kruhu (čep)	■		Strana 384
414	Nastavení vztažného bodu zvenku rohu	■		Strana 388
415	Nastavení vztažného bodu uvnitř rohu	■		Strana 393
416	Nastavení vztažného bodu do středu roztečné kružnice	■		Strana 397
417	Nastavení vztažného bodu v ose dotykové sondy	■		Strana 401
418	Nastavení vztažného bodu do středu čtyř děr	■		Strana 403
419	Nastavení vztažného bodu do jednotlivé, volitelné osy	■		Strana 407

Číslo cyklu	Označení cyklu	DEF-aktivní	CALL-aktivní	Strana
420	Měření obrobku – úhel	■		Strana 425
421	Měření obrobku – kruh zevnitř (díra)	■		Strana 428
422	Měření obrobku – kruh zvenku (čep)	■		Strana 432
423	Měření obrobku – obdélník zevnitř	■		Strana 436
424	Měření obrobku – obdélník zvenku	■		Strana 440
425	Měření obrobku – šířka zevnitř (drážka)	■		Strana 444
426	Měření obrobku – šířka zvenku (výstupek)	■		Strana 447
427	Měření obrobku – jednotlivá, volitelná osa	■		Strana 450
430	Měření obrobku – roztečná kružnice	■		Strana 453
431	Měření obrobku – rovina	■		Strana 457
440	Měření posunu osy	■		Strana 473
441	Rychlé snímání: nastavení globálních parametrů dotykové sondy (funkce FCL 2)	■		Strana 476
450	KinematicsOpt: zálohování kinematiky (opce)	■		Strana 484
451	KinematicsOpt: měření kinematiky (opce)	■		Strana 486
452	KinematicsOpt: kompenzace předvolby (preset) (opce)	■		Strana 486
460	Kalibrování dotykové sondy (TS): Kalibrování rádiusu a délky s kalibrační koulí	■		Strana 478
480	Kalibrace dotykové sondy TT	■		Strana 519
481	Měření/kontrola délky nástroje	■		Strana 521
482	Měření / kontrola rádiusu nástroje	■		Strana 523
483	Měření/kontrola délky a rádiusu nástroje	■		Strana 525
484	Kalibrování infračervené dotykové sondy TT	■		Strana 520

Symbole
3D-dotykové sondy ... 44, 332
kalibrace
spínací ... 467, 468

A
Automatická kalibrace dotykové sondy ... 478
Automatické měření nástroje ... 517
Automatické nastavení vztažného bodu ... 362
Střed 4 otvorů ... 403
Střed drážky ... 365
Střed kruhové kapsy (díra) ... 380
Střed kruhového čepu ... 384
Střed obdélníkové kapsy ... 372
Střed pravoúhlého čepu ... 376
Střed roztečné kružnice ... 397
Střed výstupku ... 369
v libovolné ose ... 407
v ose dotykové sondy ... 401
Vnější roh ... 388
Vnitřní roh ... 393

C
Časová prodleva ... 313
Cyklus
definování ... 50
vyvolání ... 51
Cykly a tabulky bodů ... 70

D
Data otevřeného obrysu ... 206
Definice vzoru ... 59
Dokončení dna ... 202
Dokončení stěn ... 204

F
FCL-funkce ... 9
Frézování drážek
Hrubování+obrábění načisto ... 152
Frézování drážky
Obrysová drážka ... 212
Frézování vnějšího závitu ... 134
Frézování závitů se zahloubením ... 122

G
Globální nastavení ... 476

H
Hluboké vrtání ... 91, 98
Hlubší výchozí bod ... 94, 99
Hlubší výchozí bod při vrtání ... 94, 99
Hrubování

viz SL-cykly, Hrubování.

I
Interpolační soustružení ... 325

K
KinematicsOpt ... 482
Koeficient změny měřítka ... 295
Koeficient změny měřítka (pro jednotlivé osy) ... 297
Kompenzace šikmé polohy obrobku
podle dvou děr ... 345
pomocí dvou kruhových čepů ... 348
pomocí rotační osy ... 351, 356
změřením dvou bodů na přímce ... 342
Kontrola nástrojů ... 420
Kontrola tolerance ... 420
Korekce nástroje ... 420
Kruhová drážka
Hrubování+obrábění načisto ... 157
Kruhová kapsa
Hrubování+obrábění načisto ... 148
Kruhový čep ... 167

M
Měření jednotlivých souřadnic ... 450
Měření kruhu zevnitř ... 428
Měření kruhu zvenku ... 432
Měření nástroje
Kompletní proměření ... 525
Měření nástrojů
Délka nástroje ... 521
Poloměr nástroje ... 523
Strojní parametry ... 515
TT kalibrování ... 519, 520
Zobrazení výsledků měření ... 518
Měření roztečné kružnice ... 453
Měření šířky drážky ... 444
Měření šířky zevnitř ... 444
Měření šířky zvenku ... 447
Měření tepelného roztažení ... 473
Měření úhlu ... 425
Měření úhlů jedné roviny ... 457
Měření úhlů roviny ... 457
Měření výstupku zvenku ... 447

N
Naklopení roviny obrábění ... 299
Cyklus ... 299
Hlavní body ... 306
Natočení ... 293

O
Obrysové cykly ... 186
Orientace vřetena ... 316
Otevřený obrys ... 208
Otevřený obrys 3D ... 217

P

Pásmo spolehlivosti ... 336
Plášť válce
  Frézování obrysu ... 240
  Obrábění drážky ... 234
  Obrábění obrysu ... 231
  Obrábění výstupku ... 237
Polohovací logika ... 338
Posunutí nulového bodu
  s tabulkami nulových bodů ... 284
  v programu ... 283
Posuv při snímání ... 337
Pravidelná plocha ... 269
Pravoúhlá kapsa
  Hrubování+obrábění načisto ... 143
Pravoúhlý čep ... 163
Přepočet souřadnic ... 282
Proměření díry ... 428
Proměření kinematiky ... 486
  Funkce protokolu ... 485, 499, 511
  Hirthovo ozubení ... 489
  Kalibrační metody ... 492, 507, 509
  Měření šířky drážky ... 490
  mrtvá vůle ... 493
  Předpoklady ... 483
  Preset kompenzace ... 502
  Přesnost ... 491
  Proměřit kinematiku ... 486, 502
  Volba míst měření ... 490
  Zálohování kinematiky ... 484
Proměření obrobků ... 416
Proměření pravoúhlé kapsy ... 440
Proměření pravoúhlého čepu ... 436
Proměřování kinematiky ... 482
Proměřování nástrojů ... 517
Protokolování výsledků měření ... 417

R

Rastr bodů
  na kružnici ... 177
  na přímkách ... 180
  Přehled ... 176
Rovinné frézování ... 273
Roztečný kruh ... 177
Rychlé snímání ... 476
Rytí ... 321

S

SL cykly
  Cyklus obrysu ... 189
  Data otevřeného obrysu ... 206
  Dokončení dna ... 202
  Dokončení stěny ... 204
  Hrubování ... 198
  Obrysová data ... 194
  Otevřený obrys ... 208
  Otevřený obrys 3D ... 217
  Předvrtání ... 196
  Sloučené obrysy ... 190
  Základy ... 186
SL-cykly
  Sloučené obrysy ... 253
  Základy ... 259
SL-cykly s jednoduchým obrysovým vzorcem ... 259
SL-cykly se složitými obrysovými vzorci ... 248
Snímací cykly
  pro automatický provozní režim ... 334
Stav měření ... 419
Stav vývoje ... 9
Středění ... 73
Strojní parametr pro 3D-dotykovou sondu ... 335

T

Tabulka Preset ... 364
Tabulky bodů ... 67
Trochoidální frézování ... 212
Tvrdé frézování ... 212

U

Univerzální vrtání ... 83, 91

V

Vícenásobné měření ... 336
Vnitřní frézování závitu ... 119
Vrtací cykly ... 72
Vrtací frézování ... 95
Vrtací frézování závitů ... 126, 130
Vrtání ... 75, 83, 91
  Hlubší výchozí bod ... 94, 99
Vrtání (řezání) závitů
  bez vyrovnávacího pouzdra ... 111, 114
  s odlomením třísky ... 114
  s vyrovnávací hlavou ... 109
Vrtání s jedním osazení ... 98
Výsledkový parametr ... 364, 419
Výsledky měření vQ-parametrech ... 364, 419
Vystružování ... 77
Vyvolání programu
  pomocí cyklu ... 314
Vyvrtávání ... 79
Vzor bodů
Vzor obrábění ... 59
Vztažný bod
  uložit do tabulky nulových bodů ... 364
  uložit do tabulky Preset ... 364

Z

Základní natočení
  přímé nastavení ... 355
  zjišťování během chodu programu ... 340
Základy frézování závitů ... 117
Zpětné zahlubování ... 87
Zpracování 3D-dat ... 265
Zrcadlení ... 291

HEIDENHAIN

DR. JOHANNES HEIDENHAIN GmbH
Dr.-Johannes-Heidenhain-Straße 5
83301 Traunreut, Germany
☏ +49 8669 31-0
FAX +49 8669 32-5061
E-mail: info@heidenhain.de

Technical support FAX +49 8669 32-1000
Measuring systems ☏ +49 8669 31-3104
E-mail: service.ms-support@heidenhain.de
TNC support ☏ +49 8669 31-3101
E-mail: service.nc-support@heidenhain.de
NC programming ☏ +49 8669 31-3103
E-mail: service.nc-pgm@heidenhain.de
PLC programming ☏ +49 8669 31-3102
E-mail: service.plc@heidenhain.de
Lathe controls ☏ +49 8669 31-3105
E-mail: service.lathe-support@heidenhain.de

www.heidenhain.de

Snímací sondy fy HEIDENHAIN

pomáhají vám zkrátit vedlejší časy a
zlepšit stálost rozměrů hotových obrobků

Dotykové sondy na obrobky

TS 220	kabelový přenos signálu
TS 440, TS 444	Infračervený přenos
TS 640, TS 740	Infračervený přenos

- Vyrovnávat obrobky
- Nastavení vztažných bodů
- Proměřování obrobků

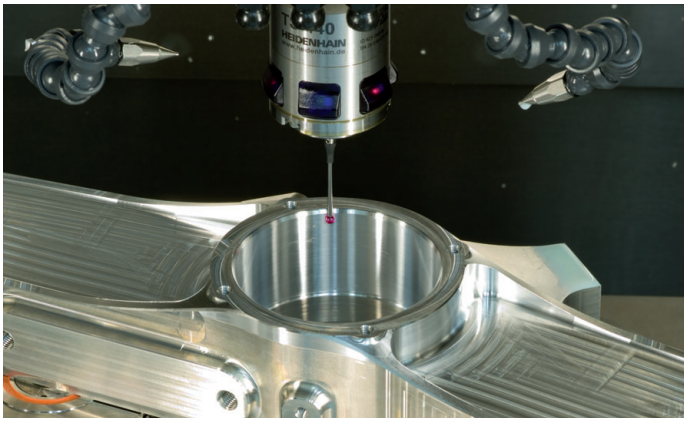

Dotykové sondy na nástroje

TT 140	kabelový přenos signálu
TT 449	Infračervený přenos
TL	bezdotykové laserové systémy

- Měření nástrojů
- Monitorování opotřebení
- Zjišťování ulomení nástroje

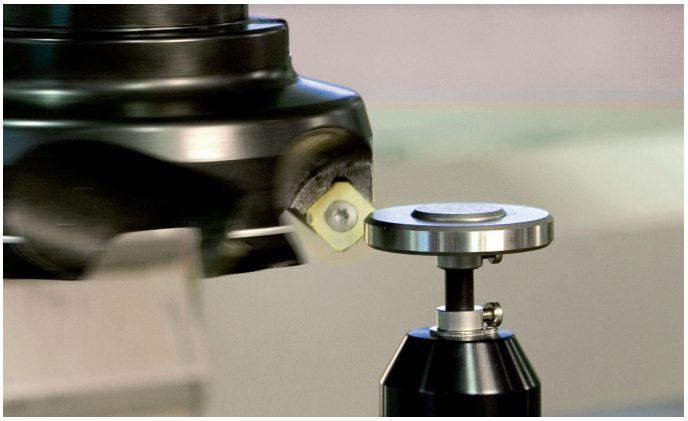

670388-C5 · Ver05 · SW08 · 3/2016 · Printed in Germany · F&W