HEIDENHAIN

TNC 620

Руководство пользователя Программирование в формате DIN/ISO

Версия ПО ЧПУ
817600-06
817601-06
817605-06

Русский (ru)
10/2018

Элементы управления системой ЧПУ

Клавиша

При использовании TNC 620 с сенсорным управлением некоторые нажатия клавиш можно заменить на жесты.

Дополнительная информация: "Сенсорное управление", Стр. 453

Элементы управления дисплея

Кнопка	Функция
	Выбор режима разделения экрана
	Переключение между режимом станка, режимом программирования, а также третьим рабочим столом
	Клавиши Softkey: выбор функции на дисплее
◁ ▷ △	Переключение панелей Softkey

Режимы работы станка

Кнопка	Функция
	Режим ручного управления
	Электронный маховичок
	Позиционирование с ручным вводом данных
	Покадровое выполнение программы
	Выполнение программы в автоматическом режиме

Режимы программирования

Кнопка	Функция
	Программирование
	Тестирование программы

Ввод координат и цифр и редактирование

Кнопка	Функция
X . . . V	Выбор осей координат или их ввод в управляющую программу
0 . . . 9	Цифры
. −/+	Десятичный разделитель/изменение знака числа
P I	Ввод полярных координат / значение в приращениях
Q	Программирование Q-параметров / состояние Q-параметров
	Захват текущей позиции
NO ENT	Игнорирование вопросов диалога и удаление слов
ENT	Подтверждение ввода и продолжение диалога
END	Завершение кадра УП, окончание ввода
CE	Удаление введенного текста или удаление сообщений об ошибках
DEL	Прерывание диалога, удаление части программы

Данные инструментов

Кнопка	Функция
TOOL DEF	Определение параметров инструмента в управляющей программе
TOOL CALL	Вызов параметров инструментов

Организация управляющих программ и файлов, функции системы ЧПУ

Кнопка	Функция
PGM MGT	Выбор и удаление управляющих программ или файлов, внешний обмен данными
PGM CALL	Определение вызова программы, выбор таблицы нулевых точек и таблицы точек
MOD	Выбор MOD-функции
HELP	Отображение текста помощи при аварийных сообщениях, вызов системы помощи TNCguide
ERR	Индикация всех имеющихся сообщений об ошибках
CALC	Вызов калькулятора
SPEC FCT	Показать специальные функции
	Действительно без функции

Клавиши навигации

Кнопка	Функция
	Позиционирование курсора
GOTO	Прямой переход к кадрам УП, циклам или функциям параметра
HOME	Переход к началу программы или таблицы
END	Переход к концу программы или таблицы
PG UP	Постраничная навигация вверх
PG DN	Постраничная навигация вниз
	Выбор следующей закладки в форме
	Диалоговое поле или экранная кнопка переключения вперед/назад

Циклы, подпрограммы и повторы частей программ

Кнопка	Функция
TOUCH PROBE	Определение циклов контактного щупа
CYCL DEF / CYCL CALL	Определение и вызов циклов
LBL SET / LBL CALL	Ввод и вызов подпрограмм и повторов частей программ
STOP	Задать останов в управляющей программе

Программирование траекторий

Кнопка	Функция
APPR DEP	Вход в контур/выход из контура
FK	FK-программирование свободного контура
L	Прямая
CC	Центр окружности/полюс для полярных координат
C	Круговая траектория вокруг центра окружности
CR	Круговая траектория с заданным радиусом
CT	Круговая траектория с плавным переходом
CHF / RND	Фаска/скругление углов

Потенциометры регулирования подачи и скорости вращения шпинделя

Подача	Скорость вращения шпинделя

Оглавление

1 Основные положения....27
2 Первые шаги....43
3 Основы....57
4 Инструменты....115
5 Программирование контура....131
6 Помощь при программировании....185
7 Дополнительные функции....221
8 Подпрограммы и повторы частей программ....243
9 Программирование Q-параметров....263
10 Специальные функции....329
11 Многоосевая обработка....357
12 Экспорт данных из файлов CAD....409
13 Палеты....433
14 Сенсорное управление....453
15 Таблицы и обзоры....465

1 Основные положения....27

1.1 О данном руководстве....28

1.2 Тип управления, программное обеспечение и функции....30

Опции программного обеспечения....31

Новые функции 81760x-05....35

Новые функции 81760x-06....39

2 Первые шаги ... 43

2.1 Обзор ... 44

2.2 Включение станка ... 45

Квитирование перерыва в электроснабжении и ... 45

2.3 Программирование первой части ... 46

Выбор режима работы ... 46
Важные элементы управления системой ЧПУ ... 46
Открыть новую управляющую программу / Управление файлами ... 47
Определение заготовки ... 48
Структура программы ... 49
Программирование простого контура ... 51
Создание программы циклов ... 54

3 Основы ... 57

3.1 TNC 620 ... 58

HEIDENHAIN-Klartext и DIN/ISO ... 58
Совместимость ... 58

3.2 Дисплей и пульт управления ... 59

Дисплей ... 59
Выбор режима разделения экрана ... 60
Пульт управления ... 61
Экранная клавиатура ... 62

3.3 Режимы работы ... 63

Режим ручного управления и электронного маховичка ... 63
Позиционирование с ручным вводом данных ... 63
Программирование ... 64
Тест программы ... 64
Выполнение программы в автоматическом и покадровом режимах ... 65

3.4 Основы ЧПУ ... 66

Датчики положения и референтные метки ... 66
Программируемые оси ... 67
Система отсчёта ... 68
Обозначение осей на фрезерных станках ... 79
Полярные координаты ... 79
Абсолютные и инкрементальные позиции на детали ... 80
Выбор точки привязки ... 81

3.5 Управляющая программа открытие и ввод ... 82

Структура управляющей программы в в формате DIN/ISO ... 82
Определение заготовки: G30/G31 ... 83
Открытие новой NC-программы ... 86
Программирование перемещений в DIN/ISO ... 87
Назначение фактической позиции ... 89
Редактирование NC-программ ... 90
Функция поиска в системе ЧПУ ... 95

3.6 Управление файлами ... 97

Файлы ... 97
Отображение в ЧПУ файлов, созданных на других устройствах ... 99
Директории ... 99
Пути доступа ... 100
Обзор: функции управления файлами ... 101
Вызов управления файлами ... 103
Выбор дисководов, директорий и файлов ... 104
Создание новой директории ... 106
Создание нового файла ... 106

Копирование отдельного файла....107
Копирование файлов в другую директорию.... 108
Копирование таблицы....109
Копирование директории.... 110
Выбор последних открытых файлов....110
Удаление файла.... 111
Удаление директории.... 111
Маркировать файлы.... 112
Переименование файла....113
Сортировка файлов....113
Дополнительные функции....114

4 Инструменты ... 115

4.1 Ввод данных инструмента ... 116

Подача F ... 116
Скорость вращения шпинделя S ... 118

4.2 Данные инструмента ... 119

Условия выполнения коррекции инструмента ... 119
Номер инструмента, имя инструмента ... 119
Длина инструмента L ... 119
Радиус инструмента R ... 119
Дельта-значения для длины и радиуса ... 120
Ввод данных инструмента в управляющую программу ... 120
... 121
Смена инструмента ... 124

4.3 Коррекция инструмента ... 127

Введение ... 127
Коррекция длины инструмента ... 127
Поправка на радиус инструмента ... 128

5 Программирование контура....131

5.1 Движения инструмента....132

Функции траектории....132
Программирование свободного контура FK (опция #19)....132
Дополнительные M-функции....132
Подпрограммами и повторами частей программы....133
Программирование при помощи Q-параметров....133

5.2 Основная информация о функциях траекторий....134

Программирование движения инструмента в программе обработки....134

5.3 Вход в контур и выход из контура....137

Начальная и конечная точка....137
Подвод и отвод по касательной дуге....139
Обзор: формы траектории для входа в контур и выхода из него....140
Важные позиции при подводе и отводе....141
Наезд по прямой с тангенциальным примыканием: APPR LT....143
Подвод по прямой перпендикулярно к первой точке контура: APPR LN....143
Наезд по круговой траектории с тангенциальным примыканием: APPR CT....144
Подвод вдоль контура по касательной дуге, плавно переходящей в прямую: APPR LCT....145
Отвод по прямой с тангенциальным примыканием: DEP LT....146
Отвод по прямой перпендикулярно к последней точке контура: DEP LN....146
Отвод по круговой траектории с тангенциальным примыканием: DEP CT....147
Отвод вдоль контура по касательной дуге, плавно переходящей в прямую: DEP LCT....147

5.4 Движение по траектории – прямоугольные координаты....148

Обзор функций траектории....148
Программирование функций траекторий....149
Прямая на ускоренном ходу G00 или прямая подачей F G01....150
Вставка фаски между двумя прямыми....151
Скругление углов G25....152
Центр окружности I, J....153
Круговая траектория вокруг центра окружности....154
Круговая траектория G02/G03/G05 с заданным радиусом....155
Круговая траектория G06 с плавным переходом....157
Пример: движения по прямой и фаски в декартовой системе координат....158
Пример: круговое движение в декартовой системе координат....159
Пример: круг в декартовой системе....161

5.5 Движение по траектории – полярные координаты....162

Обзор....162
Начало отсчёта полярных координат: полюс I, J....163
Прямая на ускоренном ходу G10 или прямая с подачей F G11....163
Круговая траекторияG12/G13/G15 вокруг полюса I, J....164
Круговая траектория G16с плавным переходом....164
Винтовая линия (спираль)....165

Пример: движение по прямой в полярных координатах....167
Пример: спираль....168

5.6 Движения по траектории – Программирование свободного контура FK (опция #19)....169

Общие положения....169
Графика при FK-программировании....172
Открыть диалоговый режим FK....174
Координаты полюса при FK-программировании....175
Программирование произвольных прямых....176
Программирование произвольных круговых траекторий....177
Возможности ввода....178
Вспомогательные точки....181
Ссылки....182
Пример: FK-программирование 1....184

6 Помощь при программировании ... 185

6.1 Функция GOTO ... 186

Использовать клавишу GOTO ... 186

6.2 Экранная клавиатура ... 188

Ввод текста с помощью экранной клавиатуры ... 188

6.3 Отображение управляющей программы ... 189

Акцент не синтаксис ... 189

Линейки прокрутки ... 189

6.4 Добавление комментария ... 190

Назначение ... 190

Комментарий во время ввода программы ... 190

Ввод комментария задним числом ... 190

Комментарий в собственном кадре УП ... 190

Последующее закомментирование NC-кадра ... 191

Функции редактирования комментария ... 191

6.5 Редактирование NC-программы ... 192

6.6 Пропустить кадр УП ... 193

Добавление знака / ... 193

Удаление знака / ... 193

6.7 Оглавление управляющей программы ... 194

Определение, возможности применения ... 194

Отображение окна оглавления/переход к другому активному окну ... 194

Добавление кадра оглавления в окно программы ... 195

Выбор кадров в окне оглавления ... 195

6.8 Калькулятор ... 196

Использование ... 196

6.9 Средство расчета данных резания ... 199

Применение ... 199

Работа с таблицами параметров режима резания ... 201

6.10 Графика программирования ... 204

Параллельное выполнение или невыполнение функции графики при программировании ... 204

Создать графическое воспроизведение для существующей управляющей программы ... 205

Индикация и выключение номеров кадров ... 206

Удаление графики ... 206

Отображение линий сетки ... 206

Увеличение или уменьшение фрагмента ... 207

6.11 Сообщения об ошибках....208

Индикация ошибок....208
Откройте окно ошибок....208
Закрытие окна ошибок....208
Подробные сообщения об ошибках....209
Программная клавиша ВНУТРЕННАЯ ИНФО....209
Программная клавиша ФИЛЬТРЫ....209
Удаление ошибки....210
Протокол ошибок....210
Протокол клавиатуры....211
Тексты указаний....212
Сохранение сервисного файла....212
Вызов системы помощи TNCguide....212

6.12 Контекстно-зависимая система помощи TNCguide....213

Применение....213
Работа с TNCguide....214
Загрузка текущих вспомогательных файлов....218

7 Дополнительные функции ... 221

7.1 Ввести дополнительные функции M и STOP ... 222

Основные положения ... 222

7.2 Дополнительные функции контроля выполнения программы, шпинделя и подачи СОЖ ... 224

Обзор ... 224

7.3 Дополнительные функции для задания координат ... 225

Программирование координат станка: M91/M92 ... 225

Подвод к позиции в неразвёрнутой системе координат при развёрнутой плоскости обработки: M130 ... 227

7.4 Дополнительные функции для определения характеристик контурной обработки ... 228

Обработка небольших выступов контура: функция M97 ... 228

Полная обработка разомкнутых углов контура: M98 ... 229

Коэффициент подачи для движений при врезании: M103 ... 230

Подача в миллиметрах/оборот шпинделя: M136 ... 231

Скорость подачи на дугах окружности: M109/M110/M111 ... 231

Предварительный расчет контура с поправкой на радиус (LOOK AHEAD): M120 (Опция №21) ... 233

Наложение позиционирования маховичком во время выполнения программы: M118 (Опция №21) ... 235

Отвод от контура по направлению оси инструмента: M140 ... 237

Подавление контроля измерительного щупа: M141 ... 239

Отмена разворота плоскости обработки: M143 ... 240

Автоматический отвод инструмента от контура при NC-остановке: M148 ... 241

Закругление углов: M197 ... 242

8 Подпрограммы и повторы частей программ ... 243

8.1 Обозначение подпрограмм и повторений части программы ... 244

Метки ... 244

8.2 Подпрограммы ... 245

Принцип работы ... 245
Указания для программирования ... 245
Программирование подпрограммы ... 246
Вызов подпрограммы ... 246

8.3 Повторы частей программы ... 247

Метка G98 ... 247
Принцип работы ... 247
Указания для программирования ... 247
Программирование повтора части программы ... 248
Вызов повтора части программы ... 248

8.4 Использование любой управляющей программы в качестве подпрограммы ... 249

Обзор клавиш Softkey ... 249
Принцип работы ... 250
Указания для программирования ... 250
Вызов управляющей программы в качестве подпрограммы ... 252

8.5 Вложенные подпрограммы ... 254

Виды вложенных подпрограмм ... 254
Кратность вложения подпрограмм ... 254
Подпрограмма в подпрограмме ... 255
Повторы повторяющихся частей программы ... 256
Повторение подпрограммы ... 257

8.6 Примеры программирования ... 258

Пример: фрезерование контура несколькими врезаниями ... 258
Пример: группы отверстий ... 259
Пример: группа отверстий, выполняемая несколькими инструментами ... 260

9 Программирование Q-параметров....263

9.1 Принцип действия и обзор функций....264

Указания по программированию....266
Вызов функций Q-параметров....267

9.2 Группы деталей – использование Q-параметров вместо числовых значений....268

Применение....268

9.3 Описание контуров с помощью математических функций....269

Применение....269
Обзор....269
Программирование основных арифметических действий....270

9.4 Тригонометрические функции....272

Определения....272
Программирование тригонометрических функций....272

9.5 Расчет окружности....273

Применение....273

9.6 Решения если/то с Q-параметрами....274

Применение....274
Безусловные переходы....274
Программирование если/то-решений....275

9.7 Контроль и изменение Q-параметров....276

Порядок действий....276

9.8 Дополнительные функции....278

Обзор....278
D14 – выдача сообщений об ошибках....279
D16 — вывод отформатированных текстов и значений Q-параметров....284
D18 – считывание системных данных....292
D19 – передача значений в PLC....292
D20 – синхронизировать NC и PLC....293
D29 — передача значений в PLC....294
D37 — ЭКСПОРТ....295
D38 – передать информацию из NC-программы....295

9.9 Непосредственный ввод формулы....296

Ввод формулы....296
Правила вычислений....299
Примеры заданий....300

9.10 Строковый параметр....301

Функции обработки строки....301

Присвоение параметра строки....302
Объединение параметров строки....303
Преобразование цифрового значения в параметр строки....304
Копирование части строки из строкового параметра....305
Чтение системных данных....306
Преобразование строкового параметра в цифровое значение....307
Проверка строкового параметра....308
Определение длины строкового параметра....309
Сравнение алфавитной последовательности....310
Считывание машинных параметров....311

9.11 Q-параметры с предопределенными значениями....314

Значения из PLC: с Q100 по Q107....314
Активный радиус инструмента: Q108....314
Ось инструмента: Q109....315
Состояние шпинделя: Q110....315
Подача СОЖ: Q111....315
Коэффициент перекрытия: Q112....315
Размеры, указанные в управляющей программе: Q113....316
Длина инструмента: Q114....316
Координаты после ощупывания во время выполнения программы....316
Отклонение фактического значения при автоматическом измерении инструмента с помощью TT 160....316
Наклон плоскости обработки с помощью углов заготовки: координаты, рассчитанные системой ЧПУ для осей вращения....317
Результаты измерений циклов контактного щупа....318

9.12 Примеры программирования....321

Пример: Округлить значение....321
Пример: эллипс....322
Пример: цилиндр вогнутый с Шаровая фреза....324
Пример: выпуклый наконечник с концевой фрезой....326

10 Специальные функции ... 329

10.1 Обзор специальных функций ... 330

Главное меню "Специальные функции SPEC FCT" ... 330
Меню "Стандартные значения для программы" ... 331
Меню функций для обработки контура и точек ... 332
Меню разных Определение функций DIN/ISO ... 333

10.2 Задание функций DIN/ISO ... 334

Обзор ... 334

10.3 Задать счетчик ... 335

Применение ... 335
Определение FUNCTION COUNT ... 336

10.4 Создание текстового файла ... 337

Применение ... 337
Открытие текстового файла и выход ... 337
Редактирование текстов ... 338
Удаление и повторная вставка знаков, слов и строк ... 338
Обработка текстовых блоков ... 339
Поиск фрагментов текста ... 340

10.5 Свободно определяемые таблицы ... 341

Основы ... 341
Создание свободно определяемых таблиц ... 342
Изменение формата таблицы ... 343
Переключение вида между таблицей и формой ... 345
D26 – открыть свободно определяемую таблицу ... 345
D27 – запись в свободно определяемую таблицу ... 346
D28 – открыть свободно определяемую таблицу ... 347
Настройка формата таблицы ... 348

10.6 Пульсирующая частота вращения FUNCTION S-PULSE ... 349

Программирование пульсирующей частоты вращения ... 349
Отмена пульсирующей частоты вращения ... 350

10.7 Время выдержки FUNCTION FEED ... 351

Программирование времени выдержки ... 351
Сброс времени выдержки ... 352

10.8 Время выдержки FUNCTION DWELL ... 353

Программирование времени выдержки ... 353

10.9 Отвести инструмент при NC-стоп: FUNCTION LIFTOFF ... 354

Программирование отвода при помощи FUNCTION LIFTOFF ... 354
Сброс функции Liftoff ... 356

11 Многоосевая обработка ... 357

11.1 Функции для многоосевой обработки ... 358

11.2 Функция PLANE: наклон плоскости обработки (номер опции #8) ... 359

Выполнение ... 359
Обзор ... 361
Определение PLANE-функции ... 362
Индикация положения ... 362
Сброс функции PLANE ... 363
Определение плоскости обработки через пространственный угол: PLANE SPATIAL ... 364
Определение плоскости обработки через угол проекции: PLANE PROJECTED ... 366
Определение плоскости обработки через угол Эйлера: PLANE EULER ... 368
Определение плоскости обработки по двум векторам: PLANE VECTOR ... 370
Определение плоскости обработки по трем точкам: PLANE POINTS ... 373
Определение плоскости обработки через отдельный, инкрементальный пространственный угол: PLANE RELATIV ... 375
Плоскость обработки через угол оси: PLANE AXIAL ... 376
Определение процедуры работы PLANE-функции при позиционировании ... 378
Наклон плоскости обработки без осей вращения ... 388

11.3 Наклонное фрезерование на наклонной плоскости (номер опции # 9) ... 389

Функция ... 389
Наклонное фрезерование путем инкрементального перемещения оси вращения ... 389

11.4 Дополнительные функции для осей вращения ... 390

Подача в мм/мин по осям вращения A, B, C: M116 (номер опции #8) ... 390
Перемещение осей вращения по оптимальному пути: M126 ... 392
Сокращение индикации оси вращения до значения менее 360°: M94 ... 393
Сохранить позицию верхушки инструмента при позиционировании осей наклона (TCPM): M128 (номер опции #9) ... 394
Выбор осей наклона: M138 ... 397
Учет кинематики станка в ФАКТИЧЕСКОЙ / ЗАДАННОЙ позициях в конце кадра: M144 (опция #9) ... 398

11.5 Периферийное фрезерование: 3D-коррекция радиуса с M128 и коррекция радиуса (G41/G42) ... 399

Применение ... 399
Интерпретация запрограммированной траектории ... 400

11.6 Отработка CAM-программ ... 401

От 3D-модли к управляющей программе ... 401
Учитывать при конфигурации программы вторичной обработки данных ... 402
Учитывайте при CAM-программировании ... 404
Возможности вмешательства на системе ЧПУ ... 406
Управление перемещением ADP ... 407

12 Экспорт данных из файлов CAD.....409

12.1 Разделение экрана CAD-Viewer.....410

Основы CAD-Viewer.....410

12.2 CAD-Viewer (опция №42).....411

Применение.....411
Работа с CAD-Viewer.....412
Откройте файл CAD.....412
Базовые настройки.....413
Настройка слоя.....415
Определение точки привязки.....416
Задание нулевой точки.....420
Выбор и сохранение контура.....423
Выбор и сохранение позиций обработки.....426

13 Палеты....433

13.1 Управление палетами (Опция #22)....434

Применение....434
Выбор таблицы палет....438
Вставка и удаление столбцов....438
Основы обработки, ориентированной на инструмент....439

13.2 Управление пакетными процессами (опция № 154)....442

Применение....442
Основы....442
Открыть Управление пакетными процессами....446
Создание списка заданий....449
Изменение списка заданий....450

14 Сенсорное управление ... 453

14.1 Экран и управление ... 454

Сенсорный экран ... 454
Пульт управления ... 455

14.2 Жесты ... 457

Обзор возможных жестов ... 457
Навигация в таблицах и управляющих программах ... 458
Управление моделированием ... 459
Работа с CAD-Viewer ... 460

15 Таблицы и обзоры....465

15.1 Системные данные....466

Список D18-функций....466
Сравнение: D18-функции....500

15.2 Обзорные таблицы....505

Дополнительные функции....505
функции пользователя....507

15.3 Различия между TNC 620 и iTNC 530....510

Сравнение: программное обеспечение для ПК....510
Сравнение: пользовательские функции....510
Сравнение: дополнительные функции....515
Сравнение: циклы....518
Сравнение: циклы контактных щупов в режимах работы Режим ручного управления и Электронный маховичок....520
Сравнение: циклы измерительных щупов для автоматического контроля детали....521
Сравнение: различия при программировании....523
Сравнение: различия при тестировании программ, функциональность....528
Сравнение: различия при тестировании программ, управление....529
Сравнение: различия в программных станциях....529

15.4 Обзор функций DIN/ISO TNC 620....530

1

Основные положения

1.1 О данном руководстве

Рекомендации по технике безопасности

Соблюдайте все указания по безопасности в данной документации и в документации производителя вашего оборудования!

Указания по технике безопасности предупреждают об опасностях, возникающих при обращении с программным обеспечением и оборудованием, и описывают, как их избежать. Они классифицируются в соответствии с уровнем опасности и подразделяются на следующие группы:

⚠ ОПАСНОСТЬ

Опасность - указание на опасность для людей. Если не следовать инструкции по предотвращению опасности, это наверняка может привести **к тяжким телесным повреждениям или даже к смерти**.

⚠ ПРЕДУПРЕЖДЕНИЕ

Предостережение - указание на опасность для людей. Если не следовать инструкции по предотвращению опасности, это **с известной вероятностью может привести к тяжким телесным повреждениям или даже к смерти**.

⚠ ПРЕДУПРЕЖДЕНИЕ

Осторожно - указание на опасность для людей. Если не следовать инструкции по предотвращению опасности, это **предположительно может привести к легким телесным повреждениям**.

УКАЗАНИЕ

Указание - указание на опасность для предметов или данных. Если не следовать инструкции по предотвращению опасности, это предположительно может привести к **нанесению материального ущерба**.

Порядок подачи информации в составе указания по безопасности

Все указания по безопасности состоят из следующих четырех частей:

- Сигнальное слово указывает на степень опасности
- Вид и источник опасности
- Последствия при игнорировании опасности, например «Во время последующей обработки существует опасность столкновения!»
- Предупреждение – мероприятия по профилактике опасностей

Информационные указания

Следовать информационным указаниям, приведенным в данном руководстве, необходимо для правильного и эффективного использования программного обеспечения. Настоящее руководство содержит следующие информационные указания:

Символ информации обозначает **совет**.

Совет содержит важную добавочную или дополняющую информацию.

Этот символ указывает на то, что следует придерживаться инструкций по технике безопасности Вашего производителя станка. Этот символ также указывает на функции зависящие от конкретного станка. Возможные опасности для оператора и станка описаны в руководстве пользователя станка.

Значок в виде книги обозначает **Перекрестную ссылку** на внешнюю документацию, например, документацию производителя или поставщика станка.

Вы хотите оставить отзыв или обнаружили ошибку?

Мы стремимся постоянно совершенствовать нашу документацию для вас. Вы можете помочь нам в этом и сообщить о необходимости изменений по следующему адресу электронной почты:

info@heidenhain.ru

1.2 Тип управления, программное обеспечение и функции

В данном руководстве описаны функции программирования, доступные в системах ЧПУ, начиная со следующих версий программного обеспечения ЧПУ.

Тип управления	Номер ПО ЧПУ
TNC 620	817600-06
TNC 620 E	817601-06
TNC 620 Программная станция	817605-06

Буквой E обозначается экспортная версия системы ЧПУ. Следующие опции ПО недоступны или ограниченно доступны в экспортной версии:

- Advanced Function Set 2 (опция № 9): ограничение на интерполяцию 4 осей

Производитель станка настраивает рабочий объем функций системы ЧПУ для конкретного станка с помощью машинных параметров. Поэтому в данном руководстве вам могут встретиться описания функций, недоступных на вашем станке.

Не все станки поддерживают определенные функции системы ЧПУ, например:

- Измерение инструментом с помощью TT

Для того чтобы знать действительный набор функций Вашего станка, свяжитесь с производителем станка.

Многие производители станков, а также HEIDENHAIN предлагают курсы по программированию ЧПУ. Чтобы быстро разобраться с функциями ЧПУ, рекомендуется принять участие в таких курсах.

Руководство пользователя по программированию циклов:

Все функции циклов (циклов контактных щупов и циклов обработки) описаны в отдельном руководстве пользователя по **программированию циклов**. Для получения этих руководств пользователя следует обратиться в при необходимости в HEIDENHAIN.
ID: 1096886-xx

Руководство пользователя по наладке, тестированию и отработке управляющей программы:

Вся информация по наладке станка, а также тестированию и отработке управляющей программы описаны в руководстве пользователя **Наладка, тестирование и отработка управляющей программы**. Для получения этих руководств пользователя следует обратиться в при необходимости в HEIDENHAIN.
ID: 1263172-xx

Опции программного обеспечения

TNC 620 оснащена различными опциями программного обеспечения, которые активируются оператором или производителем станка. Каждую опцию следует активировать отдельно, и каждая из них содержит, соответственно, описанные ниже функции:

Дополнительная ось (номер опции #0 и #1)	
Дополнительная ось	Дополнительные контуры регулирования 1 и 2

Расширенный набор функций 1 (номер опции #8)	
Расширенные функции группа 1	**Обработка на поворотном столе:** ■ Контуры на развертке цилиндра ■ Подача в мм/мин **Преобразования координат:** Наклон плоскости обработки

Дополнительный набор функций 2 (номер опции #9)	
Расширенные функции группа 2 необходимо экспортное разрешение	**3D-обработка:** ■ Трехмерная коррекция инструмента через вектор нормали к поверхности ■ Изменение положения поворотной головки с помощью электронного маховичка во время выполнения программы; позиция вершины инструмента остается неизменной (TCPM = **T**ool **C**enter **P**oint **M**anagement) ■ Положение инструмента перпендикулярно контуру ■ Коррекция на радиус инструмента перпендикулярно его направлению ■ Ручное перемещение в активной системе координат инструмента **Интерполяция:** Линейная на более, чем 4 осях (требуется лицензия на экспорт)

Функции измерительных щупов (опция #17)	
Функции измерительного щупа	**Циклы измерительных щупов:** ■ Компенсация смещения инструмента в автоматическом режиме ■ Задание точки привязки в режиме работы **Режим ручного управления** ■ Установка координат точки привязки в автоматическом режиме ■ Автоматическое измерение заготовок ■ Автоматическое измерение инструмента

HEIDENHAIN DNC (номер опции #18)	
	Связь с внешними приложениями ПК через компоненты COM

Дополнительные возможности программирования (номер опции #19)	
Дополнительные функции программирования	**Программирование свободного контура FK:** Программирование открытым текстом HEIDENHAIN с графической поддержкой для деталей, описанных не полностью

Дополнительные возможности программирования (номер опции #19)	
	Циклы обработки: ■ Глубокое сверление, развертывание, расточка, зенкерование, центровка (циклы 201 - 205, 208, 240, 241) ■ Фрезерование внутренней и внешней резьбы (циклы 262 - 265, 267) ■ Чистовая обработка прямоугольных и круглых карманов и островов (циклы 212 - 215, 251- 257) ■ Фрезерование за несколько проходов ровных и наклонных поверхностей (циклы 230 - 233) ■ Прямые и круглые канавки (циклы 210, 211, 253, 254) ■ Образцы отверстий на окружности и прямой (циклы 220, 221) ■ Протяжка контура, карман контура - также параллельно контуру, канавка по контуру траходиально (циклы 20 - 25, 275) ■ Гравировка (цикл 225) ■ Возможность интеграции циклов производителя станка (специальных циклов, созданных фирмой-изготовителем станка)
Дополнительные графические возможности (номер опции #20)	
Дополнительные функции графики	**Графика при тестировании и обработке** ■ Вид сверху ■ Представление в трех плоскостях ■ Трехмерное изображение
Дополнительный набор функций 3 (номер опции #21)	
Дополнительные функции группа 3	**Коррекция инструмента:** M120: предварительный расчет до 99 УП кадров контура с коррекцией на радиус (LOOK AHEAD) **3D-обработка:** M118: совмещенное позиционирование маховичком во время прогона программы
Управление палетами (опция № 22)	
Управление паллетами	Обработка деталей в произвольной последовательности
Шаг индикации (номер опции #23)	
Шаг индикации	**Точность ввода:** ■ Линейные оси до 0,01 мкм ■ Круговые оси до 0,00001°
Импорт CAD (опция № 42)	
Импорт CAD	■ Поддержка DXF, STEP и IGES ■ Приемка контуров и образцов отверстий ■ Удобное задание точек привязки ■ Графический выбор участков контура из программ открытым текстом

KinematicsOpt (опция #48)	
Оптимизация кинематики станка	■ Сохранение/восстановление активной кинематики ■ Проверка активной кинематики ■ Оптимизация активной кинематики
Extended Tool Management (опция #93)	
Расширенное управление инструментом	на базе Python
Remote Desktop Manager (опция #133)	
Менеджер удаленного рабочего стола	■ Windows на отдельном компьютере ■ Интеграция в интерфейс системы ЧПУ
Интерфейс отчета о состоянии — SRI (опция №137)	
Доступ через интернет (http) к статусу управления	■ Выбор моментов времени для изменения статуса ■ Выбор активной управляющей программы
Cross Talk Compensation – CTC (опция #141)	
Компенсация сопряжения осей	■ Определение погрешности положения, обусловленной динамикой, путем ускорения оси ■ Компенсация TCP (**T**ool **C**enter **P**oint)
Position Adaptive Control – PAC (опция #142)	
Адаптивное управление положением	■ Настройка параметров регулирования в зависимости от положения осей в рабочем пространстве ■ Настройка параметров регулирования в зависимости от скорости или ускорения оси
Load Adaptive Control – LAC (опция #143)	
Адаптивное управление нагрузкой	■ Автоматическое определение масс заготовок и сил трения ■ Настройка параметров регулирования в зависимости от текущей массы заготовки.
Active Chatter Control – ACC (опция #145)	
Активное подавление дребезга	Полностью автоматическая функция для подавления дребезга во время обработки
Active Vibration Damping – AVD (опция #146)	
Активное подавление вибраций	Подавление вибраций станка для улучшения качества поверхности
Управление пакетными процессами (опция № 154)	
Управление пакетными процессами	Планирование производственных заданий
Мониторинг компонентов (опция №155)	
Контроль за компонентами без внешних датчиков	Контроль сконфигурированных компонентов станка на перегрузку

Уровень версии (функции обновления)

Наряду с опциями ПО существенные изменения программного обеспечения ЧПУ выполняются через функции обновления, **F**eature**C**ontent**L**evel (англ. термин для уровней обновления). Если вы устанавливаете обновление ПО на вашу систему ЧПУ, то функции FCL не становятся автоматически доступны.

> При покупке нового станка все функции обновления ПО предоставляются без дополнительной оплаты.

Функции обновления ПО обозначаются в руководстве с помощью символа **FCL n**. **n** указывает на порядковый номер уровня обновлений.

Вы можете активировать FCL-функции для постоянного пользования, купив цифровой код. Для этого необходимо обратиться к производителю станка или в компанию HEIDENHAIN.

Предполагаемая область применения

Система ЧПУ соответствует классу A согласно европейскому стандарту EN 55022 и в основном предназначена для применения в промышленности.

Правовая информация

В данном продукте используется ПО с открытым исходным кодом. Более подробную информацию можно найти в системе ЧПУ:

- Нажать клавишу **MOD**
- Выбрать **Ввод кодового числа**
- Программная клавиша **Правовые замечания**

Новые функции 81760x-05

- Новая функция **FUNCTION PROG PATH** для распространения трехмерной коррекции радиуса на весь радиус инструмента, смотри "Интерпретация запрограммированной траектории", Стр. 400
- Если приложение открыто на третьем или четвертом рабочем столе, то кнопки выбора режима продолжают работать и в режиме сенсорного ввода, смотри "Сохранение элементов и переход в управляющую программу", Стр. 464
- **CONTOUR DEF** теперь также можно программировать в формате DIN/ISO. смотри "Меню функций для обработки контура и точек", Стр. 332
- Функции **PLANE** теперь также можно программировать в формате DIN/ISO с использованием **FMAX** и **FAUTO**. смотри "Определение процедуры работы PLANE-функции при позиционировании", Стр. 378
- Новая функция **FUNCTION COUNT** для управления счетчиком, смотри "Задать счетчик", Стр. 335
- Новая функция **FUNCTION LIFTOFF** для поднятия инструмента с контура во время остановки ЧПУ, смотри "Отвести инструмент при NC-стоп: FUNCTION LIFTOFF", Стр. 354
- Существует возможность комментирования кадров УП, смотри "Последующее закомментирование NC-кадра", Стр. 191
- CAD-Viewer экспортирует точки с **FMAX** в файл H, смотри "Выбор типа файла", Стр. 426
- Если в CAD-Viewer открыто несколько экземпляров, они отображаются на третьем экране в меньшем масштабе.
- Благодаря CAD-Viewer теперь становится возможным перенос данных из DXF, IGES и STEP , смотри "Экспорт данных из файлов CAD", Стр. 409
- С помощью функции **D00** теперь можно также передавать неопределенные Q-параметры.
- В D16 возможно в качестве источника и цели указывать ссылки на Q- или QS-параметры, смотри "Основы", Стр. 284
- Функции D18 были расширены, смотри "D18 – считывание системных данных", Стр. 292

Дальнейшая информация: Руководство пользователя **Наладка, тестирование и отработка управляющей программы**

- Новая функция **Управление пакетными процессами** позволяет планировать производственные задания.
- Новая функция, ориентированная на использование инструмента, предназначенная для обработки палет,.
- Новое управление точками привязки палет.
- Если в режиме выполнения программы осуществляется выбор таблицы палет, то **Список размещ.** и **Порядок исп.** рассчитываются для всей таблицы палет.
- Можно открыть файлы оправок также в окне управления файлами.

- При помощи функции **АДАПТИР.** Функция **АДАПТИР. ТАБЛИЦУ / ПРОГРАММУ** позволяет импортировать и редактировать свободно задаваемые таблицы.
- Производитель станка может активировать при импорте таблицы с помощью правил обновления (например, функцию удаления умляутов из таблиц и программ ЧПУ).
- В таблице инструментов возможен быстрый поиск по имени инструмента.
- Производитель станка может заблокировать установку точек привязки по отдельным осям.
- Строку 0 таблицы предустановок можно также редактировать вручную.
- Ветки всех древовидных структур могут разворачиваться и сворачиваться двойным щелчком.
- Новый символ индикатора состояния для зеркально отраженной обработки.
- Настройки графики в режиме **Тест программы** сохраняются.
- В режиме работы **Тест программы** теперь можно выбирать различные диапазоны перемещения.
- Данные контактных щупов могут также отображаться и вводиться в Управлении инструментами (опция №93) .
- Новое диалоговое окно MOD для управления радиоуправляемыми контактными щупами .
- При помощи программной клавиши **КОНТРОЛЬ ЩУПА ВЫКЛЮЧ.** можно отключить контроль с использованием щупов на 30 с.
- В ручном режиме ощупывания **ROT** и **P** возможно выравнивание с применением поворотного стола.
- При активной функции ведения шпинделя количество оборотов шпинделя при открытой защитной дверце ограничено. При необходимости направление вращения шпинделя изменяется, при этом позиционирование происходит не всегда по самому короткому пути.
- Новый параметр станка **iconPrioList** (№ 100813) для определения последовательности индикаторов состояния (пиктограмм).
- При помощи параметров станка **clearPathAtBlk** (№ 124203) можно задать, будут ли траектории инструментов в режиме **Тест прогр.** в новой форме BLK удаляться.
- Новый опциональный параметр станка **CfgDisplayCoordSys** (№ 127500) предназначен для выбора, в какой системе координат будет отображаться на индикации состояния смещение нуля отсчета.
- Система ЧПУ поддерживает до 8 контуров управления и до 2 шпинделей.

Измененные функции 81760x-05

- При использовании заблокированных инструментов система ЧПУ отображает в режиме **Программирование** предупреждение, смотри "Графика программирования", Стр. 204
- Дополнительная функция **M94** действует для всех осей вращения, не ограниченных программным концевым выключателем или границами перемещения, смотри "Сокращение индикации оси вращения до значения менее 360°: M94", Стр. 393
- Отверстия и резьбы отображаются на графике программирования голубым цветом, смотри "Графика программирования", Стр. 204
- Порядок сортировки и ширина столбцов сохраняются в окне выбора инструмента также после отключения системы ЧПУ, смотри "", Стр. 121
- Если вызванная при помощи %:PGM подпрограмма заканчивается кадром с **M2** или **M30**, система ЧПУ выдает предупреждение. Система ЧПУ автоматически удаляет предупреждение сразу после выбора другой управляющей программы, смотри "Указания для программирования", Стр. 250
- Длительность вставки большого количества данных в управляющую программу значительно сократилась.
- По двойному щелчку мышкой и нажатию клавиши **ENT** в случае полей выбора редактора таблицы открывается временное рабочее окно.
- Производитель станка настраивает самостоятельно, будет ли система ЧПУ помещать значение 0 в оси, выбранные посредством **M138**, или учитывать угол оси, смотри "Выбор осей наклона: M138", Стр. 397
- При помощи функции **SYSSTR** можно считывать путь программ палет, смотри "Чтение системных данных", Стр. 306

Дальнейшая информация: Руководство пользователя **Наладка, тестирование и отработка управляющей программы**

- При использовании заблокированных инструментов система ЧПУ отображает в режиме **Тест программы** предупреждение.
- Система ЧПУ предоставляет возможность использования логики позиционирования при повторном вхождении в контур.
- При повторном подводе инструмента для замены к контуру логика позиционирования была изменена.
- Оси, не активированные в текущей кинематике, могут привязываться также при наклоне плоскости обработки.
- Инструмент в работе отображается красным цветом, а отведенный инструмент — синим цветом.
- Позиции плоскостей сечения при выборе программы или новой формы BLK больше не сбрасываются.
- Обороты шпинделя можно указывать также в режиме работы **Режим ручного управления** со знаками после

запятой. При частоте вращения < 1000 система ЧПУ отображает знаки после запятой.

- Система ЧПУ выводит сообщение об ошибке в заглавной строке до тех пор, пока оно не будет удалено или заменено ошибкой более высокого приоритета (класса).
- USB-накопитель теперь не требуется привязывать при помощи программной клавиши.
- Скорость при настройке величины инкремента, частоты вращения шпинделя и подачи была настроена при помощи электронных маховичков.
- Пиктограммы базового поворота, базового 3D-поворота и наклоненной плоскости обработки были изменены для лучшей узнаваемости.
- Пиктограмма для **FUNCTION TCPM** была изменена.
- Система ЧПУ автоматически распознает, импортируется ли таблица и адаптируется ли ее формат.
- При установке курсора в поле ввода окна управления инструментами выделяется все поле ввода.
- При изменении некоторых файлов конфигурации система ЧПУ больше не прерывает тест программы, а отображает только предупреждение.
- В случае осей без привязки установить или изменить точку привязки невозможно.
- Если при деактивации маховичка его потенциометр продолжает работать, система ЧПУ отображает предупреждение.
- При использовании маховичков HR 550 или HR 550 FS в случае низкого напряжения аккумулятора выдается предупреждение.
- Производитель станка может определять самостоятельно, будет ли в случае инструмента с **CUT** 0 учитываться смещение **R-OFFS**.
- Производитель станка может изменить симулированную позицию смены инструмента.
- В параметре станка **decimalCharakter** (№ 100805) можно задать в качестве десятичного разделителя точку или запятую.

Новые и измененные функции циклов 81760x-05

Дополнительная информация: руководство пользователя по **программированию циклов**

- Новый цикл 441 **FAST PROBING**. С помощью этого цикла можно задать различные параметры ощупывания (например, подачу позиционирования) глобально для всех используемых далее циклов контактного щупа.
- Циклы 256 **RECTANGULAR STUD** и 257 **CIRCULAR STUD** были дополнены параметрами Q215, Q385, Q369 и Q386.
- Цикл 239 рассчитывает текущую загрузку осей станка при помощи функции регулятора LAC. Также цикл 239 теперь может изменять значение максимального ускорения оси. Цикл 239 позволяет рассчитать нагрузку на общие оси.
- У циклов 205 и 241 было изменено поведение времени подачи.
- Подробные изменения в цикле 233: контролирует в процессе чистовой обработки длину режущей кромки (**LCUTS**), при черновой обработке посредством стратегии фрезерования 0–3 увеличивает поверхность в направлении фрезерования на Q357 (если в этом направлении нет ограничителя)
- **CONTOUR DEF** можно программировать в формате DIN/ISO.
- Указанные в **OLD CYCLES** технически переработанные циклы 1, 2, 3, 4, 5, 17, 212, 213, 214, 215, 210, 211, 230, 231 больше нельзя вставлять через редактор. Однако отработка и изменение этих циклов возможны.
- Циклы инструментальных щупов, в т.ч. 480, 481, 482, можно скрыть.
- Цикл 225 Гравировка может с использованием нового синтаксиса гравировать текущее состояние счетчика.
- Новый столбец SERIAL в таблице контактных щупов.
- Расширение протяжки контура: цикл 25 с остаточным материалом, цикл 276 Протяжка контура 3D.

Новые функции 81760x-06

- В настоящее время возможно работать с таблицами параметров режима резания, смотри "Работа с таблицами параметров режима резания", Стр. 201
- Новая программная клавиша **УРОВЕНЬ XY ZX YZ** для выбора плоскости обработки при FK-программировании, смотри "Общие положения", Стр. 169
- В режиме работы **Тест программы** моделируется счетчик, определенный в управляющей программе, смотри "Задать счетчик", Стр. 335
- Вызываемая управляющая программа может быть изменена, если она полностью отработает в вызывающей управляющей программе.
- В CAD-Viewer можно определить точку привязки или нулевую точку непосредственным вводом в окне отображения списка, смотри "Экспорт данных из файлов CAD", Стр. 409
- В настоящее время существует возможность читать и записывать с помощью QS-параметров в три определяемые

таблицы, смотри "D27 – запись в свободно определяемую таблицу", Стр. 346

- Функция D16 расширена на вводимый символ *****, с помощью которого возможно написание строк комментариев, смотри "Создать текстовый файл", Стр. 284
- Новый формат вывода для функции D16 **%RS**, с помощью которого тексты можно выводить без форматирования, смотри "Создать текстовый файл", Стр. 284
- Функции D18 были расширены, смотри "D18 – считывание системных данных", Стр. 292

Дальнейшая информация: Руководство пользователя **Наладка, тестирование и отработка управляющей программы**

- С новым режимом управления пользователями можно создавать и управлять пользователей с различными правами доступа.
- С новой опцией программного обеспечения **Component Monitoring** можно автоматически проверять определенные компоненты станка на перегрузку.
- С новой функцией РЕЖИМ ГЛАВНОГО КОМПЬЮТЕРА можно передавать команды внешнему главному компьютеру.
- Вместе с **Интерфейс отчета о состоянии**, сокращенно **SRI**, компания HEIDENHAIN предлагает простой и надежный интерфейс для определения рабочего состояния станка.
- Базовый поворот учитывает в режиме работы **Режим ручного упр.**.
- Программный клавиши секционного разделенного экрана будут адаптироваться.
- Дополнительная индикация статуса показывает линейный и угловой допуски вне активного цикла 32.
- Система ЧПУ проверяет все управляющие программы перед отработкой на полноту. При запуске неполной управляющей программы, система ЧПУ прерывает работу сообщением об ошибке.
- В режиме работы **Позиц.с ручным вводом данных** теперь можно пропустить кадры УП.
- Таблица инструментов содержит два новых типа инструментов: **Шаровая фреза** и **Тороидальная фреза**.
- При ощупывании PL решение может быть выбрано при выравнивании осей вращения.
- Внешний вид программной клавиши **Опциональное прерывание выполнения программы** был изменен.
- Клавиша, расположенная между **PGM MGT** и **ERR** может использоваться в качестве клавиши переключения экрана.
- Система ЧПУ поддерживает USB-устройства с помощью файловой системы exFAT.
- При подаче < 10 система ЧПУ также отображает заданные знаки после запятой, при < 1 система ЧПУ отображает два знака после запятой.
- Для сенсорного экрана полноэкранный режим автоматически завершается через 5 секунд.

- Производитель станка может установить в режиме обработки **Тест программы**, будет ли открываться таблица инструментов или расширенное управление инструментами.
- Производитель станка устанавливает, какие типы файлов могут импортироваться с помощью функции **АДАПТИР. ТАБЛИЦУ / ПРОГРАММУ**.
- Новый параметр станка **CfgProgramCheck** (№ 129800) для определения настроек эксплуатационных файлов инструментов.

Измененные функции 81760x-06

- **PLANE**-функции предлагают дополнительно с **SEQ** альтернативную возможность выбора **SYM**, смотри "Определение процедуры работы PLANE-функции при позиционировании", Стр. 378
- Калькулятор режимов резания был переработан, смотри "Средство расчета данных резания", Стр. 199
- **CAD-Viewer** задает теперь **PLANE SPATIAL** вместо **PLANE VECTOR**, смотри "Задание нулевой точки", Стр. 420
- **CAD-Viewer** выдает теперь также 2D-контуры в стандартном режиме.
- Система ЧПУ не выполняет макроса смены инструмента, если в вызове инструмента не запрограммировано название и номер инструмента, но указана такая же ось инструмента, как и в предыдущем кадре **T**, смотри "", Стр. 121
- Система ЧПУ выдает сообщение об ошибке, если FK-кадр будет скомбинирован с функцией M89.
- Для функции D16 M_CLOSE и M_TRUNCATE действуют одинаково при выводе на экран, смотри "Выводить сообщения на экран", Стр. 291

Дальнейшая информация: Руководство пользователя **Наладка, тестирование и отработка управляющей программы**

- **Batch Process Manager** можно открыть только в режимах работы **Программирование**, **Режим автоматического управления** и **Отработка отд.блоков программы**.
- Клавиша **GOTO** действует теперь в режиме работы **Тест программы** также как и в других режимах работы.
- Если угол оси и угол наклона не равны, сообщение об ошибке при установке точки привязки с помощью ручной функции ощупывания больше не выдается, а открывается меню **Razvorot plosk. obr. protivorech**.
- Программная клавиша **АКТИВИРОВАТЬ ПРИВЯЗКУ** актуализирует также значения уже активной строки управления точками привязки.
- С помощью клавиш режимов работы можно выбрать любой произвольный режим работы с третьего компьютера.
- Дополнительная индикация статуса в режиме работы **Тест программы** была адаптирована под режим работы **Режим ручного управления**.
- Система ЧПУ позволяет производить обновления веб-браузера

- В удаленном управлении экраном существует возможность задать дополнительное время ожидания для соединения при выключении.
- В таблице инструментов были удалены устаревшие типы инструментов. Существующие инструменты с такими типами инструментов получили тип **Неопределённый**.
- В расширенном управлении инструментами вход в контекстно-зависимую справочную онлайн-систему теперь работает также при редактировании формуляра инструмента.
- Хранитель экрана Glideshow был удален.
- Производитель станка может установить, какие M-функции разрешены в режиме работы **Режим ручного упр.**.
- Производитель станка может установить стандартные значения для столбцов L-OFFS и R-OFFS таблицы инструментов.

Новые и измененные функции циклов 81760x-06

Дополнительная информация: руководство пользователя по **программированию циклов**

- Новый цикл 1410 IZMERENIE GRANI (Опция №17).
- Новый цикл 1411 IZMERENIJE DVUH OKRUZHNOSTEY (Опция №17).
- Новый цикл 1420 ОЩУПЫВАНИЕ ПЛОСКОСТИ (Опция №17).
- Автоматические циклы контактного щупа с 408 по 419 учитывают chkTiltingAxes (№ 204600) при установке точек привязки.
- Циклы контактного щупа 41x, автоматически определить точки привязки: новые характеристики параметров цикла Q303 PERED. ZNACH.IZMER. и Q305 NR W TABLICU.
- В цикле 420 IZMERENIE UGOL учитываются данные цикла и таблицы контактных щупов при предварительном позиционировании.
- Цикл 450 SAVE KINEMATICS не записывает одинаковые значения при восстановлении.
- Цикл 451 MEASURE KINEMATICS был расширен значением 3 в параметре цикла Q406 MODE.
- В циклах 451 MEASURE KINEMATICS и 453 KINEMAT. RESHETKA радиус калибровочного шарика контролируется только при втором измерении.
- Таблица контактных щупов расширена на столбец REACTION.
- Цикл 24 CHIST.OBRAB.STOR. осуществляет округление с недостатком на последнем врезании в материал по тангенциальной спирали.
- Цикл 233 FREZER. POVERKHNOSTI был расширен за счет параметра Q367 POLOZH. POVERHNOSTI.
- Цикл 257 CIRCULAR STUD использует Q207 PODACHA FREZER. также для черновой обработки.
- В распоряжении имеется параметр станка CfgThreadSpindle (№ 113600).

2

Первые шаги

2.1 Обзор

Изучение этой главы руководства поможет быстро научиться выполнять важнейшие процедуры управления ЧПУ. Более подробную информацию по каждой теме можно найти в соответствующем описании, пользуясь, каждый раз, ссылкой на него.

В данной главе рассматриваются следующие темы:

- Включение станка
- Программирование заготовки

Следующие темы представлены в руководстве пользователя по наладке, тестированию и отработке управляющей программы:

- Включение станка
- Графически тестировать заготовку
- Наладка инструмента
- Наладка заготовки
- Обработка заготовки

2.2 Включение станка

Квитирование перерыва в электроснабжении и

⚠ ОПАСНОСТЬ

Внимание, опасность для оператора!

Станки и их компоненты являются источниками механических опасностей. Электрические, магнитные или электромагнитные поля особенно опасны для лиц с кардиостимуляторами и имплантатами. Опасность возникает сразу после включения станка!

- Следуйте инструкциям руководства по эксплуатации станка.
- Соблюдайте условные обозначения и указания по технике безопасности.
- Используйте защитные устройства.

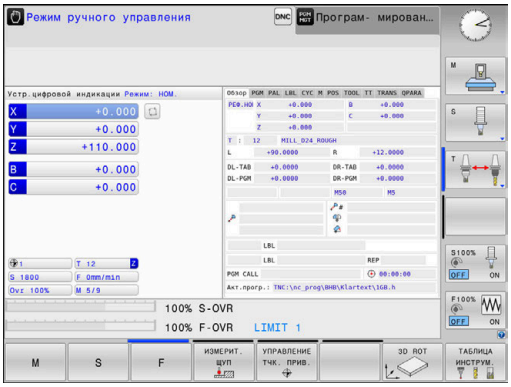

Следуйте указаниям инструкции по обслуживанию станка!

Включение станка и перемещение к референтным меткам – это функции, зависящие от станка.

- Включите напряжение питания системы ЧПУ и станка.
- > Система ЧПУ запускает операционную систему. Эта операция может занять несколько минут.
- > Затем в заглавной строке дисплея ЧПУ отобразится диалоговое окно «Прерывание питания».

CE

- Нажмите клавишу **CE**
- > Система ЧПУ транслирует PLC-программу.

I

- Включите управляющее напряжение.
- > Система ЧПУ находится в режиме работы **Режим ручного управления**.

В зависимости от станка необходимы следующие шаги, чтобы получить возможность отработки для управляющей программы.

Подробная информация по данной теме

- Включение станка
  Дальнейшая информация: Руководство пользователя по наладке, тестированию и отработке управляющей программы

2.3 Программирование первой части

Выбор режима работы

Управляющие программы можно создавать только в режиме работы**Программирование**:

- Нажмите клавишу режимов работы.
- > Система ЧПУ перейдет в режим **Программирование**.

Подробная информация по данной теме

- Режимы работы
  Дополнительная информация: "Программирование", Стр. 64

Важные элементы управления системой ЧПУ

Кнопка	Функции диалога
ENT	Подтвердить ввод и активировать следующий вопрос диалога
NO ENT	Игнорировать вопрос диалога
END	Досрочно закончить диалог
DEL	Прервать диалог, отменить вводимые данные
	Клавиши Softkey на дисплее, с помощью которых можно выбрать функцию в зависимости от активного состояния эксплуатации

Подробная информация по данной теме

- Создать и изменить Управляющую программу
  Дополнительная информация: "Редактирование NC-программ", Стр. 90
- Обзор клавиш
  Дополнительная информация: "Элементы управления системой ЧПУ", Стр. 2

Открыть новую управляющую программу / Управление файлами

PGM MGT

- Нажмите клавишу **PGM MGT**
- > Система ЧПУ откроет окно управления файлами.

Окно управления файлами ЧПУ имеет структуру, аналогичную структуре управления файлами на ПК с помощью проводника Windows. Пользуясь функцией управления файлами, вы управляете данными на внутреннем запоминающем устройстве системы ЧПУ.

- С помощью кнопок со стрелками выберите директорию, в которой необходимо создать новый файл
- Введите любое имя файла, которое оканчивается на **.i**

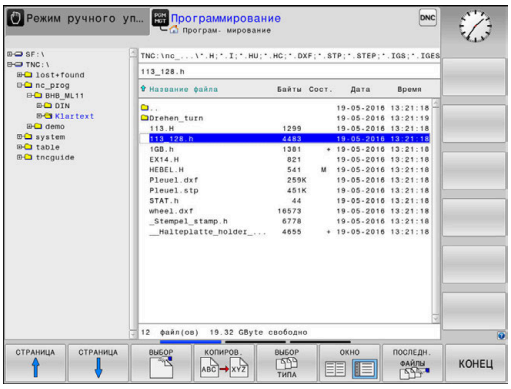

ENT

- Подтвердите клавишей **ENT**
- > Система ЧПУ автоматически запросит тип единиц измерения для новой управляющей программы.

MM

- Выбор единиц измерения: нажмите программную клавишу **MM** или **ДЮЙМЫ**

Система ЧПУ формирует первый и последний кадр УПуправляющей программы автоматически. Эти кадры УП невозможно изменить в дальнейшем.

Подробная информация по данной теме

- Управление файлами
  Дополнительная информация: "Управление файлами", Стр. 97
- Создать новую управляющую программу
  Дополнительная информация: "Управляющая программа открытие и ввод", Стр. 82

Определение заготовки

Когда новая управляющая программа открыта, можно определить заготовку. Например, чтобы создать определение параллелепипеда, для него задается MIN- и MAX-точка относительно выбранной точки привязки.

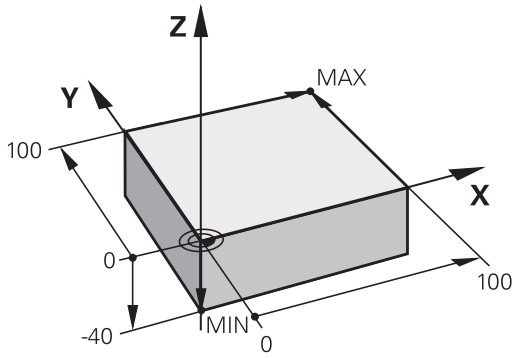

После выбора с помощью программной клавиши желаемой формы заготовки ЧПУ автоматически вводит определение заготовки и запрашивает необходимые данные заготовки:

- **Ось шпинделя Z Плоскость XY**: введите активную ось шпинделя. G17 записывается как предварительная настройка, вводится кнопкой **ENT**
- **Определение заготовки: минимум X**: ввести наименьшую X-координату заготовки относительно точки привязки, например 0, подтвердить кнопкой **ENT**
- **Определение заготовки: минимум Y**: ввести наименьшую Y-координату заготовки относительно точки привязки, например 0, подтвердить кнопкой **ENT**
- **Определение заготовки: минимум Z**: ввести наименьшую Z-координату заготовки относительно точки привязки, например -40, подтвердить кнопкой **ENT**
- **Определение заготовки: максимум X**: ввести наибольшую X-координату заготовки относительно точки привязки, например 100, подтвердить кнопкой **ENT**
- **Определение заготовки: максимум Y**: ввести наибольшую Y-координату заготовки относительно точки привязки, например 100, подтвердить кнопкой **ENT**
- **Определение заготовки: максимум Z**: ввести наибольшую Z-координату заготовки относительно точки привязки, например 0, подтвердить кнопкой **ENT**
- Система ЧПУ завершает диалог.

Пример

```
%NEW G71 *
N10 G30  G17 X+0  Y+0 Z-40*
N20 G31  X+100 Y+100  Z+0*
N99999999 %NEW  G71 *
```

Подробная информация по данной теме

- Определение заготовки
  Дополнительная информация: "Открытие новой NC-программы", Стр. 86

Структура программы

Управляющая программа должна по возможности всегда иметь одинаковую структуру. Благодаря этому повышается качество обзора, ускоряется процесс программирования и уменьшается риск появления источников ошибок.

Рекомендуемая структура программы в условиях простой, стандартной обработки контуров

Пример

```
%BSPCONT G71 *
N10 G30  G71 X...  Y... Z...*
N20 G31  X... Y...  Z...*
N30 T5  G17 S5000*
N40 G00  G40 G90  Z+250*
N50 X...  Y...*
N60 G01  Z+10 F3000  M13*
N70 X...  Y... RL  F500*
...
N160 G40  ... X...  Y... F3000  M9*
N170 G00  Z+250 M2*
N99999999 BSPCONT  G71 *
```

1 Вызов инструмента, определение оси инструмента
2 Отвод инструмента
3 Предварительное позиционирование в плоскости обработки вблизи начальной точки контура
4 Предварительное позиционирование по оси инструмента над заготовкой или на ее уровне на глубине; при необходимости включение шпинделя/СОЖ
5 Вход в контур
6 Обработка контура
7 Выход из контура
8 Вывод инструмента из материала, конец управляющей программы.

Подробная информация по данной теме

- Программирование контура
  Дополнительная информация: "Программирование движения инструмента в программе обработки", Стр. 134

Рекомендуемая структура программы для простых программ циклов

Пример

```
%BSBCYC G71 *
N10 G30  G71 X...  Y... Z...*
N20 G31  X... Y...  Z..*
N30 T5  G17 S5000*
N40 G00  G40 G90  Z+250*
N50 G200...*
N60 X...  Y...*
N70 G79  M13*
N80 G00  Z+250 M2*
N99999999 BSBCYC  G71 *
```

1 Вызов инструмента, определение оси инструмента
2 Вывод инструмента из материала
3 Определение цикла обработки
4 Подвод к позиции обработки
5 Вызов цикла, включение шпинделя/СОЖ
6 Вывод инструмента из материала, конец управляющей программы.

Подробная информация по данной теме

- Программирование циклов
  дополнительная информация: Руководство пользователя по программированию циклов

Программирование простого контура

Представленный справа контур нужно отфрезеровать за один проход на глубине 5 мм. Определение заготовки уже было создано оператором. После того как с помощью функциональной клавиши было открыто диалоговое окно, необходимо ввести все данные, которые запрашиваются системой ЧПУ в верхней части экрана.

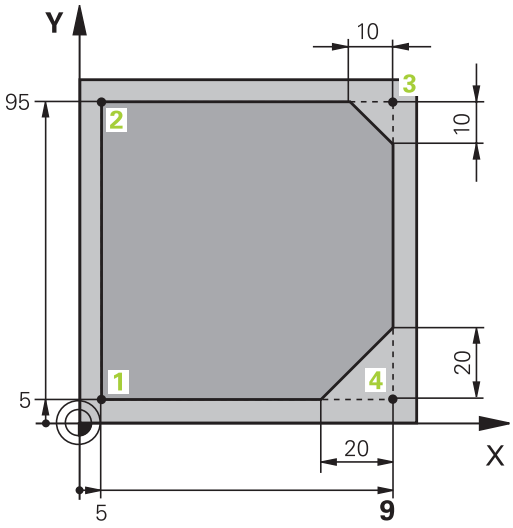

TOOL CALL

- Вызов инструмента: необходимо ввести все данные инструмента. Каждый раз подтвердить ввод клавишей **ent**, не забудьте указать ось инструмента **Z**

L

- Нажать клавишу **L** для начала кадра перемещения по прямой

←

- С помощью клавиши со стрелкой влево перейти в область ввода G-функций

G00

- Нажать программную клавишу **G0** для движения на ускоренном ходу

G90

- Нажать программную клавишу **G90** для указания абсолютных размеров
- Отвод инструмента: нажать оранжевую клавишу оси **Z** и ввести значение позиции, к которой подводится инструмент, например, 250. Подтвердить клавишей **ENT**

G40

- Без активации поправки на радиус: нажать программную клавишу **G40**
- Подтвердить **Дополнительная функция M?** клавишей **END**
- > Система ЧПУ сохранит введенный кадр перемещения.

L

- Нажать клавишу **L** для начала кадра перемещения по прямой

←

- С помощью клавиши со стрелкой влево перейти в область ввода G-функций

G00

- Нажать программную клавишу **G0** для движения на ускоренном ходу
- Предварительное позиционирование инструмента в плоскости обработки: нажать оранжевую клавишу оси **X** и ввести значение позиции, к которой подводится инструмент, например, -20
- Нажать оранжевую клавишу оси **Y**, и ввести значение позиции, к которой подводится инструмент, например -20. Подтвердить клавишей ENT

G40

- Без активации поправки на радиус: нажать клавишу Softkey **G40**
- Подтвердить **Дополнительная функция M?** клавишей **END**
- > Система ЧПУ сохранит введенный кадр перемещения.

- Нажать клавишу **L** для начала кадра перемещения по прямой

- С помощью клавиши со стрелкой влево перейти в область ввода G-функций

G00

- Нажать программную клавишу **G0** для движения на ускоренном ходу
- Подвод инструмента на глубину: нажать оранжевую клавишу оси **Z** и ввести значение позиции, к которой подводится инструмент, например, -5. Подтвердить клавишей **ENT**

G40

- Без активации поправки на радиус: нажать программную клавишу **G40**
- **Дополнительная функция M?** Включить шпиндель и подачу СОЖ, например **M13**, подтвердить клавишей **END**
- > Система ЧПУ сохранит введенный кадр перемещения.

- Нажать клавишу **L** для начала кадра перемещения по прямой
- Указать координаты точки старта контура 1 по X и Y, например 5/5, подтвердить клавишей **ENT**

G41

- Активировать коррекцию радиуса слева директории: нажать программную клавишу **G41**
- **Подача F=?** Ввести скорость подачи при обработке, например 700 мм/мин, подтвердить ввод клавишей **END**

G

- Ввести **26** для подвода к контуру: определить **Радиус закругления?** окружности подвода, сохранить нажатием клавиши **END**

- Обработка контура, подвод к точке контура 2: достаточно просто ввести изменяемую информацию, а также только Y-координату 95, и сохранить вводимые данные в памяти нажатием клавиши **END**

- Подвод к точке контура 3: ввести X-координату 95 и сохранить данные нажатием клавиши **END**

CHF

- Определить фаску **G24** на точке контура 3: **Длина фаски?** Ввести 10 мм, сохранить данные нажатием клавиши **END**

- Подвод к точке контура 4: ввести Y-координату 5 и сохранить данные нажатием клавиши **END**

- Определить фаску **G24** на точке контура 4: **Длина фаски?** Ввести 20 мм, сохранить данные нажатием клавиши **END**

- Подвод к точке контура 1: ввести X-координату 5 и сохранить данные нажатием клавиши **END**

- Ввести **27,** чтобы выйти из контура: **Радиус закругления?** окружности выхода

- Выход из контура: ввести координаты за пределами заготовки по осям X и Y, например -20/-20, подтвердить клавишей **ENT**
- Без активации поправки на радиус: нажать программную клавишу **G40**

- Нажать клавишу **L** для начала кадра перемещения по прямой
- Нажать программную клавишу **G0** для движения на ускоренном ходу
- Отвод инструмента: нажать оранжевую клавишу оси **Z**, для отвода по оси инструмента, и ввести значение для конечной позиции, например, 250. Подтвердить клавишей **ENT**
- Без активации поправки на радиус: нажать программную клавишу **G40**
- **Дополнительная функция M?** Ввести **M2** для завершения программы, подтвердить ввод клавишей **END**
> Система ЧПУ сохранит введенный кадр перемещения.

Подробная информация по данной теме

- Законченный пример с кадрами управляющей программы
  Дополнительная информация: "Пример: движения по прямой и фаски в декартовой системе координат", Стр. 158
- Создать новую управляющую программу
  Дополнительная информация: "Управляющая программа открытие и ввод", Стр. 82
- Подвод к контуру/выход из контура
  Дополнительная информация: "Вход в контур и выход из контура", Стр. 137
- Программирование контура
  Дополнительная информация: "Обзор функций траектории", Стр. 148
- Коррекция радиуса инструмента
  Дополнительная информация: "Поправка на радиус инструмента ", Стр. 128
- Дополнительные M-функции
  Дополнительная информация: "Дополнительные функции контроля выполнения программы, шпинделя и подачи СОЖ ", Стр. 224

Создание программы циклов

Отверстия, показанные на рисунке справа (глубина 20 мм), следует проделывать с помощью стандартного цикла сверления. Определение заготовки уже было создано оператором.

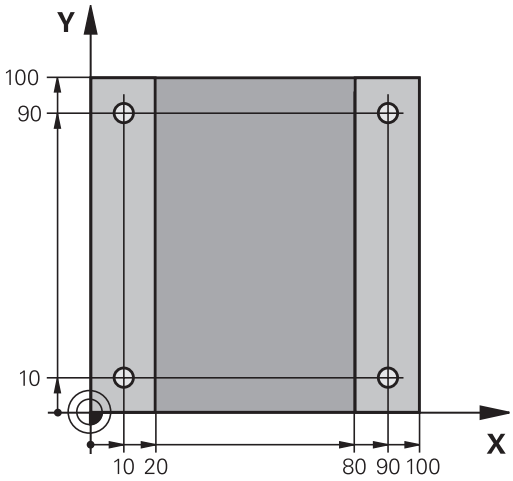

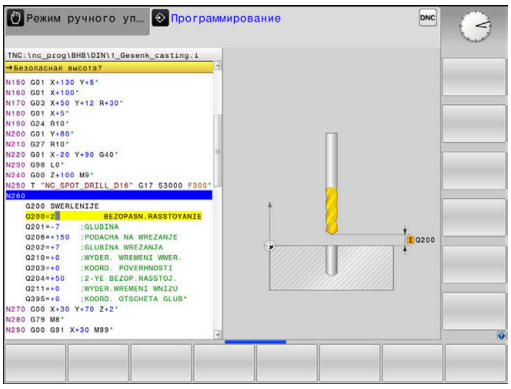

- Вызов инструмента: введите все данные инструмента. Каждый раз подтверждайте ввод клавишей **ENT**, не забудьте указать ось инструмента

- Нажмите клавишу **L** для начала кадра перемещения по прямой

- С помощью клавиши со стрелкой влево перейдите в область ввода G-функций

- Нажмите программную клавишу **G0** для движения на ускоренном ходу
- Нажмите программную клавишу **G90** для указания абсолютных размеров
- Отвод инструмента: нажмите оранжевую клавишу оси **Z** и введите значение позиции, к которой подводится инструмент, например 250. Подтвердите клавишей **ENT**
- Без активации поправки на радиус: нажмите клавишу Softkey **G40**
- **Дополнительная функция M?** Включить шпиндель и подачу СОЖ, например **M13**, подтвердить клавишей **END**
> Система ЧПУ сохранит введенный кадр перемещения.

- Вызовите меню циклов: нажмите клавишу **CYCL DEF**

- Отображение циклов сверления

- Выбор стандартного цикла сверления 200
> Система ЧПУ запускает диалоговое окно определения параметров цикла.
- Поэтапно вводите параметры, запрашиваемые системой ЧПУ, каждый раз подтверждая ввод кнопкой **ENT**
> В правой части дисплея ЧПУ дополнительно выполняется показ графики, используемой для отображения соответствующего параметра цикла

- Введите **0** для перемещения в первую позицию сверления: ввести **координаты** позиции сверления, вызов цикла при помощи **M99**

- Введите **0**, чтобы подвод к следующей позиции сверления: введите **координаты** соответствующих позиций сверления, выполните вызов цикла с помощью **M99**

G

- Введите **0** для отвода инструмента : нажмите оранжевую кнопку оси**Z**, и введите значение позиции, к которой подводится инструмент, например, 250. Подтвердите клавишей **ENT**.
- **Дополнительная функция M?** Введите **M2** для завершения программы, подтвердите ввод клавишей **END**
- > Система ЧПУ сохранит введенный кадр перемещения.

Пример

%C200 G71 *	
N10 G30 G17 X+0 Y+0 Z-40*	Определение заготовки
N20 G31 X+100 Y+100 Z+0*	
N30 T5 G17 S4500*	Вызов инструмента
N40 G00 G90 Z+250 G40*	Вывод инструмента из материала
N50 G200 СВЕРЛЕНИЕ	Определение цикла
Q200=2 ;BEZOPASN.RASSTOYANIE	
Q201=-20 ;GLUBINA	
Q206=250 ;PODACHA NA WREZANJE	
Q202=5 ;GLUBINA WREZANJA	
Q210=0 ;WYDER. WREMENI WWER.	
Q203=-10 ;KOORD. POVERHNOSTI	
Q204=20 ;2-YE BEZOP.RASSTOJ.	
Q211=0.2 ;WYDER.WREMENI WNIZU	
Q395=0 ;KOORD. OTSCHETA GLUB	
N60 G00 X+10 Y+10 M13 M99*	Включение шпинделя и СОЖ, вызов цикла
N70 G00 X+10 Y+90 M99*	Вызов цикла
N80 G00 X+90 Y+10 M99*	Вызов цикла
N90 G00 X+90 Y+90 M99*	Вызов цикла
N100 G00 Z+250 M2*	Отвод инструмента, конец программы
N99999999 %C200 G71 *	

Подробная информация по данной теме

- Создать новую управляющую программу
  Дополнительная информация: "Управляющая программа открытие и ввод", Стр. 82
- Программирование циклов
  Дополнительная информация: руководство пользователя по программированию циклов

3

Основы

3.1 TNC 620

Системы ЧПУ HEIDENHAIN TNC – это контурные системы управления, ориентированные на работу в цеху, с помощью которых вы программируете традиционную фрезерную и сверлильную обработку в понятном диалоге открытым текстом. Они предназначены для применения на фрезерных и сверлильных станках, а также обрабатывающих центрах с максимально 6 осями. Дополнительно при программировании можно настраивать угловое положение шпинделя.

Пульт управления и интерфейс на экране наглядно оформлены, так что можно быстро и легко получать доступ ко всем функциям.

HEIDENHAIN-Klartext и DIN/ISO

Особенно просто создавать программы в дружественном к пользователю диалоге открытым текстом HEIDENHAIN, диалоговом языке программирования для цехового применения. Графика при программировании отображает отдельные шаги обработки во время ввода программы. Если имеется чертеж, выполненный не по правилам стандартного программирования, то поможет дополнительный режим свободного программирования контура FK. Графическое моделирование обработки заготовки возможно как во время тестирования программы, так и в процессе ее отработки.

Кроме того, систему ЧПУ можно программировать по стандартам DIN/ISO или в режиме прямого цифрового управления.

Управляющую программу можно вводить и тестировать также в тот момент, когда другая управляющая программа уже выполняет обработку заготовки.

Совместимость

Управляющие программы, созданные на системах контурного управления HEIDENHAIN (начиная с версии TNC 150 B), условно совместимы с TNC 620. Если кадры УП содержат недействительные элементы, при открытии файла система ЧПУ сопроводит их сообщением об ошибке или отобразит в виде кадров ошибки (ERROR-кадр).

Следует обратить особое внимание на подробное описание различий между iTNC 530 и TNC 620.
Дополнительная информация: "Различия между TNC 620 и iTNC 530", Стр. 510

3.2 Дисплей и пульт управления

Дисплей

Система ЧПУ поставляется в компактной версии или с отдельным экраном и пультом управления. В обоих вариантах она оснащается 15-дюймовым плоским экраном.

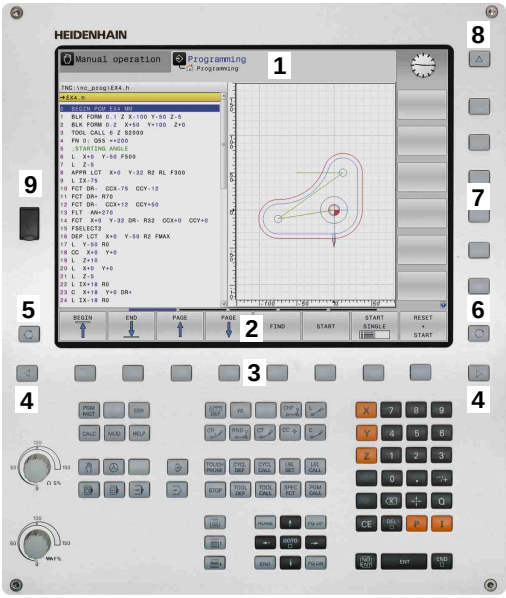

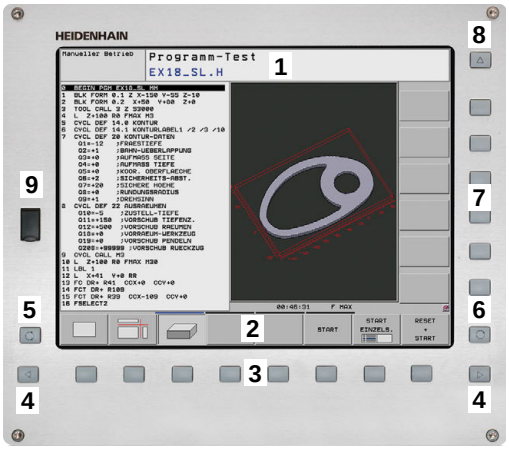

1 Заглавная строка

При включенной системе ЧПУ в заглавной строке дисплея отображаются выбранные режимы работы: слева – режимы работы станка, а справа – режимы работы при программировании. В более широком поле заглавной строки указан тот режим работы, который отображается на дисплее, там появляются вопросы диалога и тексты сообщений (исключение, если система ЧПУ отображает только графику).

2 Клавиши Softkey

В нижней строке ЧПУ отображаются функции программных клавиш. Выбор этих функций осуществляется с помощью клавиш, расположенных ниже. Для удобства навигации узкие полосы непосредственно над панелью функций программных клавиш указывают на количество этих панелей. Между ними можно переключаться, используя программные клавиши. Активная панель программных клавиш отображается подсвеченной полосой

3 Клавиши выбора Softkey

4 Переключающие клавиши Softkey

5 Назначение режима разделения экрана

6 Кнопка переключения между режимом станка, режимом программирования, а также третьим рабочим столом.

7 Клавиши выбора Softkey для клавиш Softkey производителя станков

8 Переключающие клавиши, определяемые производителем станка

9 USB-разъем

> При использовании TNC 620 с сенсорным управлением некоторые нажатия клавиш можно заменить на жесты.
>
> **Дополнительная информация:** "Сенсорное управление", Стр. 453

Выбор режима разделения экрана

Пользователь выбирает режим разделения экрана. Например, система ЧПУ в режиме **Программирование**, может показывать управляющую программу в левом окне одновременно с тем, как в правом окне отображается графика при программировании. В качестве альтернативы можно также вывести в правом окне отображение оглавления программ или только управляющую программу в одном большом окне. Тип окна, отображаемого ЧПУ, зависит от выбранного режима работы.

Выбор режима разделения экрана:

- Нажмите клавишу **переключения режима разделения экрана**: на панели программных клавиш отобразятся возможные типы разделения экрана
  Дополнительная информация: "Режимы работы", Стр. 63

- Выберите режим разделения экрана с помощью программной клавиши

Пульт управления

TNC 620 поставляется со встроенной клавиатурой. Также существует версия TNC 620 с отдельным экраном и пультом управления с буквенно-цифровой клавиатурой.

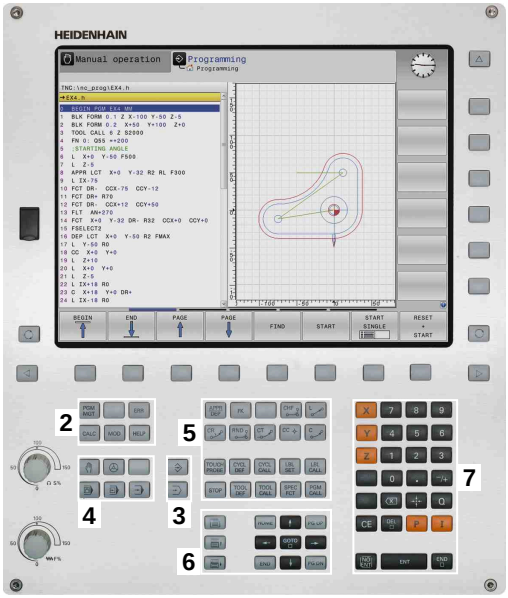

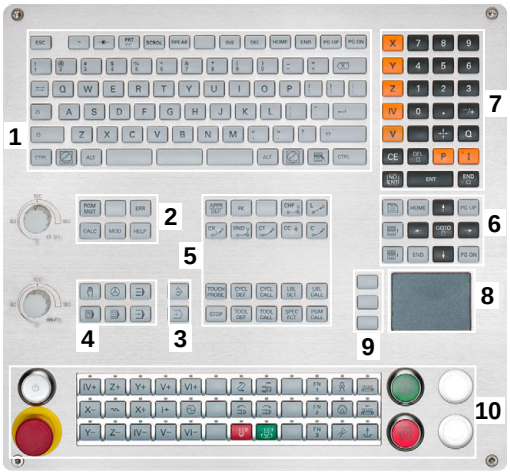

1 Бкувенно-цифровая клавиатура для ввода текста, имен файлов и DIN/ISO-программирования

2
- Управление файлами
- Калькулятор
- Функция MOD
- Функция HELP (ПОМОЩЬ)
- Индикация сообщений об ошибках
- Выбор режимов работы на экране

3 Режимы программирования

4 Режимы работы станка

5 Открывание диалогов программирования

6 Кнопки со стрелками и операция (инструкция) перехода **GOTO**

7 Ввод чисел и выбор оси

8 Сенсорная панель

9 Кнопки мыши

10 станочного пульта
Дополнительная информация: Руководство по эксплуатации станка

Функции отдельных кнопок перечислены на обратной стороне обложки данного руководства.

При использовании TNC 620 с сенсорным управлением некоторые нажатия клавиш можно заменить на жесты.

Дополнительная информация: "Сенсорное управление", Стр. 453

Следуйте указаниям инструкции по обслуживанию станка!

Некоторые производители станков не используют стандартную панель управления фирмы HEIDENHAIN.

Клавиши, как, например, **NC-старт** или **NC-стоп**, описываются в руководстве по эксплуатации станка.

Экранная клавиатура

При использовании компактной версии (без буквенной клавиатуры), то буквы и специальные символы можно вводить с экранной клавиатуры или с буквенной клавиатуры, подключенной через USB-порт.

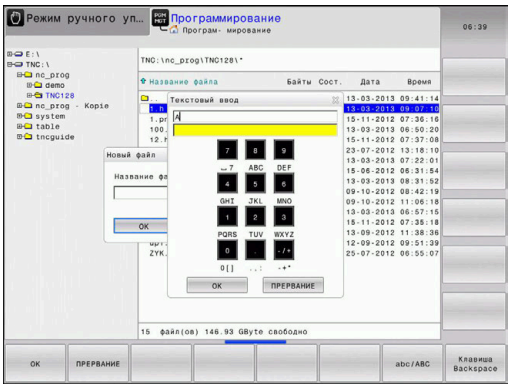

Ввод текста с помощью экранной клавиатуры

Для работы с экранной клавиатурой следует поступать следующим образом:

- Нажать клавишу **GOTO**, при необходимости ввести буквы, например для имени программы или имени директории, с помощью экранной клавиатуры
- > Система ЧПУ откроет окно, в котором отображается числовое поле ввода системы ЧПУ с соответствующей раскладкой букв.

- Многократно нажимать цифровую клавишу до тех пор, пока курсор не укажет на нужную букву.
- Следует подождать момента, когда выбранный символ будет принят системой ЧПУ, прежде чем начинать ввод следующего символа.

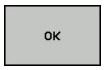

- Нажать программную клавишу **OK**, чтобы подтвердить текст в открытом диалоговом поле

С помощью программной клавиши **abc/ABC** выбираются прописные или заглавные буквы. Если производителем станка определены дополнительные специальные символы, можно вызывать и вставлять эти символы, пользуясь программной клавишей **СПЕЦZНАКИ**. Для удаления отдельных символов использовать программную клавишу **BACKSPACE**.

3.3 Режимы работы

Режим ручного управления и электронного маховичка

Наладка станка выполняется в режиме работы **Режим ручного управления**. В этом режиме работы можно позиционировать оси станка вручную или поэтапно, назначать точек привязки и поворачивать плоскость обработки.

Режим работы **Электронный маховичок** поддерживает перемещение осей станка вручную с помощью электронного маховичка HR.

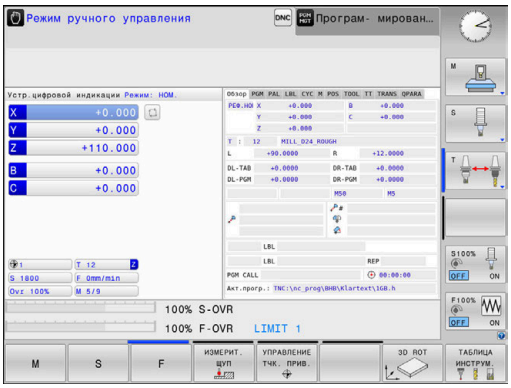

Программные клавиши разделения экрана (выбор выполняется, как описано ранее)

Клавиша Softkey	Окно
ПОЗИЦИЯ	Позиции
ПОЗИЦИЯ + СОСТОЯНИЕ	Слева: позиции, справа: индикация состояния
ПОЗИЦИЯ + ЗАГОТОВКА	Слева: позиции, справа: заготовка (опция № 20)
ПОЗИЦИЯ + MACHINE	Слева: позиции, справа: объект столкновения и заготовка

Позиционирование с ручным вводом данных

В этом режиме работы можно программировать простые перемещения, например для фрезерования плоскостей или предварительного позиционирования.

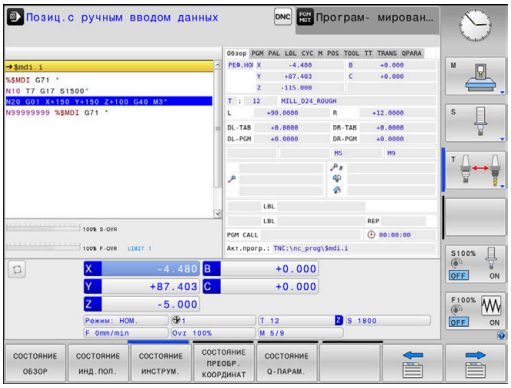

Программные клавиши разделения экрана

Клавиша Softkey	Окно
ПРОГРАММА	Управляющая программа
ПРОГР. + СОСТОЯНИЕ	Слева: управляющая программа, справа: индикация состояния
ПРОГРАММА + ЗАГОТОВКА	Слева: управляющая программа,справа: заготовка (опция № 20)

Программирование

Этот режим служит для написания NC-программ. Многосторонняя поддержка и дополнения при программировании представлены программированием свободного контура, различными циклами и функциями Q-параметров. По запросу графика при программировании отображает запрограммированные пути перемещения.

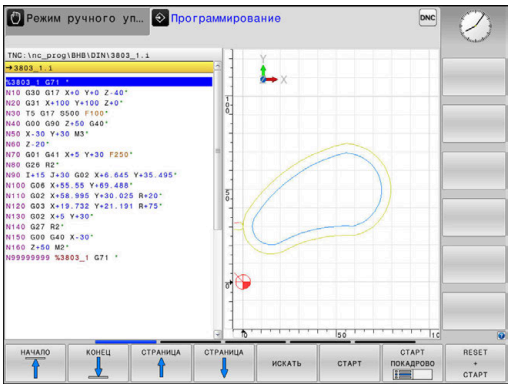

Программные клавиши для разделения экрана

Клавиша Softkey	Окно
ПРОГРАММА	Управляющая программа
ПРОГРАММА + ЧАСТИ ПР.	Слева: управляющая программа,справа: оглавления программ
ПРОГРАММА + ГРАФИКА	Слева: управляющая программа,справа: графика при программировании

Тест программы

Система ЧПУ моделирует управляющие программы и части программ в режиме работы **Тест прогр.**, например, чтобы обнаружить геометрические несоответствия, отсутствующие или неправильные данные в управляющей программе и нарушения рабочей зоны. Моделирование поддерживается графически путем отображения детали в различных проекциях. (опция № 20)

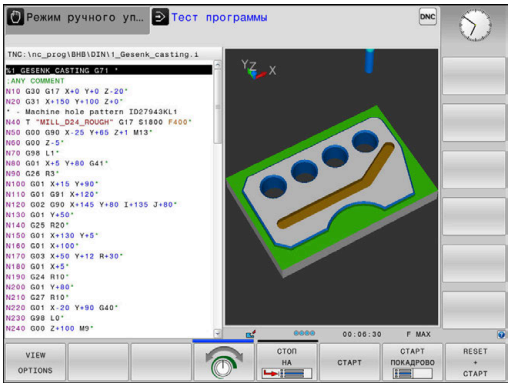

Клавиши Softkey для разделения экрана дисплея

Клавиша Softkey	Окно
ПРОГРАММА	Управляющая программа
ПРОГР. + СОСТОЯНИЕ	Слева: управляющая программа, справа: индикация состояния
ПРОГРАММА + ЗАГОТОВКА	Слева: управляющая программа,справа: заготовка (номер опции #20)
ЗАГОТОВКА	Заготовка (опция № 20)

Выполнение программы в автоматическом и покадровом режимах

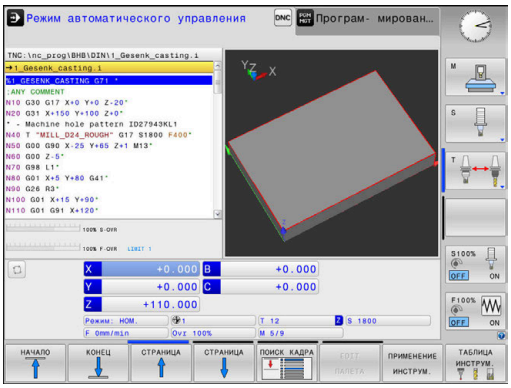

В режиме работы **Режим авт. управления** система ЧПУ выполняет управляющую программу до конца или до ручного или запрограммированного прерывания. После перерыва оператор может снова продолжить отработку программы.

В режиме работы **Отраб.отд.бл. программы** каждый кадр УП отрабатывается нажатием клавиши **Старт УП**. В циклах шаблонов отверстий и **CYCL CALL PAT** система ЧПУ останавливается после каждой точки.

Программные клавиши для разделения экрана

Клавиша Softkey	Окно
ПРОГРАММА	Управляющая программа
ПРОГРАММА + ЧАСТИ ПР.	Слева: управляющая программа,справа: оглавление
ПРОГР. + СОСТОЯНИЕ	Слева: управляющая программа, справа: индикация состояния
ПРОГРАММА + ЗАГОТОВКА	Слева: управляющая программа,справа: заготовка (номер опции #20)
ЗАГОТОВКА	Заготовка (номер опции #20)

Программные клавиши разделения экрана при использовании таблицы палет(опция №22 Управление палетами)

Клавиша Softkey	Окно
ПАЛЕТА	Таблица палет
ПРОГРАММА + ПАЛЕТА	Слева: управляющая программа,справа: таблица палет
ПАЛЕТА + СОСТОЯНИЕ	Слева: таблица палет, справа: индикация состояния
ПАЛЕТА + ГРАФИКА	Слева: таблица палет, справа: графика
BPM	Batch Process Manager

3.4 Основы ЧПУ

Датчики положения и референтные метки

На осях станка находятся датчики положения, которые регистрируют положения стола станка или инструмента. На линейных осях, как правило, монтируются датчики линейных перемещений, на круглых столах и осях поворота — угловые датчики.

Если перемещается ось станка, то относящийся к ней датчик измерения перемещений выдает электрический сигнал, на основании которого система ЧПУ рассчитывает точное фактическое положение оси станка.

При перерыве в электроснабжении связь между положением рабочего органа и рассчитанной фактической координатой теряется. Для восстановления этой связи инкрементные датчики положения снабжены референтными метками. При пересечении референтной метки система управления получает сигнал, обозначающий точку привязки станка. Таким образом, система ЧПУ может восстановить взаимосвязь между фактической позицией и текущим положением осей станка. При использовании датчиков линейных перемещений с кодированными референтными метками оси станка необходимо переместить на расстояние не более 20 мм, в случае датчиков угловых перемещений — не более чем на 20°.

При наличии абсолютных датчиков положения после включения абсолютное значение положения передается в систему управления. Таким образом, сразу после включения станка без перемещения его осей восстанавливается соответствие фактической позиции и позиции суппорта станка.

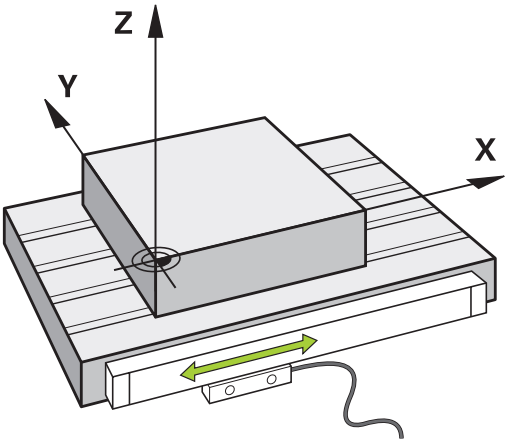

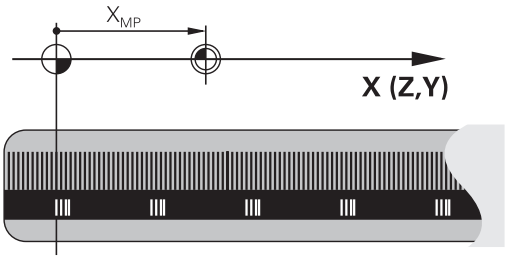

Программируемые оси

Программируемые оси системы ЧПУ стандартно соответствуют определениям осей стандарта DIN 66217.

Подробные обозначения программируемых осей приведены в следующей таблице.

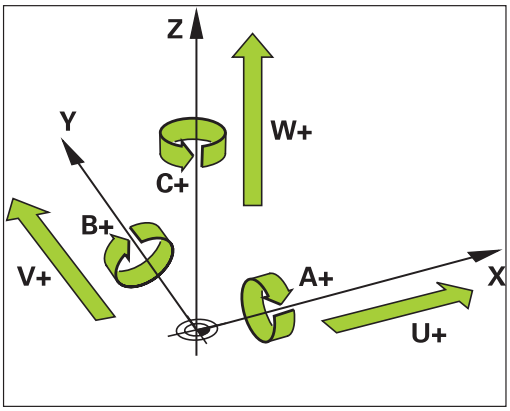

Главная ось	Параллельная ось	Ось вращения
X	U	A
Y	V	B
Z	W	C

Следуйте указаниям инструкции по обслуживанию станка!

Количество, наименование и привязка программируемых осей зависит от станка.

Производитель станка может дополнительно определить оси, например, оси PLC.

Система отсчёта

Для того чтобы система ЧПУ могла перемещать оси на определённое расстояние, требуется **система отсчёта**.

В качестве простой системы отсчёта на станке служит датчик линейного перемещения, который закреплён параллельно оси. Датчик линейного перемещения воплощает **числовой луч** некоторой одномерной системы координат.

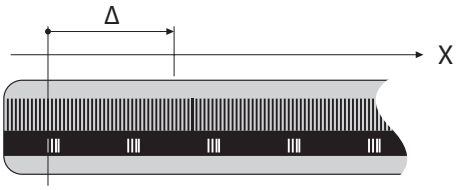

Чтобы иметь возможность переместиться в точку на **плоскости**, системе ЧПУ требуются две оси и, таким образом, двумерная система отсчёта.

Чтобы иметь возможность переместиться в точку в **пространстве**, системе ЧПУ требуются три оси и, таким образом, трёхмерная система отсчёта. Когда три оси расположены перпендикулярно друг другу, образуется, так называемая, **трёхмерная декартова система координат**.

> В соответствии с правилом правой руки, кончики пальцев указывают на положительное направление трёх главных осей.

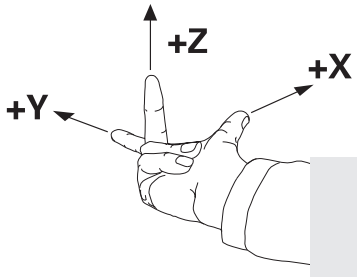

Для того чтобы можно было однозначно определить точку в пространстве, наряду с расположением трёх измерений дополнительно требуется **начало координат**. В качестве начала координат в трехмерной системе координат служит общая точка пересечения. Эта точка пересечения имеет координаты **X+0**, **Y+0** и **Z+0**.

Система ЧПУ должна отличать различные системы отсчёта, так как, например, сменщик инструмента всегда имеет одинаковую позицию, обработка всегда относится к текущему положению детали.

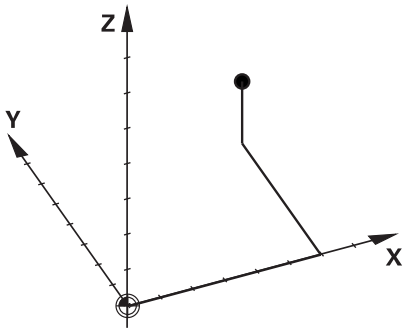

Система ЧПУ различает следующие системы отсчёта:

- Система координат станка M-CS:
  Machine **C**oordinate **S**ystem
- Базовая система координат B-CS:
  Basic **C**oordinate **S**ystem
- Система координат детали W-CS:
  Workpiece **C**oordinate **S**ystem
- Система координат плоскости обработки WPL-CS:
  Working **Pl**ane **C**oordinate **S**ystem
- Входная система координат I-CS:
  Input **C**oordinate **S**ystem
- Система координат инструмента T-CS:
  Tool **C**oordinate **S**ystem

> Все системы координат исходят друг от друга. Они подчиняются кинематической цепочке конкретного станка.
>
> При этом система координат станка является опорной системой отсчёта.

Система координат станка M-CS

Система координат станка соответствует кинематическому описанию и таким образом фактической механике станка.

Так как механика станка никогда точно не соответствует декартовой системе координат, то система координат станка состоит из нескольких одномерных систем координат. Одномерные системы координат соответствуют физическим осям станка, которые не обязательно перпендикулярны друг к другу.

Позиция и ориентация одномерной системы координат определяется при помощи преобразований и вращений исходящих от переднего торца шпинделя в кинематическом описании.

Положение начала координат (так называемую нулевую точку станка) определяет производитель станка в машинных параметрах. Значения в машинных параметрах определяют нулевые положения измерительной системы и соответствующие им положения станочных осей. Нулевая точка станка необязательно находится в теоретической точке пересечения физических осей. Она может также лежать и вне диапазона перемещения.

Так как значения в машинных параметрах не могут быть изменены пользователем, то система координат станка служит для определения постоянных позиций, например точки смены инструмента.

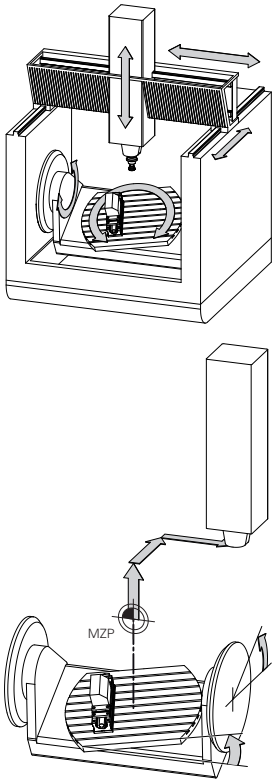

Нулевая точка станка MZP:
Machine **Z**ero **P**oint

Программная клавиша	Применение
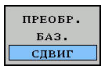	Пользователь может определить по каждой оси смещение в системе координат станка при помощи значений **СДВИГ** таблицы предустановок.

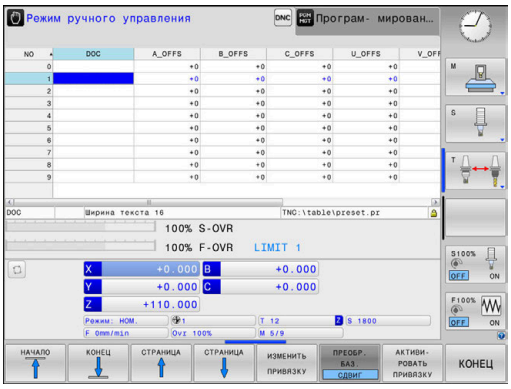

Производитель станка настраивает столбцы **СДВИГ** в таблице предустановок в соответствии со станком.

Дальнейшая информация: Руководство пользователя по наладке, тестированию и отработке управляющей программы

УКАЗАНИЕ

Осторожно, опасность столкновения!

В зависимости от станка система ЧПУ может оснащаться таблицей предустановок палет. В ней производитель станка может задавать значения **OFFSET**, которые действуют раньше заданных вами значений **OFFSET** в таблице предустановок. Во вкладке **PAL** отражается активна ли предустановка , отображается ли активная точка привязки палеты (при наличии). Поскольку значения **OFFSET** таблицы предустановок палет не видны и не доступны для редактирования, при любых движениях существует риск столкновения!

- Соблюдайте документацию производителя станка
- Используйте точки привязки палет исключительно вместе с палетами
- Перед редактированием проверьте состояние вкладки **PAL**

Только производителю станка доступна функция **OEM-OFFSET**. При помощи **OEM-OFFSET** для вращающихся и параллельных осей добавляются дополнительные смещения.

Все значения **OFFSET** (все названные возможности ввода **OFFSET**) являются разницей между **АКТ.** и **РЕФ.ФАКТ** позицией оси.

Система ЧПУ преобразовывает все перемещения в систему координат станка, в зависимости о того, в какой системе отсчёта выполнен ввод значения.

Пример, для некоторого 3-осевого станка с клиновидной осью Y, которая не перпендикулярна плоскости ZX:

- ▶ В режиме работы **Позиц.с ручным вводом данных** отрабатывается кадр программы**L IY+10**
- > Система ЧПУ определяет из введённого значения требуемое фактическое положение оси.
- > Система ЧПУ перемещает во время позиционирования оси станка **Y и Z**.
- > Индикация **РЕФ.ФАКТ** и **РЕФ.НОМ** показывает перемещение осей Y и Z в системе координат станка.
- > Индикация **АКТ.** и **НОМ.** показывает перемещение исключительно по оси Y во входной системе координат.
- ▶ В режиме работы **Позиц.с ручным вводом данных** отрабатывается кадр программы**L IY-10 M91**
- > Система ЧПУ определяет из введённого значения требуемое фактическое положение оси.
- > Система ЧПУ перемещает во время позиционирования ось станка **Y**.
- > Индикация **РЕФ.ФАКТ** и **РЕФ.НОМ** показывает перемещение исключительно оси Y в системе координат станка.
- > Индикация **АКТ.** и **НОМ.** показывает перемещение осей Y и Z во входной системе координат.

Пользователь может программировать позицию относительно нулевой точки станка, например при помощи дополнительной функции **M91**.

Базовая система координат B-CS

Базовая система координат - это трёхмерная декартова система координат, начало координат которой находится в конце кинематического описания.

Ориентация базовой системы координат, в большинстве случаев соответствует системе координат станка. При этом могут существовать исключения, если производитель станка использует дополнительные кинематические преобразования.

Кинематическое описание и таким образом положение начала координат для базовой системы координат определяет производитель станка в машинных параметрах. Значения в машинных параметрах не могут быть изменены пользователем.

Базовая система координат служит для определения положения и ориентации системы координат детали.

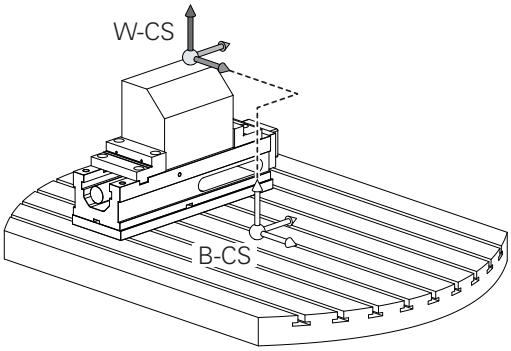

Программная клавиша	Применение
ПРЕОБР. БАЗ. СДВИГ	Пользователь определяет положение и ориентацию системы координат детали, например при помощи контактного 3D-щупа. Определенные значения система ЧПУ сохраняет относительно базовой системы координат как значения в режиме **ПРЕОБР. БАЗ.** в таблице предустановок.

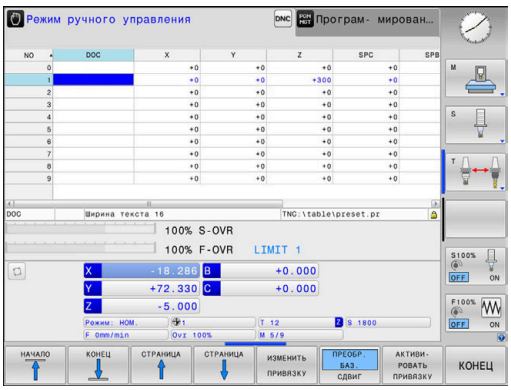

> Производитель станка настраивает столбцы режима **ПРЕОБР. БАЗ.** таблицы предустановок в соответствии со станком.

Дальнейшая информация: Руководство пользователя по наладке, тестированию и отработке управляющей программы

УКАЗАНИЕ

Осторожно, опасность столкновения!

В зависимости от станка система ЧПУ может оснащаться таблицей предустановок палет. В ней производитель станка может задавать значения **БАЗИСТРАНФОРМ.**, которые действуют раньше заданных вами значений **БАЗИСТРАНСФОРМ.** в таблице предустановок. Во вкладке **PAL** отражается активна ли предустановка , отображается ли активная точка привязки палеты (при наличии). Поскольку значения **БАЗИСТРАНСФОРМ.** таблицы предустановок палет не видны и не доступны для редактирования, при любых движениях существует риск столкновения!

- Соблюдайте документацию производителя станка
- Используйте точки привязки палет исключительно вместе с палетами
- Перед редактированием проверьте состояние вкладки **PAL**

Система координат детали W-CS

Система координат станка - это трёхмерная декартова система координат, начало координат которой находится в активной точке привязки.

Положение и ориентация системы координат детали зависят от значений в режиме **ПРЕОБР. БАЗ.** активной строки таблицы предустановок.

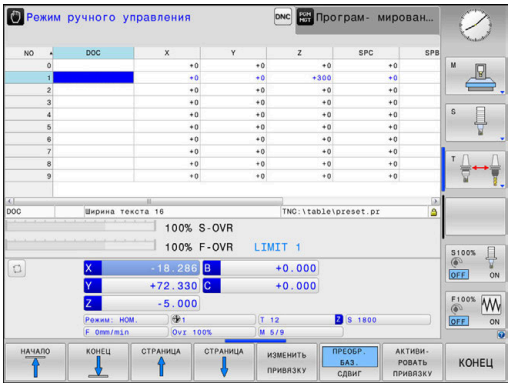

Программная клавиша	Применение
ПРЕОБР. БАЗ. СДВИГ	Пользователь определяет положение и ориентацию системы координат детали, например при помощи контактного 3D-щупа. Определенные значения система ЧПУ сохраняет относительно базовой системы координат как значения в режиме **ПРЕОБР. БАЗ.** в таблице предустановок.

Дальнейшая информация: Руководство пользователя по наладке, тестированию и отработке управляющей программы

Пользователь определяет систему координат детали при помощи преобразования положения и ориентации координатной системы плоскости обработки.

Преобразования системы координат детали:

- Функция **3D ROT**
  - Функция **PLANE**
  - Цикл 19 **PLOSK.OBRABOT.**
- Цикл 7 **SMESCHENJE NULJA** (смещение **перед** наклоном плоскости обработки)
- Цикл 8 **ZERK.OTRASHENJE** (зеркальное отражение **перед** наклоном плоскости обработки)

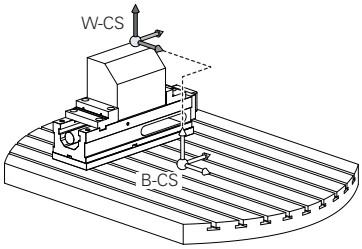

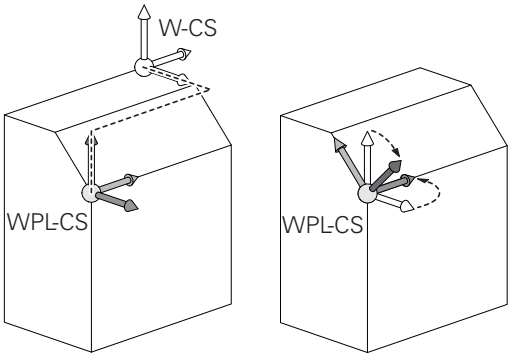

Результат следующих друг за другом последовательных преобразований зависит от последовательности программирования!

В каждой системе координат программируйте только указанные (рекомендованные) трансформации. Это касается также установки и сброса трансформаций. Использование в других целях может приводить к неожиданным или нежелательным результатам. Для этого следуйте приведенным ниже указаниям по программированию.

Указания по программированию:

- Если трансформации (зеркальное отражение и сдвиг) программируются перед функциями **PLANE** (кроме **PLANE AXIAL**), происходит изменение точки наклона (начало системы координат плоскости обработки WPL-CS) и ориентации поворотных осей
  - Только смещение приводит к изменению положения точки наклона
  - Только зеркальное отражение приводит к изменению ориентации поворотных осей
- Вместе с **PLANE AXIAL** и циклом 19 запрограммированные трансформации (зеркальное отражение, поворот и масштабирование) не влияют на положение точки поворота или ориентацию поворотных осей

Без активных преобразований системы координат детали, положение и ориентация системы координат плоскости обработки соответствует системе координат детали.

На 3-осевом станке или при простой 3-осевой обработке отсутствуют трансформации в системе координат детали. Значения **ПРЕОБР. БАЗ.** активной строки таблицы предустановок напрямую действуют на систему координат плоскости обработки.

В системе координат плоскости обработки, конечно, возможны дальнейшие преобразования.

Дополнительная информация: "Система отсчёта плоскости обработки WPL-CS", Стр. 75

Система отсчёта плоскости обработки WPL-CS

Система координат плоскости обработки - это трёхмерная декартова система координат.

Положение и ориентация системы координат плоскости обработки зависят от активных преобразований системы координат детали.

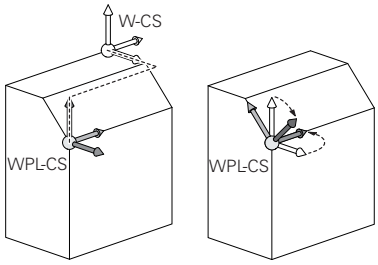

> Без активных преобразований системы координат детали, положение и ориентация системы координат плоскости обработки соответствует системе координат детали.
>
> На 3-осевом станке или при простой 3-осевой обработке отсутствуют трансформации в системе координат детали. Значения **ПРЕОБР. БАЗ.** активной строки таблицы предустановок напрямую действуют на систему координат плоскости обработки.

Пользователь определяет систему координат плоскости обработки при помощи преобразования положения и ориентации координатной входной системы координат.

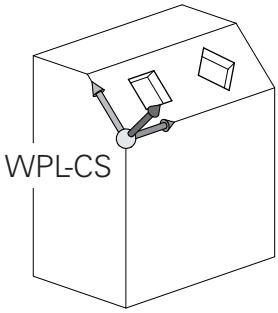

Преобразования системы координат плоскости обработки:

- Цикл 7 **SMESCHENJE NULJA**
- Цикл 8 **ZERK.OTRASHENJE**
- Цикл 10 **POWOROT**
- Цикл 11 **MASCHTABIROWANIE**
- Цикл 26 **KOEFF.MASCHT.OSI**
- **PLANE RELATIVE**

> В качестве функции **PLANE** в системе координат детали действует **PLANE RELATIVE** и ориентирует систему координат плоскости обработки.
>
> Значения дополнительного разворота всегда относятся при этом к текущей системе координат плоскости обработки.

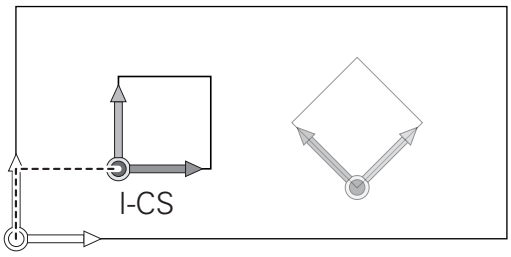

> Результат следующих друг за другом последовательных преобразований зависит от последовательности программирования!

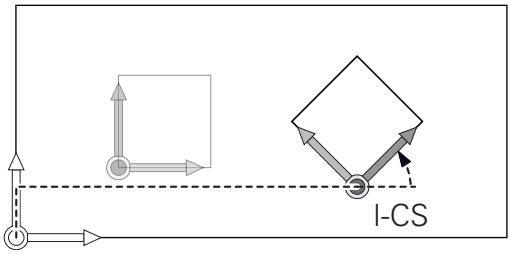

> Без активных преобразований системы координат плоскости обработки, положение и ориентация входной системы координат соответствует системе координат плоскости обработки.
>
> Кроме того, на 3-осевом станке или при простой 3-осевой обработке нет трансформаций в системе координат детали. Значения **ПРЕОБР. БАЗ.** активной строки таблицы предустановок напрямую действуют на систему координат ввода.

Входная система координат I-CS

Входная система координат - это трёхмерная декартова система координат.

Положение и ориентация системы координат плоскости обработки зависят от активных преобразований системы координат плоскости обработки.

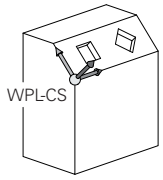

> Без активных преобразований системы координат плоскости обработки, положение и ориентация входной системы координат соответствует системе координат плоскости обработки.
>
> Кроме того, на 3-осевом станке или при простой 3-осевой обработке нет трансформаций в системе координат детали. Значения **ПРЕОБР. БАЗ.** активной строки таблицы предустановок напрямую действуют на систему координат ввода.

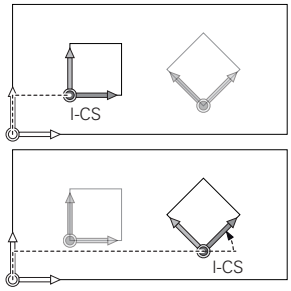

Пользователь определяет при помощи кадров перемещения во входной системе координат позицию инструмента и таким образом положение системы координат инструмента

> Индикации **НОМ.**, **АКТ.**, **РАСС.** и **ACTDST** также относятся к входной системе координат.

Кадры перемещения во входной системе координат:

- параллельные оси кадры перемещения
- кадры перемещения с декартовыми или полярными координатами

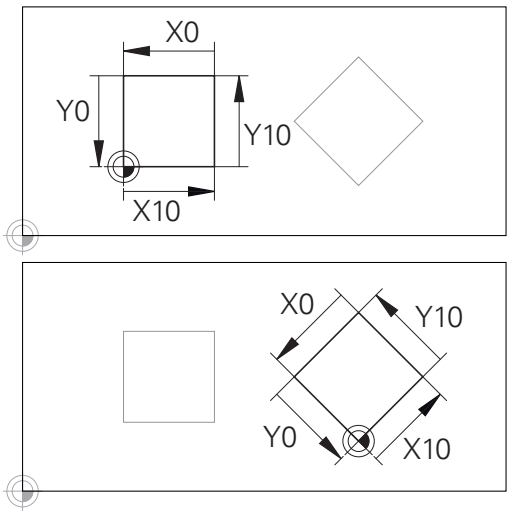

Контур, относящийся к началу входной системы координат может быть как угодно легко преобразован.

Пример

```
N70 X+48 R+*
```

```
N70 G01 X+48 Y+102 Z-1.5 R0*
```

> Ориентация системы координат инструмента может выполняться в различных системах отсчёта.
>
> **Дополнительная информация:** "Система координат инструмента T-CS", Стр. 77

Система координат инструмента T-CS

Система координат инструмента — это трехмерная декартова система координат, начало координат которой находится в точке привязки инструмента. К этой точке относятся значение таблицы инструментов **L** и **R** при фрезерном инструменте, и **ZL**, **XLYL** при токарном.

Дальнейшая информация: Руководство пользователя по наладке, тестированию и отработке управляющей программы

Соответствующие значения из таблицы инструментов смещают начало системы координат инструмента в точку центра инструмента TCP. TCP — аббревиатура **T**ool **C**enter **P**oint.

Если управляющая программа относится не к вершине инструмента, то точка центра инструмента должна быть смещена. Необходимые смещения выполняются в управляющей программе при помощи дельта-значений при вызове инструмента.

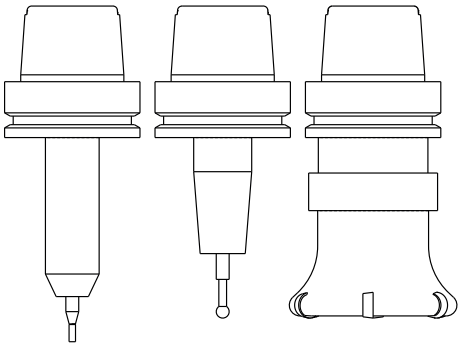

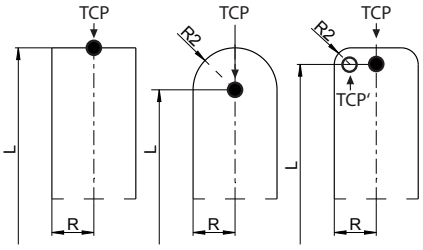

> Графически отображаемое положение TCP всегда привязано к 3D-коррекции.

> Пользователь определяет при помощи кадров перемещения во входной системе координат позицию инструмента и таким образом положение системы координат инструмента.

Ориентация системы координат инструмента активной дополнительной функции **M128** зависит от текущего угла установки инструмента.

Угол установки инструмента в системе координат станка:

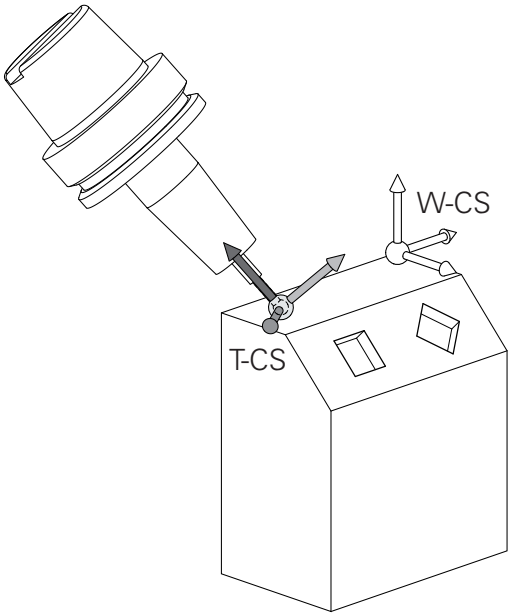

Пример

```
N70  G01 X+10 Y+45 A+10 C+5 R0 M128*
```

При указанных кадрах перемещения с векторами возможна 3D-коррекция инструмента при помощи значений коррекции **DL**, **DR** и **DR2** из **T-кадра**.

Принцип действия корректирующих значений зависит при этом от типа инструмента.

Система ЧПУ распознает различные типы инструментов при помощи столбцов **L**, **R** и **R2** таблицы инструментов.

- $R2_{TAB} + DR2_{TAB} + DR2_{PROG} = 0$
  → концевая фреза
- $R2_{TAB} + DR2_{TAB} + DR2_{PROG} = R_{TAB} + DR_{TAB} + DR_{PROG}$
  → радиусная или шаровая фреза
- $0 < R2_{TAB} + DR2_{TAB} + DR2_{PROG} < R_{TAB} + DR_{TAB} + DR_{PROG}$
  → фреза с радиусом на углах или тороидальная фреза

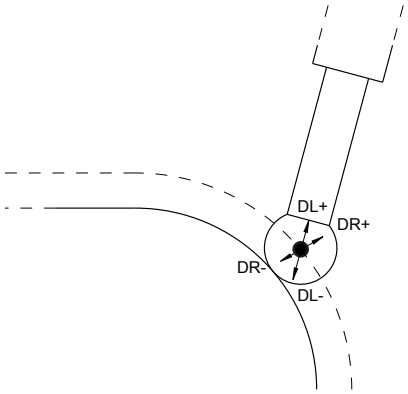

Без функции **TCPM** или дополнительной функции **M128** ориентация системы координат инструмента и входной системы координат идентичны.

Обозначение осей на фрезерных станках

Оси X, Y и Z на вашем фрезерном станке также обозначаются как ось инструмента, главная ось (1-я ось) и вспомогательная ось (2-я ось). Расположение оси инструмента определяется взаимосвязью между главной и вспомогательной осью.

Ось инструмента	Главная ось	Вспомогательная ось
X	Y	Z
Y	Z	X
Z	X	Y

Полярные координаты

Если размеры на рабочем чертеже обозначены в прямоугольной системе координат, управляющая программа также составляется с применением прямоугольной системы координат. Для заготовок с круговыми траекториями или при наличии данных об углах во многих случаях проще определять позиции с помощью полярных координат.

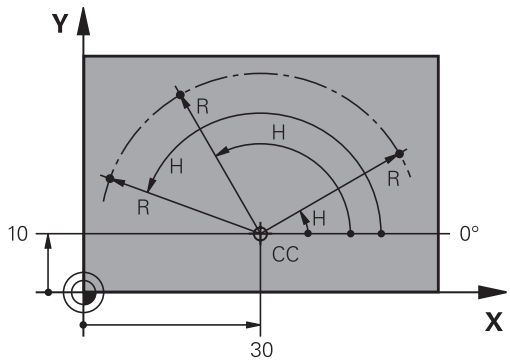

В отличие от декартовых координат X, Y и Z полярные координаты описывают положения только на плоскости. Полярные координаты имеют нулевую точку на полюсе CC (CC = circle centre; англ. центр окружности). Таким образом, положение на плоскости однозначно определяется с помощью следующих данных:

- радиус полярных координат: расстояние от полюса CC до точки
- угол полярных координат: угол между базовой осью угла и отрезком, соединяющим полюс CC с точкой

Определение полюса и базовой оси угла

Полюс определяется двумя координатами в прямоугольной системе координат на одной из трех плоскостей. Кроме того, при этом базовая ось угла однозначно присваивается углу полярных координат H.

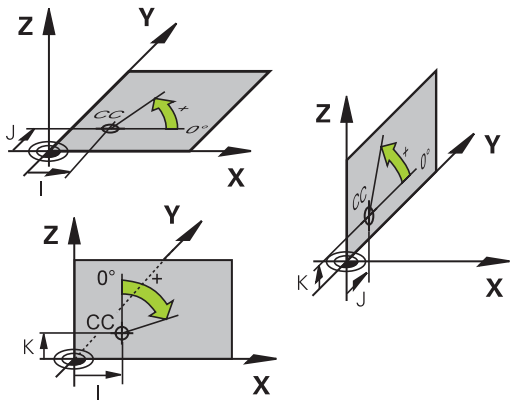

Координаты полюса (плоскость)	Базовая ось угла
X/Y	+X
Y/Z	+Y
Z/X	+Z

Абсолютные и инкрементальные позиции на детали

Абсолютные позиции на детали

Если координаты какой-либо позиции отсчитываются от нулевой точки координат (начала отсчета), то они обозначаются как абсолютные координаты. Каждая позиция на детали однозначно определена ее абсолютными координатами.

Пример 1: отверстия с абсолютными координатами:

Отверстие 1	Отверстие 2	Отверстие 3
X = 10 мм	X = 30 мм	X = 50 мм
Y = 10 мм	Y = 20 мм	Y = 30 мм

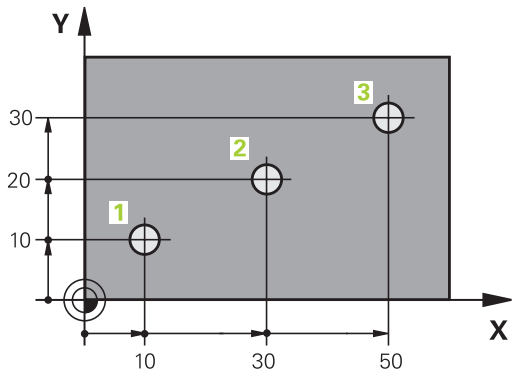

Инкрементальные позиции на детали

Инкрементные координаты отсчитываются от последней запрограммированной позиции инструмента, используемой в качестве относительной (воображаемой) нулевой точки. Таким образом, при создании программы инкрементные координаты задают размерные данные между последней и следующей за ней заданной позицией, относительно которой должен перемещаться инструмент. Поэтому их также называют составным размером.

Инкрементный размер обозначают через , функция G91, перед обозначением оси.

Пример 2: отверстия с инкрементальными координатами

Абсолютные координаты отверстия 4
X = 10 мм
Y = 10 мм

Отверстие 5, относительно 4	Отверстие 6, относительно 5
G91 X = 20 мм	G91 X = 20 мм
G91 Y = 10 мм	G91 Y = 10 мм

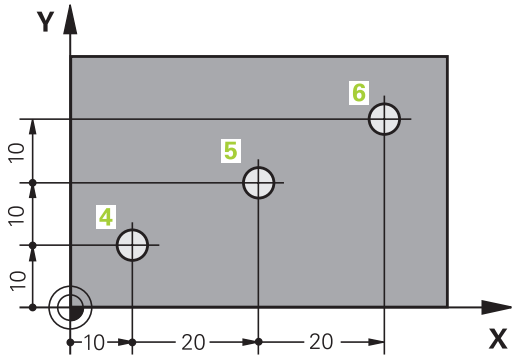

Абсолютные и инкрементальные полярные координаты

Абсолютные координаты всегда отсчитываются от полюса и опорной оси угла.

Инкрементальные координаты всегда относятся к запрограммированной в последний раз позиции инструмента.

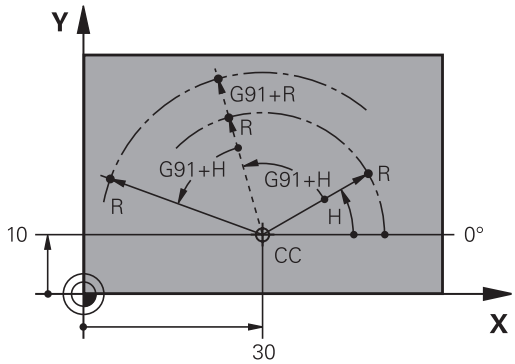

Выбор точки привязки

Согласно чертежу заготовки определенный элемент заготовки устанавливается в качестве абсолютной точки привязки (нулевой точки), в большинстве случаев это угол заготовки. При назначении координат точки привязки оператор вначале выверяет заготовку по отношению к осям станка и помещает инструмент по каждой оси в известное положение относительно заготовки. Для этой позиции индикация системы ЧПУ обнуляется или устанавливается на заданное значение положения. Таким образом, устанавливается связь заготовки с базовой системой координат, используемой для индикации ЧПУ или для управляющей программы.

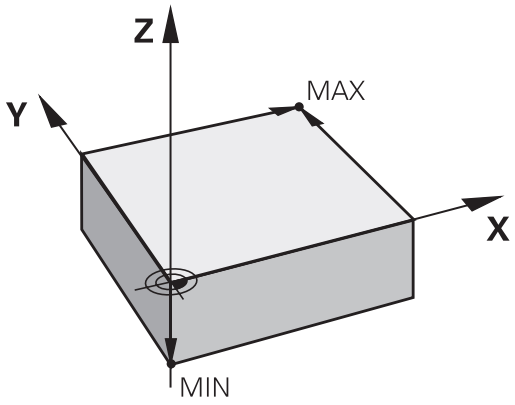

Если на чертеже заготовки заданы относительные точки привязки, просто воспользуйтесь циклами преобразования координат .

Дополнительная информация: Руководство пользователя по программированию циклов

Если размера на чертеже заготовки не соответствуют правилам числового управления, следует выбрать позицию или угол заготовки в качестве точки привязки, на основании которой можно наиболее простым способом определить размерные данные остальных позиций заготовки.

Особенно удобно точки привязки назначаются с помощью трехмерного контактного щупа HEIDENHAIN.

Дальнейшая информация: Руководство пользователя по наладке, тестированию и отработке управляющей программы

Пример

На эскизе детали показаны отверстия (1–4), размеры которых назначаются относительно абсолютной точки привязки с координатами X = 0, Y = 0. Отверстия (5–7) связаны с относительной точкой привязки с абсолютными координатами X = 450, Y = 750. При помощи цикла **Смещение нулевой точки** можно временно сместить нулевую точку в позицию X = 450, Y = 750, чтобы запрограммировать отверстия (5–7) без дополнительных расчетов.

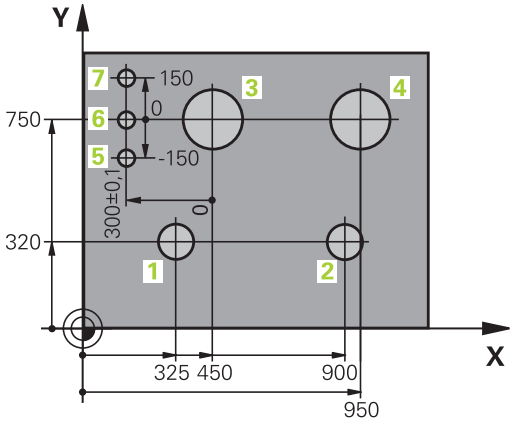

3.5 Управляющая программа открытие и ввод

Структура управляющей программы в в формате DIN/ISO

Управляющая программа состоит из последовательности кадров УП. На рисунке справа показаны элементы некоторых кадров УП.

Система ЧПУ нумерует кадры УПуправляющей программы автоматически, в зависимости от машинного параметра **blockIncrement** (105409). Машинный параметр **blockIncrement** (105409) задает длину шага нумерации кадров.

Первый кадр УП управляющей программы обозначается **%**, имя программы и действующая единица измерения.

Последующие кадры УП содержат информацию о:

- заготовке
- Вызовы инструмента
- Перемещение в безопасную позицию
- подачах и частотах вращения
- движениях по , циклах и других функциях

Последний кадр УП управляющей программы обозначается **N99999999**, имя программы и действующая единица измерения.

Кадр УП

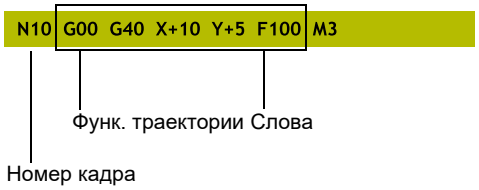

УКАЗАНИЕ

Осторожно, опасность столкновения!

Система ЧПУ не выполняет автоматической проверки столкновений между инструментом и деталью. Во время движения подвода после смены инструмента существует опасность столкновения!

- При необходимости запрограммируйте дополнительную безопасную промежуточную позицию

Определение заготовки: G30/G31

Сразу после открытия новой управляющей программы задать необработанную деталь. Для последующего определения заготовки нажать клавишу **SPEC FCT**, а затем программную клавишу **ПОСТ.ЗНАЧ. ПРОГРАММЫ** и затем программную клавишу **BLK FORM**. Это определение требуется системе ЧПУ для графического моделирования.

> Определение заготовки требуется только в том случае, если необходимо выполнить графический тест управляющей программы!

Система ЧПУ может отображать различные формы заготовок:

Клавиша Softkey	Функция
	Определение прямоугольной заготовки
	Определение цилиндрической заготовки
	Определение заготовки любой формы, симметричной относительно оси вращения

Прямоугольная заготовка

Стороны параллелепипеда располагаются параллельно осям X,Y и Z. Заготовка описывается двумя угловыми точками:

- Точка MIN G30: наименьшая X -,Y- и Z-координата параллелепипеда; введите абсолютные значения
- Точка MAX G31: наибольшая X-,Y- и Z-координата параллелепипеда: введите абсолютные или инкрементные значения

Пример

%NEW G71 *	Начало программы, имя, единицы измерения
N10 G30 G17 X+0 Y+0 Z-40*	Ось шпинделя, координаты MIN-точки
N20 G31 X+100 Y+100 Z+0*	Координаты MAX-точки
N99999999 %NEW G71 *	Конец программы, имя, единицы измерения

Цилиндрическая заготовка

Цилиндрическая заготовка описывается размерами цилиндра:

- X, Y или Z: ось вращения
- D, R: диаметр или радиус цилиндра (с положительным знаком)
- L: Длина цилиндра (с положительным знаком)
- DIST: смещение вдоль оси вращения
- DI, RI: внутренний диаметр или радиус для полого цилиндра

> Параметры **DIST** и **RI** или **DI** опциональны, и их можно не программировать.

Пример

%NEW G71 *	Начало программы, имя, единицы измерения
N10 BLK FORM CYLINDER Z R50 L105 DIST+5 RI10*	Ось шпинделя, радиус, длина, расстояние, внутренний радиус
N99999999 %NEW G71 *	Конец программы, имя, единицы измерения

Заготовка любой формы, симметричная относительно оси вращения

Контур заготовки, симметричной относительно оси вращения, должен быть задан в подпрограмме. При этом используйте X, Y или Z в качестве оси вращения.

В определении заготовки вы ссылаетесь на описание контура.

- DIM_D, DIM_R: диаметр или радиус заготовки, симметричной относительно оси вращения
- LBL: подпрограмма с описанием контура

Описание контура может содержать отрицательные значения по оси вращения, однако на главной оси допускаются только положительные значения. Контур должен быть замкнутым, т.е. начало контура соответствует концу контура.

Если вы программируете вращательно-симметричную заготовку в инкрементальных координатах, то размер не зависим от запрограммированного диаметра.

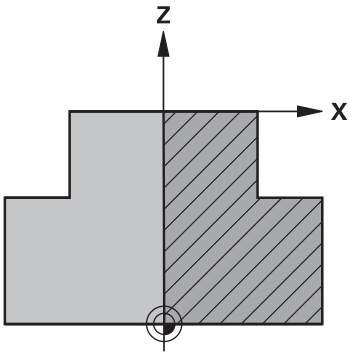

> Подпрограмма может определяться с помощью номера, имени или QS-параметра.

Пример

%NEW G71 *	Начало программы, имя, единица измерения
N10 BLK FORM ROTATION Z DIM_R LBL1*	Ось шпинделя, принцип интерпретации, номер подпрограммы
N20 M30*	Конец основной программы
N30 G98 L1*	Начало подпрограммы
N40 G01 X+0 Z+1*	Начало контура
N50 G01 X+50*	Программирование в положительном направлении главной оси
N60 G01 Z-20*	
N70 G01 X+70*	
N80 G01 Z-100*	
N90 G01 X+0*	
N100 G01 Z+1*	Конец контура
N110 G98 L0*	Конец подпрограммы
N99999999 %NEW G71 *	Конец программы, имя, единица измерения

Открытие новой NC-программы

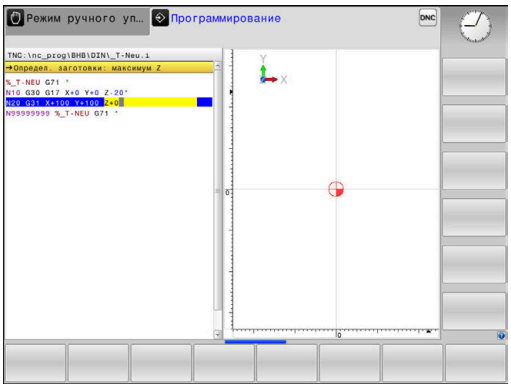

Программа всегда вводится в режиме работы **Программирование**. Пример открытия программы:

- Режим работы: нажать клавишу **Программирование**

- Нажмите клавишу **PGM MGT**
- > Система ЧПУ откроет окно управления файлами.

Выберите директорию, в которой должна храниться новая программа:

ИМЯ ФАЙЛА = СОЗДАТЬ.I

- Введите имя новой программы
- Подтвердите клавишей **ENT**

- Выбор единиц измерения: нажмите программную клавишу **MM** или **ДЮЙМЫ**
- > Система ЧПУ перейдет в окно программы и откроет диалоговое окно определения **BLK-FORM** (заготовка).

- Выбор прямоугольной заготовки: нажмите программную клавишу для прямоугольной формы заготовки

ПЛОСКОСТЬ ОБРАБОТКИ НА ГРАФИКЕ: XY

- Указать ось шпинделя, например **G17**

ОПРЕДЕЛЕНИЕ ЗАГОТОВКИ: МИНИМУМ

- Введите последовательно X-, Y- и Z-координаты MIN-точки, каждый раз подтверждая ввод кнопкой **ENT**

ОПРЕДЕЛЕНИЕ ЗАГОТОВКИ: МАКСИМУМ

- Введите последовательно X-, Y- и Z-координаты MAX-точки, каждый раз подтверждая ввод кнопкой **ENT**

Пример

%NEW G71 *	Начало программы, имя, единица измерения
N10 G30 G17 X+0 Y+0 Z-40*	Ось шпинделя, координаты MIN-точки
N20 G31 X+100 Y+100 Z+0*	Координаты MAX-точки
N99999999 %NEW G71 *	Конец программы, имя, единица измерения

Система ЧПУ формирует первый и последний кадр УПуправляющей программы автоматически.

> Если определение заготовки программироваться не будет, то прервите диалог **Плос. обработки на графике: XY** с помощью клавиши **DEL**!

Программирование перемещений в DIN/ISO

Для того чтобы запрограммировать кадр УП, необходимо нажать клавишу **SPEC FCT**. Нажать программную клавишу **ПРОГРАММНЫЕ ФУНКЦИИ**, а затем программную клавишу **DIN/ISO**. Для того чтобы получить соответствующий G-код, можно также использовать серые клавиши задания траектории.

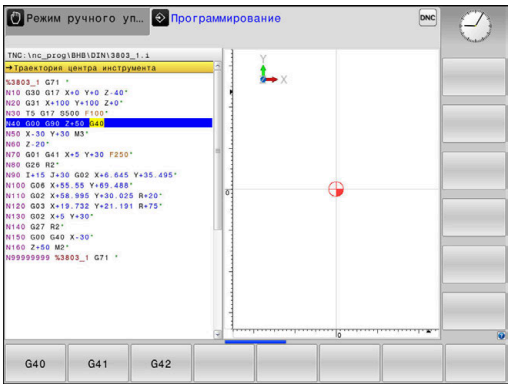

Пример записи позиционирования

G

ENT

- Нажать клавишу **G**
- Ввести **1** и нажать клавишу **ENT**, чтобы открыть кадр УП

КООРДИНАТЫ?

X

- **10** (Введите целевую координату для оси X)

Y

- **20** (Введите целевую координату для оси Y)

ENT

- при помощи клавиши **ENT** перейдите к следующему вопросу

Траектория центра инструмента

G

- Ввести **40** и подтвердить ввод клавишей **ENT**, чтобы выполнить перемещение без коррекции на радиус инструмента

или

G41

G42

- Перемещение слева или справа от запрограммированного контура: выберите **G41** или **G42** с помощью программных клавиш

ПОДАЧА F=?

- Введите **100** (подача для этого движения по траектории 100 мм/мин)

ENT

- при помощи клавиши **ENT** перейдите к следующему вопросу

ДОПОЛНИТЕЛЬНАЯ ФУНКЦИЯ M?

- Введите **3** (дополнительная функция **M3 «Вкл. шпинделя»**).

END

- Система управления завершит работу в этом диалоге при нажатии кнопки **END**.

Пример

```
N30 G01  G40 X+10  Y+5 F100 M3*
```

Назначение фактической позиции

Система ЧПУ обеспечивает возможность передачи текущей позиции инструмента в управляющую программу, например, если

- программируются кадры перемещения
- программируются циклы

Для присвоения правильных значений положения следует выполнить действия, указанные ниже:

- Позиционировать поле ввода на том участке кадра УП, куда необходимо передать позицию

- Выбирается функция «Применение факт. позиции»
- > Система ЧПУ отображает на панели программных клавиш оси, положения которых необходимо применить.

- Выбор оси
- > Система ЧПУ записывает актуальную позицию выбранной оси в активное поле ввода.

Несмотря на активную коррекцию на радиус инструмента, система ЧПУ применяет на плоскости обработки всегда координаты центра инструмента.

Система учитывает активную коррекцию на радиус инструмента и применяет на оси инструмента всегда координаты вершины инструмента.

Система ЧПУ оставляет панель программных клавиш для выбора оси активной до тех пор, пока оператор не выключит ее повторным нажатием клавиши **Применение фактической позиции**. Эта процедура также действует при сохранении текущего кадра УПи открытии нового кадра УПс помощью клавиш функций траектории. При выборе варианта ввода при помощи программных клавиш (например, коррекция на радиус) система ЧПУ также закрывает панель программных клавиш для выбора оси.

При активной функции **Наклон плоскости обработки** функция **Применение фактической позиции** не разрешена.

Редактирование NC-программ

> Активную управляющую программу нельзя редактировать во время отработки.

Во время создания или изменения управляющей программы с помощью кнопок со стрелками или программных клавиш можно выбирать любую строку в программе и отдельные слова кадра УП:

Программная клавиша / клавиша	Функция
СТРАНИЦА	Перелистывание страниц вверх
СТРАНИЦА	Перелистывание страниц вниз
НАЧАЛО	Переход к началу программы
КОНЕЦ	Переход к концу программы
	Изменение положения текущего кадра УП на дисплее. Таким образом, можно отобразить большее количество кадров управляющей программы, запрограммированных перед текущим кадром управляющей программы Не работает, если NC-программа полностью отображается на экране
	Изменение положения текущего кадра УП на дисплее. Таким образом, можно отобразить большее количество кадров управляющей программы, запрограммированных после текущего кадра управляющей программы Не работает, если NC-программа полностью отображается на экране
↑ ↓	Переход от одного кадра УП к другому кадру УП
→ ←	Выбор отдельных слов в кадре УП
GOTO	Выбрать определенный кадр УП **Дополнительная информация:** "Использовать клавишу GOTO", Стр. 186

Программная клавиша / клавиша	Функция
CE	■ Обнуления выбранного значения ■ Удаление неверного значения ■ Удаление доступного для удаления сообщения об ошибке
NO ENT	Удаление выбранного слова
DEL	■ Удаление выбранного кадра УП ■ Удаление циклов и частей программ
ПОСЛЕДНИЙ КАДР ВСТАВИТЬ	Вставка кадра УП, который был в последний раз отредактирован или удален

Вставить кадр УП в произвольном месте

- Выбрать кадр УП, после которого необходимо вставить новый кадр УП
- Открытие диалога

Сохранение изменений

По умолчанию система ЧПУ сохраняет изменения автоматически, если изменяется режим работы или открывается управление файлами. Если необходимо целевое сохранение изменений в управляющей программе, необходимо действовать следующим образом:

- Выберите панель программных клавиш с функциями сохранения

ЗАПОМНИТЬ

- Нажать программную клавишу **ЗАПОМНИТЬ**
- > Система ЧПУ сохранит все изменения, которые были выполнены с момента последнего сохранения.

Сохранить управляющую программу в новом файле

Содержимое выбранной в настоящий момент управляющей программы можно сохранить под другим именем программы. При этом необходимо выполнить действия в указанной последовательности:

- Выберите панель программных клавиш с функциями сохранения

- Нажать программную клавишу **ЗАПОМНИТЬ В**
- > Система ЧПУ откроет окно, в котором можно указать директорию и новое имя файла.
- При помощи программной клавиши **СМЕНИТЬ** выбрать при необходимости целевую папку
- Введите имя файла
- Подтвердить программной клавишей **OK** или **ENT** или завершить процесс программной клавишей **ОТМЕНИТЬ**

> Файлы, сохраненные при помощи **ЗАПОМНИТЬ В**, можно найти в управлении файлами, нажав на программную клавишу **ПОСЛЕДН. ФАЙЛЫ**.

Отменить сделанные изменения

Вы можете отменить все изменения, которые вы сделали с момента последнего сохранения. При этом выполните действия в указанной последовательности:

- Выберите панель программных клавиш с функциями сохранения

- Нажать программную клавишу **ИЗМЕНЕНИЕ ОТМЕНИТЬ**
- > Система ЧПУ откроет окно, в котором вы сможете подтвердить или отменить операцию.
- Отменить изменения программной клавишей **ДА** или клавишей **ENT** или прервать процесс программной клавишей **НЕТ**

Изменение и вставка слов

- Выбор слова в кадре УП
- Перезаписать новым значением
- > Во время выбора слова в распоряжении находится диалоговый режим.
- Завершение изменения: нажмите кнопку **END**

Если требуется вставить слово, нажимайте клавиши со стрелками (вправо или влево) до тех пор, пока не появится необходимый вопрос диалога, и введите желаемое значение.

Поиск похожих слов в разных кадрах УП

- Выбор слова в кадре УП: нажимать клавиши со стрелками до выделения желаемого слова

- Выбрать кадр УП с помощью клавиш со стрелками
  - Стрелка вниз: поиск вперёд
  - Стрелка вверх: поиск назад

Выделение находится во вновь выбранном кадре УП на том же слове, что и в первоначально выбранном кадре УП.

Если поиск запущен в очень длинных управляющих программах, то система ЧПУ активирует символ с индикацией процесса. В любой момент поиск можно прервать.

Выделение, копирование, вырезание и вставка частей программы

Для копирования частей программы в пределах одной программы или в другую управляющую программу система ЧПУ предоставляет в распоряжение следующие функции:

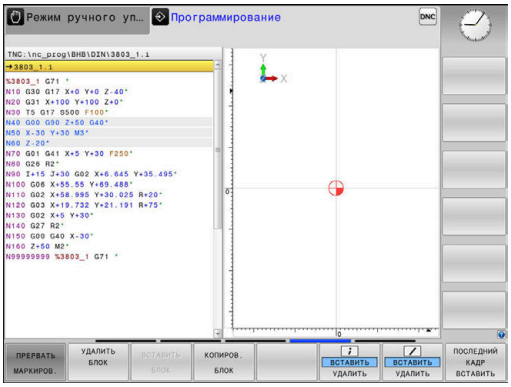

Экранная клавиша	Функция
ВЫБРАТЬ БЛОК	Включить функцию выделения
ПРЕРВАТЬ МАРКИРОВ.	Выключить функцию выделения
ВЫРЕЗАТЬ БЛОК	Вырезать выделенный блок
ВСТАВИТЬ БЛОК	Вставить находящийся в памяти блок
КОПИРОВ. БЛОК	Копировать выделенный блок

Для копирования частей программы выполните следующие действия:

- Переключитесь на панель программных клавиш с функциями выделения
- Выбрать первый кадр УП копируемой части программы
- Сначала выделить первый кадр УП: нажать программную клавишу **ВЫБРАТЬ БЛОК**.
- > Система ЧПУ выделит кадр УП цветом и выведет программную клавишу **ПРЕРВАТЬ МАРКИРОВ.**.
- Переместить курсор на последний кадр УП части программы, которую требуется скопировать или вырезать.
- > Система ЧПУ пометит все выделенные кадры УП другим цветом. Функцию выделения можно завершить в любой момент, нажав программную клавишу **ПРЕРВАТЬ МАРКИРОВ.**
- Скопировать участок программы: нажать программную клавишу **КОПИРОВ. БЛОК**, вырезать участок программы: нажать программную клавишу **БЛОК ВЫРЕЗАТЬ**.
- > Система ЧПУ сохраняет выделенный блок в памяти.

> Если вы хотите перенести часть программы в другую программу, выберите в этом месте сначала необходимую программу через управление файлами.

- Клавишами со стрелками выбрать кадр УП, за которым требуется вставить скопированную (вырезанную) часть программы
- Вставить сохраненный участок программы: нажать программную клавишу **ВСТАВИТЬ БЛОК**
- Завершение функции выделения: нажать программную клавишу **ПРЕРВАТЬ МАРКИРОВ.**

Функция поиска в системе ЧПУ

С помощью функции поиска система ЧПУ может искать любой текст в управляющей программе, а также при необходимости заменять его новым текстом.

Поиск произвольного текста

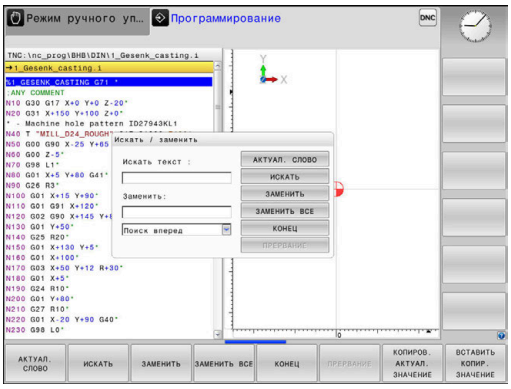

поиск

- ▶ Выбор функции поиска
- > Система ЧПУ открывает окно поиска и отображает на линейке программируемых клавиш имеющиеся в распоряжении функции поиска.
- ▶ Ввести текст для поиска, например, **TOOL**
- ▶ Выбрать поиск вперед или назад

поиск

- ▶ Запуск операции поиска
- > Система ЧПУ переходит к следующему кадру УП, в котором находится искомый текст.

поиск

- ▶ Повторение операции поиска
- > Система ЧПУ переходит к следующему кадру УП, в котором находится искомый текст.

КОНЕЦ

- ▶ Закрытие функции поиска: нажать программную клавишу КОНЕЦ

Поиск и замена любого текста

УКАЗАНИЕ

Осторожно, возможна потеря данных!

Функции **ЗАМЕНИТЬ** и **ЗАМЕНИТЬ ВСЕ** перезаписывают все найденные элементы синтаксиса без подтверждения. Система ЧПУ не выполняет перед заменой автоматическое резервное копирование изначальных данных. При этом управляющие программы могут быть повреждены или безвозвратно утрачены.

- При необходимости перед заменой следует сделать резервную копию программы
- **ЗАМЕНИТЬ** и **ЗАМЕНИТЬ ВСЕ** следует использовать с осторожностью

В процессе отработки программы невозможно использовать функции **ИСКАТЬ** и **ЗАМЕНИТЬ** в активной программе. Включенная защита от записи также препятствует работе этих функций.

- Выбрать кадр УП котором сохранено искомое слово

ПОИСК

- Выбор функции поиска
- > Система ЧПУ открывает окно поиска и отображает на линейке программируемых клавиш имеющиеся в распоряжении функции поиска.
- Нажать программную клавишу **Актуал. слово**
- > Система ЧПУ применяет первое слово текущего кадра УП. При необходимости снова нажать программную клавишу, чтобы применить нужное слово.

ПОИСК

- Запуск операции поиска
- > Система ЧПУ переходит к следующему найденному тексту.

ЗАМЕНИТЬ

- Для замены текста и последующего перехода к следующему найденному слову нажать программную клавишу **ЗАМЕНИТЬ** или для замены во всех найденных местах с этим текстом нажать программную клавишу **ЗАМЕНИТЬ ВСЕ**; чтобы не выполнять замену текста и перейти к следующему найденному слову, нажать программную клавишу **ИСКАТЬ**

КОНЕЦ

- Закрытие функции поиска: нажать программную клавишу КОНЕЦ

3.6 Управление файлами

Файлы

Файлы в системе ЧПУ	Тип
Управляющие программы	
в формате HEIDENHAIN	.H
в формате DIN/ISO	.I
Совместимые управляющие программы	
Программы HEIDENHAIN-юнитов	.HU
Программы контуров HEIDENHAIN	.HC
Таблицы для	
Инструментов	.T
Устройств смены инструмента	.TCH
Нулевых точек	.D
Точек	.PNT
Точек привязки	.PR
Измерительного щупа	.TP
Файлов резервного копирования	.BAK
Специфических данных (например, точек оглавления)	.DEP
Свободно определяемых таблиц	.TAB
Палет	.P
Тексты в виде	
ASCII-файлов	.A
Текстовых файлов	.TXT
HTML-файлов, например протоколов результатов циклов контактного щупа	.HTML
Вспомогательные файлы	.CHM
Данные CAD в виде	
файлов ASCII	.DXF .IGES .STEP

Если в систему ЧПУ вводится управляющая программа, то прежде всего следует указать имя данной управляющей программы. Система ЧПУ сохраняет управляющую программу на внутреннем запоминающем устройстве в виде файла с тем же именем. Тексты и таблицы также хранятся в памяти системы ЧПУ в виде файлов.

Чтобы быстро находить файлы и управлять ими, в ЧПУ имеется специальное окно управления файлами. С его помощью можно вызывать, копировать, переименовывать и удалять различные файлы.

Используя систему ЧПУ, можно управлять и сохранять файлы общим объемом до**2 ГБ**.

> В зависимости от настройки система ЧПУ создает резервный файл *.bak после редактирования и сохранения в памяти NC-программ. Это уменьшает доступное место на диске.

Имена файлов

Для управляющих программ, таблиц и текстов система ЧПУ добавляет расширение, отделяемое от имени файла точкой. Этим расширением обозначается тип файла.

Имя файла	Тип файла
PROG20	.I

Имена файлов в системе ЧПУ соответствуют следующим стандартам: The Open Group Base Specifications Issue 6 IEEE Std 1003.1, 2004 Edition (стандарт Posix).

Разрешены следующие символы:

A B C D E F G H I J K L M N O P Q R S T U V W X Y Z a b c d e f g h i j k l m n o p q r s t u v w x y z 0 1 2 3 4 5 6 7 8 9 _ -

Данные символы имеют специальное значение:

Символ	Значение
.	Последняя точка в имени файла отделяет его от расширения
\ и /	Для дерева директорий
:	Отделяет имя диска от директории

Все другие символы нельзя использовать во избежание проблем при передаче файлов. Имя таблицы должно начинаться с буквы.

Максимально допустимая длина пути составляет 255 знаков. В длину пути входят имена диска, директории и файла вместе с расширением.

Дополнительная информация: "Пути доступа", Стр. 100

Отображение в ЧПУ файлов, созданных на других устройствах

В системе ЧПУ установлены некоторые дополнительные программы, с помощью которых можно отображать, а иногда и редактировать перечисленные ниже в таблице типы файлов.

Файлы	Тип
PDF-файлы	pdf
Excel-таблицы	xls csv
Internet-файлы	html
Текстовые файлы	txt ini
Графические файлы	bmp gif jpg png

Дальнейшая информация: Руководство пользователя по наладке, тестированию и отработке управляющей программы

Директории

Так как на внутреннем запоминающем устройстве можно хранить большое количество управляющих программ и файлов, отдельные файлы лучше помещать в директории (папки) для удобства обзора. В этих директориях можно формировать последующие директории, так называемые «поддиректории». С помощью клавиши **-/+** или **ENT** можно показывать или скрывать поддиректории.

Пути доступа

В пути доступа указан диск и все директории или поддиректории, в которых хранится файл. Отдельные данные разделяются знаком \.

> Максимально допустимая длина пути составляет 255 знаков. В длину пути входят имена диска, директории и файла вместе с расширением.

Пример:

На диске **TNC** была создана директория AUFTR1. Затем в директории AUFTR1 была сформирована поддиректория NCPROG, а в нее скопирована управляющая программа PROG1.H. Следовательно, путь доступа к управляющей программе будет таким:

TNC:\AUFTR1\NCPROG\PROG1.I

На рисунке справа показан пример отображения директорий с разными путями доступа.

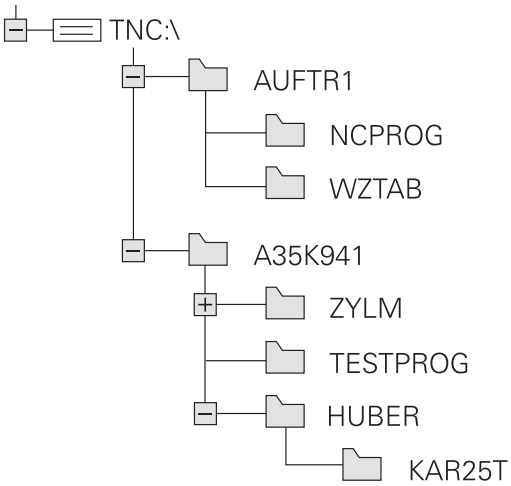

Обзор: функции управления файлами

Экранная клавиша	Функция	Стр.
КОПИРОВ. ABC → XYZ	Копирование файла	107
ВЫБОР ТИПА	Индикация определенного типа файла	104
НОВЫЙ ФАЙЛ	Создание нового файла	106
ПОСЛЕДН. ФАЙЛЫ	Индикация 10 последних выбранных файлов	110
УДАЛИТЬ	Удаление файла	111
ВЫБРАТЬ	Выделение файла	112
ПЕРЕИМЕН. ABC = XYZ	Переименование файла	113
ЗАЩИТА	Защита файла от удаления и изменения	114
СН. ЗАЩИТУ	Отменить защиту файла	114
АДАПТИР. ТАБЛИЦУ / ПРОГРАММУ	Импорт файла iTNC 530	Смотреть руководство пользователя, наладка, тестирование и отработка управляющей программы
	Обновить формат таблицы	348
СЕТЬ	Управление дисководами сети	Смотреть руководство пользователя, наладка, тестирование и отработка управляющей программы
ВЫБРАТЬ РЕДАКТОР	Выбор редактора	114
СОРТИРОВ.	Сортировка файлов по свойствам	113
КОП. ДИР.	Копирование директории	110
УДАЛ. ВСЕ	Удаление директории и всех поддиректорий	

Экранная клавиша	Функция	Стр.
	Обновить директорию	
	Переименование директории	
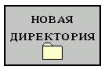	Создайте новый каталог	

Вызов управления файлами

PGM MGT

- Нажмите клавишу **PGM MGT**
- > Система ЧПУ отобразит окно управления файлами (на рисунке показана базовая настройка; если ЧПУ отображает другое разделение экрана, нажмите программную клавишу **ОКНО**).

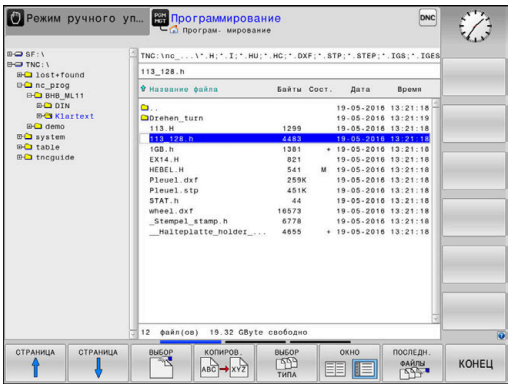

Узкое окно слева отображает существующие дисководы и директории. Дисководы представляют собой устройства для сохранения или передачи данных. Один диск – это внутренняя память системы ЧПУ. Другие диски представляют собой интерфейсы (RS232, Ethernet), к которым вы можете подключить, например, ПК. Директория всегда обозначается символом директории (слева) и именем директории (справа). Поддиректории присоединяются слева направо. Если имеются поддиректории, их можно раскрыть и скрыть клавишей **-/+**.

Если дерево директорий длиннее, чем экран, то вы можете просматривать его при помощи ползунков или подключенной мыши.

В правом широком окне указываются все файлы, хранящиеся в выбранной директории. Для каждого файла показано несколько блоков информации, расшифрованных в таблице внизу.

Индикация	Значение
Имя файла	Имя файла и тип файла
Байты	Объем файла в байтах
Статус	Свойство файла:
E	Файл выбран в режиме работы **Программирование**
Кадр	Файл выбран в режиме работы **Тест программы**
M	Файл выбран в режиме работы «Отработка программы»
+	Программа имеет скрытые подчиненные файлы с расширением DEP, например для использования проверки применения инструмента
	Файл защищен от удаления и изменения
	Файл защищен от удаления и изменения, т. к. он отрабатывается в данный момент
Дата	Дата последнего редактирования файла
Время	Время последнего редактирования файла

> Для отображения подчиненных файлов установите параметр станка **dependentFiles** (№ 122101) в **MANUAL**.

Выбор дисководов, директорий и файлов

- Вызвать управление файлами: нажмите клавишу **PGM MGT**

Для перемещения курсора в желаемое место на экране используйте клавиши со стрелками или программные клавиши или используйте подключенную мышь:

- Перемещает курсор из правого окна в левое и обратно

- Перемещает курсор в окне вверх и вниз

- Перемещает курсор в окне вверх и вниз постранично

Шаг 1: выбор дисковода

- Выделите дисковод в левом окне

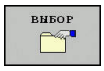

- Выбрать диск: нажать программную клавишу **ВЫБОР** или

- нажмите кнопку **ENT**

Шаг 2: выбор директории

- Выделение директории в левом окне: правое окно автоматически отобразит все файлы выделенной (подсвеченной) директории

Шаг 3: Выбор файла

- Нажать программную клавишу **ВЫБОР ТИПА**

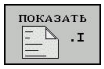

- Нажмите программную клавишу желаемого типа файла или

- Отобразить все файлы: нажать программную клавишу **ПОКАЗ.ВСЕ** или

- воспользуйтесь символами подстановки, например,**4*.h**: отобразит все файлы типа .H, начинающиеся с 4

- Выделите файл в правом окне

- Нажать программную клавишу **ВЫБОР**, или

- Нажмите кнопку **ENT**
> Система ЧПУ активирует выбранный файл в том режиме работы, из которого было вызвано управление файлами.

Если в управлении файлами нажать клавишу с начальным символом нужного файла, то курсор автоматически перейдет к первой управляющей программе, начинающейся с данного символа.

Создание новой директории

- Выделите директорию в левом окне, в котором требуется создать поддиректорию

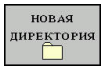

- Нажать программную клавишу **НОВАЯ ДИРЕКТОРИЯ**
- Введите имя директории

- Нажмите кнопку **ENT**

- Нажать программную клавишу **OK** для подтверждения или

- Нажать программную клавишу **ПРЕРВАНИЕ** для отмены

Создание нового файла

- В левом окне выберите директорию, в которой необходимо создать новый файл
- Поместите курсор в правое окно

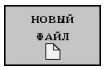

- Нажать программную клавишу **НОВЫЙ ФАЙЛ**
- Введите имя файла с расширением

- Нажмите кнопку **ENT**

Копирование отдельного файла

- Переместите курсор на файл, который требуется скопировать

- Нажать программную клавишу **КОПИРОВ.**: выбрать функцию копирования
> Система ЧПУ откроет всплывающее окно.

Копирование файла в текущую директорию

- Введите имя копируемого файла

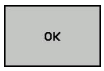

- Нажать клавишу **ENT** или программную клавишу **OK**
> Система ЧПУ копирует файл в актуальную директорию. Первичный файл сохраняется.

Копирование файла в другую директорию

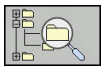

- Нажмите программную клавишу **целевая директория**, чтобы выбрать целевую директорию во всплывающем окне.

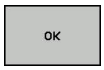

- Нажмите клавишу **ENT** или программную клавишу **OK**
> Система ЧПУ копирует файл с тем же именем в выбранную директорию. Первичный файл сохраняется.

Если операция копирования была запущена клавишей **ENT** или с помощью программной клавиши **OK**, система ЧПУ отображает индикацию хода процесса.

Копирование файлов в другую директорию

- Выберите режим отображения с двумя одинаковыми большими окнами

Правое окно

- Нажать программную клавишу **ПОКАЗ. ДЕРЕВО**
- Переместите курсор на директорию, в которую хотите скопировать файлы, и с помощью клавиши **ENT** отобразите файлы, содержащиеся в этой директории

Левое окно

- Нажать программную клавишу **ПОКАЗ. ДЕРЕВО**
- Выбрать директорию с файлами, которые требуется скопировать, и отобразить файлы с помощью программной клавиши **ПОКАЗАТЬ ФАЙЛЫ**

- Нажмите программную клавишу ВЫБРАТЬ: показать функции для маркирования файлов

- Нажмите программную клавишу ВЫБРАТЬ ФАЙЛ: переместить курсор на фал, который вы хотите выбрать и маркировать. По желанию можно таким же образом выделить другие файлы

- Нажмите программную клавишу КОПИРОВАТЬ: копировать выделенные файлы в целевую директорию

Дополнительная информация: "Маркировать файлы", Стр. 112

Если выделены файлы как в левом, так и в правом окне, то система ЧПУ выполняет копирование из той директории, в которой находится курсор.

Перезапись файлов

При копировании файлов в директорию, где есть файлы с таким же именем, система ЧПУ выдает запрос о том, разрешается ли перезапись файлов в целевой директории:

- Перезаписать все файлы (выбрано поле **Существующие файлы**): нажать программную клавишу **OK** или
- Не перезаписывать файлы: нажать программную клавишу **ПРЕРВАНИЕ**

При необходимости перезаписать защищенный файл, выбрать поле **Защищенные файлы** или отменить процесс.

Копирование таблицы

Импорт строк в таблицу

При копировании таблицы в уже существующую таблицу, то можно перезаписать отдельные строки с помощью программной клавиши **ЗАМЕНИТЬ ПОЛЯ**. Условия:

- Целевая таблица должна существовать
- копируемый файл должен содержать только заменяемые столбцы или строки
- тип файла таблиц должен совпадать

УКАЗАНИЕ

Осторожно, возможна потеря данных!

Функция **ЗАМЕНИТЬ ПОЛЯ** перезаписывает без запроса все строки в целевом файле, которые содержатся в скопированной таблице. Система ЧПУ не выполняет перед заменой автоматическое резервное копирование изначальных данных. При этом таблицы могут быть повреждены или безвозвратно утрачены.

- При необходимости перед заменой следует сделать резервную копию таблиц
- **ЗАМЕНИТЬ ПОЛЯ** следует использовать с осторожностью

Пример

С помощью устройства предварительной настройки замерены длины и радиусы десяти новых инструментов. Затем устройство предварительной настройки создает таблицу инструментов TOOL_Import.T с десятью строками (т. е. с десятью инструментами).

Выполнить действия в указанной последовательности:

- Скопировать эту таблицу с внешнего носителя данных в любую директорию
- Скопировать таблицу, созданную на другом устройстве, с помощью управления файлов системы ЧПУ в существующую таблицу TOOL.T
- > Система ЧПУ спросит, следует ли перезаписывать существующую таблицу инструментов TOOL.T.
- Нажать программную клавишу **ДА**
- > Система ЧПУ полностью перезапишет текущий файл PROT1.TXT. Таким образом, после выполнения копирования TOOL.T состоит из 10 строк.
- В качестве альтернативы нажать программную клавишу **ЗАМЕНИТЬ ПОЛЯ**
- > Система ЧПУ перезапишет 10 строк в файле PROT1.TXT. Данные остальных строк системой ЧПУ не изменяются.

Экспорт строк из таблицы

В таблице вы можете выделить одну или несколько строк и сохранить их в отдельную таблицу.

Выполнить действия в указанной последовательности:

- Открыть таблицу, из которой будут копироваться строки
- С помощью клавиши со стрелкой выбрать первую копируемую строку
- Нажать программную клавишу **ДОПОЛН. ФУНКЦИИ**
- Нажать программируемую клавишу **ВЫБРАТЬ**
- При необходимости маркировать другие строки
- Нажать программную клавишу **ЗАПОМНИТЬ В**
- Ввести имя таблицы, в которой должны быть сохранены выбранные строки

Копирование директории

- Переместите курсор в правом окне на директорию, которую хотите скопировать
- Нажать программную клавишу **КОПИРОВ.**
> Система ЧПУ откроет окно для выбора целевой директории.
- Выбрать директорию, после чего клавишей **ENT** или программной клавишей **OK** подтвердить выбор
> Система ЧПУ копирует выделенную директорию вместе с поддиректориями в выбранную целевую директорию.

Выбор последних открытых файлов

- Вызвать управление файлами: нажмите клавишу **PGM MGT**

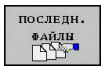

- Отобразить 10 последних выбранных файлов: нажать программную клавишу **ПОСЛЕДН. ФАЙЛЫ**

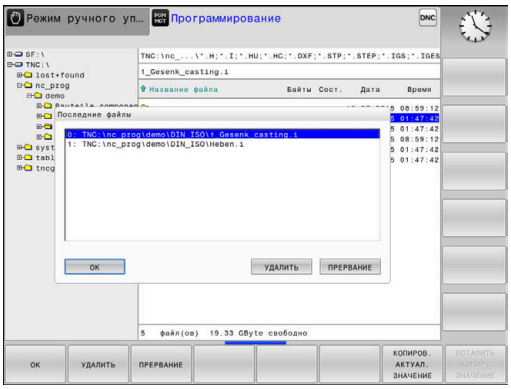

Нажимайте клавиши со стрелками, чтобы переместить курсор на файл, который Вы хотите выбрать:

- Перемещает курсор в окне вверх и вниз

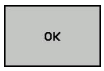

- Выбрать файл: нажать программную клавишу **OK** или

- нажмите кнопку **ENT**

> С помощью программной клавиши **КОПИРОВ. АКТУАЛ. ЗНАЧЕНИЕ** можно скопировать путь выделенного файла. Скопированный путь можно использовать позднее, например при вызове программы при помощи клавиши **PGM CALL**.

Удаление файла

УКАЗАНИЕ

Осторожно, возможна потеря данных!

Функция **УДАЛИТЬ** окончательно удаляет файл. Система ЧПУ не выполняет перед удалением автоматическое резервирование файла, например в корзину. Таким образом, файлы удаляются безвозвратно.

- Важные данные следует регулярно сохранять на внешний диск

Выполнить действия в указанной последовательности:

- Переместить курсор на файл, который необходимо удалить

- Нажать программную клавишу **УДАЛИТЬ**
- > Система ЧПУ попросит подтвердить удаление файла.
- Нажать программную клавишу **OK**
- > Система ЧПУ удалит файл
- В качестве альтернативы нажать на **ПРЕРВАНИЕ**
- > Система ЧПУ прервет процесс.

Удаление директории

УКАЗАНИЕ

Осторожно, возможна потеря данных!

Функция **УДАЛ. ВСЕ** удаляет окончательно все файлы в директории. Система ЧПУ не выполняет перед удалением автоматическое резервирование файлов, например в корзину. Таким образом, файлы удаляются безвозвратно.

- Важные данные следует регулярно сохранять на внешний диск

Выполнить действия в указанной последовательности:

- Переместите курсор на директорию, которую необходимо удалить

- Нажать программную клавишу **УДАЛИТЬ**
- > Система ЧПУ запросит подтверждение удаления директории со всеми поддиректориями и файлами.
- Нажать программную клавишу **OK**
- > Система ЧПУ удалит директорию
- В качестве альтернативы нажать на **ПРЕРВАНИЕ**
- > Система ЧПУ прервет процесс.

Маркировать файлы

Клавиша Softkey	Функция выделения
ВЫБРАТЬ ФАЙЛ	Выделение отдельного файла
ВСЕ ФАЙЛЫ ВЫБРАТЬ	Выделение всех файлов в директории
ВЫБОР ОТМЕНИТЬ	Отмена выделения отдельного файла
ВСЕ МАРКИР. ОТМЕНИТЬ	Отмена выделения всех файлов
КОП.МАРК.	Копирование всех выделенных файлов

Такие функции, как копирование или удаление файлов, можно применять как отдельно к каждому файлу, так и к нескольким файлам одновременно. Группа из нескольких файлов выделяется следующим образом:

- Переместите курсор на первый файл

ВЫБРАТЬ
- Отобразить функции выделения: нажать программную клавишу **ВЫБРАТЬ**

ВЫБРАТЬ ФАЙЛ
- Выделить файл: нажать программную клавишу **ВЫБРАТЬ ФАЙЛ**

↑ ↓
- Переместите курсор на следующий файл

ВЫБРАТЬ ФАЙЛ
- Выделить следующий файл: нажать программную клавишу **ВЫБРАТЬ ФАЙЛ** и т. д.

Копирование маркированного файла:

- Выход из активной панели программных клавиш

КОПИРОВ. ABC XYZ
- Нажать программную клавишу **КОПИРОВ.**

Удалить маркированный файл:

- Выход из активной панели программных клавиш

УДАЛИТЬ
- Нажать программную клавишу **УДАЛИТЬ**

Переименование файла

- Переместите курсор на файл, который хотите переименовать

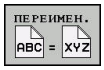

- Выбрать функцию переименования: нажать программную клавишу **ПЕРЕИМЕН.**
- Введите новое имя файла; тип файла можно не менять
- Выполнить переименование: нажать программную клавишу **OK** или клавишу **ENT**

Сортировка файлов

- Выберите директорию, в которой требуется выполнить сортировку файлов

- Нажать программную клавишу **СОРТИРОВ.**
- Выберите Softkey с соответствующим критерием отображения
  - **СОРТИР. ПО НАЗВАНИИ**
  - **СОРТИРОВ. ПО ВЕЛИЧИНЕ**
  - **СОРТИРОВ. ПО ДАТЕ**
  - **СОРТИРОВ. ПО ТИПУ**
  - **СОРТИРОВ. ПО СОСТОЯНИИ**
  - **НЕСОРТИР.**

Дополнительные функции

Защита файла/отмена защиты файла

- Переместить курсор на защищаемый файл

- Выбрать дополнительные функции: нажать программную клавишу **ДОПОЛНИТ. ФУНКЦИИ**

- Защита данных активирована: нажать программную клавишу **ЗАЩИТА**

> Файл получает символ защищенного файла.

- Отменить защиту файла: нажать программную клавишу **СН.ЗАЩИТУ**

Выбор редактора

- Переместить курсор на открываемый файл

- Выбрать дополнительные функции: нажать программную клавишу **ДОПОЛНИТ. ФУНКЦИИ**

- Выбор редактора: нажать программную клавишу **ВЫБРАТЬ РЕДАКТОР**
- Выделите желаемый редактор
  - **ТЕКСТ.-РЕДАКТОР** для текстовых файлов, например **.A** или **.TXT**
  - **РЕДАКТОР ПРОГРАММ** для управляющих программ **.H** и **.I**
  - **ТАБЛ.-РЕДАКТОР** для таблиц, например **.TAB** или **.T**
  - **BPM-РЕДАКТОР** для таблицы палет **.P**
- Нажать программную клавишу **OK**

Подключение и отключение устройства USB

Подключенные USB-устройства с поддерживаемой файловой системой ЧПУ распознает автоматически.

Чтобы извлечь USB-устройство, необходимо действовать следующим образом:

- Переместите курсор в левое окно
- Нажать программную клавишу **ДОПОЛНИТ. ФУНКЦИИ**

- Извлеките устройство USB

Дальнейшая информация: Руководство пользователя по наладке, тестированию и отработке управляющей программы

4

Инструменты

4.1 Ввод данных инструмента

Подача F

Скорость подачи **F** - это скорость, с которой центр инструмента перемещается по своей траектории. Максимальная скорость подачи определяется в машинных параметрах и может отличаться для разных осей.

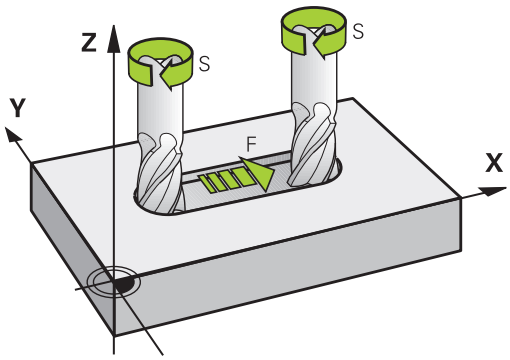

Ввод

Подачу можно ввести в кадре **T** (вызов инструмента) и в любом кадре позиционирования.

Дополнительная информация: "Программирование перемещений в DIN/ISO", Стр. 87

В программах в миллиметрах подачу **F** вводят в мм/мин, в программах в дюймах, исходя из оптимальных показателей разрешения - в 1/10 дюйма/мин.

Ускоренный ход

Для ускоренного хода введите **G00**.

> Для перемещения на ускоренном ходу, можно запрограммировать соответствующее числовое значение, например, **G01 F30000**. В этом случае ускоренный ход, в отличие от варианта с **G00**, будет сохраняться не только во время действия заданного кадра, но и после его окончания, пока не будет задана новая скорость подачи.

Продолжительность действия

Запрограммированная с помощью числового значения подача действует вплоть до кадра УП, в котором программируется новое значение подачи. **G00** действует только для кадра УП, в котором она была запрограммирована. После кадра УП с **G00** подача становится равной последней подаче, заданной вводом числового значения.

Внесение изменений во время выполнения программы

Во время выполнения программы Вы можете изменить подачу с помощью потенциометра подачи F.

Потенциометр подачи уменьшает только запрограммированную подачу, и не влияет больше на подачу рассчитанную системой ЧПУ,

Скорость вращения шпинделя S

Скорость вращения шпинделя S задается в оборотах в минуту (об/мин) в кадре **T** (вызов инструмента). В качестве альтернативы можно также задать скорость резания Vc в метрах в минуту (м/мин).

Внесение изменений

В программе обработки частоту вращения шпинделя можно изменить с помощью в **T**-кадре, введя только новую частоту вращения.

Выполнить действия в указанной последовательности:

S

- Нажать клавишу **S** на буквенной клавиатуре
- Введите новую частоту вращения шпинделя

В следующих случаях система ЧПУ изменить только частоту вращения:

- **T**-кадр без названия инструмента, номера инструмента и оси инструмента
- **T**-кадр без названия инструмента, номера инструмента, с той же осью инструмента что и в предыдущем **T**-кадре

В следующих случаях система ЧПУ выполняет макрос замены инструмента и при необходимости вставляет инструмент для замены:

- **T**-кадр с номером инструмента
- **T**-кадр с названием инструмента
- **T**-кадр без названия инструмента, номера инструмента, с измененным направлением оси инструмента

Внесение изменений во время выполнения программы

Во время выполнения программы частота вращения шпинделя изменяется при помощи потенциометра S для частоты вращения шпинделя.

4.2 Данные инструмента

Условия выполнения коррекции инструмента

Как правило, координаты движения по траектории в соответствии с размерами заготовки, приведенными на чертеже. Чтобы система ЧПУ могла рассчитать траекторию центра инструмента и, следовательно, выполнить коррекцию инструмента, нужно ввести длину и радиус каждого применяемого инструмента.

Данные инструментов можно вводить либо с помощью функции **G99** непосредственно в управляющей программе, либо отдельно в таблице инструментов. При вводе данных инструментов в таблицы в распоряжение предоставляются прочие данные, соответствующие инструменту. Система ЧПУ учитывает все введенные данные во время выполнения управляющей программы.

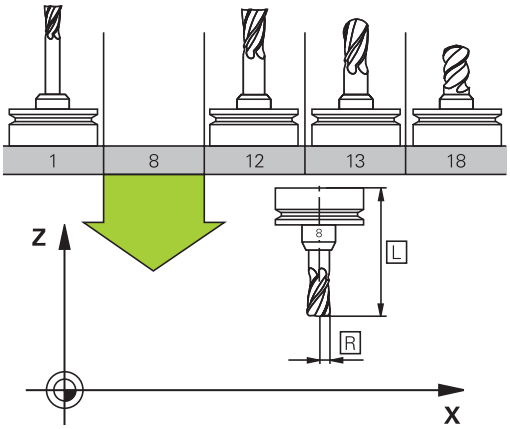

Номер инструмента, имя инструмента

Каждый инструмент обозначен номером от 0 до 32767. При работе с таблицами инструментов можно дополнительно присваивать инструментам названия. В названии инструмента допускается не более 32 знаков.

> **Допустимые символы**: #, $, %, &, - 0 1 2 3 4 5 6 7 8 9 @ A B C D E F G H I J K L M N O P Q R S T U V W X Y Z
>
> Прописные буквы автоматически заменяются системой ЧПУ при сохранении на заглавные.
>
> **Запрещённые символы**: <Пробел> ! “ ‘ ( ) * + : ; < = > ? [/] ^ ` { | } ~

Инструмент с номером 0 опеределен как нулевой инструмент длиной L=0 и с радиусом R=0. В таблицах инструмента инструмент T0 следует также определять как L=0 и R=0.

Длина инструмента L

Длину инструмента L всегда следует вводить в качестве абсолютной длины относительно точки привязки инструмента. Системе ЧПУ требуется общая длина инструмента для различных функций, связанных с многоосевой обработкой.

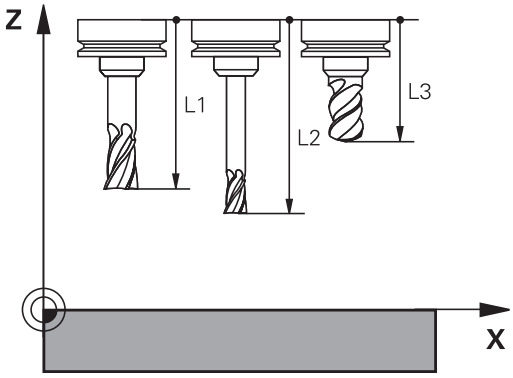

Радиус инструмента R

Радиус инструмента R вводится напрямую.

Дельта-значения для длины и радиуса

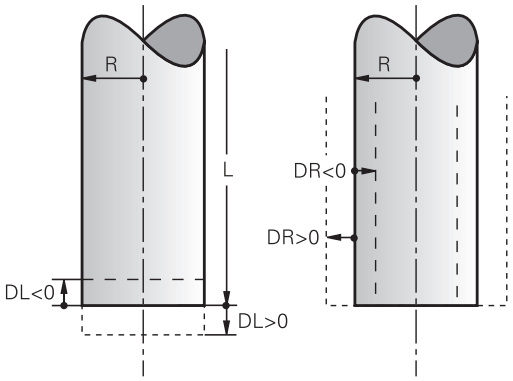

Дельта-значениями обозначаются отклонения длины и радиуса инструмента.

Положительное значение дельта означает припуск (**DL**, **DR**>0). При обработке с припуском значение для него вводится при программировании вызова инструмента в **T**.

Отрицательное дельта-значение означает заниженный размер (**DL**, **DR**<0) Заниженный размер вводится в таблицу инструмента для расчета износа инструмента.

Дельта-значения вводятся в виде числовых значений, в кадре **T** эти значения можно задать также при помощи Q-параметра.

Диапазон ввода: допускаются дельта-значения не более ± 99,999 мм.

> Дельта-значения из таблицы инструментов влияют на графическое отображение моделирования износа.
>
> Дельта-значения из **T-кадра** при моделировании не изменяют отображаемую величину **инструмента**. Однако запрограммированные дельта-значения смещают **инструмент** при моделировании на определенное расстояние.

> Дельта-значения из **T**-кадра влияют на индикацию положения в зависимости от опционального машинного параметра **progToolCallDL** (№ 124501).

Ввод данных инструмента в управляющую программу

> Следуйте указаниям инструкции по обслуживанию станка!
>
> Производитель станка определяет диапазон функции **G99**.

Номер, длина и радиус для определенного инструмента задаются в управляющей программе один раз в кадре **G99**.

Во время определения выполняются следующие действия:

TOOL DEF

- Нажать клавишу **TOOL DEF**
- **Длина инструмента**: поправка на длину
- **Радиус инструмента**: поправка на радиус

Пример:

```
N40 G99 T5 L+10 R+5*
```

Перед вызовом создайте инструмент в кадре **G99** или в таблице инструментов.

Для программирования вызова инструмента **T** в программе обработки используются следующие данные:

- Нажать клавишу **TOOL CALL**
- **Номер инструмента**: ввести номер или название инструмента. При помощи программной клавиши **НАЗВАНИЕ ИНСТРУМ.** можно ввести название, а с помощью программной клавиши **QS** задать параметр строки. Система ЧПУ автоматически записывает название инструмента в кавычках. Параметру строки следует заранее присвоить название инструмента. Названия относятся к содержимому в активной таблице инструментов TOOL.T.

- В качестве альтернативы нажать программную клавишу **ВЫБОР**
- > Система ЧПУ откроет окно, в котором инструмент можно напрямую выбрать из таблицы инструментов TOOL.T.
- Чтобы вызвать инструмент с другими значениями коррекции, следует после десятичной точки ввести индекс, определенный в таблице инструментов
- **Ось шпинделя параллельна X/Y/Z**: введите ось инструмента
- **Скорость вращения шпинделя S**: задайте скорость вращения шпинделя S в оборотах в минуту (об/мин). В качестве альтернативы можно задать скорость резания Vc в метрах в минуту (м/мин). Для этого нажмите программную клавишу **VC**
- **Подача F**: введите скорость подачи **F** в миллиметрах в минуту (мм/мин). Подача действует так долго, пока не будет запрограммировано новое значение подачи в кадре позиционирования или в кадре **T**
- **Припуск на длину инструмента DL**: дельта-значение для длины инструмента
- **Припуск на радиус инструмента DR**: дельта-значение для радиуса инструмента
- **Припуск на радиус инструмента DR2**: дельта-значение для радиуса инструмента 2

В следующих случаях система ЧПУ изменить только частоту вращения:

- **T**-кадр без названия инструмента, номера инструмента и оси инструмента
- **T**-кадр без названия инструмента, номера инструмента, с той же осью инструмента что и в предыдущем **T**-кадре

В следующих случаях система ЧПУ выполняет макрос замены инструмента и при необходимости вставляет инструмент для замены:

- **T**-кадр с номером инструмента
- **T**-кадр с названием инструмента
- **T**-кадр без названия инструмента, номера инструмента, с измененным направлением оси инструмента

Выбор инструмента во всплывающем рабочем окне

Когда вы открываете всплывающее окно для выбора инструмента, система ЧПУ выделяет все имеющиеся в инструментальном магазине инструменты зеленым.

Искать инструмент во всплывающем окне можно следующим образом:

GOTO

- Нажмите клавишу **GOTO**
- Или нажмите программную клавишу **ИСКАТЬ**
- Введите имя или номер инструмента

ENT

- Нажмите кнопку **ENT**
- Система ЧПУ перейдет к первому инструменту, удовлетворяющему критериям поиска.

С помощью мыши можно выполнять следующие функции:

- По щелчку в столбце заголовка таблицы система ЧПУ сортирует данные по возрастанию или по убыванию.
- Посредством щелчка на заголовке столбца таблицы и последующего перемещения при нажатой клавише мыши можно изменять ширину столбца

Отображаемые всплывающие окна при поиске по номеру и имени инструмента можно настроить отдельно. Порядок сортировки и ширина столбцов сохраняются также после отключения системы ЧПУ.

Вызов инструмента

Вызов инструмента номер 5 выполняется в оси инструментов Z с частотой вращения шпинделя 2500 об/мин и скоростью подачи 350 мм/мин. Припуск на длину и радиус инструмента 2 составляют 0,2 мм и 0,05 мм соответственно, нижний придел допуска для радиуса инструмента составляет 1 мм.

Пример

```
N20 T  5.2 G17  S2500 DL+0.2  DR-1*
```

Буква **D** перед **L**, **R** и **R2** означает дельта-значение.

Предварительный выбор инструментов

Следуйте указаниям инструкции по обслуживанию станка!

Предварительный выбор инструмента при помощи **G51** – функция, зависящая от настроек производителя станка.

При использовании таблиц инструментов предварительный выбор следующего применяемого инструмента осуществляется с помощью кадра **G51**. Для этого необходимо ввести номер инструмента, Q-параметр или название инструмента в кавычках.

Смена инструмента

Автоматическая смена инструмента

Следуйте указаниям инструкции по обслуживанию станка!

Процедура смены инструмента зависит от станка.

При автоматической смене инструмента выполнение программы не прерывается. При вызове инструмента с помощью **T** система ЧПУ производит замену на инструмент из магазина.

Автоматическая смена инструмента при превышении стойкости: M101

Следуйте указаниям инструкции по обслуживанию станка!

M101 является функцией, зависящей от станка.

По истечении срока службы инструмента система ЧПУ может автоматически заменить инструмент на запасной и продолжить обработку. Для этого активируйте дополнительную функцию **M101**. Функцию **M101** можно отменить с помощью **M102**.

Ввести срок службы инструмента, после которого следует продолжить обработку с помощью запасного инструмента, в колонку **TIME2** таблицы инструментов. Система ЧПУ внесет в колонку **CUR_TIME** соответствующий текущий срок службы.

Если текущий срок службы превышает значение **TIME2**, то максимум через одну минуту после истечения срока службы в следующем возможном месте программы инструмент будет заменен на однотипный. Замена выполняется только после окончания кадра программы.

УКАЗАНИЕ

Осторожно, опасность столкновения!

При автоматической смене инструмента посредством **M101** система ЧПУ всегда сначала отводит инструмент, находящийся на оси инструмента. Во время отвода у инструментов, выполняющих вырезы, существует опасность столкновения (например, у дисковых фрез или фрез для Т-образных пазов)!

- Деактивируйте смену инструмента посредством **M102**

После смены инструмента система ЧПУ выполняет позиционирование по следующей логике (если иное поведение не было определено производителем станка):

- Если целевая позиция находится на оси инструмента ниже актуальной позиции, то ось инструмента позиционируется последней
- Если целевая позиция находится на оси инструмента выше актуальной позиции, то ось инструмента позиционируется первой

Параметр ввода BT (Block Tolerance)

Из-за проверки срока службы и подсчета автоматической замены инструмента в зависимости от управляющей программы может увеличиться время обработки. На это можно повлиять с помощью опционального вводимого параметра **BT** (Block Tolerance).

При вводе функции **M101**, система ЧПУ открывает диалог с запросом **BT**. В нем задается количество кадров УП (1–100), на которое может быть отложена автоматическая замена инструмента. Полученный промежуток времени, на который откладывается замена, зависит от содержания кадра УП (например, подачи, отрезка пути). Если **BT** не задается, система ЧПУ использует значение 1 или заданное производителем станка стандартное значение при его наличии.

Чем больше значение **BT**, тем меньше возможное увеличение длительности программы, возникающее из-за функции **M101**. Учитывайте то, что автоматическая замена инструмента выполняется при этом позже!

Чтобы рассчитать подходящее значение для **BT**, можно воспользоваться формулой **BT = 10 / (Среднее время обработки кадра программы в секундах)**. Необходимо округлить результат до целого числа. Если рассчитанное значение больше 100, необходимо ввести максимально возможное значение 100.

Если вы хотите сбросить текущий срок службы инструмента (например, после замены режущей кромки), введите 0 в столбец CUR_TIME.

Предпосылки для смены инструмента с M101

В качестве инструмента для замены необходимо использовать только инструменты с таким же радиусом. Система ЧПУ не проверяет радиус инструмента автоматически.

Если система ЧПУ должна проверить радиус инструмента для замены, в управляющей программе необходимо задать **M108**.

Система ЧПУ выполняет автоматическую замену инструмента в подходящем месте программы. Автоматическая замена инструмента не выполняется:

- во время выполнения циклов обработки
- пока активна поправка на радиус (**G41**/**G42**)
- непосредственно после функции подвода **APPR**
- непосредственно перед функцией отвода **APPR**
- непосредственно до и после **G24** и **G25**
- во время выполнения макросов
- во время выполнения смены инструмента
- непосредственно до и после **T**-кадра или **G99**
- во время выполнения SL-циклов

Превышение срока службы

Данная функция должна быть активирована и адаптирована производителем станка.

Состояние инструмента в конце запланированного срока службы зависит, помимо прочего, от типа инструмента, вида обработки и материала заготовки. В столбце **OVRTIME** таблицы инструментов задается время в минутах, в течение которого можно использовать инструмент после истечения срока службы.

Производитель станка определяет, активен ли данный столбец и как он будет использоваться при поиске инструмента.

Предпосылки для кадров УП с векторами нормали к поверхности и трехмерной коррекцией

Активный радиус (**R** + **DR**) инструмента для замены не должен отличаться от оригинального инструмента. Дельта-значение (**DR**) следует вводить в таблицу инструментов или в кадр **T**. При отклонениях система ЧПУ выдает текстовое сообщение и не производит смену инструмента. Это сообщение подавляется с помощью М-функции **M107**, а с помощью **M108** активируется снова.

4.3 Коррекция инструмента

Введение

Система ЧПУ изменяет траекторию инструмента на значение коррекции для длины инструмента по оси шпинделя и для радиуса инструмента в плоскости обработки.

Если управляющая программа составляется непосредственно в системе ЧПУ, то поправка на радиус инструмента действует только в плоскости обработки.

При этом система ЧПУ учитывает до пяти осей, включая оси вращения.

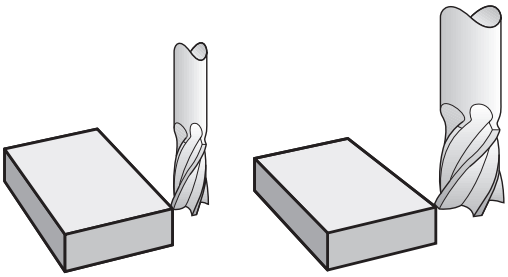

Коррекция длины инструмента

Коррекция длины инструмента начинает действовать сразу после вызова инструмента. Она отменяется, как только вызывается инструмент длиной L=0 (например, **T 0**).

УКАЗАНИЕ

Осторожно, опасность столкновения!

Система ЧПУ использует заданные значения длины инструмента для коррекции длины инструмента. Неправильные значения длины приводят к неправильной коррекции длины инструмента. В случае инструментов с длиной **0**, а также после **T 0** система ЧПУ не выполняет коррекцию и проверку столкновения. При последующем позиционировании инструмента существует опасность столкновения!

- Инструменты следует всегда определять с указанием фактической длины инструмента (не только значений разницы)
- Используйте **T 0** только для очистки шпинделя

При коррекции длины учитываются как дельта-значения из кадра **T**, так и дельта-значения из таблицы инструментов.

Значение коррекции = **L** + $\mathbf{DL}_{\text{CALL кадр T}}$ + $\mathbf{DL}_{\text{TAB}}$, где

L:	Длина инструмента **L** из кадра **G99** или таблицы инструмента
$\mathbf{DL}_{\text{CALL кадр T}}$:	Припуск **DL** на длину из кадра **T**
$\mathbf{DL}_{\text{TAB}}$:	Припуск **DL** на длину из таблицы инструментов

Поправка на радиус инструмента

Кадр программы для перемещения инструмента содержит:

- **G41** или **G42** для коррекции на радиус
- **G40**, если коррекция на радиус не должна выполняться

Поправка на радиус начинает учитываться сразу после вызова инструмента и его перемещения с помощью кадра прямых на плоскости обработки с **G41**или **G42**.

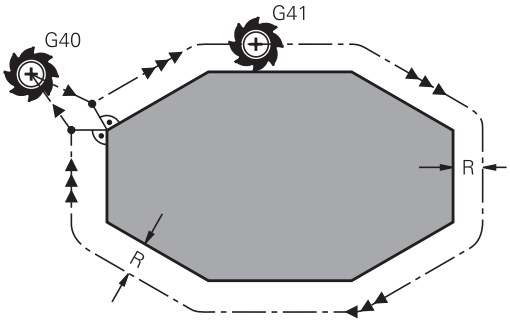

> Система ЧПУ не использует коррекцию на радиус в следующих случаях:
> - Кадр прямых с **G40**
> - Функция **DEP** для выхода из контура
> - Выбор новой управляющей программы через **PGM MGT**

При коррекции на радиус система ЧПУ учитывает дельта-значения как из кадра **T**, так и из таблицы инструментов:

Значение коррекции = **R** + $\mathbf{DR}_{\mathrm{CALL\,кадр\,T}}$ + $\mathbf{DR}_{\mathrm{TAB}}$, где

R:	Радиус инструмента **R** из кадра **G99** или таблицы инструментов
$\mathbf{DR}_{\mathrm{CALL\,кадр\,T}}$:	Припуск **DR** на радиус из кадра **T**
$\mathbf{DR}_{\mathrm{TAB}}$:	Припуск **DR** для радиуса из таблицы инструментов

Движения по траектории без поправки на радиус: G40

Инструмент перемещается в плоскости обработки своим центром по запрограммированному контуру или на запрограммированную координату.

Применение: сверление, предварительное позиционирование.

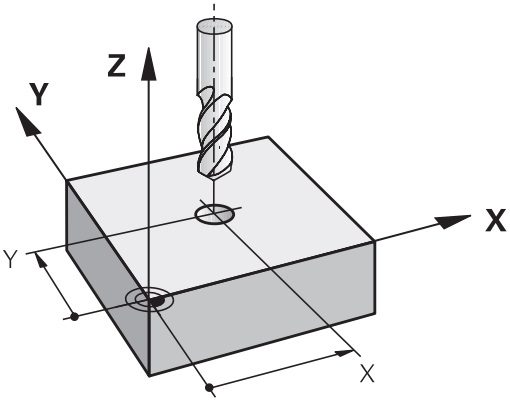

Движения по траектории с поправкой на радиус: G42 и G41

G42: Инструмент перемещается справа от контура

G41: Инструмент перемещается слева от контура

При этом центр инструмента находится на расстоянии радиуса инструмента от запрограммированного контура. Понятия **справа** и **слева** обозначают положение инструмента в направлении перемещения по контуру заготовки.

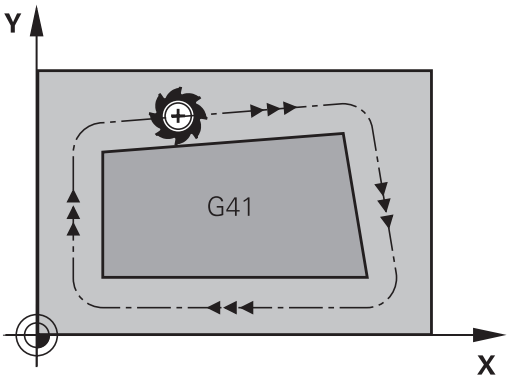

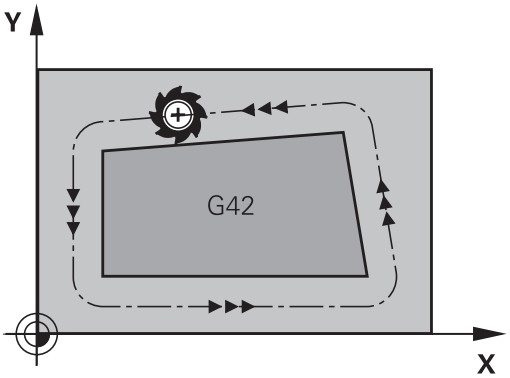

> Между двумя кадрами программы с разными значениями коррекции на радиус **G42** и **G41** должен стоять минимум один кадр перемещения в плоскости обработки без коррекции радиуса (то есть с **G40**).
>
> Система ЧПУ активирует поправку на радиус к концу кадра УП, в котором коррекция была запрограммирована в первый раз.
>
> При активации коррекции на радиус **RR/RLG42/G41** и при отмене с помощью **G40** система ЧПУ всегда позиционирует инструмент перпендикулярно к программируемой точке старта или конечной точке. Следует позиционировать инструмент перед первой точкой контура или за последней точкой контура так, чтобы контур не был поврежден.

Ввод поправки на радиус

Коррекция на радиус вводится в кадре **G01**. Введите координаты целевой точки и подтвердите клавишей **ENT**

G41

- Движение инструмента слева от запрограммированного контура: нажмите программную клавишу **G41** или

G42

- Движение инструмента справа от запрограммированного контура: нажмите программную клавишу **G42**

G40

- Перемещение инструмента без коррекции радиуса или отмена коррекции на радиус: выбрать функцию **G40**

END

- Завершить кадр УП: нажать клавишу **END**

Поправка на радиус: Обработка углов

- Внешние углы:
  если была задана коррекция на радиус, то система ЧПУ ведет инструмент на внешних углах по переходному радиусу. При необходимости система ЧПУ уменьшает подачу на внешних углах, например при резком изменении направления.
- Внутренние углы:
  на внутренних углах система ЧПУ рассчитывает точку пересечения траекторий, по которым центр инструмента перемещается после коррекции. С этой точки инструмент перемещается вдоль следующего элемента контура. Таким образом, предотвращается повреждение внутренних углов заготовки. Из этого следует, что произвольный выбор величины радиуса инструмента для определенного контура не допускается.

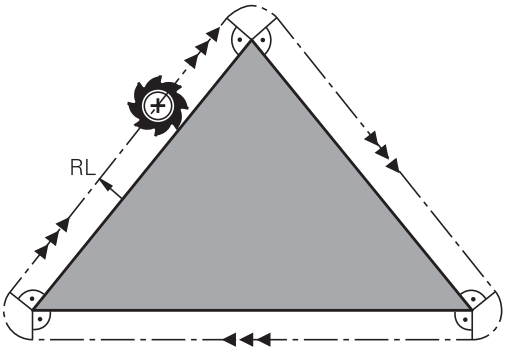

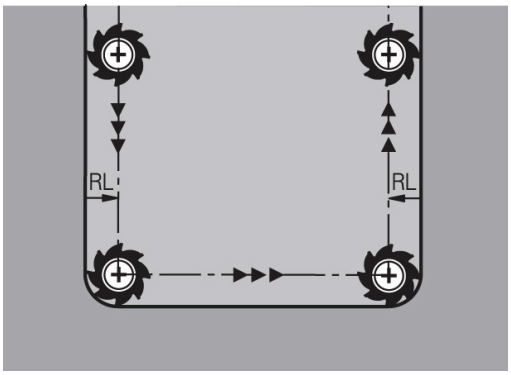

УКАЗАНИЕ

Осторожно, опасность столкновения!

Чтобы система ЧПУ могла выполнить подвод или покинуть контур, требуются безопасные позиции подвода и отвода. Эти позиции должны позволять выполнять компенсационные перемещения при активации и деактивации коррекции радиуса. Неправильные позиции могут привести к нарушению контура. Во время обработки существует риск столкновения!

- Программирование безопасных позиций подвода и отвода вне контура
- Учитывайте радиус инструмента
- Учитывайте стратегию подвода

5

Программиро-
вание контура

5.1 Движения инструмента

Функции траектории

Контур детали, как правило, состоит из многих элементов, таких, как прямые и дуги окружности. С помощью функций траектории программируются движения инструмента для **прямых** и **дуг окружности**.

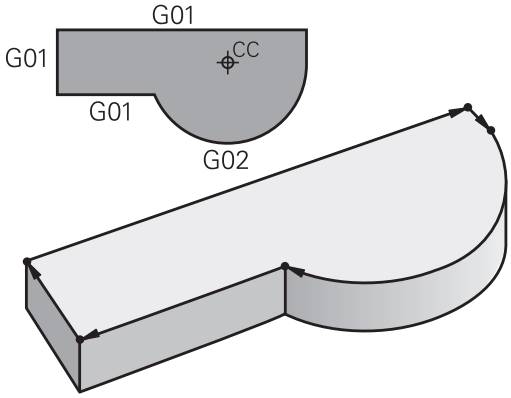

Программирование свободного контура FK (опция #19)

Если предлагается чертеж с размерами не по стандартам NC или указаны не все необходимые для управляющей программы размеры, вы можете запрограммировать контур детали через программирование свободного контура (FK). Система ЧПУ рассчитывает недостающие данные.

С помощью FK-программирования также программируются движения инструмента для **прямых** и **дуг окружности**.

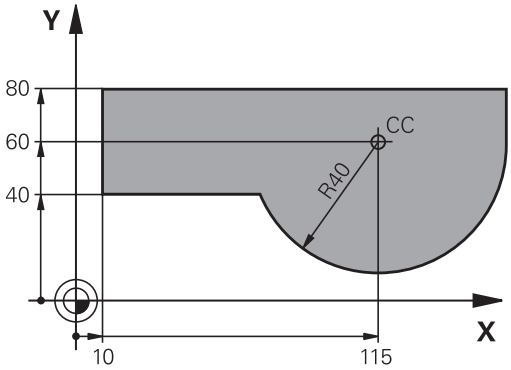

Дополнительные M-функции

С помощью дополнительных функций ЧПУ вы управляете

- отработкой программы, например прерыванием выполнения программы
- такими функциями станка, как включение и выключение вращения шпинделя и подачи СОЖ
- поведением инструмента при движении по траектории

Подпрограммами и повторами частей программы

Повторяющиеся шаги обработки вводятся только один раз в качестве подпрограммы или повторения части программы. Если часть управляющей программы выполняется только при определенных условиях, эти шаги программы следует назначить в качестве подпрограммы. Управляющая программа может вызвать дополнительно другую управляющую программу и выполнять ее.

Дополнительная информация: "Подпрограммы и повторы частей программ", Стр. 243

Программирование при помощи Q-параметров

Q-параметры замещают в управляющей программе числовые значения: Q-параметру присваивается числовое значение в какой-либо другой части программы. При помощи Q-параметров можно задавать математические функции, управляющие выполнением программы или описывающие контур.

Кроме того, с помощью Q-параметров программирования можно проводить измерения во время выполнения программы, используя 3D-измерительный щуп.

Дополнительная информация: "Программирование Q-параметров", Стр. 263

5.2 Основная информация о функциях траекторий

Программирование движения инструмента в программе обработки

При составлении управляющей программы функции траектории для отдельных элементов контура заготовки программируются по очереди. Для этого вводятся координаты конечных точек элементов контура из чертежа с указанными размерами. На основании этих координат, данных инструмента и поправки на радиус система ЧПУ рассчитывает фактическую траекторию перемещения инструмента.

Система ЧПУ перемещает одновременно все оси станка, заданные в NC-кадре функции перемещения.

Движение параллельно осям станка

Если кадр программы содержит информацию об одной координате, то система ЧПУ перемещает инструмент параллельно запрограммированным станочным осям.

В зависимости от конструкции станка при отработке программы движется либо инструмент, либо стол станка с зажатой заготовкой. При программировании движения по траектории нужно действовать так, как будто перемещается инструмент.

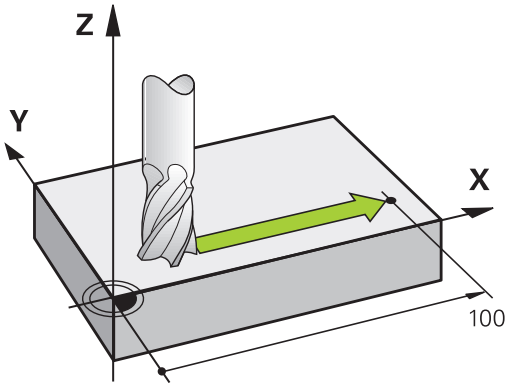

Пример

```
N50 G00 X+100*
```

N50	Номер кадра
G00	Функция траектории **Прямаяна ускоренном ходу**
X+100	Координаты конечной точки

Инструмент сохраняет Y- и Z-координаты и перемещается в позицию X=100.

Движение в главных плоскостях

Если кадр программы содержит информацию о двух координатах, то система ЧПУ перемещает инструмент вдоль запрограммированной плоскости.

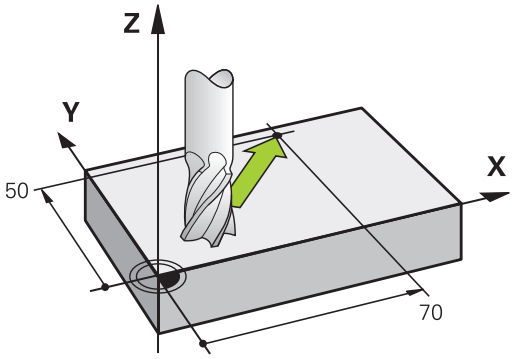

Пример:

```
N50 G00 X+70  Y+50*
```

Инструмент сохраняет Z-координату и перемещается в плоскости XY в позицию X=70, Y=50.

Трехмерное движение

Если кадр программы содержит информацию о трех координатах, то система ЧПУ перемещает инструмент в запрограммированную позицию.

Пример:

```
N50 G01 X+80  Y+0 Z-10*
```

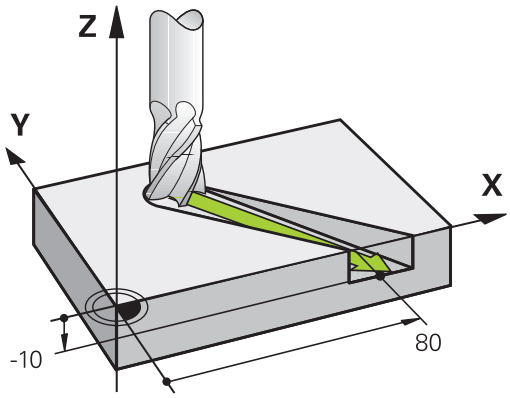

Окружности и дуги окружностей

При круговых движениях система ЧПУ перемещает две оси станка одновременно: инструмент двигается относительно детали по круговой траектории. Для круговых движений можно ввести центр окружности с помощью **I** и **J**.

При помощи кадров кругового перемещения вы программируете движение по окружности в главной плоскости: главная плоскость должна определяться при вызове инструмента **T** путем определения оси шпинделя:

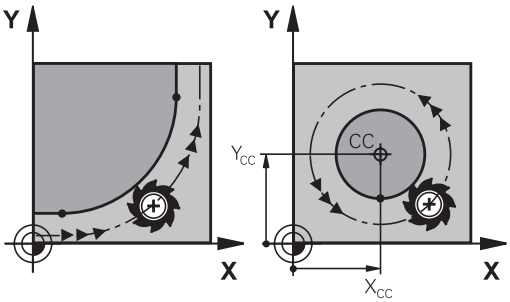

Ось шпинделя	Главная плоскость
(G17)	**XY**, а также UV, XV, UY
(G18)	**ZX**, а также WU, ZU, WX
(G19)	**YZ**, а также VW, YW, VZ

> Окружности, не лежащие параллельно главной плоскости, программируются при помощи функции **Разворот плоскости обработки** или при помощи Q-параметров.
>
> **Дополнительная информация:** "Функция PLANE: наклон плоскости обработки (номер опции #8)", Стр. 359
>
> **Дополнительная информация:** "Принцип действия и обзор функций", Стр. 264

Направление вращения DR при круговых движениях

Для круговых движений без плавного перехода к другим элементам контура направление вращения вводится следующим образом:

Вращение по часовой стрелке: **G02/G12**
Вращение против часовой стрелки: **G03/G13**

Поправка на радиус

Коррекция на радиус должна содержаться в том кадре УП, с которого начинается обработка первого элемента контура. Не допускается активация коррекции на радиус в кадре УП для круговой траектории. Программируйте ее предварительно в кадре линейного перемещения.

Дополнительная информация: "Движение по траектории – прямоугольные координаты", Стр. 148

Предварительное позиционирование

УКАЗАНИЕ

Осторожно, опасность столкновения!

Система ЧПУ не выполняет автоматической проверки столкновений между инструментом и деталью. Неправильное предварительное позиционирование может привести к повреждениям контура. Во время движения подвода существует риск столкновения!

- Программирование подходящего предварительного положения
- Проверка выполнения и контура при помощи графического моделирования

5.3 Вход в контур и выход из контура

Начальная и конечная точка

Инструмент перемещается из точки старта к первой точке контура. Требования к точке старта:

- Запрограммирована без поправки на радиус
- Подвод без опасности столкновения
- Вблизи первой точки контура

Пример на рисунке справа:
при подводе к первой точке контура контур повреждается, если точка старта задана в темно-серой области.

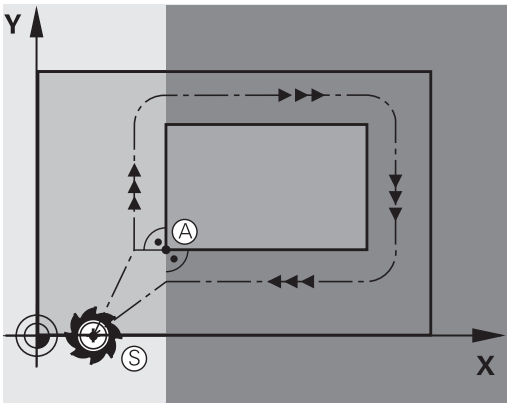

Первая точка контура

Для движения инструмента к первой точке контура следует запрограммировать поправку на радиус.

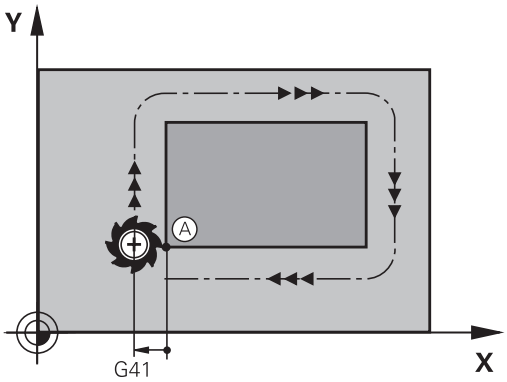

Подвод точки старта на оси шпинделя

При подводе к точке старта инструмент должен переместиться по оси шпинделя на рабочую глубину. При опасности столкновения подводите точку старта по оси шпинделя отдельно.

Пример

```
N40 G00  Z-10*
N30 G01  X+20  Y+30  G41 F350*
```

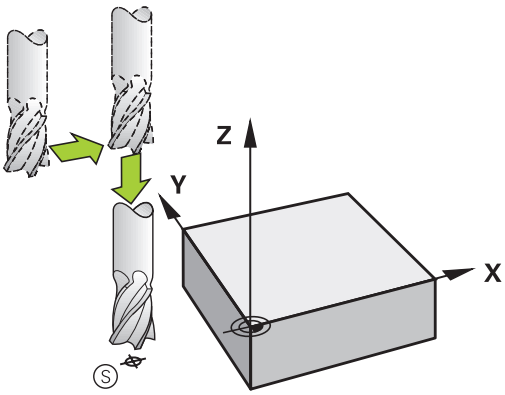

Конечная точка

Условия для выбора конечной точки:

- Подвод без опасности столкновения
- Вблизи последней точки контура
- Вероятность повреждения контура исключается: оптимальная конечная точка лежит на продолжении траектории инструмента для обработки последнего элемента контура

Пример на рисунке справа:
если конечная точка задана в темно-серой области, то при отводе из конечной точки контур повреждается.

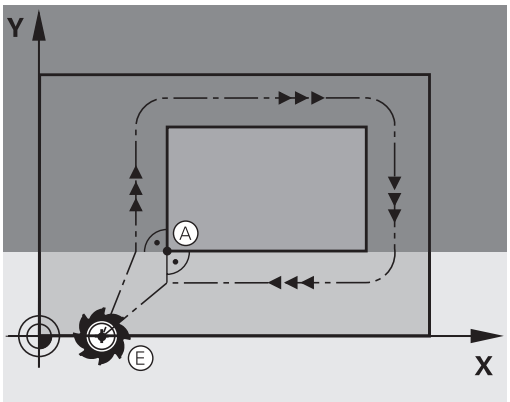

Выход из конечной точки в направлении оси инструмента:
при выходе из конечной точки программируйте ось шпинделя отдельно.

Пример

```
N50 G01  G40 X+60  Y+70  F700*
N60 G00  Z+250*
```

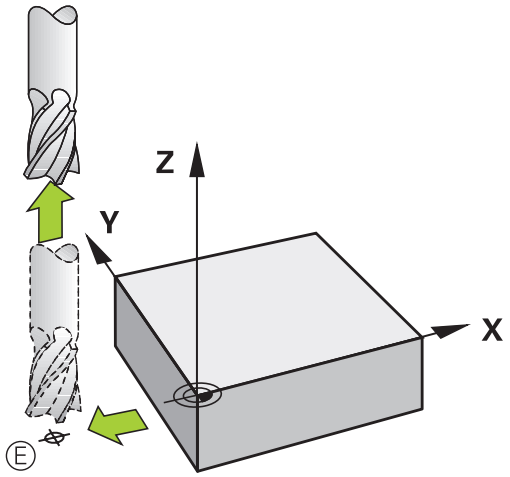

Общее для начальной и конечной точек

Для общей начальной точки и конечной точки Вы программируете без коррекции на радиус.

Вероятность повреждения контура исключается: оптимальная точка старта лежит между продолжениями траекторий инструментов для обработки первого и последнего элементов контура.

Пример на рисунке справа:
если конечная точка задана в темно-серой области, при подводе или отводе контур повреждается.

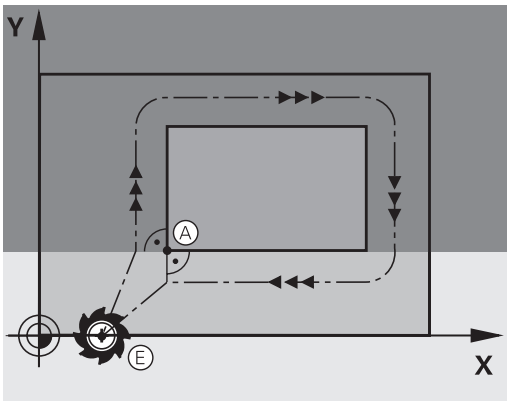

Подвод и отвод по касательной дуге

С помощью **G26** (рисунок справа в центре) можно переместиться к заготовке по касательной, а с помощью **G27** (рисунок справа внизу) - по касательной отойти от нее. Это позволяет избежать появления следов выхода из материала.

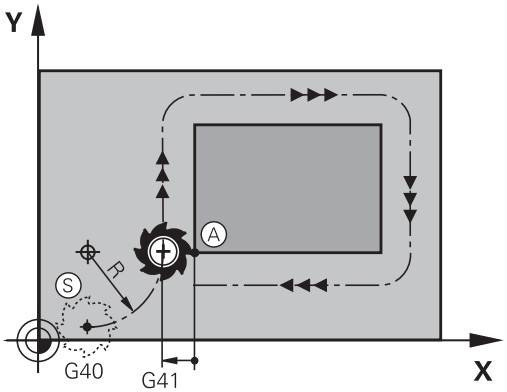

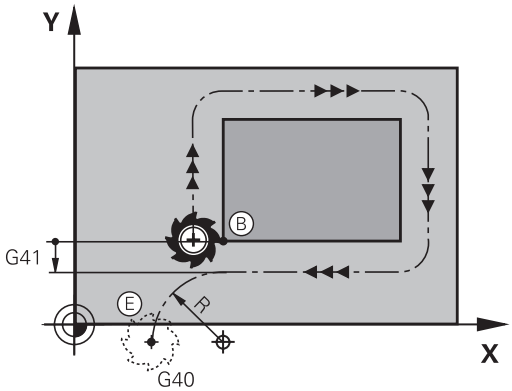

Начальная и конечная точки

Точка старта и конечная точка находятся вблизи первой или последней точки контура вне заготовки и программируются без поправки на радиус.

Подвод

- **G26** вводится после кадра УП, в котором запрограммирована первая точка контура: это первый кадр УП с поправкой на радиус **G41/G42**

Отвод

- **G27** вводится после кадра УП, в котором запрограммирована первая точка контура: это последний кадр УП с поправкой на радиус **G41/G42**

> Радиус для **G26** и **G27** следует выбрать таким, чтобы система ЧПУ могла создать круговую траекторию между точкой старта и первой точкой контура, а также между последней точкой контура и конечной точкой.

Пример

N50 G00 G40 G90 X-30 Y+50*	Точка старта
N60 G01 G41 X+0 Y+50 F350*	Первая точка контура
N70 G26 R5*	Подвод по касательной дуге с радиусом R = 5 мм
. . .	
Программирование элементов контура	
. . .	Конечная точка контура
N210 G27 R5*	Отвод по касательной дуге с радиусом R = 5 мм
N220 G00 G40 X-30 Y+50*	Конечная точка

Обзор: формы траектории для входа в контур и выхода из него

Функции **APPR** (англ. approach = подвод) и **DEP** (англ. departure = вывод) активируются при помощи клавиши **APPR/DEP**. Затем с помощью программных клавиш можно выбрать следующие формы траектории:

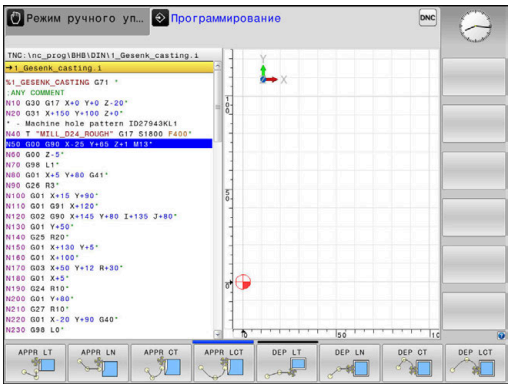

Подвод	Выход	Функция
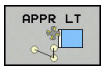	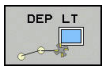	Прямая с плавным переходом
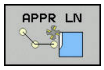	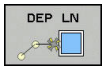	По прямой перпендикулярно контуру
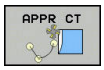	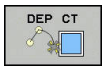	Круговая траектория с плавным переходом
		Круговая траектория с переходом в прямую по касательной, подвод и отвод от вспомогательной точки вне контура на участке прямой, касательной к окружности

Вход и выход из винтовой траектории

При входе и выходе из винтовой траектории инструмент перемещается на продолжении винтовой траектории и заканчивает на контуре по касательной к окружности. Для этого следует использовать функцию **APPR CT** или **DEP CT**.

Важные позиции при подводе и отводе

УКАЗАНИЕ

Осторожно, опасность столкновения!

Система ЧПУ выполняет перемещение от текущей позиции (начальная точка P_S) к вспомогательной точке P_H, заданной в последней подаче. Если программирование **G00** производилось в последнем кадре позиционирования перед функцией подвода, то система ЧПУ выполняет подвод к вспомогательной точке P_H на ускоренном ходу.

- Запрограммировать другую подачу нежели чем **G00** перед функцией подвода.

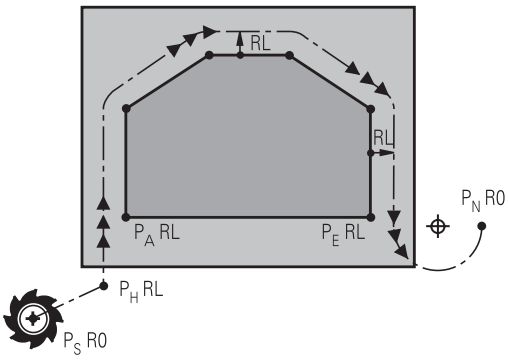

R0 = G40; RL = G41; RR = G42

- Начальная точка P_S
  Эта точка программируется непосредственно перед APPR-кадром. P_S лежит вне контура, подвод к ней выполняется без коррекции на радиус (G40).
- Вспомогательная точка P_H
  Подвод и отвод для некоторых форм траектории выполняется через вспомогательную точку P_H, координаты которой система ЧПУ рассчитывает, исходя из данных APPR- и DEP-кадров.
- Первая точка контура P_A и последняя точка контура P_E
  Первая точка контура P_A программируется в APPR-кадре, последняя точка контура P_E – при помощи любой функции траектории. Если кадр APPR содержит также Z-координату, то система ЧПУ подводит инструмент к первой точке контура P_A одновременно.
- Конечная точка P_N
  Позиция P_N лежит вне контура и рассчитывается из данных DEP-кадра. Если кадр DEP содержит также Z-координату, то система ЧПУ подводит инструмент к конечной точке P_N одновременно.

Обозначение	Значение
APPR	англ. APPRoach = подвод
DEP	англ. DEParture = отвод
L	англ. Line = прямая
C	англ. Circle = окружность
T	Тангенциально (постоянный, плавный переход)
N	Нормаль (перпендикуляр)

УКАЗАНИЕ

Осторожно, опасность столкновения!

Система ЧПУ не выполняет автоматической проверки столкновений между инструментом и деталью. Неправильное предварительное позиционирование и неправильные вспомогательные точки P_H могут привести к повреждениям контура. Во время движения подвода существует риск столкновения!

- Программирование подходящего предварительного положения
- Проверка вспомогательной точки P_H, выполнения и контура при помощи графического моделирования

Для функций **APPR LT**, **APPR LN** и **APPR CT** система ЧПУ выполняет перемещение к вспомогательной точке P_H на последней запрограммированной подаче (также **FMAX**). При выполнении функции **APPR LCT** перемещение системой ЧПУ во вспомогательную точку P_H производится с подачей, заданной в APPR-кадре. Если до кадра подвода подача еще не задавалась, система ЧПУ выдает сообщение об ошибке.

Полярные координаты

Точки контура для функций подвода/отвода, указанных ниже, можно запрограммировать при помощи полярных координат:

- APPR LT становится APPR PLT
- APPR LN становится APPR PLN
- APPR CT становится APPR PCT
- APPR LCT становится APPR PLCT
- DEP LCT становится DEP PLCT

Нажать для этого оранжевую клавишу **P** после того, как функция подвода или отвода была выбрана программной клавишей.

Поправка на радиус

Поправка на радиус программируется вместе с первой точкой контура P_A в APPR-кадре. DEP-кадры автоматически отменяют поправку на радиус!

При программировании **APPR LN** или **APPR CT** при помощи **G40** система ЧПУ останавливает обработку/моделирование сообщением об ошибке.

Это поведение отличается от системы ЧПУ iTNC 530!

Наезд по прямой с тангенциальным примыканием: APPR LT

Система ЧПУ перемещает инструмент по прямой от точки старта P_S к вспомогательной точке P_H. Оттуда перемещает его к первой точке контура P_A по прямой, являющейся касательной. Вспомогательная точка P_H находится на расстоянии **LEN** от первой точки контура P_A.

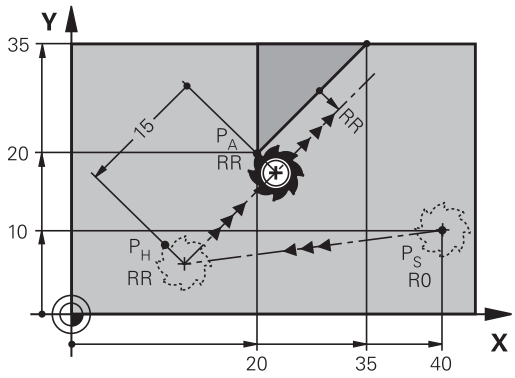

R0=G40; RL=G41; RR=G42

- Любой кадр позиционирования: выполните подвод к начальной точке P_S
- Откройте диалог при помощи клавиши **APPR/DEP** и программной клавиши **APPR LT**

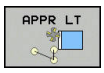

- Координаты первой точки контура P_A
- **LEN**: расстояние от вспомогательной точки P_H до первой точки контура P_A
- Поправка на радиус **G41/G42** для обработки

Пример

N70 G00 X+40 Y+10 G40 M3*	P_S подвод без поправки на радиус
N80 APPR LT X+20 Y+20 Z-10 LEN15 G42 F100*	P_A с поправкой на радиус G42, расстояние P_H zu P_A: LEN=15
N90 G01 X+35 Y+35*	Конечная точка первого элемента контура
N100 G01 ...*	Следующий элемент контура

Подвод по прямой перпендикулярно к первой точке контура: APPR LN

- Произвольная функция траектории: выполните подвод к начальной точке P_S
- Откройте диалог при помощи клавиши **APPR/DEP** и программной клавиши **APPR LT**

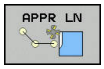

- Координаты первой точки контура P_A
- Длина: расстояние от вспомогательной точки P_H. **LEN** всегда должно иметь положительное значение
- Поправка на радиус **G41/G42** для обработки

Пример

N70 G00 X+40 Y+10 G40 M3*	PS подвод без поправки на радиус
N80 APPR LN X+10 Y+20 Z-10 LEN15 G24 F100*	PA с поправкой на радиус G42
N90 G01 X+20 Y+35*	Конечная точка первого элемента контура
N100 G01 ...*	Следующий элемент контура

Наезд по круговой траектории с тангенциальным примыканием: APPR CT

Система ЧПУ перемещает инструмент по прямой от точки старта P_S к вспомогательной точке P_H. Оттуда она перемещает его по круговой траектории, плавно переходящей в первый элемент контура, к первой точке контура PA.

Круговая траектория от точки P_H к P_A определяется на основании радиуса R и центрального угла **CCA**. Направление круговой траектории задается выполнением первого элемента контура.

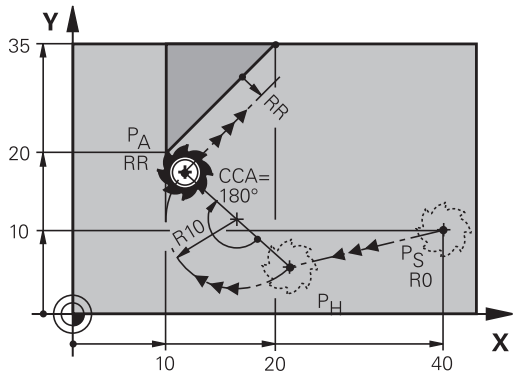

R0=G40; RL=G41; RR=G42

- Произвольная функция траектории: выполните подвод к начальной точке P_S
- Откройте диалог при помощи клавиши **APPR/DEP** и программной клавиши **APPR CT**

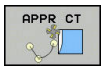

- Координаты первой точки контура P_A
- Радиус R круговой траектории
  - Подвод к заготовке со стороны, определенной коррекцией на радиус: введите положительное значение для переменной R
  - Подвод к стороне заготовки в направлении противоположном коррекции на радиус: введите отрицательное значение для R.
- Центральный угол **CCA** круговой траектории
  - Для CCA должно задаваться только положительное значение.
  - Максимальное значение ввода 360°
- Поправка на радиус **G41/G42** для обработки

Пример

N70 G00 X+40 Y+10 G40 M3*	PS подвод без поправки на радиус
N80 APPR CT X+10 Y+20 Z-10 CCA180 R+10 G42 F100*	PA с поправкой на радиус G42, радиус R=10
N90 G01 X+20 Y+35*	Конечная точка первого элемента контура
N100 G01 ...*	Следующий элемент контура

Подвод вдоль контура по касательной дуге, плавно переходящей в прямую: APPR LCT

Система ЧПУ перемещает инструмент по прямой от точки старта P_S к вспомогательной точке P_H. Оттуда она перемещает его по круговой траектории к первой точке контура P_A. Подача, запрограммированная в APPR-кадре, действительна для всего отрезка, по которому перемещается система ЧПУ в кадре подвода (отрезок P_S – P_A).

Если в кадре подвода были запрограммированы все три главные оси координат X, Y и Z, то система ЧПУ перемещает одновременно по трем осям из определенной перед APPR-кадром позиции до вспомогательной точки P_H. Затем от P_H в P_A только в плоскости обработки.

Круговая траектория имеет плавное сопряжение с прямой P_S – P_H, а также с первым элементом контура. Таким образом, она однозначно определяется через радиус R.

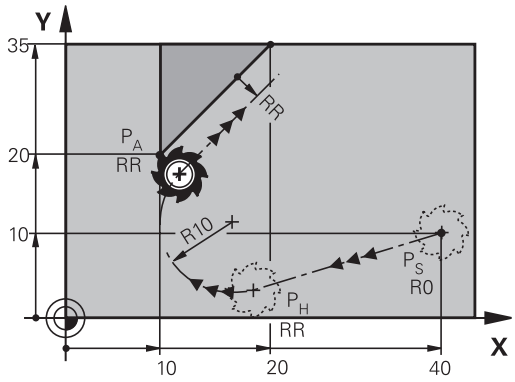

R0=G40; RL=G41; RR=G42

- Произвольная функция траектории: выполните подвод к начальной точке P_S
- Откройте диалог при помощи клавиши **APPR/DEP** и программной клавиши **APPR LCT**

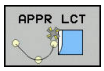

- Координаты первой точки контура P_A
- Радиус R круговой траектории. Введите положительное значение для R
- Поправка на радиус **G41/G42** для обработки

Пример

N70 G00 X+40 Y+10 G40 M3*	PS подвод без поправки на радиус
N80 APPR LCT X+10 Y+20 Z-10 R10 G42 F100*	PA с поправкой на радиус G42, радиус R=10
N90 G01 X+20 Y+35*	Конечная точка первого элемента контура
N100 G01 ...*	Следующий элемент контура

Отвод по прямой с тангенциальным примыканием: DEP LT

Система ЧПУ перемещает инструмент по прямой от последней точки контура P_E к конечной точке P_N. Прямая продолжает последний элемент контура. P_N находится на расстоянии **LEN** от P_E.

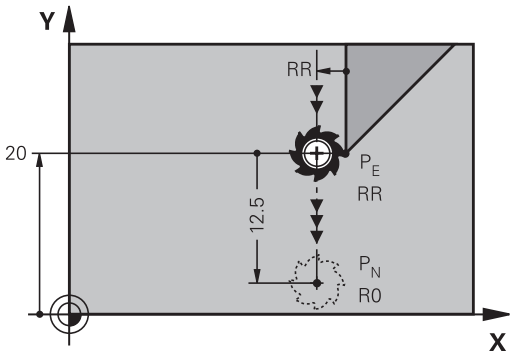

R0=G40; RL=G41; RR=G42

- Запрограммируйте последний элемент контура с конечной точкой P_E и поправкой на радиус
- Откройте диалог при помощи клавиши **APPR/DEP** и программной клавиши **APPR CT**

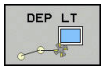

- LEN: введите расстояние до конечной точки P_N от последнего элемента контура P_E

Пример

N20 G01 Y+20 G42 F100*	Последний элемент контура: PE с поправкой на радиус
N30 DEP LT LEN12.5 F100*	Отвод на LEN=12,5 мм
N40 G00 Z+100 M2*	Отвод инструмента по оси Z, возврат, конец программы

Отвод по прямой перпендикулярно к последней точке контура: DEP LN

Система ЧПУ перемещает инструмент по прямой от последней точки контура P_E к конечной точке P_N. Прямая проходит перпендикулярно контуру в последней точке P_E. P_N находится от P_E на расстоянии, равном **LEN** + радиус инструмента.

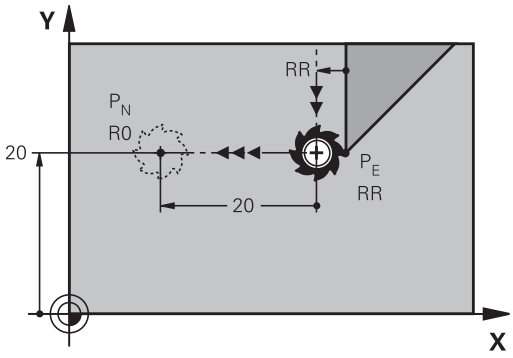

R0=G40; RL=G41; RR=G42

- Запрограммируйте последний элемент контура с конечной точкой P_E и коррекцией на радиус на радиус
- Откройте диалог при помощи клавиши **APPR/DEP** и программной клавиши **DEP LN**

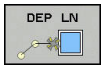

- **LEN**: введите расстояние до конечной точки P_N. Важно: для **LEN** задавать только положительное значение!

Пример

N20 G01 Y+20 G42 F100*	Последний элемент контура: PE с поправкой на радиус
N30 DEP LN LEN+20 F100*	Для отвода от контура по нормали на LEN=20 мм
N40 G00 Z+100 M2*	Отвод инструмента по оси Z, возврат, конец программы

Отвод по круговой траектории с тангенциальным примыканием: DEP CT

Система ЧПУ перемещает инструмент по круговой траектории от последней точки контура P_E к конечной точке P_N. Круговая траектория примыкает к последнему элементу контура по касательной.

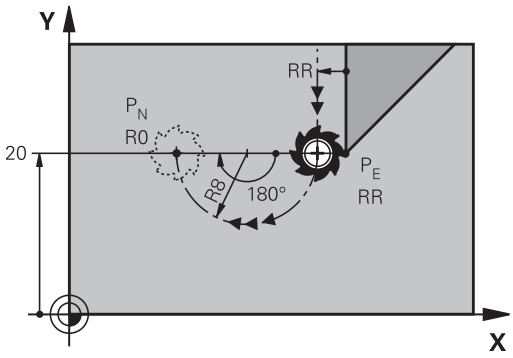

R0=G40; RL=G41; RR=G42

- Запрограммируйте последний элемент контура с конечной точкой P_E и коррекцией на радиус на радиус
- Откройте диалог при помощи клавиши **APPR/DEP** и программной клавиши **DEP CT**

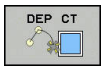

- Центральный угол **CCA** круговой траектории
- Радиус R круговой траектории
  - Инструмент должен быть отведен от заготовки с той стороны, которая была задана коррекцией на радиус: введите положительное значение для R.
  - Инструмент должен быть отведен от заготовки со стороны, **противоположной** той, для которой была задана поправка на радиус: введите отрицательное значение для R.

Пример

N20 G01 Y+20 G42 F100*	Последний элемент контура: PE с поправкой на радиус
N30 DEP CT CCA 180 R+8 F100*	Центральный угол=180°, Радиус круговой траектории=8 мм
N40 G00 Z+100 M2*	Отвод инструмента по оси Z, возврат, конец программы

Отвод вдоль контура по касательной дуге, плавно переходящей в прямую: DEP LCT

Система ЧПУ перемещает инструмент по круговой траектории от последней точки контура P_E к вспомогательной точке P_H. Оттуда она перемещает его по прямой к конечной точке P_N. Последний элемент контура и прямая P_H – P_N имеют плавные переходы в круговую траекторию. Таким образом, круговая траектория однозначно определена через радиус R.

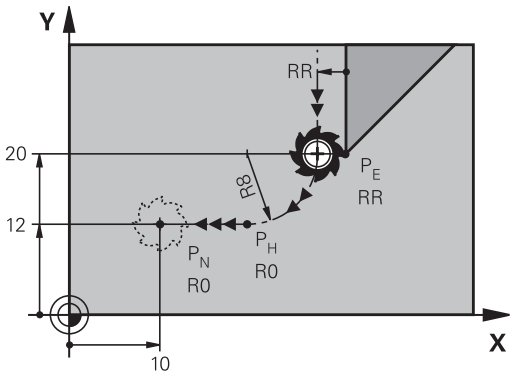

R0=G40; RL=G41; RR=G42

- Запрограммируйте последний элемент контура с конечной точкой P_E и поправкой на радиус
- Начните диалог с помощью клавиши **APPR/DEP** и программной клавиши **DEP LCT**

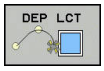

- Введите координаты конечной точки P_N
- Радиус R круговой траектории. Введите положительное значение для R

Пример

N20 G01 Y+20 G42 F100*	Последний элемент контура: PE с поправкой на радиус
N30 DEP LCT X+10 Y+12 R+8 F100*	Координаты PN, радиус круговой траектории=8 мм
N40 G00 Z+100 M2*	Отвод инструмента по оси Z, возврат, конец программы

5.4 Движение по траектории – прямоугольные координаты

Обзор функций траектории

Клавиша	Функция	Движение инструмента	Вводимые данные	Страница
L	Прямая **L** от англ.: Line **G00** und **G01**	Прямая	Координаты конечной точки	150
CHF	Фаска: **CHF** от англ.: **CH**am**F**er **G24**	Фаска между двумя прямыми	Длина фаски	151
	Центр окружности **CC**; от англ.: Circle Center I и J	Отсутствует	Координаты центра окружности или полюса	153
C	Дуга окружности **C** от англ.: **C**ircle **G02** и **G03**	Круговая траектория с центром окружности CC, идущая к конечной точке дуги окружности	Координаты конечной точки окружности, направление вращения	154
CR	Дуга окружности **CR** от англ.: **C**ircle by **R**adius **G05**	Круговая траектория с заданным радиусом	Координаты конечной точки окружности, радиус окружности, направление вращения	155
CT	Дуга окружности **CT** от англ.: **C**ircle **T**angential **G06**	Круговая траектория с плавными переходами из предыдущего и к последующему элементу контура	Координаты конечной точки окружности	157
RND	Скругление углов **RND** от англ.: **R**ou**ND**ing of Corner **G25**	Круговая траектория с плавными переходами из предыдущего и к последующему элементу контура	Радиус угла R	152
FK	Программирование свободного контура **FK**	Прямая или круговая траектория с любым переходом к предыдущему элементу контура	Ввод в зависимости от функции	174

Программирование функций траекторий

Функции траекторий удобно программировать с помощью серых кнопок функций траекторий. Система ЧПУ запросит все необходимые данные в следующих диалогах.

При вводе функций DIN/ISO с помощью подключенной через USB буквенной клавиатуры, написание заглавными буквами должно быть активно.

Начало предложения система автоматически начинает с заглавной буквы .

Прямая на ускоренном ходу G00 или прямая подачей F G01

Система ЧПУ перемещает инструмент по прямой из его текущей позиции к конечной точке прямой. Начальная точка является конечной точкой предыдущего кадра УП.

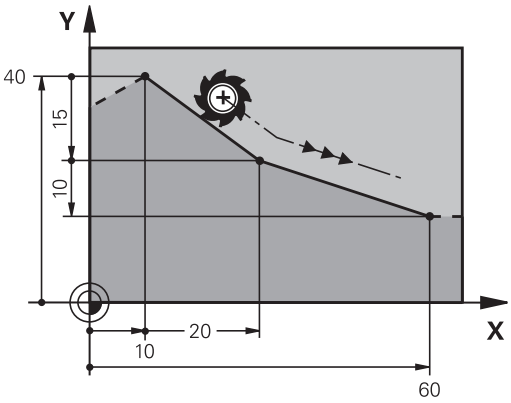

- Нажмите клавишу **L** для начала программирования кадра прямолинейного перемещения с подачей
- **Координаты** конечной точки прямой, если необходимо
- **Поправка на радиус G40/G41/G42**
- **Подача F**
- **Дополнительная M-функция**

Перемещение на ускоренном ходу

Кадр прямой с перемещением на ускоренном ходу (кадр **G00**) можно создать также с помощью клавиши **L**:

- Нажмите клавишу **L** для начала кадра программы перемещения по прямой
- С помощью кнопки со стрелкой влево перейдите в область ввода G-функций
- Нажмите программную клавишу **G0** для движения на ускоренном ходу

Пример

```
N70 G01 G41  X+10 Y+40  F200 M3*
N80 G91  X+20 Y-15*
N90 G90  X+60 G91  Y-10*
```

Назначение фактической позиции

Кадр прямой (кадр **G01**) можно формировать также с помощью клавиши **Присвоение фактической позиции**:

- В режиме работы **Режим ручного упр.** переместить инструмент в позицию, которую ему планируется присвоить
- Сменить индикацию экрана для программирования
- Выберите кадр программы, за которым должен быть вставлен кадр прямой

- Нажмите кнопку **Присвоение фактической позиции**
- > Система ЧПУ сформирует кадр прямой с координатами фактической позиции.

Вставка фаски между двумя прямыми

На углах контура, возникающих на пересечении двух прямых, можно снять фаску.

- В кадрах прямых перед **G24**-кадром и после него следует запрограммировать обе координаты плоскости, на которой выполняется фаска
- Поправка на радиус перед **G24**-кадром и после него должна быть одинаковой
- Фаска должна выполняться инструментом, вызванным в данный момент

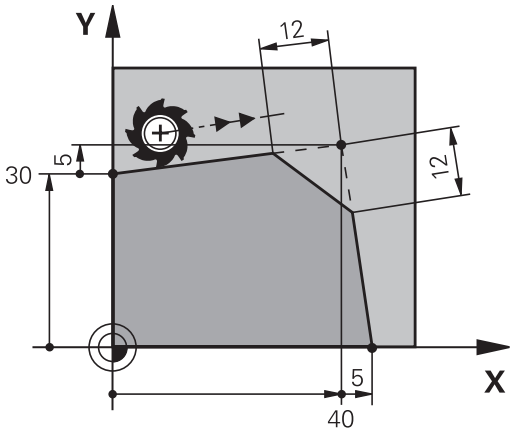

- **Снятие фаски**: длина фаски, если необходимо:
- **Подача F** (активна только в **G24**-кадре)

Пример

```
N70 G01  G41 X+0  Y+30 F300  M3*
N80 X+40  G91 Y+5*
N90 G24  R12 F250*
N100 G91  X+5 G90  Y+0*
```

Нельзя начинать контур с кадра **G24**.

Фаска выполняется только в плоскости обработки.

Подвод к удаленной при снятии фаски угловой точке не выполняется.

Запрограммированная в кадре **G24** подача действительна только в данном CHF-кадре. Затем снова действует подача, запрограммированная перед **G24**.

Скругление углов G25

Функция **G25** скругляет углы контура.

Инструмент перемещается по круговой траектории, плавно примыкающей как к предыдущему, так и к последующему элементу контура.

Скругление должно выполняться при помощи вызванного в данный момент инструмента.

- **Радиус скругления**: радиус дуги окружности, если необходимо:
- **Подача F** (активна только в кадре **G25**)

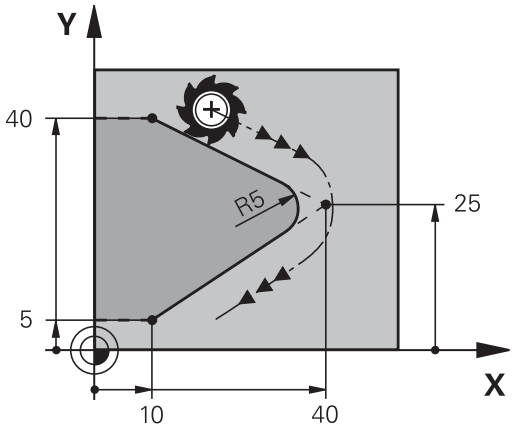

Пример

```
N50 G01  X+10 Y+40  G41 F300  M3*
N60 G01  X+40 Y+25*
N70 G25  R5 F100*
N80 G01  X+10 Y+5*
```

Предыдущий и последующий элемент контура должны содержать обе координаты плоскости, на которой производится скругление углов. Если контур обрабатывается без коррекции на радиус инструмента, следует ввести обе координаты плоскости обработки.

Подвод к угловой точке не выполняется.

Запрограммированная в **G25**-кадре подача действительна только в данном **G25**-кадре. Затем снова принимается подача, запрограммированная перед **G25**-кадром.

Кадры **G25** можно использовать для плавного подвода к контуру.

Центр окружности I, J

Центр окружности задается для круговых траекторий, , программируемых функциями **G02**, **G03** или **G05**. Для этого

- следует ввести декартовы координаты центра окружности на плоскости обработки или
- назначить последнюю запрограммированную позицию, или
- захватить координаты клавишей **Назначение фактической позиции**

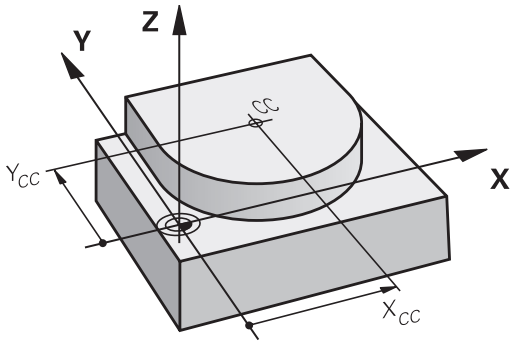

SPEC FCT

- Программирование центра окружности: нажмите клавишу **SPEC FCT**
- Нажать программную клавишу **ПРОГРАММН. ФУНКЦИИ**
- Нажмите программную клавишу **DIN/ISO**
- Нажмите программную клавишу **I** или **J**
- Задайте координаты центра окружности или введите последнюю запрограммированную позицию: введите **G29**.

Пример

```
N50 I+25  J+25*
```

или

```
N10 G00 G40  X+25 Y+25*
N20 G29*
```

Строки программы 10 и 20 не относятся к рисунку.

Срок действия

Координаты центра окружности сохраняются до того момента, когда будет запрограммирован новый центр окружности.

Инкрементный ввод центра окружности

Координата центра окружности, введенная в приращениях, всегда соотносится с последней запрограммированной позицией инструмента.

> С помощью **I** и **J** обозначается позиция в качестве центра окружности: инструмент не перемещается на эту позицию.
>
> Центр окружности является одновременно полюсом для полярных координат.

Круговая траектория вокруг центра окружности

Перед программированием круговой траектории задайте центр окружности **I, J**. Последняя запрограммированная позиция инструмента перед круговой траекторией является ее начальной точкой.

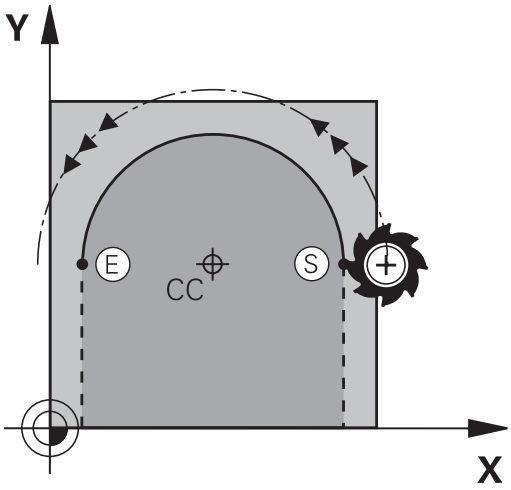

Направление вращения

- По часовой стрелке: **G02**
- Против часовой стрелки: **G03**
- Без указания направления вращения: **G05**. Система ЧПУ выполняет перемещение по круговой траектории с последним запрограммированным направлением вращения

▶ Переместите инструмент в точку старта круговой траектории

J

▶ **Введите координаты** центра окружности

I

▶ **Введите координаты** конечной точки дуги окружности, если необходимо:

▶ **Подача F**

▶ **Дополнительная M-функция**

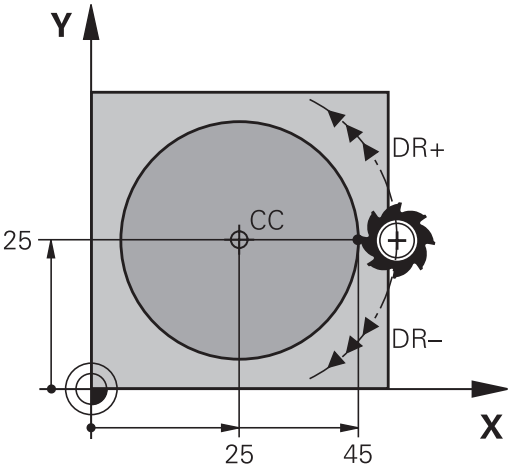

> Система ЧПУ выполняет круговые перемещения, как правило, в активной плоскости обработки. Однако можно запрограммировать окружности, не лежащие в активной плоскости обработки. При одновременном вращении круговых движений возникают пространственные круги (круги по трем осям), например **G2 Z... X...** (при оси инструмента Z).

Пример

```
N50 I+25  J+25*
N60 G01 G42  X+45 Y+25  F200 M3*
N70 G03  X+45 Y+25*
```

Полная окружность

Задайте для конечной точки те же координаты, что и для точки старта.

> Начальная точка и конечная точка движения по окружности должны лежать на круговой траектории.
>
> Максимальное значение допуска при вводе составляет 0,016 мм. Допуск на ввод определяется в машинном параметре **circleDeviation**(Nr. 200901).
>
> Минимально возможная окружность, по которой сможет перемещаться система ЧПУ: 0,016 мм.

Круговая траектория G02/G03/G05 с заданным радиусом

Инструмент перемещается по круговой траектории с радиусом R.

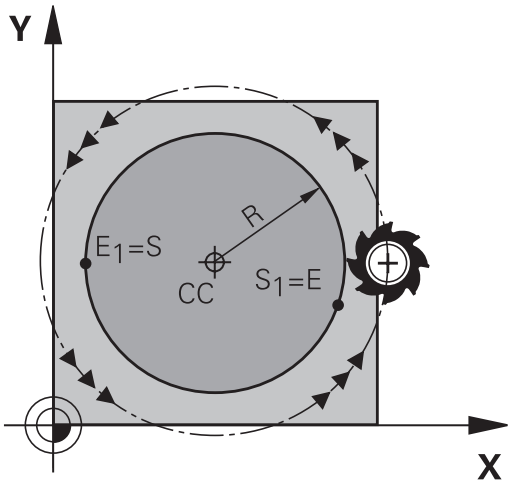

Направление вращения

- По часовой стрелке: **G02**
- Против часовой стрелки: **G03**
- Без указания направления вращения: **G05**. Система ЧПУ выполняет перемещение по круговой траектории с последним запрограммированным направлением вращения

- **Координаты** конечной точки дуги окружности
- **Радиус R** Внимание: знак числа определяет величину дуги окружности!
- **Дополнительная M-функция**
- **Подача F**

Полная окружность

Для полного круга последовательно программируются два кадра окружности:

Конечная точка первого полукруга является точкой старта для второго. Конечная точка второго полукруга является точкой старта для первого.

Центральный угол CCA и радиус дуги окружности R

Точка старта и конечная точка на контуре могут соединяться с помощью четырех разных дуг с одинаковым радиусом:

Меньшая дуга окружности: CCA<180°
Радиус имеет положительный знак числа R>0

Большая дуга окружности: CCA>180°
Радиус имеет отрицательный знак числа R<0

При помощи направления вращения задается изгиб дуги окружности: наружу (выпуклая) или внутрь (вогнутая):

Выпуклая: направление вращения **G02** (с поправкой на радиус **G41**)

Вогнутая: направление вращения **G03** (с поправкой на радиус **G41**)

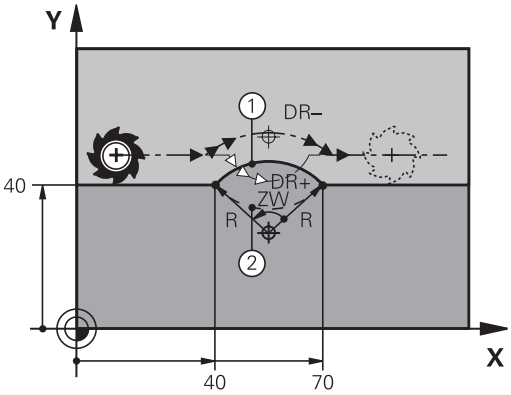

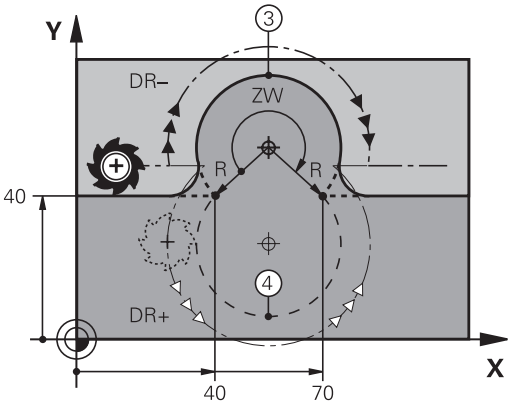

> Расстояние между начальной точкой и конечной точкой диаметра окружности не может превышать диаметра окружности.
>
> Максимальный радиус составляет 99,9999 м.
>
> Угловые оси A, B и C поддерживаются.
>
> Система ЧПУ выполняет круговые перемещения, как правило, в активной плоскости обработки. Однако можно запрограммировать окружности, не лежащие в активной плоскости обработки. При одновременном вращении круговых движений возникают пространственные круги (круги по трем осям).

Пример

```
N100 G01 G41  X+40 Y+40  F200 M3*
N110 G02  X+70 Y+40  R+20*  (дуга 1)
```

или

```
N110 G03  X+70 Y+40  R+20*  (дуга 2)
```

или

```
N110 G02  X+70 Y+40  R-20*  (дуга 3)
```

или

```
N110 G03  X+70 Y+40  R-20*  (дуга 4)
```

Круговая траектория G06 с плавным переходом

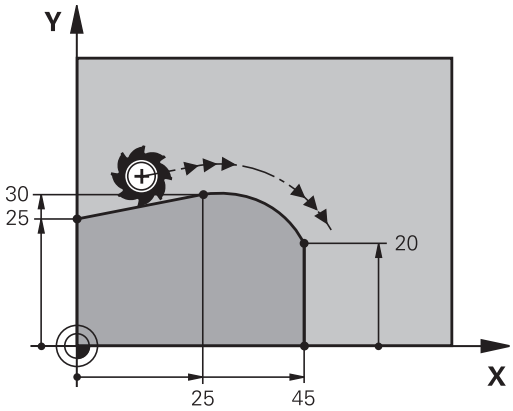

Инструмент перемещается по дуге окружности, примыкающей по касательной к элементу контура, ранее запрограммированному до дуги.

Переход является тангенциальным, если в точке пересечения элементов контура не возникает точки перегиба или угловой точки, т. е. элементы контура плавно переходят друг в друга.

Элемент контура, к которому плавно примыкает дуга окружности, программируется непосредственно перед **G06**-кадром. Для этого требуется не менее двух кадров позиционирования.

- **Координаты** конечной точки дуги окружности, если требуется:
- **Подача F**
- **Дополнительная M-функция**

Пример

```
N70 G01 G41  X+0 Y+25  F300 M3*
N80 X+25  Y+30*
N90 G06  X+45 Y+20*
N100 G01 Y+0*
```

G06-кадр и запрограммированный ранее элемент контура должны содержать обе координаты плоскости, в которой выполняется дуга окружности!

Пример: движения по прямой и фаски в декартовой системе координат

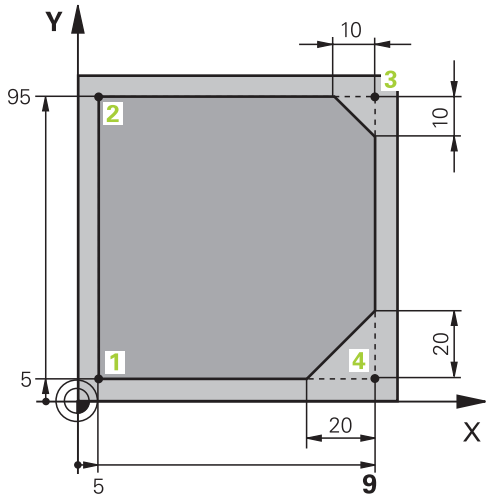

%LINEAR G71 *	
N10 G30 G17 X+0 Y+0 Z-20*	Определение заготовки для графического моделирования обработки
N20 G31 G90 X+100 Y+100 Z+0*	
N30 T1 G17 S4000*	Вызов инструмента с осью шпинделя и частотой вращения шпинделя
N40 G00 G40 G90 Z+250*	Вывод инструмента из материала по оси шпинделя на ускоренном ходу
N50 X-10 Y-10*	Предварительное позиционирование инструмента
N60 G01 Z-5 F1000 M3*	Перемещение на глубину обработки с подачей F = 1000 мм/мин
N70 G01 G41 X+5 Y+5 F300*	Подвод к контуру в точке 1, активация поправки на радиус G41
N80 G26 R5 F150*	Подвод по касательной дуге
N90 Y+95*	Подвод к точке 2
N100 X+95*	Точка 3: первая прямая для угла 3
N110 G24 R10*	Программирование фаски длиной 10 мм
N120 Y+5*	Точка 4: вторая прямая для угла 3, первая прямая для угла 4
N130 G24 R20*	Программирование фаски длиной 20 мм
N140 X+5*	Подвод к последней точке контура 1, вторая прямая для угла 4
N150 G27 R5 F500*	Отвод по касательной дуге
N160 G40 X-20 Y-20 F1000*	Выход из материала в плоскости обработки, отмена поправки на радиус
N170 G00 Z+250 M2*	Отвод инструмента, конец программы
N99999999 %LINEAR G71 *	

Пример: круговое движение в декартовой системе координат

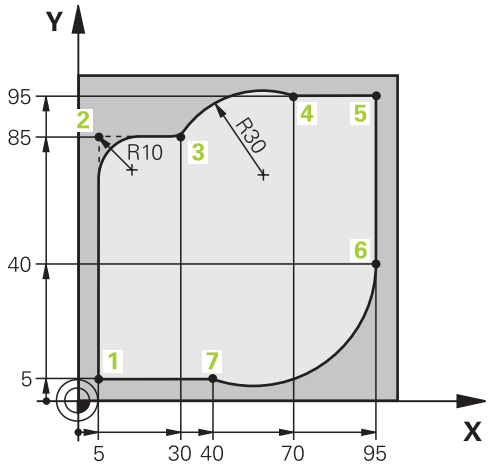

%CIRCULAR G71 *	
N10 G30 G17 X+0 Y+0 Z-20*	Определение заготовки для графического моделирования обработки
N20 G31 G90 X+100 Y+100 Z+0*	
N30 T1 G17 S4000*	Вызов инструмента с осью шпинделя и частотой вращения шпинделя
N40 G00 G40 G90 Z+250*	Вывод инструмента из материала по оси шпинделя на ускоренном ходу
N50 X-10 Y-10*	Предварительное позиционирование инструмента
N60 G01 Z-5 F1000 M3*	Перемещение на глубину обработки с подачей F = 1000 мм/мин
N70 G01 G41 X+5 Y+5 F300*	Подвод к контуру в точке 1, активация поправки на радиус G41
N80 G26 R5 F150*	Подвод по касательной дуге
N90 Y+85*	Точка 2: первая прямая для угла 2
N100 G25 R10*	Ввод радиуса R = 10 мм, подача: 150 мм/мин
N110 X+30*	Подвод к точке 3: точка старта окружности
N120 G02 X+70 Y+95 R+30*	Подвод к точке 4: конечная точка окружности с G02, радиус 30 мм
N130 G01 X+95*	Подвод к точке 5
N140 Y+40*	Подвод к точке 6
N150 G06 X+40 Y+5*	Перемещение в точку 7: конечная точка окружности, дуга окружности с плавным переходом в точке 6, система ЧПУ рассчитывает радиус самостоятельно
N160 G01 X+5*	Подвод к последней точке контура 1
N170 G27 R5 F500*	Отвод от контура по круговой траектории с плавным переходом
N180 G40 X-20 Y-20 F1000*	Выход из материала в плоскости обработки, отмена поправки на радиус
N190 G00 Z+250 M2*	Отвод инструмента по оси инструмента, конец программы

```
N99999999 %CIRCULAR G71 *
```

Пример: круг в декартовой системе

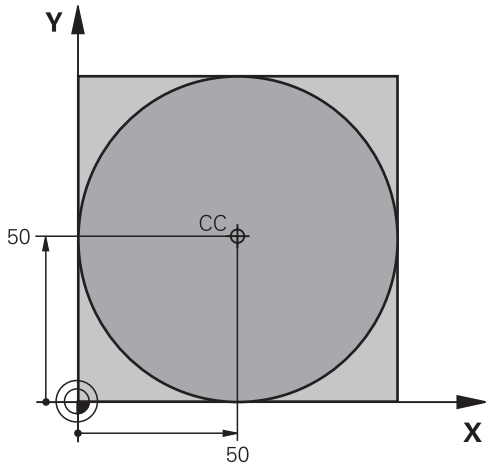

%C-CC G71 *	
N10 G30 G17 X+0 Y+0 Z-20*	Определение заготовки
N20 G31 G90 X+100 Y+100 Z+0*	
N30 T1 G17 S3150*	Вызов инструмента
N40 G00 G40 G90 Z+250*	Отвод инструмента
N50 I+50 J+50*	Определение центра окружности
N60 X-40 Y+50*	Предварительное позиционирование инструмента
N70 G01 Z-5 F1000 M3*	Перемещение на глубину обработки
N80 G41 X+0 Y+50 F300*	Подвод к точке старта, поправка на радиус G41
N90 G26 R5 F150*	Подвод по касательной дуге
N100 G02 X+0*	Подвод к конечной точке окружности (=точке старта окружности)
N110 G27 R5 F500*	Отвод по касательной дуге
N120 G01 G40 X-40 Y-50 F1000*	Выход из материала в плоскости обработки, отмена поправки на радиус
N130 G00 Z+250 M2*	Отвод инструмента по оси инструмента, конец программы
N99999999 %C-CC G71 *	

5.5 Движение по траектории – полярные координаты

Обзор

С помощью полярных координат положение определяется углом **H** и расстоянием **R** от заранее заданного полюса **I, J**.

Полярные координаты применяются преимущественно в следующих случаях:

- позиции на дугах окружности
- Чертежи инструмента с данными углов, например, для окружностей центров отверстий

Обзор функций траекторий с полярными координатами

Клавиша	Движение инструмента	Вводимые данные	Страница
L + P	прямая	Полярный радиус, полярный угол конечной точки прямой	163
C + P	Круговая траектория вокруг центра окружности/ полюса к конечной точке дуги окружности	Полярный угол конечной точки окружности	164
CR + P	Круговая траектория, соответствующая активному направлению вращения	Полярный угол конечной точки окружности	164
CT + P	Круговая траектория с плавным примыканием к предыдущему элементу контура	Полярный радиус, полярный угол конечной точки окружности	164
C + P	Перекрытие круговой траектории прямой	Полярный радиус, полярный угол конечной точки окружности, координата конечной точки на оси инструментов	165

Начало отсчёта полярных координат: полюс I, J

Полюс (I, J) можно установить в любом месте управляющей программы, до введения позиций полярными координатами. Последовательность действий при задании полюса такая же, как при программировании центра окружности.

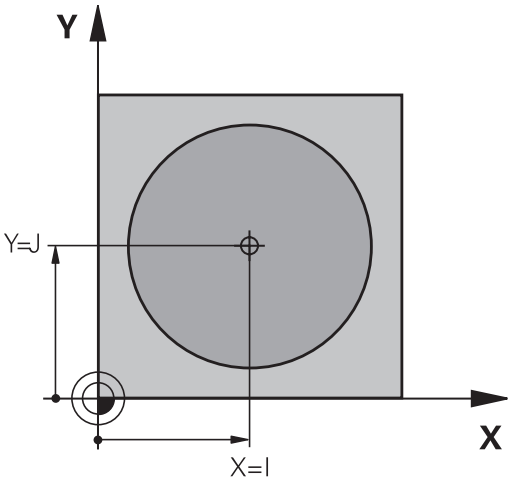

- Программирование полюса: нажмите клавишу **SPEC FCT**
- Нажать программную клавишу **ПРОГРАММН. ФУНКЦИИ**
- Нажмите программную клавишу **DIN/ISO**
- Нажмите программную клавишу **I** или **J**
- **Координаты**: задайте декартовы координаты полюса или введите последнюю запрограммированную позицию: **G29**. Задайте полюс, прежде чем запрограммировать полярные координаты. Программировать полюс следует только в системе декартовых координат. Полюс действителен до тех пор, пока оператором не будет задан новый полюс.

Пример

```
N120 I+45  J+45*
```

Прямая на ускоренном ходу G10 или прямая с подачей F G11

Инструмент перемещается по прямой из своей текущей позиции в конечную точку прямой. Начальная точка является конечной точкой предыдущего кадра УП.

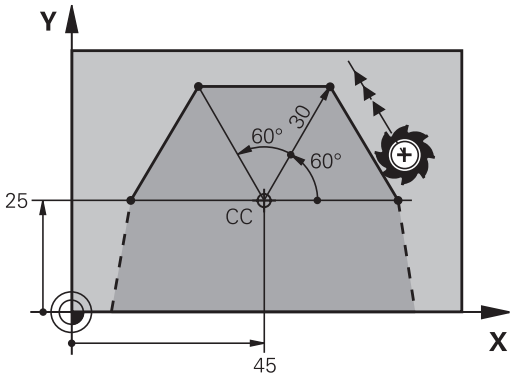

- **Полярные координаты-радиус R**: ввести расстояние от конечной точки прямой до полюса CC
- **Полярные координаты-угол H**: угловое положение конечной точки прямой между –360° и +360°

Знак числа **H** определен базовой осью угла:

- Угол между базовой осью угла и **R** против часовой стрелки: **H**>0
- Угол между базовой осью угла и **R** по часовой стрелке: **H**<0

Пример

```
N120 I+45  J+45*
N130 G11 G42  R+30 H+0  F300 M3*
N140 H+60*
N150 G91  H+60*
N160 G90  H+180*
```

Круговая траекторияG12/G13/G15 вокруг полюса I, J

Радиус полярных координат **R** одновременно является радиусом дуги окружности. **R** определяется расстоянием от точки старта до полюса **I, J**. Последняя запрограммированная позиция инструмента перед круговой траекторией является ее начальной точкой.

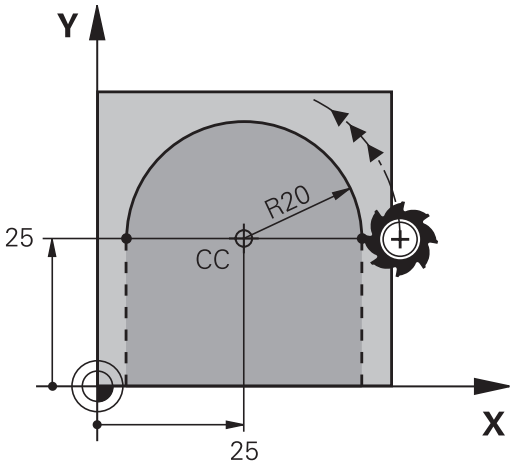

Направление вращения

- По часовой стрелке: **G12**
- Против часовой стрелки: **G13**
- Без указания направления вращения: **G15**. Система ЧПУ выполняет перемещение по круговой траектории с последним запрограммированным направлением вращения

- **Угол полярных координат H**: угловое положение конечной точки круговой траектории между 99999,9999° и +99999,9999°

Пример

```
N180 I+25  J+25*
N190 G11 G42  R+20 H+0  F250 M3*
N200 G13  H+180*
```

Круговая траектория G16с плавным переходом

Инструмент перемещается по круговой траектории, плавно переходящей из предыдущего элемента контура.

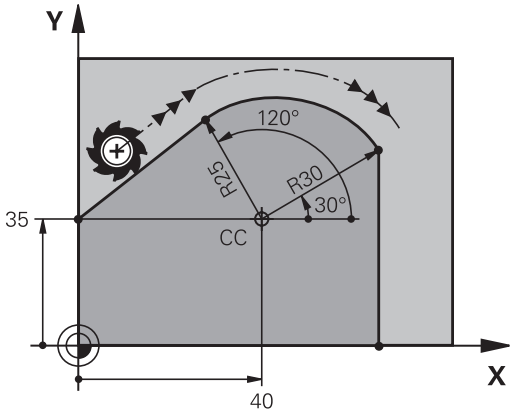

- **Полярные координаты-радиус R**: введите расстояние конечной точки прямой до полюса **I, J**
- **Полярные координаты-угол H**: угловое положение конечной точки круговой траектории

Полюс **не** является центром окружности контура!

Пример

```
N120 I+40  J+35*
N130 G01 G42  X+0 Y+35  F250 M3*
N140 G11  R+25 H+120*
N150 G16  R+30 H+30*
N160 G01  Y+0*
```

Винтовая линия (спираль)

Винтовая линия является суперпозицией прямолинейного движения на круговое движение в перпендикулярной ему плоскости. Круговая траектория программируется на главной плоскости.

Движение по винтовой траектории можно программировать только в полярных координатах.

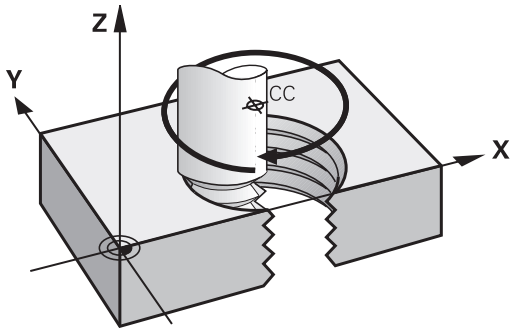

Применение

- Внутренняя и наружная резьба большого диаметра
- Смазочные канавки

Расчет винтовой линии

Для программирования требуются инкрементальные данные суммарного угла, под которым инструмент перемещается по винтовой линии, и общая высота винтовой линии.

Количество витков n:	Витки резьбы + перебег резьбы в начале и в конце
Общая высота h:	Шаг резьбы P x количество витков n
Инкрементальный общий угол **G91 H**:	Количество витков x 360° + угол для начала резьбы + угол для перебега резьбы
Начальная координата Z:	Шаг резьбы P x (витки резьбы + перебег в начале резьбы)

Форма винтовой линии

В таблице показана взаимосвязь между рабочим направлением, направлением вращения и поправкой на радиус для определенных форм траектории.

Внутренняя резьба	**Направление обработки**	**Направление вращения**	**Поправка на радиус**
правая	Z+	**G13**	**G41**
левая	Z+	**G12**	**G42**
правая	Z–	**G12**	**G42**
левая	Z–	**G13**	**G41**
Наружная резьба			
правая	Z+	**G13**	**G42**
левая	Z+	**G12**	**G41**
правая	Z–	**G12**	**G41**
левая	Z–	**G13**	**G42**

Программирование винтовой линии

Вводите направление вращения и инкрементный суммарный угол **G91 h** с одинаковым знаком числа, иначе инструмент может переместиться по неправильной траектории.

Для суммарного угла **G91 h** можно вводить значения от -99999,9999° до +99 999,9999°.

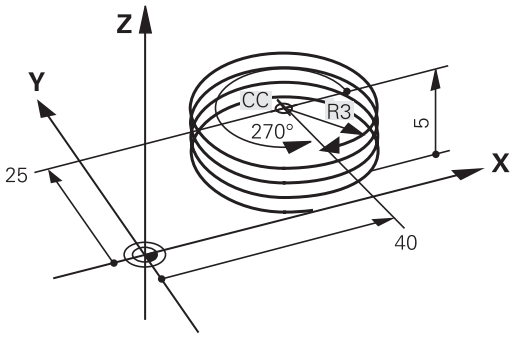

- **Полярные координаты-угол**: ввести инкрементно общий угол, под которым инструмент перемещается по винтовой линии.
- **После ввода угла выбрать ось инструмента с помощью клавиши выбора оси**
- Введите **координату** для высоты винтовой линии в приращениях
- **Введите поправку на радиус** согласно таблице

Пример: резьба M6 x 1 мм с 5 витками

```
N120 I+40  J+25*
N130 G01  Z+0 F100  M3*
N140 G11 G41  R+3 H+270*
N150 G12 G91  H-1800 Z+5*
```

Пример: движение по прямой в полярных координатах

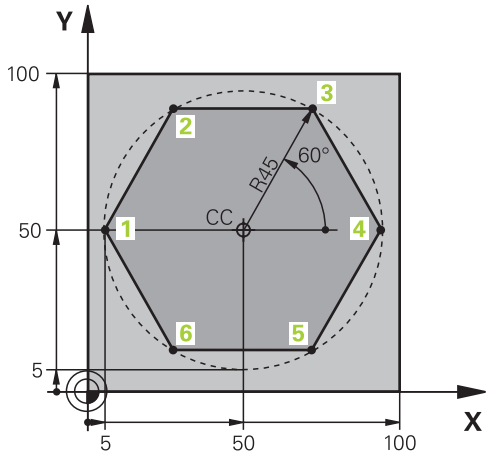

%LINEARPO G71 *	
N10 G30 G17 X+0 Y+0 Z-20*	Определение заготовки
N20 G31 G90 X+100 Y+100 z+0*	
N30 T1 G17 S4000*	Вызов инструмента
N40 G00 G40 G90 Z+250*	Определение точки привязки в полярных координатах
N50 I+50 J+50*	Отвод инструмента
N60 G10 R+60 H+180*	Предварительное позиционирование инструмента
N70 G01 Z-5 F1000 M3*	Перемещение на глубину обработки
N80 G11 G41 R+45 H+180 F250*	Подвод к контуру в точке 1
N90 G26 R5*	Подвод к контуру в точке 1
N100 H+120*	Подвод к точке 2
N110 H+60*	Подвод к точке 3
N120 H+0*	Подвод к точке 4
N130 H-60*	Подвод к точке 5
N140 H-120*	Подвод к точке 6
N150 H+180*	Подвод к точке 1
N160 G27 R5 F500*	Отвод по касательной дуге
N170 G40 R+60 H+180 F1000*	Выход из материала в плоскости обработки, отмена поправки на радиус
N180 G00 Z+250 M2*	Отвод по оси шпинделя, конец программы
N99999999 %LINEARPO G71 *	

Пример: спираль

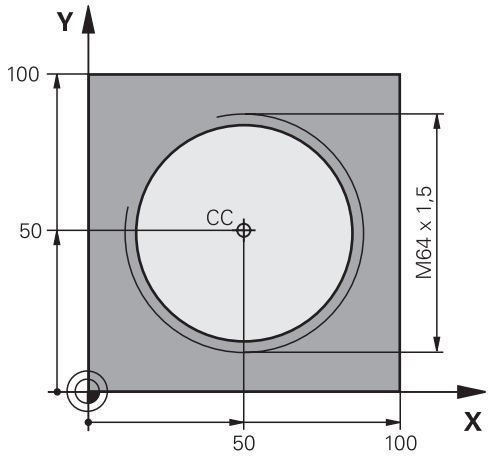

%HELIX G71 *	
N10 G30 G17 X+0 Y+0 Z-20*	Определение заготовки
N20 G31 G90 X+100 Y+100 Z+0*	
N30 T1 G17 S1400*	Вызов инструмента
N40 G00 G40 G90 Z+250*	Отвод инструмента
N50 X+50 Y+50*	Предварительное позиционирование инструмента
N60 G29*	Последняя запрограммированная позиция задается в качестве полюса
N70 G01 Z-12,75 F1000 M3*	Перемещение на глубину обработки
N80 G11 G41 R+32 H+180 F250*	Подвод к первой точке контура
N90 G26 R2*	Переход
N100 G13 G91 H+3240 Z+13,5 F200*	Перемещение по спирали
N110 G27 R2 F500*	Отвод по касательной дуге
N120 G01 G40 G90 X+50 Y+50 F1000*	Отвод инструмента, конец программы
N130 G00 Z+250 M2*	
N99999999 %HELIX G71 *	

5.6 Движения по траектории – Программирование свободного контура FK (опция #19)

Общие положения

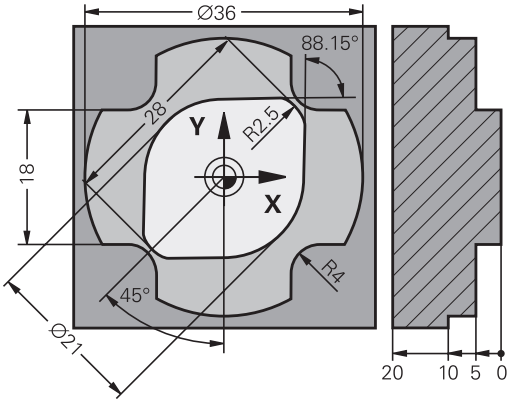

Чертежи деталей, которые имеют размерности не соответствующие стандарту УП, часто содержат координаты, которые невозможно ввести при помощи серых диалоговых клавиш.

Такие данные можно запрограммировать напрямую при помощи свободного программирования контура FK, например

- если известные координаты лежат на элементе контура или рядом с ним
- если данные о координатах относятся к другому элементу контура
- если данные о направлении и данные прохода контура известны

Система ЧПУ рассчитывает контур на основании известных данных о координатах и поддерживает диалог программирования с помощью интерактивной FK-графики. На рисунке справа вверху отображены размеры, которые проще всего ввести путем FK-программирования.

Указания по программированию

ввести все доступные для каждого элемента контура данные. Также программируйте в каждом кадре УП данные, которые не изменяются: незапрограммированные данные считаются неизвестными!

Q-параметр допускается во всех FK-элементах кроме элементов с относительными ссылками (например, **RX** или **RAN**), то есть элементах, указывающих на другие кадры УП.

Если в управляющей программе используется сочетание стандартного программирования и свободного программирования контура, то каждый фрагмент, запрограммированный в режиме FK-программирования, должен быть определен однозначно.

Системе ЧПУ требуется фиксированная исходная точка для всех расчетов. Непосредственно перед FK-фрагментом серыми клавишами задается позиция, содержащая обе координаты плоскости обработки. Q-параметры в этом кадре УП не задаются.

Если первый кадр УП FK-фрагмента является **FCT**- или **FLT**-кадром, то перед ним следует запрограммировать не менее двух кадров УП при помощи серых диалоговых клавиш. Направление подвода однозначно определяется таким образом

Фрагмент FK не может начинаться сразу после метки .

Вызов цикла **M89** нельзя комбинировать с FK-программированием.

Задание плоскости обработки

Элементы контура можно программировать в режиме свободного программирования контура только в плоскости обработки.

Система ЧПУ устанавливает плоскость обработки FK-программирования в соответствии со следующей иерархией:

1 По плоскости, описываемой в **FPOL**-кадре

2 Через установленную в **TOOL CALLT**-кадре определенную плоскость обработки (например, **G17** = X/Y-плоскость)

3 При отсутствии соответствий активна стандартная плоскость обработки X/Y

Отображение программных клавиш FK зависит в принципе от оси шпинделя в определении заготовки. При вводе в определение заготовки оси шпинделя **G17** система ЧПУ отображает, например, программные клавиши FK только для плоскости X/Y.

При необходимости выбрать другую плоскость обработки в качестве активной в настоящий момент времени плоскости, нужно действовать следующим образом:

- Нажать программную клавишу **УРОВЕНЬ XY ZX YZ**
- > Система ЧПУ отображает программные клавиши FK в новой плоскости.

Графика при FK-программировании

> Для использования графики в процессе FK-программирования необходимо выбрать режим разделения экрана дисплея **ПРОГРАММА + ГРАФИКА**.
>
> **Дополнительная информация:** "Программирование", Стр. 64

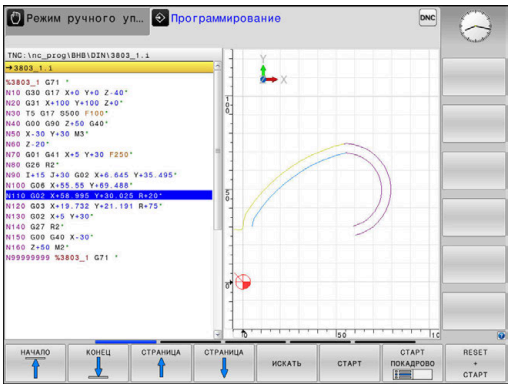

Неполные данные о координатах часто не позволяют однозначно задать контур заготовки. В этом случае система ЧПУ отображает различные решения в окне FK-графики, а оператор выбирает подходящее.

В FK-графике система ЧПУ использует различные цвета:

- **синий:** однозначной определённый элемент контура

  Последний элемент FK отображается синим только сразу после движения отвода.
- **фиолетовый:** не однозначно определённый элемент контура
- **охра:** траектория центральной точки инструмента
- **красный:** перемещение на ускоренном ходу
- **зелёный:** возможно несколько решений

Если данные допускают несколько вариантов решения, и элемент контура отображается зеленым цветом, то правильный контур выбирается следующим образом:

- Нажимать программную клавишу **ПОКАЗАТЬ РЕШЕНИЕ** до появления правильного изображения элемента контура. Если возможные решения не видны в стандартном графическом отображении, следует использовать функции масштабирования

- Отображаемый элемент контура соответствует чертежу: подтвердить выбор при помощи программной клавиши **ВЫБОР РЕШЕНИЯ**

При отсутствии готовности выбора контура, указанного зеленым цветом, следует нажать программную клавишу **СТАРТ ПОКАДРОВО**, чтобы продолжать диалоговый режим FK.

> Выбор выделенных зеленым цветом элементов контура следует подтвердить как можно раньше программной клавишей **ВЫБОР РЕШЕНИЯ**, чтобы ограничить количество возможных вариантов для последующих элементов контура.

Индикация номеров кадров в окне графики

Для отображения номеров кадров в окне графики:

- Установить программную клавишу **ПОКАЗАТЬ СКРЫТЬ НОМ.БЛОКА** в положение **ПОКАЗАТЬ** (3-я панель программных клавиш)

Открыть диалоговый режим FK

Для открытия диалогового режима FK следует выполнить следующие действия:

- Нажать клавишу **FK**
- > Система ЧПУ отобразит список программных клавиш с функциями свободного контурного программирования.

Как только будет открыт диалоговый режим свободного контурного программирования с помощью одной из этих программных клавиш, система ЧПУ открывает другие панели программных клавиш. Так можно ввести известные координаты, данные по направлению и данные по характеристикам контура.

Экранная клавиша	FK-элемент
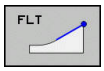	Прямая с плавным переходом
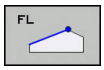	Прямая без плавного перехода
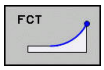	Дуга окружности с плавным переходом
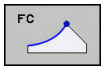	Дуга окружности без плавного перехода
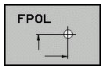	Координаты полюса при FK-программирова-нии
	Выбрать плоскость обработки

Завершить FK-диалоговый режим

Для завершения списка программируемых клавиш при FK-программировании необходимо поступить следующим образом:

- Нажать программную клавишу **КОНЕЦ**

или

- Повторно нажать на клавишу **FK**

Координаты полюса при FK-программировании

- Отобразить программные клавиши для FK-программирования: нажать клавишу **FK**

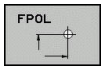

- Открыть диалог определения полюса: нажмите программную клавишу **FPOL**
- > Система ЧПУ отобразит программные клавиши осей активной плоскости обработки.
- С помощью этих клавиш Softkey введите координаты полюса

Координаты полюса при FK-программировании остаются активными до тех пор, пока не будет задан новый полюс при помощи FPOL.

Программирование произвольных прямых

Прямая без тангенциального перехода

- Отображение программных клавиш для FK-программирования: нажмите клавишу **FK**

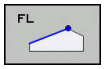

- Начало диалога для произвольной прямой: нажмите программную клавишу **FL**
- > Система ЧПУ отобразит другие программные клавиши.
- Ввести все известные данные при помощи этих программных клавиш в кадр УП.
- > FK-графика отображает запрограммированный контур фиолетовым цветом до тех пор, пока введенных данных не будет достаточно. Несколько решений на графике отображаются зеленым цветом. **Дополнительная информация:** "Графика при FK-программировании", Стр. 172

Прямая с плавным переходом

Если прямая примыкает к другому элементу контура по касательной, откройте диалог клавишей Softkey :

- Отображение клавиш Softkey для FK-программирования: нажмите кнопку **FK**

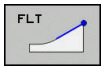

- Начало диалога: нажмите клавишу Softkey **FLT**
- Ввести все известные данные при помощи этих программных клавиш в кадр УП.

Программирование произвольных круговых траекторий

Круговая траектория без тангенциального перехода

- Отобразить программные клавиши для FK-программирования: нажмите клавишу **FK**

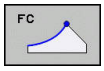

- Открытие диалога для произвольной прямой: нажмите программную клавишу **FC**
- > Система ЧПУ отображает программные клавиши для непосредственного ввода данных для круговой траектории или данных о центре окружности.
- Ввести все известные данные при помощи этих программных клавиш в кадр УП.
- > FK-графика отображает запрограммированный контур фиолетовым цветом до тех пор, пока введенных данных не будет достаточно. Несколько решений на графике отображаются зеленым цветом. **Дополнительная информация:** "Графика при FK-программировании", Стр. 172

Круговая траектория с плавным переходом

Если круговая траектория примыкает к другому элементу контура по касательной, начните диалог нажатием клавиши Softkey **FCT**:

- Отображение клавиш Softkey для FK-программирования: нажмите кнопку **FK**

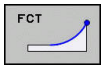

- Начало диалога: нажмите программную клавишу **FCT**
- Ввести все известные данные при помощи этих программных клавиш в кадр УП.

Возможности ввода

Координаты конечной точки

Экранные клавиши		Известные данные
X	Y	Декартовы координаты X и Y
PR	PA	Полярные координаты относительно FPOL

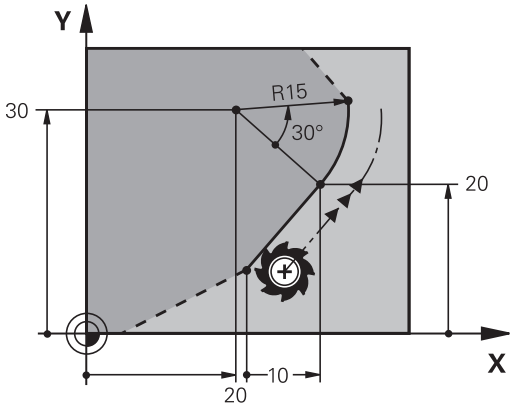

Пример

```
N70 FPOL  X+20 Y+30*
N80 FL  IX+10 Y+20  G42 F100*
N90 FCT PR+15 IPA+30  DR+ R15*
```

Направление и длина элементов контура

Экранные клавиши	Известные данные
LEN	Длина прямой
AN	Угол подъёма прямой
LEN	Длина хорды LEN участка дуги окружности
AN	Угол подъема AN касательной на входе
CCA	Центральный угол участка дуги окружности

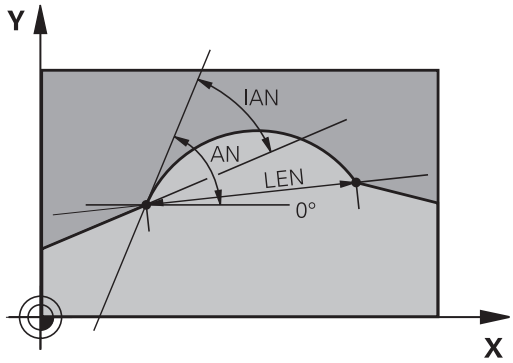

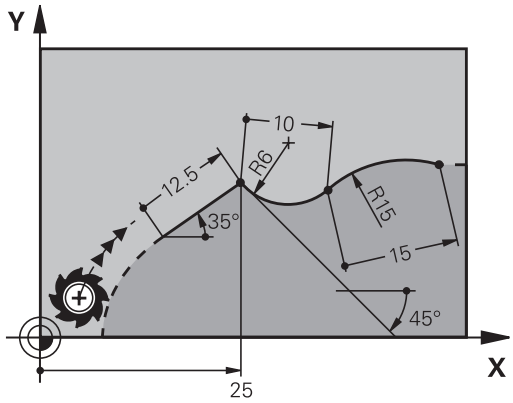

УКАЗАНИЕ

Осторожно, опасность столкновения!

Угол подъема, который был задан в инкрементах **IAN**, привязывает ЧПУ к направлению, заданному в последнем кадре перемещения. NC-программы для предшествующей версии ЧПУ (также iTNC 530) несовместимы. Во время отработки импортированных NC-программ существует опасность столкновения!

- Проверка выполнения и контура при помощи графического моделирования
- При необходимости адаптируйте импортированные NC-программы

Пример

```
N20 FLT  X+25 LEN 12.5  AN+35 G41  F200*
N30 FC  DR+ R6  LEN 10 AN-45*
N40 FCT  DR- R15  LEN 15*
```

Центр окружности CC, радиус и направление вращения в FC-/FCT-кадре

Для свободно программируемых круговых траекторий система ЧПУ рассчитывает центр окружности на основании введенных данных. Благодаря этому можно программировать полный круг в кадре УП также при помощи FK-программирования.

При необходимости определить центр окружности через полярные координаты, полюс следует определять не с помощью **CC**, а посредством функции FPOL. Действие FPOL сохраняется до следующего кадра, содержащего кадр УП с **FPOL** и устанавливается в прямоугольных координатах.

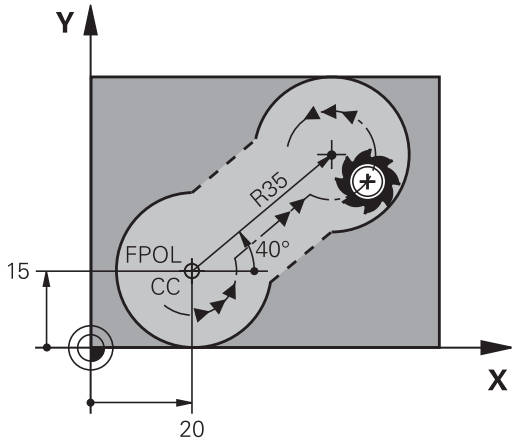

> Запрограммированный или рассчитанный автоматически центр окружности или полюс действует только во взаимосвязанных традиционных или FK-фрагментах. Если FK-фрагмент делит два традиционно запрограммированных фрагмента, то в этом случае информация о центре окружности или полюсе утрачивается. Оба традиционно запрограммированных фрагмента должны содержать собственные и при необходимости идентичные CC-кадры. Традиционный фрагмент между двумя FK-фрагментами также приводит к утрате информации.

Экранные клавиши		Известные данные
CCX	CCY	Центр в декартовых координатах
CC PR	CC PA	Центр в полярных координатах
DR– DR+		Направление вращения круговой траектории
R		Радиус круговой траектории

Пример

```
N10 FC  CCX+20 CCY+15  DR+ R15*
N20 FPOL  X+20 Y+15*
N30 FL  AN+40*
N40 FC  DR+ R15  CCPR+35 CCPA+40*
```

Замкнутые контуры

Клавишей Softkey **CLSD** помечаются начало и конец замкнутого контура. Благодаря этому уменьшается количество возможных решений для последнего элемента контура.

CLSD следует указывать дополнительно к другим данным контура в первом и в последнем кадре УПдля части программы FK.

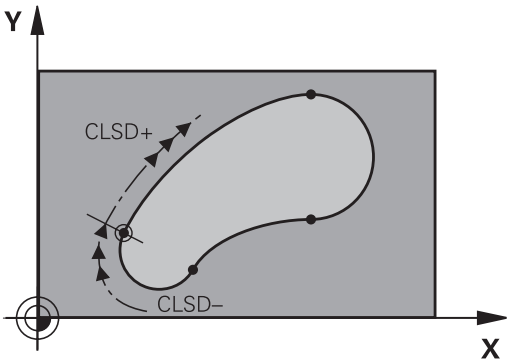

Программ-ная клавиша	Известные данные	
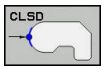	Начало контура:	CLSD+
	Конец контура:	CLSD–

Пример

```
N10 G01  X+5 Y+35  G41 F500  M3*
N20 FC  DR- R15  CLSD+ CCX+20  CCY+35*
...
N30 FCT  DR- R+15  CLSD-*
```

Вспомогательные точки

Как для свободных прямых, так и для свободных круговых траекторий можно ввести координаты вспомогательных точек, лежащих на контуре или рядом с ним.

Вспомогательные точки на контуре

Вспомогательные точки лежат непосредственно на прямой, либо на ее продолжении или на круговой траектории.

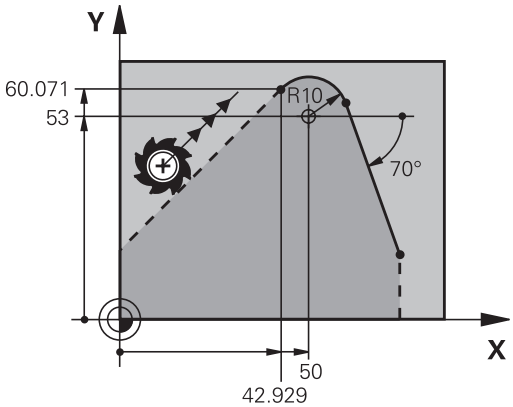

Программные клавиши		Известные данные
P1X	P2X	X-координата вспомогательной точки P1 или P2 прямой
P1Y	P2Y	Y-координата вспомогательной точки P1 или P2 прямой
P1X	P2X	X-координата вспомогательной точки P1, P2 или P3 круговой траектории
P1Y	P2Y	Y-координата вспомогательной точки P1, P2 или P3 круговой траектории

Вспомогательные точки рядом с контуром

клавиши Softkey		Известные данные
PDX	PDY	X- и Y- координата вспомогательной точки рядом с прямой
D		Расстояние от вспомогательной точки до прямой
PDX	PDY	X- и Y-координата вспомогательной точки рядом с круговой траекторией
D		Расстояние от вспомогательной точки до круговой траектории

Пример

```
N10 FC  DR- R10  P1X+42.929 P1Y+60.071*
N20 FLT  AN-70 PDX+50  PDY+53 D10*
```

Ссылки

Ссылки – это данные, относящиеся к другому элементу контура. Программные клавиши и слова для **с**ылок начинаются с **R** ("относительный" - нем. "relativ"). Рисунок справа отображает данные о размерах, которые должны быть запрограммированы через ссылки.

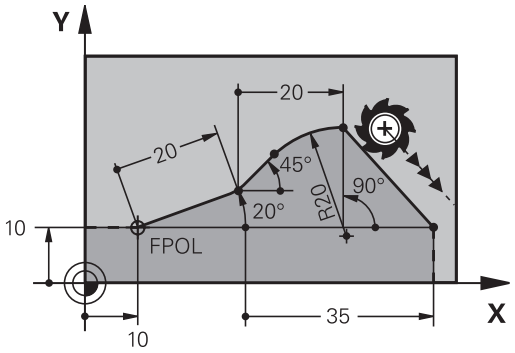

> Координаты со ссылкой всегда вводятся в приращениях. Ввести дополнительно номер кадра УП элемента контура, ссылка на который создается.
>
> Элемент контура, номер кадра которого вводится, должен находится не более чем за 64 кадра позиционирования до кадра УП, в котором программируется ссылка.
>
> Если удаляется кадр УП, на который была создана ссылка, система ЧПУ выдает сообщение об ошибке. Управляющая программа должна быть изменена прежде, чем будет удален кадр УП.

Относительная привязка к кадру УП N: координаты конечной точки

Экранные клавиши		Известные данные
RX N...	RY N...	Прямоугольные координаты относительно кадра УП N
RPR N...	RPA N...	Полярные координаты, ссылающиеся на кадр УП N

Пример

```
N10 FPOL  X+10 Y+10*
N20 FL  PR+20 PA+20*
N30 FL  AN+45*
N40 FCT  IX+20 DR-  R20 CCA+90  RX 20*
N50 FL  IPR+35 PA+0  RPR 20*
```

Относительная привязка к кадру УП N: направление и расстояние между элементами контура

Экранная клавиша	Известные данные
RAN N...	Угол между прямой и другим элементом контура или между входной касательной к дуге окружности и другим элементом контура
PAR N...	Прямая, параллельная другому элементу контура
DP	Расстояние от прямой до параллельного элемента контура

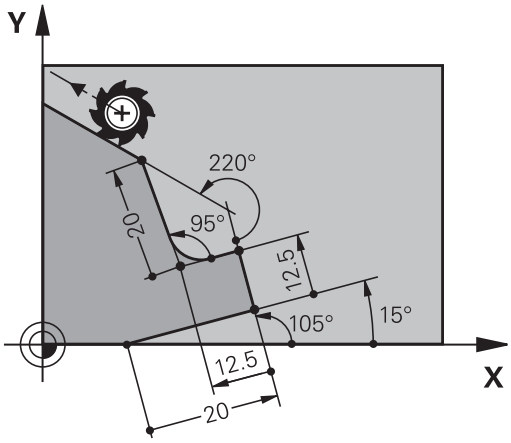

Пример

```
N10 FL  LEN 20 AN+15*
N20 FL  AN+105 LEN 12.5*
N30 FL  PAR 10  DP 12.5*
N40 FSELECT 2*
N50 FL  LEN 20 IAN+95*
N60 FL  IAN+220 RAN 20*
```

Ссылка на кадр УП N: центр окружности CC

Экранная клавиша	Известные данные
RCCX N... RCCY N...	Прямоугольные координаты центра окружности относительно кадра УП N
RCCPR N... RCCPA N...	Полярные координаты центра окружности относительно кадра УП N

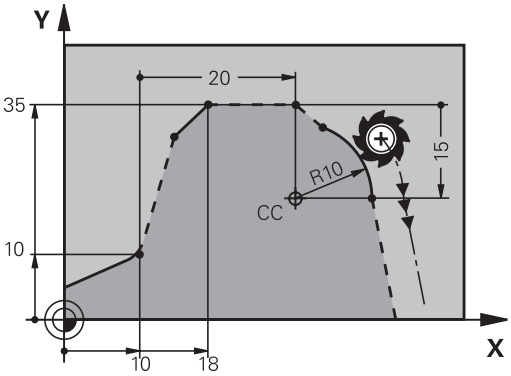

Пример

```
N10 FL  X+10 Y+10  G41*
N20 FL  ...*
N30 FL  X+18 Y+35*
N40 FL  ...*
N50 FL  ...*
N60 FC  DR- R10  CCA+0 ICCX+20  ICCY-15 RCCX10  RCCY30*
```

Пример: FK-программирование 1

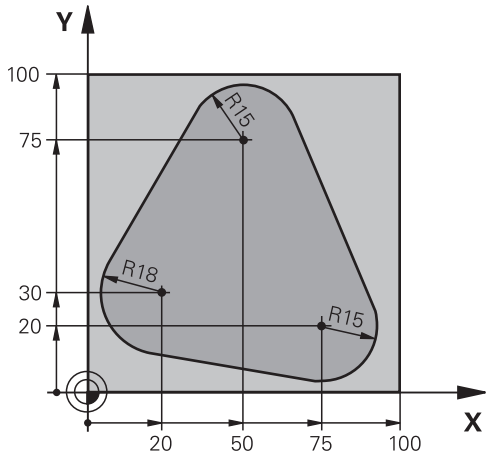

%FK1 G71 *	
N10 G30 G17 X+0 Y+0 Z-20*	Определение заготовки
N20 G31 X+100 Y+100 Z+0*	
N30 T 1 G17 S500*	Вызов инструмента
N40 G00 G90 Z+250 G40 M3*	Отвод инструмента
N50 G00 X-20 Y+30 G40*	Предварительное позиционирование инстумента
N60 G01 Z-10 G40 F1000*	Перемещение на глубину обработки
N70 APPR CT X+2 Y+30 CCA90 R+5 G41 F250*	Подвод к контуру по окружности с плавным переходом
N80 FC DR- R18 CLSD+ CCX+20 CCY+30*	FK-фрагмент:
N90 FLT*	Задайте известные данные для каждого элемента контура
N100 FCT DR- R15 CCX+50 CCY+75*	
N110 FLT*	
N120 FCT DR- R15 CCX+75 CCY+20*	
N130 FLT*	
N140 FCT DR- R18 CLSD- CCX+20 CCY+30*	
N150 DEP CT CCA90 R+5 F2000*	Отвод от контура по окружности с плавным переходом
N160 G00 X-30 Y+0*	
N170 G00 Z+250 M2*	Отвод инструмента, конец программы
N99999999 %FK1 G71 *	

6

Помощь при программировании

6.1 Функция GOTO

Использовать клавишу GOTO

Перейти с клавишей GOTO

С клавишей **GOTO** можно перейти к определенному месту управляющей программы независимо от активного режима работы.

Выполнить действия в указанной последовательности:

- Нажать клавишу **GOTO**
- > Система ЧПУ откроет всплывающее окно.
- Задать номер

- Выбрать указание по переходу с помощью программной клавиши, например, перейти на указанное число вниз.

Система ЧПУ предлагает следующие возможности:

Программная клавиша	Функция
	Перейти вверх на указанное количество строк
	Перейти вниз на указанное количество строк
	Перейти на указанный номер кадра
	Перейти на указанный номер кадра

Следует использовать функцию перехода **GOTO** только для программирования и тестирования управляющих программ. При отработке следует использовать функцию поиска кадра.

Дальнейшая информация: Руководство пользователя по наладке, тестированию и отработке управляющей программы

Быстрый выбор с клавишей GOTO

С клавишей **GOTO** можно открыть окно «умного выбора», с помощью которого можно легко выбрать специальные функции или циклы.

Необходимо перейти к выбору специальных функций следующим образом:

- Нажать клавишу **SPEC FCT**

- Нажать клавишу **GOTO**
- > Система ЧПУ отображает всплывающее окно со структурным отображением специальных функций
- Выбрать необходимую функцию

Дополнительная информация: руководство пользователя по программированию циклов

Открыть окно выбора клавишей GOTO

Если система ЧПУ предлагает меню выбора с помощью клавиши **GOTO** можно открыть окно выбора Таким образом, видны возможные вводимые данные

6.2 Экранная клавиатура

При использовании компактной версии (без буквенной клавиатуры), то буквы и специальные символы можно вводить с экранной клавиатуры или с буквенной клавиатуры, подключенной через USB-порт.

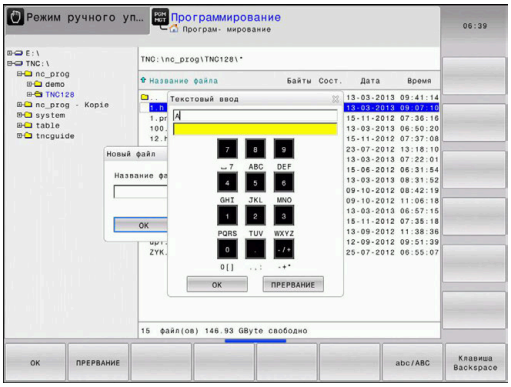

Ввод текста с помощью экранной клавиатуры

Для работы с экранной клавиатурой следует поступать следующим образом:

- Нажать клавишу **GOTO**, при необходимости ввести буквы, например для имени программы или имени директории, с помощью экранной клавиатуры
- > Система ЧПУ откроет окно, в котором отображается числовое поле ввода системы ЧПУ с соответствующей раскладкой букв.

- Многократно нажимать цифровую клавишу до тех пор, пока курсор не укажет на нужную букву.
- Следует подождать момента, когда выбранный символ будет принят системой ЧПУ, прежде чем начинать ввод следующего символа.

- Нажать программную клавишу **OK**, чтобы подтвердить текст в открытом диалоговом поле

С помощью программной клавиши **abc/ABC** выбираются прописные или заглавные буквы. Если производителем станка определены дополнительные специальные символы, можно вызывать и вставлять эти символы, пользуясь программной клавишей **СПЕЦZНАКИ**. Для удаления отдельных символов использовать программную клавишу **BACKSPACE**.

6.3 Отображение управляющей программы

Акцент не синтаксис

Система ЧПУ выделяет элементы синтаксиса различными цветами (в зависимости от их значения). Благодаря выделению цветом управляющие программы становятся нагляднее и их проще читать.

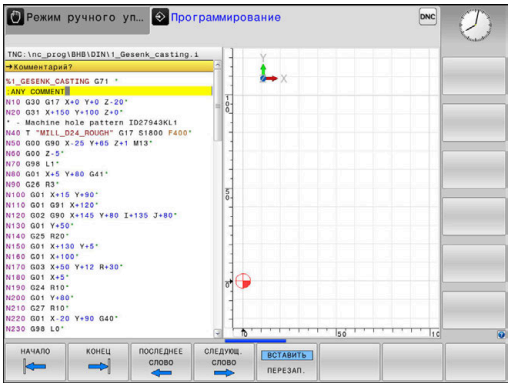

Значение цвета элемента синтаксиса

Область применения:	Цвет
Стандартный цвет	Черный
Комментарии	Зеленый
Цифровые значения	Синий
Отображение номера кадра	Фиолетовый
Отображение FMAX	Оранжевый
Отображение подачи	Коричневый

Линейки прокрутки

С помощью ползунка прокрутки вдоль правого края окна программы можно передвигать содержимое экрана используя мышь. Помимо этого, из размера и положения бегунка можно сделать выводы о длине программы и положении курсора.

6.4 Добавление комментария

Назначение

В программу обработки можно вставлять комментарии для пояснения шагов программирования или выдачи указаний.

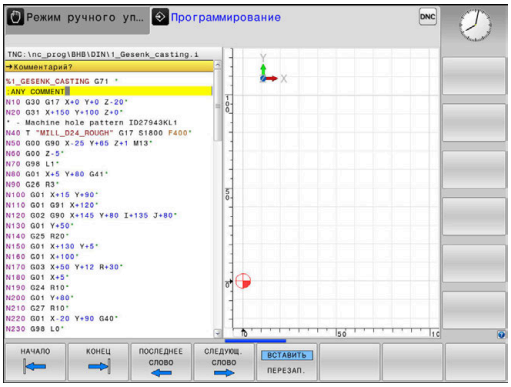

> Система ЧПУ отображает длинные комментарии в зависимости от машинного параметра **lineBreak** (№ 105404). Строки комментария переносятся или знак **>>** указывает на наличие дополнительного содержания.
>
> В качестве последнего символа в кадре комментария запрещается использовать тильду (**~**).

Доступны различные варианты ввода комментария.

Комментарий во время ввода программы

- Введите данные для NC-кадра
- Введите **;** (точка с запятой) на буквенной клавиатуре
- Система ЧПУ отобразит вопрос **Комментарий?**
- Введите комментарий
- Закройте кадр кнопкой **END**

Ввод комментария задним числом

- Выберите NC-кадр, к которому требуется добавить комментарий
- С помощью клавиши стрелка вправо выберите последнее слово в кадре:
- Введите **;** (точка с запятой) на буквенной клавиатуре
- Система ЧПУ отобразит вопрос **Комментарий?**
- Введите комментарий
- Закройте кадр кнопкой **END**

Комментарий в собственном кадре УП

- Выберите NC-кадр, за которым требуется вставить комментарий
- Открыть диалоговое окно программирования клавишей **;** (точка с запятой) на буквенной клавиатуре
- Введите комментарий и закройте кадр кнопкой **END**

Последующее закомментирование NC-кадра

Если вы хотите превратить имеющийся NC-кадр в комментарий, действуйте следующим образом:

- Выберите NC-кадр, который необходимо закомментировать

- Нажмите программную клавишу **ВСТАВИТЬ КОММЕНТАРИЙ**

или

- Нажмите клавишу **<** на буквенной клавиатуре
- > Система ЧПУ сгенерирует **;** (точка с запятой) в начале кадра.
- Нажмите кнопку **END**

Изменение комментария для NC-кадра

Чтобы преобразовать закомментированный NC-кадр в активный NC-кадр, выполните следующее:

- Выберите закомментированный кадр, который необходимо изменить

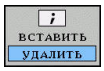

- Нажмите программную клавишу **УДАЛИТЬ КОММЕНТАРИЙ**

или

- Нажмите клавишу **>** на буквенной клавиатуре
- > Система ЧПУ удалит **;** (точка с запятой) в начале кадра.
- Нажмите кнопку **END**

Функции редактирования комментария

Клавиша Softkey	Функция
НАЧАЛО	Переход к началу комментария
КОНЕЦ	Переход к концу комментария
ПОСЛЕДНЕЕ СЛОВО	Переход к началу слова. Слова следует разделять пробелами
СЛЕДУЮЩ. СЛОВО	Переход к концу слова. Слова следует разделять пробелами
ВСТАВИТЬ ПЕРЕЗАП.	Переключение между режимом вставки и режимом замены

6.5 Редактирование NC-программы

Ввод определенных синтаксических элементов в редактор не всегда возможен посредством имеющихся клавиш и программных клавиш, например LN-кадров.

Для запрещения использования внешнего текстового редактора система ЧПУ предоставляет следующие возможности:

- Свободный ввод синтаксиса в текстовом редакторе системы ЧПУ
- Свободный ввод синтаксиса в NC-редакторе посредством клавиши **?**

Свободный ввод синтаксиса в текстовом редакторе системы ЧПУ

Чтобы дополнить существующую NC-программу, выполните следующее:

- ▶ Нажмите клавишу **PGM MGT**
- > Система ЧПУ откроет окно управления файлами.

- ▶ Нажать программную клавишу **ДОПОЛНИТ. ФУНКЦИИ**

- ▶ Нажать программную клавишу **ВЫБРАТЬ РЕДАКТОР**
- > Система ЧПУ откроет окно выбора.

- ▶ Выберите опцию **ТЕКСТОВЫЙ РЕДАКТОР**
- ▶ Подтвердите выбор нажатием **OK**
- ▶ Дополните необходимым синтаксисом

> Система управления не выполняет проверку синтаксиса в текстовом редакторе. Проверьте после этого введенный текст в NC-редакторе.

Свободный ввод синтаксиса в NC-редакторе посредством клавиши ?

> Для этой функции потребуется клавиатура, подключенная по USB.

Чтобы дополнить существующую открытую NC-программу, выполните следующее:

- ▶ Введите **?**
- > Система ЧПУ откроет новый NC-кадр.

- ▶ Дополните необходимым синтаксисом
- ▶ Подтвердите ввод нажатием **END**

> Система управления выполняет после подтверждения проверку синтаксиса. Ошибки приводят к возникновению кадров **ERROR**.

6.6 Пропустить кадр УП

Добавление знака /

Кадры УП могут быть скрыты по выбору

Чтобы скрыть кадры УП в режиме работы **Программирование**, следует выполнить следующие действия:

- Выбрать необходимый кадр УП

- Нажать программную клавишу **ВСТАВИТЬ**
- Система ЧПУ вставит /-знак.

Удаление знака /

Чтобы снова открыть кадры УП в режиме работы **Программирование**, следует выполнить следующие действия:

- Выбрать срытый кадр УП.

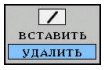

- Нажать программную клавишу **УДАЛИТЬ**
- Система ЧПУ удалит /-знак.

6.7 Оглавление управляющей программы

Определение, возможности применения

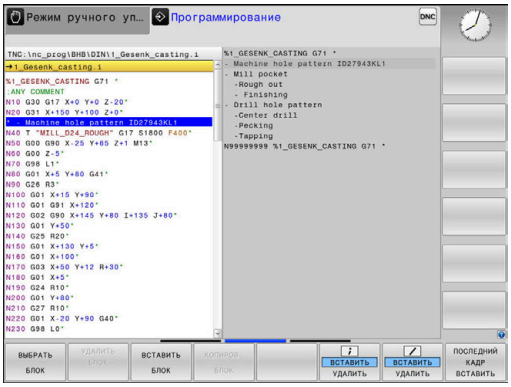

В системе ЧПУ предусмотрена возможность комментирования управляющей программы с помощью кадров оглавления. Кадры оглавления — это текстовые фрагменты (не более 252 знаков), представленные в виде комментариев или заголовков для последующих строк программы.

Длинные и сложные управляющие программы благодаря рациональному использованию оглавления имеют более наглядную и простую для понимания форму.

Это облегчает внесение более поздних изменений в управляющую программу. Кадры оглавления вставляется в любом месте управляющей программы.

Кадры оглавления можно дополнительно отображать в отдельном окне, а также обрабатывать или дополнять. Для этого используйте соответствующей режим разделение экрана.

Система ЧПУ управляет добавленными пунктами оглавления в отдельном файле (расширение .SEC.DEP). Тем самым повышается скорость навигации в окне оглавления.

Режим разделения экрана **ПРОГРАММА + ЧАСТИ ПР.** можно выбрать в следующих режимах работы:

- **Отработка отд.блоков программы**
- **Режим автоматического управления**
- **Программирование**

Отображение окна оглавления/переход к другому активному окну

- Отображение окна оглавления: выбрать режим разделения экрана нажатие программной клавиши **ПРОГРАММА + ЧАСТИ ПР.**

- Смена активного окна: нажать программную клавишу **ПЕРЕХОД В ДРУГ.ОКНО**

Добавление кадра оглавления в окно программы

- Выбрать необходимый кадр УП, после которого требуется вставить комментарий

- Нажмите клавишу **SPEC FCT**

- Нажать программную клавишу **СРЕДСТВА ПРОГРАММИРОВАНИЯ**

- Нажать программную клавишу **ГРУППИРОВКУ ВСТАВИТЬ**
- Введите текст оглавления

- При необходимости изменить уровень оглавления (вставка) с помощью программной клавиши

> Пункты оглавления могут быть вставлены исключительно во время редактирования.

> Вставлять кадры оглавления можно также при помощи комбинации клавиш **Shift + 8**.

Выбор кадров в окне оглавления

Если оператор в окне оглавления переходит от одного кадра к другому, то система ЧПУ параллельно отображает кадры в окне программы. Таким образом, сделав всего несколько шагов, вы можете пропустить части программы большого размера.

6.8 Калькулятор

Использование

В систему ЧПУ встроен калькулятор с основными математическими функциями.

- Вызвать калькулятор клавишей **CALC**
- Выбор вычислительных функций: выбрать быструю команду посредством программной клавиши или ввести с буквенной клавиатуры
- Закрыть калькулятор клавишей **CALC**

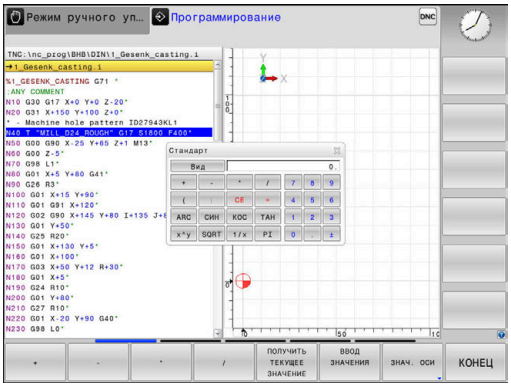

Арифметическая функция	Команда (Программная клавиша)
Сложение	+
Вычитание	–
Умножение	*
Деление	/
Вычисления в скобках	( )
Арккосинус	ARC
Синус	SIN
Косинус	COS
Тангенс	TAN
Возведение значения в степень	X^Y
Извлечение квадратного корня	SQRT
Обратная функция	1/x
PI (3.14159265359)	PI
Добавление значения в промежуточную память	M+
Сохранение значения в промежуточной памяти	MS
Вызов промежуточной памяти	MR
Очистка буферной памяти	MC
Натуральный логарифм	LN
Логарифм	LOG
Экспоненциальная функция	e^x
Проверка знака числа	SGN
Получение абсолютного значения	ABS

Арифметическая функция	Команда (Программная клавиша)
Выделение целой части числа	INT
Выделение дробной части числа	FRAC
Значение модуля	MOD
Выбор вида	Вид
Удаление значения	CE
Единицы измерения	MM или ДЮЙМЫ
Отобразить значение угла в радианах (стандартно: значение угла в градусах)	RAD
Выберите тип отображения числового значения	DEC (десятичное) или HEX (шестнадцатеричное)

Присвоение рассчитанного значения в управляющей программе

- ▶ С помощью клавиш со стрелками выберите слово, которому следует присвоить рассчитанное значение
- ▶ С помощью клавиши **CALC** вызовите калькулятор и выполните необходимый расчет
- ▶ Нажать программную клавишу **ВВОД ЗНАЧЕНИЯ**
- > Система ЧПУ передаст значение в активное поле ввода и закроет калькулятор.

> Можно вставлять значения из управляющей программы в калькулятор. При нажатии программной клавиши **ПОЛУЧИТЬ ТЕКУЩЕЕ ЗНАЧЕНИЕ** или клавиши **GOTO** система ЧПУ вставляет значение из активного поля ввода в калькулятор.
>
> Калькулятор также остается активным после выбора режима работы. Нажмите клавишу **END**, чтобы закрыть калькулятор.

Функции в калькуляторе

Клавиша Softkey	Функция
ЗНАЧ. ОСИ	Присвоить в калькуляторе значение текущей позиции оси в качестве номинального значения или референсного значения
ПОЛУЧИТЬ ТЕКУЩЕЕ ЗНАЧЕНИЕ	Записать числовое значение из активного поля ввода в калькулятор
ВВОД ЗНАЧЕНИЯ	Записать числовое значение из калькулятора в активное поле ввода
КОПИРОВ. АКТУАЛ. ЗНАЧЕНИЕ	Скопировать числовое значение из калькулятора
ВСТАВИТЬ КОПИР. ЗНАЧЕНИЕ	Вставить скопированное числовое значение в калькулятор
КАЛЬК-ТОР РЕЖИМОВ РЕЗАНИЯ	Открыть средство расчета данных резания

Можно перемещать калькулятор, используя клавиши со стрелками на буквенной клавиатуре При подключенной мыши, можно перемещать калькулятор с ее помощью.

6.9 Средство расчета данных резания

Применение

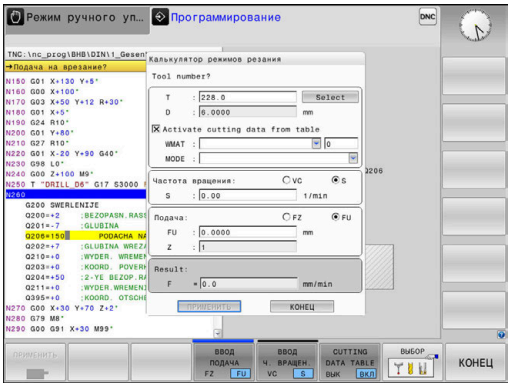

С помощью средства расчета данных резания можно рассчитать скорость вращения шпинделя и подачу для процесса обработки. Затем вы можете записать рассчитанные значения в управляющую программу в открытый диалог ввода подачи или частоты вращения.

Чтобы открыть калькулятор режимов резания, нажать программную клавишу **КАЛЬК-ТОР РЕЖИМОВ РЕЗАНИЯ**.

Система ЧПУ отобразит программную клавишу, если:

- нажать клавишу **CALC**
- открываете диалоговое поле для ввода скорости вращения в T-кадр
- открываете диалоговое поле для ввода подачи в кадры перемещения или циклы
- нажать программную клавишу **F** в режиме работы **Режим ручного упр.**
- нажать программную клавишу **S** в режиме работы **Режим ручного упр.**

Экраны калькулятора режимов резания

В зависимости от того, рассчитывается ли скорость вращения или подачу, калькулятор режимов резания отображается с разными полями ввода:

Окно для расчета частоты вращения:

Знак сокращения	Значение
T:	Номер инструмента
D:	Диаметр инструмента
VC:	Скорость резания
S=	Результат для частоты вращения шпинделя

Если открыть калькулятор частоты вращения в диалоговом режиме, для которого уже определен один инструмент, калькулятор частоты вращения примет автоматически номер инструмента и диаметр. В диалоговом поле задается только **VC**

Окно для расчета подачи:

Знак сокращения	Значение
T:	Номер инструмента
D:	Диаметр инструмента
VC:	Скорость резания
S:	Частота вращения шпинделя
Z:	Количество режущих кромок
FZ:	Подача на один зуб
FU:	Подача на один оборот
F=	Результат для подачи

Передать значение подачи из кадра **T** в следующие кадры УП при помощи программной клавиши **F AUTO**. Если в дальнейшем потребуется изменить подачу, нужно будет лишь привести в соответствие значение подачи в кадре **T**-кадр.

Функции в калькуляторе режимов резания

В зависимости от места, где будет открыт калькулятор режимов резания, доступны следующие возможности:

Программ-ная клави-ша	Функция
ПРИМЕНИТЬ	Принять значение из калькулятора режимов резания в управляющую программу
РАССЧИТАТЬ ПОДАЧА F Ч. ВРАЩ. S	Переключиться между расчетом подачи и частота вращения
ВВОД ПОДАЧА FZ FU	Переключиться между подачей на зуб и подачей на один оборот
ВВОД Ч. ВРАЩЕН. VC S	Переключиться между частотой вращения и скоростью резания
CUTTING DATA TABLE ВЫК ВКЛ	Включить или выключить работу с таблицей параметров режима резания
ВЫБОР	Выбрать инструмент из таблицы инструмента
↓	Переместить калькулятор режима резания в направлении стрелки
КАЛЬКУ-ЛЯТОР	Перейти к калькулятору
INCH	Использовать значения в дюймах в калькуля-торе режимов резания
КОНЕЦ	Завершить работу средства расчета данных резания

Работа с таблицами параметров режима резания

Применение

При внесении в систему ЧПУ таблиц для материалов, материалов инструмента и параметров режима резания калькулятор режимов резания может пересчитать эти табличные значения

Перед началом работы с автоматическим расчетом частоты вращения и подачи необходимо выполнить следующее:

- Занести материал заготовки в таблицу WMAT.tab
- Занести материал инструмента в таблицу TMAT.tab
- Занести комбинацию материала и материала заготовки в таблицу параметров режима резания
- Определить инструмент в таблице инструментов с необходимыми данными
  - Радиус инструмента
  - Количество режущих кромок
  - Инструментальный материал
  - Таблица параметров режима резания

Материал заготовки WMAT

Материалы заготовки определяются в таблице WMAT.tab. Эта таблица должна быть сохранена в директории **TNC:\table**.

Таблица содержит столбец для материала **WMAT** и столбец **MAT_CLASS**, в котором материалы распределяются по классам с одинаковыми режимами резания, например, в соответствии со стандартом DIN EN 10027–2.

В калькуляторе режимов резания материал заготовки задается следующим образом:

- Выбрать калькулятор режимов резания
- Во всплывающем окне **Актив. данные резания из таблицы** выбрать
- Выбрать **WMAT** из выпадающего меню

TNC:\table\WMAT.TAB

NR	WMAT	MAT_CLASS
1		10
2	1.0038	10
3	1.0044	10
4	1.0114	10
5	1.0177	10
6	1.0143	10
7	St 37-2	10
8	St 37-3 N	10
9	X 14 CrMo S 17	20
10	1.1404	20
11	1.4305	20
12	V2A	21
13	1.4301	21
14	AlCu4PBMg	100
15	Aluminium	100
16	PTFE	200

Материал режущей кромки инструмента TMAT

Материалы инструмента определяются в таблице TMAT.tab. Эта таблица должна быть сохранена в директории **TNC:\table**.

Материалы инструмента присваивается в таблицы инструментов в столбце **TMAT**. Со дополнительными столбцами **ALIAS1**, **ALIAS2** и т.д. можно задавать альтернативные наименования одинаковым материалам инструмента.

Таблица параметров режима резания

Комбинации материал/материал инструмента с соответствующими данными резания определяются в таблице с расширением .CUT. Эта таблица должна быть сохранена в директории **TNC:\system\Cutting-Data**.

Подходящие таблицы параметров режима резания присваиваются в таблице инструментов в столбце **CUTDATA**.

TNC:\system\Cutting-Data\CUTDATA.CUT

NR	MAT_CLASS	MODE	TMAT	VC	FTYPE
0	10	Rough	HSS	28	
1	10	Rough	VHM	70	
2	10	Finish	HSS	30	
3	10	Finish	VHM	70	
4	10	Rough	HSS coated	78	
5	10	Finish	HSS coated	82	
6	20	Rough	VHM	90	
7	20	Finish	VHM	82	
8	100	Rough	HSS	150	
9	100	Finish	HSS	145	
10	100	Rough	VHM	450	
11	100	Finish	VHM	440	
12					
13					
14					

> Эту упрощенную таблицу следует использовать при применении инструментов с только одним диаметром или в том случае, когда диаметр не имеет значения для подачи, например, для поворотных пластинок.

Таблица параметров режима резания содержит следующие столбцы:

- **MAT_CLASS**: класс материала
- **MODE**: режим обработки, например, чистовая обработка
- **TMAT**: материал инструмента
- **VC**: скорость резания
- **FTYPE**: тип подачи **FZ** или **FU**
- **F**: подача

Таблица параметров режима резания, зависящая от радиуса

Вид параметров режима резания, с которыми возможно работать, зависит во многих случаях от диаметра инструмента. Для этого следует использовать таблицу параметров режима резания с расширением .CUTD. Эта таблица должна быть сохранена в директории **TNC:\system\Cutting-Data**.

Подходящие таблицы параметров режима резания присваиваются в таблице инструментов в столбце **CUTDATA**.

Таблица параметров режима резания в зависимости от диаметра содержит дополнительно столбцы:

- **F_D_0**: подача при Ø 0 мм
- **F_D_0_1**: подача при Ø 0,1 мм
- **F_D_0_12**: подача при Ø 0,12 мм
- ...

TNC:\system\Cutting-Data\CUTTABLE.CUTD

NR	F_D_0	F_D_0_1	F_D_0_12	F_D_0_15	F_D_0_2	F_D_0_25	F_D_0_3	F_D_0_4	F_D_0_5	F_D_0
1						0.0010			0.0010	
2									0.0020	
3						0.0010			0.0010	
4						0.0010			0.0010	
5									0.0020	
6						0.0010			0.0010	
7						0.0010			0.0010	
8									0.0020	
9						0.0010			0.0010	
10						0.0010			0.0030	
11						0.0010			0.0030	
12						0.0010			0.0030	
13						0.0010			0.0030	
14						0.0010			0.0030	
15						0.0010			0.0030	
16						0.0010			0.0010	
17									0.0020	
18						0.0010			0.0010	
19						0.0010			0.0010	
20									0.0020	
21						0.0010			0.0010	
22						0.0010			0.0010	
23									0.0020	
24						0.0010			0.0010	
25						0.0010			0.0030	
26						0.0010			0.0030	
27						0.0010			0.0030	

Feed rate FU/FZ at Ø = 0.5 мм? мм/1 Мин. 0.0000, макс. 9.9999

> Нет необходимости заполнять все столбцы Если диаметр инструмента расположен между двумя определенными столбцами, система ЧПУ производит линейную интерполяцию величины подачи.

6.10 Графика программирования

Параллельное выполнение или невыполнение функции графики при программировании

Во время составления NC-программы система ЧПУ может отображать запрограммированный контур с помощью двумерной графики.

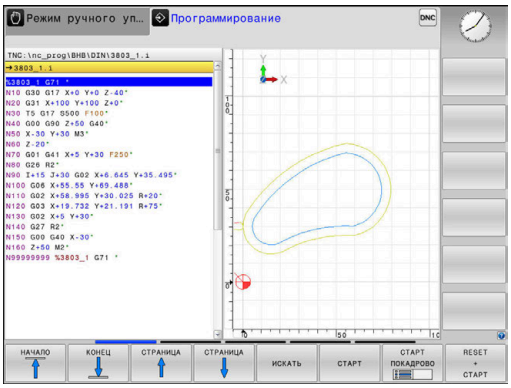

- ▶ Нажмите клавишу **разделения экрана**
- ▶ Нажать программную клавишу **ПРОГРАММА + ГРАФИКА**
- > Система ЧПУ отображает NC-программу слева, а графику справа.

- ▶ Установите программную клавишу **АВТОМАТ. РИСОВАТЬ** в положение **ВКЛ.**
- > Во время ввода строк программы ЧПУ показывает каждое запрограммированное движение в окне графики справа.

Если система ЧПУ не должна параллельно отображать графику, переключите программную клавишу **АВТОМАТ. РИСОВАТЬ** в положение **ВЫКЛ**.

> Если **АВТОМАТ. РИСОВАТЬ** установлено на **ВКЛ.**, то при создании двумерной графики система ЧПУ не будет учитывать:
> - Повторение части программы
> - Операции перехода
> - М-функции, например, М2 или М30
> - Вызовы цикла
> - Предупреждения вследствие заблокированных инструментов
>
> Поэтому используйте автоматическое рисование исключительно во время контурного программирования.

Система ЧПУ сбрасывает данные инструмента, когда открывается новая управляющая программа или нажимается программная клавиша **СБРОС + СТАРТ**.

В графике программы система ЧПУ использует различные цвета:

- **синий:** однозначной определённый элемент контура
- **фиолетовый:** еще неоднозначно определенный элемент контура, например, может быть еще изменен RND
- **голубой:** отверстия и резьба
- **охра:** траектория центральной точки инструмента
- **красный:** перемещение на ускоренном ходу

Дополнительная информация: "Графика при FK-программировании", Стр. 172

Создать графическое воспроизведение для существующей управляющей программы

- Клавишами со стрелками выбрать кадр УП, до которого следует создать графику, или нажать **GOTO** и ввести желаемый номер кадра вручную

- Сброс ранее активных данных инструмента и создание графики: нажать программную клавишу **СБРОС + СТАРТ**

Другие функции:

Клавиша Softkey	Функция
	Сброс ранее активных данных инструмента Создание графики программирования
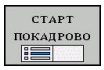	Создание покадровой графики при программировании
	Создание законченной графики программирования или дополнение после **СБРОС + СТАРТ**
	Приостановить графику при программировании. Эта программная клавиша появляется только во время создания системой ЧПУ графики при программировании
	Выбрать вид ■ Вид сверху ■ Вид спереди ■ Вид сбоку
	Отображение/скрытие траектории инструмента
	Отображение/скрытие траектории инструмента на ускоренном ходу

Индикация и выключение номеров кадров

- Переключите панель Softkey

- Включить отображение номеров кадров: установите программную клавишу **НОМ. КАДРА ПОКАЗАТЬ СКРЫТЬ** в положение **ПОКАЗАТЬ**
- Выключить отображение номеров кадров: установите программную клавишу **НОМ. КАДРА ПОКАЗАТЬ СКРЫТЬ** в положение **СКРЫТЬ**

Удаление графики

- Переключите панель Softkey

- Очистить графику: нажать программную клавишу **ОЧИСТИТЬ ГРАФИКУ**

Отображение линий сетки

- Переключите панель Softkey

- Отображение линий сетки: нажмите Softkey **Отобр. линии сетки**

Увеличение или уменьшение фрагмента

Оператор может самостоятельно задать вид (перспективу) для графики.

▶ Переключите панель программных клавиш

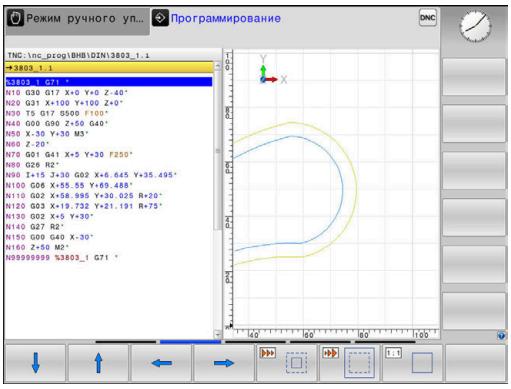

При этом предлагаются следующие функции:

Клавиша Softkey	Функция
	Фрагмент сместить
	Фрагмент уменьшить
	Фрагмент увеличить
	Фрагмент сбросить

С помощью программной клавиши **ВОССТ. ИСХОДНУЮ BLK FORM** восстанавливается первоначальный вид фрагмента.

Отображение графики также можно изменить с помощью мыши. В вашем распоряжении находятся следующие функции:

- Для перемещения представленной модели необходимо двигать мышь, удерживая нажатой ее среднюю клавишу или колесико При одновременном нажатии клавиши Shift можно переместить модель только горизонтально или вертикально.
- Для увеличения определенной области выберите область, удерживая нажатой левую кнопку мыши. После того как левая кнопка мыши будет отпущена, система ЧПУ увеличит выделенную область.
- Для быстрого увеличения или уменьшения любой области следует покрутить колесико мыши вперед или назад.

6.11 Сообщения об ошибках

Индикация ошибок

Система ЧПУ отображает ошибки, в т. ч.:

- неверных операций ввода
- логические ошибки в NC-программе
- невыполнимых элементах контура
- неправильном использовании контактного щупа

Возникшую ошибку система ЧПУ отображает красным шрифтом в заглавной строке.

> Система ЧПУ использует разные цвета для разных классов ошибок:
> - красный для ошибок;
> - желтый для предупреждений;
> - зеленый для указаний;
> - синий для информации.

Длинные или многострочные сообщения об ошибках отображаются в сокращенной форме. Полную информацию обо всех имеющихся ошибках оператор может получить в окне ошибок.

Система ЧПУ выводит сообщение об ошибке в заглавной строке до тех пор, пока оно не будет удалено или заменено ошибкой более высокого приоритета (класса). Информация, появляющаяся на короткое время, отображается всегда.

Сообщение об ошибке, содержащее номер кадра программы, было обусловлено этим или предыдущим кадром.

Если в качестве исключения возникает **ошибка при обработке данных**, то система ЧПУ откроет окно ошибок автоматически. Такую неисправность оператор устранить не может. Следует завершить работу и перезагрузить систему ЧПУ.

Откройте окно ошибок

ERR

- ▶ Нажмите клавишу **ERR**.
- > Система ЧПУ откроет окно ошибок и отобразит полностью все имеющиеся сообщения об ошибках.

Закрытие окна ошибок

КОНЕЦ

- ▶ Нажать программную клавишу **END** или

ERR

- ▶ нажмите клавишу **ERR**.
- > Система ЧПУ закроет окно ошибок.

Подробные сообщения об ошибках

Система ЧПУ показывает возможные причины появления ошибки и варианты ее устранения:

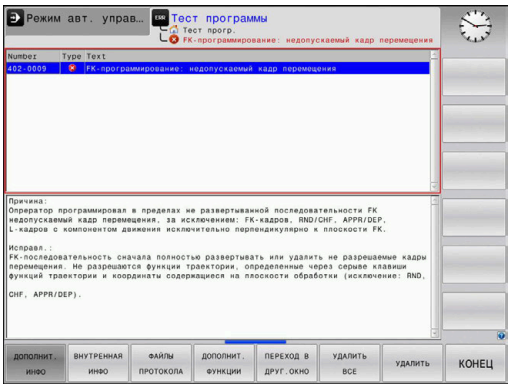

- Откройте окно ошибок

- Информация о причинах ошибок и устранении неисправностей: необходимо установить курсор на сообщение об ошибке и нажать программную клавишу **ДОПОЛНИТ. ИНФО**
- > Система ЧПУ откроет окно со сведениями о причинах ошибки и возможностями ее устранения.
- Покинуть дополнительную информации: повторно нажать программную клавишу **ДОПОЛНИТ. ИНФО**

Программная клавиша ВНУТРЕННАЯ ИНФО

Программная клавиша **ВНУТРЕННАЯ ИНФО** выдает информацию к сообщению об ошибке, которая имеет значение только при сервисном обслуживании.

- Открытие окна ошибок

- Дополнительная информация об ошибке: установить курсор на сообщение об ошибке и нажать программную клавишу **ВНУТРЕННАЯ ИНФО**
- > Система ЧПУ откроет окно, содержащее внутреннюю информацию об ошибке.
- Покинуть дополнительную информацию: нажать программную клавишу **ВНУТРЕННАЯ ИНФО** снова

Программная клавиша ФИЛЬТРЫ

При помощи программной клавиши **ФИЛЬТРЫ** можно фильтровать идентичные сообщения, которые расположены в списке непосредственно друг за другом.

- Открытие окна ошибок

- Нажать программную клавишу **ДОПОЛНИТ. ФУНКЦИИ**

- Нажать программную клавишу **ФИЛЬТРЫ**. Система ЧПУ отфильтрует идентичные сообщения

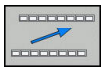

- Выход из режима фильтрации: нажать программную клавишу **ВЕРНУТЬСЯ**

Удаление ошибки

Удаление ошибки за пределами окна ошибки

CE

- Удаление ошибок/указаний, отображаемых в заглавной строке: нажмите клавишу **CE**

> В некоторых ситуациях клавиша **CE** не может использоваться для удаления ошибок, так как эта клавиша применяется для других функций.

Удаление ошибки

- Откройте окно ошибок

УДАЛИТЬ

- Удаление отдельных ошибок: выделить сообщение об ошибке и нажать программную клавишу **УДАЛИТЬ**.

УДАЛИТЬ ВСЕ

- Удаление всех ошибок: нажать программную клавишу**УДАЛИТЬ ВСЕ**.

> Если не устранена причина какой-либо из ошибок, то ее невозможно удалить. В этом случае сообщение об ошибке сохраняется.

Протокол ошибок

Система ЧПУ сохраняет в памяти появляющиеся ошибки и важные события (например, запуск системы) в протоколе ошибок. Емкость протокола ошибок ограничена. Если протокол ошибок заполнен, то система ЧПУ использует второй файл. Если и этот файл заполнен до конца, первый протокол ошибок удаляется и записывается заново и т. д. При необходимости переключите **АКТУАЛЬНЫЙ ФАЙЛ** на **ПРЕДЫДУЩИЙ ФАЙЛ** для просмотра журнала ошибок.

- Откройте окно ошибок.

ФАЙЛЫ ПРОТОКОЛА

- Нажать программную клавишу **ФАЙЛЫ ПРОТОКОЛА**

ПРОТОКОЛ ОШИБОК

- Откройте протокол ошибок: нажмите программную клавишу **ПРОТОКОЛ ОШИБОК**

ПРЕДЫДУЩИЙ ФАЙЛ

- При необходимости настройте предыдущий протокол ошибок: нажать программную клавишу **ПРЕДЫДУЩИЙ ФАЙЛ**

АКТУАЛЬНЫЙ ФАЙЛ

- При необходимости настроить текущий протокол ошибок: нажать программную клавишу **АКТУАЛЬНЫЙ ФАЙЛ**

Самая старая запись протокола ошибок находится в начале, а самая новая – в конце файла.

Протокол клавиатуры

Система ЧПУ сохраняет в памяти нажатия клавиш и важные события (например, запуск системы) в протоколе клавиатуры. Емкость протокола клавиатуры ограничена. Если протокол клавиатуры полон, выполняется переключение на второй протокол клавиатуры. Если и этот файл заполнен до конца, первый протокол ощупывания удаляется и записывается заново и т. д. При необходимости переключите **АКТУАЛЬНЫЙ ФАЙЛ** на **ПРЕДЫДУЩИЙ ФАЙЛ** для просмотра журнала ошибок.

- Нажать программную клавишу **ФАЙЛЫ ПРОТОКОЛА**

- Открыть протокол клавиатуры: нажать программную клавишу **ПРОТОКОЛ КЛАВИШ**

- При необходимости установить предыдущий протокол клавиатуры: нажать программную клавишу **ПРЕДЫДУЩИЙ ФАЙЛ**.

- При необходимости установить текущий протокол клавиатуры: нажать программную клавишу **АКТУАЛЬНЫЙ ФАЙЛ**.

Система ЧПУ сохраняет в памяти каждую нажатую на пульте управления клавишу в протоколе клавиатуры. Самая старая запись протокола находится в начале, самая новая – в конце файла.

Обзор клавиш и программных клавиш для просмотра протокола

Программные клавиши/клавиши	Функция
НАЧАЛО	Переход к началу протокола клавиатуры
КОНЕЦ	Переход к концу протокола клавиатуры
ПОИСК	Поиск текста
АКТУАЛЬНЫЙ ФАЙЛ	Текущий протокол клавиатуры
ПРЕДЫДУЩИЙ ФАЙЛ	Предыдущий протокол клавиатуры
↑ ↓	Строка вперед/назад
	Возврат к главному меню

Тексты указаний

В случае ошибок при работе (например, при нажатии запрещенной клавиши или вводе значения, находящегося вне области действия) система ЧПУ указывает на наличие такой ошибки (зеленым) текстом в заглавной строке. Система ЧПУ удалит подсказку при следующем правильном вводе данных.

Сохранение сервисного файла

При необходимости вы можете сохранить текущее состояние и предоставить эту информацию в службу сервиса для анализа. При этом сохраняется группа сервисных файлов (протоколы ошибок и ввода с клавиатуры, а также другие файлы, содержащие данные о текущей ситуации станка и обработки).

При вызове функции **СЕРВИСНЫЕ ФАЙЛЫ ЗАПОМНИТЬ** несколько раз с одинаковым именем файла ранее сохраненные сервисные файлы перезаписываются. Поэтому при повторном использовании данной функции следует использовать новое имя файла.

Сохранение сервисных файлов

- Открытие окна ошибок

- Нажать программную клавишу **ФАЙЛЫ ПРОТОКОЛА**

- Нажать программную клавишу **СЕРВИСНЫЕ ФАЙЛЫ ЗАПОМНИТЬ**
- > Система ЧПУ откроет окно, в котором вы можете задать имя файла или полный путь к сервисному файлу.

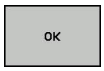

- Сохранение сервисного файла: нажать программную клавишу **OK**

Вызов системы помощи TNCguide

С помощью программной клавиши можно вызывать справочную систему системы ЧПУ. В системе помощи незамедлительно появляется то же самое пояснение к ошибке, что и при нажатии кнопки **HELP**.

Следуйте указаниям инструкции по обслуживанию станка!

Если производитель станка также предоставляет систему помощи, то ЧПУ активирует дополнительную программную клавишу **Производитель станков**, с помощью которой можно вызывать эту специальную систему помощи. Там можно найти более детальную информацию о появившейся ошибке.

- Вызов помощи для сообщений об ошибках в системе HEIDENHAIN

- Если в распоряжении, тогда следует вызывать помощь для сообщений об ошибках касающихся станка

6.12 Контекстно-зависимая система помощи TNCguide

Применение

Перед использованием TNCguide вам необходимо скачать вспомогательные файлы с домашней страницы HEIDENHAIN.

Дополнительная информация: "Загрузка текущих вспомогательных файлов", Стр. 218

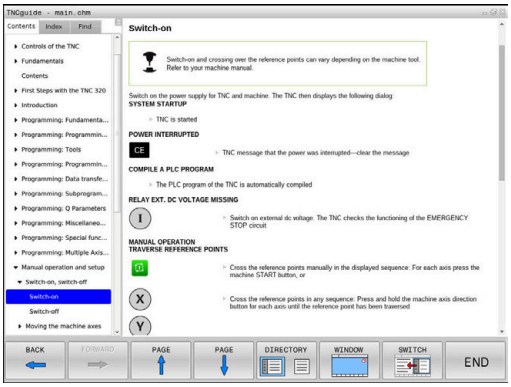

Контекстно-зависимая система помощи **TNCguide** содержит документацию для пользователя в формате HTML. Вызов TNCguide выполняется клавишей **HELP**, причем система ЧПУ сразу отображает информацию, частично зависящую от текущей ситуации (контекстно-зависимый вызов). Нажатие клавиши **HELP** при редактировании кадра программы приводит, как правило, к переходу точно в то место документации, где описана соответствующая функция.

Система ЧПУ старается запустить TNCguide на языке, выбранном оператором в качестве языка диалога в системе ЧПУ. Если необходимая языковая версия отсутствует, система открывает вариант на английском языке.

В TNCguide доступна следующая документация для пользователя:

- Руководство пользователя «Программирование в диалоге открытым текстом» (**BHBKlartext.chm**)
- Руководство пользователя DIN/ISO (**BHBIso.chm**)
- Руководство пользователя по наладке, тестированию и отработке управляющей программы (**BHBoperate.chm**)
- Руководство пользователя по программированию циклов (**BHBtchprobe.chm**)
- Список всех NC-сообщений об ошибках (**errors.chm**)

Дополнительно доступен также файл журнала **main.chm**, в котором собраны все имеющиеся CHM-файлы.

Производитель станка может включить в **TNCguide** и документацию для данного станка. Тогда эти документы появляются в виде отдельного журнала в файле **main.chm**.

Работа с TNCguide

Вызов TNCguide

Для запуска TNCguide имеется несколько возможностей:

- Нажать клавишу **HELP**
- Щелчком мыши по программной клавише, если ранее был нажат знак вопроса справа внизу дисплея
- Открыть файл помощи (CHM-файл) через управление файлами. Система ЧПУ может открыть любой CHM-файл, даже если он не сохранен на внутреннем запоминающем устройстве системы ЧПУ

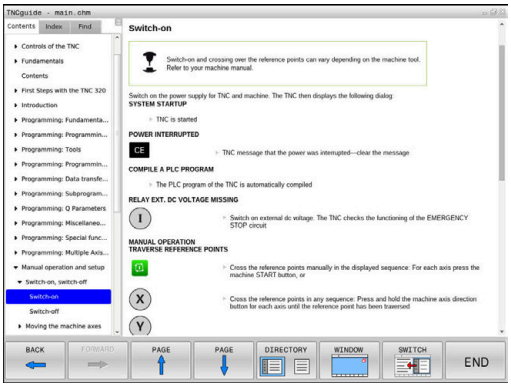

> **i** На месте программирования под управлением Windows TNCguide открывается в стандартном внутреннем браузере системы.

Для многих программных клавиш имеется контекстно-зависимый вызов, с помощью которого можно непосредственно перейти к описанию функций соответствующих программных клавиш. Эта функция доступна только при использовании мыши. Выполнить действия в указанной последовательности:

- Выбрать панель программных клавиш, на которой отображается желаемая программная клавиша
- Кликнуть мышью символ помощи, отображаемый системой ЧПУ справа, непосредственно над панелью программных клавиш
- > Курсор мыши превратится в вопросительный знак.
- Кликнуть этим вопросительным знаком по программной клавише, функцию которой нужно узнать
- > Система ЧПУ откроет TNCguide. Если для выбранной программной клавиши не существует точки перехода, то система ЧПУ откроет заглавный файл **main.chm**. Через текстовый поиск или навигацию можно вручную найти необходимые пояснения.

При редактировании кадра УП контекстно-зависимый вызов также доступен напрямую:

- Выбрать любой кадр УП
- Выделить нужное слово
- Нажать клавишу **HELP**
- > Система ЧПУ откроет систему помощи и покажет описание активной функции. Это не сработает для дополнительных функций или циклов, добавленных производителем станка.

Навигация в TNCguide

Простейшим способом навигации в TNCguide является использование мыши. С левой стороны показан список содержания. Щелчком на указывающем вправо треугольнике можно отобразить находящиеся под ним главы или показать желаемую страницу напрямую щелчком на соответствующей записи. Управление системой такое же, как для Windows Explorer.

Связанные между собой места в тексте (ссылки) выделены синим цветом и подчеркнуты. Щелчок по ссылке открывает соответствующую страницу.

Разумеется, управлять TNCguide можно также с помощью клавиш и программных клавиш. Таблица, приведенная ниже, содержит обзор соответствующих функций клавиш.

Программная клавиша	Функция
↑ ↓	■ Активен список содержания слева: выбор записи, расположенной выше или ниже ■ Активно правое текстовое окно: перемещение страницы вниз или вверх, если текст или графика не отображается полностью
→	■ Список содержания слева активен: список содержания выпадает. ■ Текстовое окно справа активно: без функции
←	■ Активен список содержания слева: свертывание содержимого директории. ■ Текстовое окно справа активно: без функции
ENT	■ Активно левое окно содержания: нажатием клавиши курсора показать выбранную страницу ■ Активно правое текстовое окно: переход на страницу со ссылкой, если курсор установлен на ссылке
	■ Активен левый список содержания: Переключение закладок между индикацией списка содержания, индикацией алфавитного указателя ключевых слов и функцией полнотекстового поиска, а также переключение на правую сторону окна ■ Активно правое текстовое окно: переход обратно в левое окно
	■ Активен список содержания слева: выбор записи, расположенной выше или ниже ■ Активно правое текстовое окно: переход к следующей ссылке
НАЗАД	Выбрать последнюю показанную страницу

Программ-ная клави-ша	Функция
ВПЕРЕД	Листать вперед, если функция **Выбрать последнюю показанную страницу** уже использовалась несколько раз
СТРАНИЦА	Переход на страницу назад
СТРАНИЦА	Переход на страницу вперед
ДИРЕКТОРИЯ	Индикация/выключение списка содержания
ОКНО	Переключение между полным и уменьшенным отображением на экране. При уменьшенном отображении видна еще часть интерфейса системы ЧПУ
СМЕНИТЬ	Фокус переключается на внутренние прило-жения системы ЧПУ, так что при открытом TNCguide можно работать с системой ЧПУ. Если активно полное отображение, система ЧПУ автоматически уменьшает размер окна перед переключением фокуса
КОНЕЦ	Завершение работы TNCguide

Алфавитный указатель ключевых слов

Важнейшие ключевые слова собраны в соответствующем алфавитном указателе (вкладка **Указатель**) и выбираются щелчком мыши или с помощью клавиш со стрелками.

Левая сторона активна.

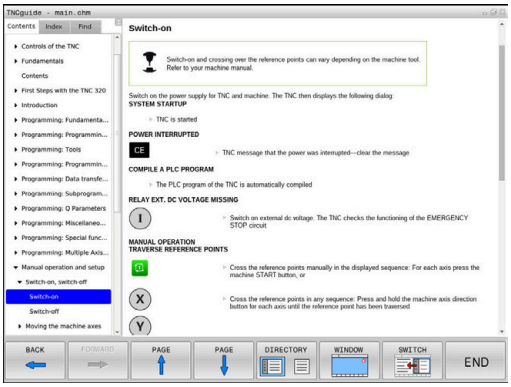

- Выбрать вкладку **Указатель**
- Навести курсор с помощью клавиш со стрелками или посредством мыши на необходимое ключевое слово

Или:

- Ввести начальную букву
- > Система ЧПУ синхронизирует алфавитный указатель с введенным текстом, так что ключевое слово можно быстрее найти в созданном списке.
- Кнопкой **ENT** активируется отображение информации о выбранном ключевом слове

Полнотекстовый поиск

Во вкладке **Искать** есть возможность выполнять поиск определенного слова по всему TNCguide.

Левая сторона активна.

- Выбрать вкладку **Искать**
- Активировать поле ввода **Поиск:**
- Ввести искомое слово
- Подтвердить клавишей **ENT**
- > Система ЧПУ покажет в виде списка все найденные места, содержащие это слово.
- При помощи клавиш со стрелками необходимо перейти в необходимое место
- С помощью клавиши **ENT** необходимо отобразить выбранный вариант

Полнотекстовый поиск Вы можете проводить всегда только с одним словом.

При активации функции **Поиск только в заголовках** система ЧПУ ведет поиск только в заголовках, а не по всему тексту. Эту функцию можно активировать мышью или путем выбора и последующего подтверждения при помощи пробела.

Загрузка текущих вспомогательных файлов

Подходящие для ПО вашей системы ЧПУ файлы помощи доступны на домашней странице HEIDENHAIN: **http://content.heidenhain.de/doku/tnc_guide/html/en/index.html**

Порядок перехода к подходящим справочным файлам:

- Системы ЧПУ
- Типовой ряд, например, TNC 600
- Необходимый номер программного обеспечения ЧПУ, например,TNC 620 (81760x-06)
- Выберите желаемый язык из таблицы **Онлайн-помощь (TNCguide)**
- Загрузите ZIP-файл
- Распакуйте ZIP-файл
- Скопируйте распакованные CHM-файлы в систему ЧПУ в директорию **TNC:\tncguide\de** или в поддиректорию соответствующего языка (см. также таблицу ниже)

> Если CHM-файлы передаются в систему ЧПУ с помощью **TNCremo**, выбрать бинарный режим для файлов с расширением **.chm**.

Язык	Директория ЧПУ
Немецкий	**TNC:\tncguide\de**
Английский	**TNC:\tncguide\en**
Чешский	**TNC:\tncguide\cs**
Французский	**TNC:\tncguide\fr**
Итальянский	**TNC:\tncguide\it**
Испанский	**TNC:\tncguide\es**
Португальский	**TNC:\tncguide\pt**
Шведский	**TNC:\tncguide\sv**
Датский	**TNC:\tncguide\da**
Финский	**TNC:\tncguide\fi**
Голландский	**TNC:\tncguide\nl**
Польский	**TNC:\tncguide\pl**
Венгерский	**TNC:\tncguide\hu**
Русский	**TNC:\tncguide\ru**
Китайский (упрощенный)	**TNC:\tncguide\zh**
Китайский (традиционный):	**TNC:\tncguide\zh-tw**
Словенский	**TNC:\tncguide\sl**
Норвежский	**TNC:\tncguide\no**
Словацкий	**TNC:\tncguide\sk**

Язык	Директория ЧПУ
Корейский	**TNC:\tncguide\kr**
Турецкий	**TNC:\tncguide\tr**
Румынский	**TNC:\tncguide\ro**

7

Дополнительные функции

7.1 Ввести дополнительные функции M и STOP

Основные положения

С помощью дополнительных функций ЧПУ, также называемых М-функциями, можно управлять

- прогоном программы, например, прерыванием прогона программы
- такими функциями станка, как включение и выключение оборотов шпинделя и подачи СОЖ
- поведением инструмента при движении по траектории

Можно ввести до четырех дополнительных М-функций в конце кадра позиционирования либо ввести их в отдельном кадре УП. Тогда система ЧПУ начнет диалог: **Дополнительная М-функция ?**

Обычно в окне диалога вводится только номер дополнительной функции. При некоторых дополнительных функциях диалог продолжается для того, чтобы оператор мог ввести параметры этой функции.

В режимах работы **Режим ручного управления** и **Электронный маховичок** дополнительные функции вводятся с помощью программной клавиши **M**.

Действие дополнительных функций

Следует учитывать, что одни дополнительные функции активны в начале кадра позиционирования, другие - в конце, независимо от их последовательности в соответствующем NC-кадре.

Дополнительные функции действуют, начиная с того кадра УП, в котором они были вызваны.

Некоторые дополнительные функции действуют только в том кадре УП, в котором они запрограммированы. Если дополнительная функция действует не только в отдельном кадре, следует отменить эту функцию в последующем кадре УП с помощью отдельной M-функции, или она будет автоматически отменена системой ЧПУ в конце программы.

Если в одном NC-кадре запрограммировано несколько M-функций, то действует следующая последовательность выполнения:

- Функции действующие в начале кадра выполняются перед функциями действующими в конце кадра
- Если все M-функции действуют в начале или в конце кадра, то они выполняются в запрограммированной последовательности

Ввод дополнительной функции в кадре STOP

Запрограммированный кадр **STOP** прерывает выполнение или тест программы, например, для проверки инструмента. В кадре **STOP** Вы можете запрограммировать дополнительную функцию M:

STOP

- Программирование прерывания выполнения программы: нажмите клавишу **STOP**
- Введите дополнительную **M**-функцию

Пример

```
N87 G38  M6*
```

7.2 Дополнительные функции контроля выполнения программы, шпинделя и подачи СОЖ

Обзор

Следуйте указаниям инструкции по обслуживанию станка!

Производитель станков может влиять на поведение описываемых ниже дополнительных функций.

M	Действие	Действие в	начале кадра	конце кадра
M0	ОСТАНОВКА выполнения программы ОСТАНОВКА шпинделя			■
M1	ОСТАНОВКА выполнения программы по выбору оператора при необходимости ОСТАНОВКА шпинделя при необходимости выключение СОЖ (функция определяется производителем станка)			■
M2	ОСТАНОВКА выполнения программы ОСТАНОВКА шпинделя Подача СОЖ выкл. Возврат к кадру 1 Очистка индикации состояния Объем функций зависит от машинного параметра **resetAt** (№ 100901)			■
M3	Шпиндель ВКЛ по часовой стрелке		■	
M4	Шпиндель ВКЛ против часовой стрелки		■	
M5	ОСТАНОВКА шпинделя			■
M6	Смена инструмента ОСТАНОВКА шпинделя ОСТАНОВКА выполнения программы			■
M8	Включение подачи СОЖ		■	
M9	Подача СОЖ ВЫКЛ			■
M13	Шпиндель ВКЛ по часовой стрелке Подача СОЖ ВКЛ		■	
M14	Шпиндель ВКЛ против часовой стрелки Подача СОЖ вкл		■	
M30	Идентично M2			■

7.3 Дополнительные функции для задания координат

Программирование координат станка: M91/M92

Нулевая точка шкалы

Референтная метка определяет позицию нулевой точки шкалы.

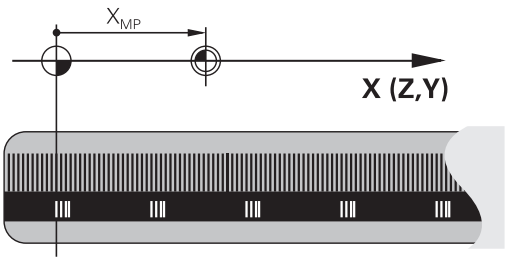

Нулевая точка станка

Нулевая точка станка необходима для

- назначения ограничений для зоны перемещений (концевой выключатель ПО)
- перемещения в фиксированную позицию на станке (например, в позицию смены инструмента)
- назначения точки привязки заготовки

Производитель станка задает расстояние от нулевой точки станка до нулевой точки шкалы для каждой оси в машинных параметрах.

Стандартная процедура

Система ЧПУ соотносит координаты с нулевой точкой детали.

Дальнейшая информация: Руководство пользователя по наладке, тестированию и отработке управляющей программы

Процедура работы с M91 – нулевая точка станка

Если координаты в кадрах позиционирования должны относиться к нулевой точке станка, следует ввести в этих кадрах УП M91.

> Если в кадре M91 задаются инкрементные координаты, то эти координаты привязаны к последней запрограммированной позиции M91. Если в активной NC-программе позиция M91 не задана, координаты отсчитываются от текущей позиции инструмента.

Система ЧПУ отображает значения координат относительно нулевой точки станка. В индикации состояния необходимо переключить индикацию координат на REF.

Дальнейшая информация: Руководство пользователя по наладке, тестированию и отработке управляющей программы

Процедура работы с M92 – опорная точка станка

Следуйте указаниям инструкции по обслуживанию станка!

Кроме нулевой точки станка, производитель станка может задать также другую фиксированную позицию станка (точку привязки станка).

Производитель станка устанавливает для каждой оси расстояние от станочной точки привязки до нулевой точки станка.

Если координаты в кадрах позиционирования должны относится к опорной точке станка, следует ввести в этих кадрах УП M92.

Система ЧПУ правильно выполняет коррекцию на радиус также при помощи **M91** или **M92**. Длина инструмента при этом **не** учитывается.

Действие

M91 и M92 действуют только в тех кадрах программы, в которых M91 или M92 были заданы.

M91 и M92 действуют в начале кадра.

Точка привязки заготовки

Если координаты всегда должны отсчитываться от нулевой точки станка, то назначение координаты точки привязки для одной оси или нескольких осей может быть заблокировано.

Если назначение координаты точки привязки заблокировано для всех осей, система ЧПУ больше не отображает программную клавишу **ВВОД КООРДИНАТ** в режиме работы **Режим ручного управления**.

На рисунке показана система координат с нулевой точкой станка и нулевой точкой детали.

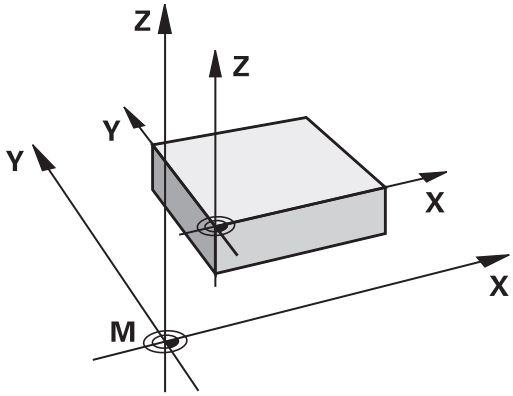

M91/M92 в режиме работы “Тест программы”

Чтобы графически моделировать движения M91/M92, следует активировать контроль рабочего пространства и отобразить заготовку относительно установленной точки привязки.

Дальнейшая информация: Руководство пользователя по наладке, тестированию и отработке управляющей программы

Подвод к позиции в неразвёрнутой системе координат при развёрнутой плоскости обработки: M130

Стандартная процедура работы при наклонной плоскости обработки

Координаты в кадрах позиционирования система ЧПУ соотносит с наклоненной системой координат.

Процедура работы с M130

Координаты в кадрах линейного перемещения при активной наклонной плоскости обработки система ЧПУ соотносит с ненаклоненной системой координат.

Тогда система ЧПУ позиционирует наклоненный инструмент в запрограммированную координату ненаклоненной системы координат детали.

УКАЗАНИЕ

Осторожно, опасность столкновения!

Функция **M130** работает только в кадрах. Последующие обработки система ЧПУ выполняет снова с наклоненной системой координат плоскости обработки. Во время обработки существует риск столкновения!

- Проверьте выполнение и позиции при помощи графического моделирования

Указания по программированию:

- Функция **M130** может использоваться только при активной функции **Наклон плоскости обработки**.
- Если функция **M130** комбинируется с вызовом цикла, система ЧПУ останавливает отработку сообщением об ошибке.

Действие

M130 действует покадрово в кадрах линейного перемещения без коррекции на радиус инструмента.

7.4 Дополнительные функции для определения характеристик контурной обработки

Обработка небольших выступов контура: функция M97

Стандартная процедура

Система ЧПУ добавляет на участке наружного угла контура переходную дугу. Если выступы контура слишком малы, инструмент при этом может повредить контур

В таких местах система ЧПУ прерывает отработку программы и выдает сообщение об ошибке **Радиус инструмента слишком велик**.

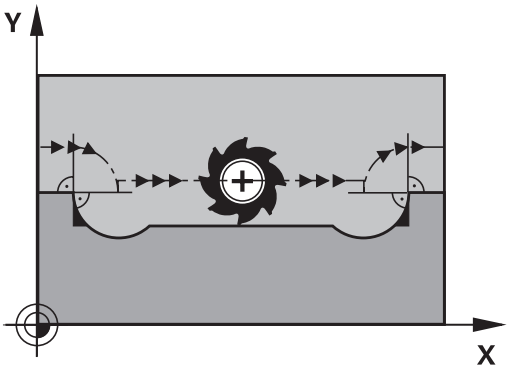

Процедура работы с M97

Система ЧПУ определяет точку пересечения траекторий для элементов контура, как и в случае внутренних углов, и перемещает инструмент над этой точкой.

M97 следует программировать в том кадре УП, в котором заданы координаты точки внешнего угла.

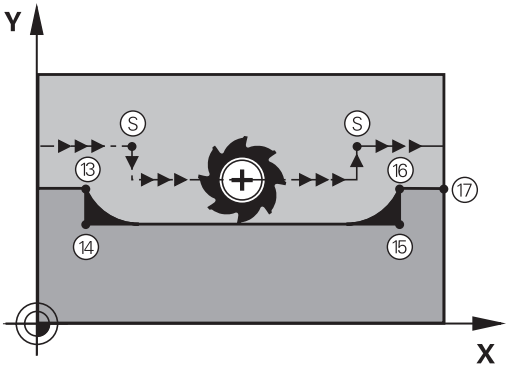

> Вместо **M97** HEIDENHAIN рекомендует использовать значительно более эффективную функцию **M120 LA**. **Дополнительная информация:** "Предварительный расчет контура с поправкой на радиус (LOOK AHEAD): M120 (Опция №21)", Стр. 233

Действие

M97 действует только в том кадре УП, в котором запрограммирована **M97**.

> В случае **M97** система ЧПУ обрабатывает угол контура не полностью. Возможно, возникнет необходимость дополнительно обработать угол контура инструментом меньшего размера.

Пример

N50 G99 G01 ... R+20*	Большой радиус инструмента
...	
N130 X ... Y ... F ... M97*	Подвод к точке контура 13
N140 G91 Y-0,5 ... F ...*	Обработка небольшого выступа контура 13 и 14
N150 X+100 ...*	Подвод к точке контура 15
N160 Y+0,5 ... F ... M97*	Обработка небольшого выступа контура 15 и 16
N170 G90 X ... Y ... *	Подвод к точке контура 17

Полная обработка разомкнутых углов контура: M98

Стандартная процедура

Система ЧПУ определяет на внутренних углах точку пересечения траекторий фрезы и начинает перемещать инструмент в новом направлении, начиная с этой точки.

Если контур разомкнут на углах, это приводит к неполной обработке:

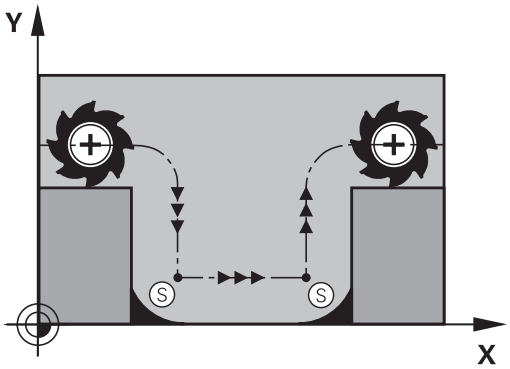

Процедура работы с M98

С помощью дополнительной функции **M98** система ЧПУ подводит инструмент так, чтобы обрабатывалась каждая точка контура:

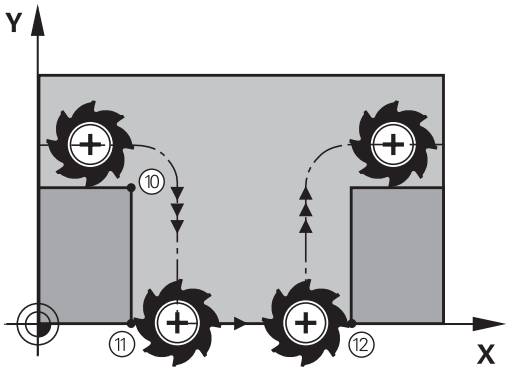

Действие

M98 действует только в тех кадрах УП, в которых была запрограммирована **M98**.

M98 активируется в конце кадра.

Пример: поочередный подвод к точкам контура 10, 11 и 12

N100 G01 G41 X ... Y ... F ...*
N110 X ... G91 Y ... M98*
N120 X+ ...*

Коэффициент подачи для движений при врезании: M103

Стандартная процедура

Система ЧПУ перемещает инструмент независимо от направления движения с последней запрограммированной подачей.

Процедура работы с M103

Система ЧПУ сокращает подачу для обработки контура, если инструмент перемещается в отрицательном направлении по оси инструмента. Подача при врезании FZMAX рассчитывается, исходя из последней запрограммированной подачи FPROG и коэффициента F%:

FZMAX = FPROG x F%

Ввод M103

Если в кадре позиционирования вводится **M103**, система ЧПУ продолжает диалог и запрашивает коэффициент F.

Действие

M103 начинает действовать в начале кадра.
Отмена **M103**: запрограммировать **M103** снова без коэффициента.

> Функция **M103** действует также при наклоненной системе координат плоскости обработки. Уменьшение подачи в таком случае действует при перемещении **наклоненной** оси инструмента в отрицательном направлении.

Пример

Подача при врезании составляет 20% от подачи на плоской поверхности.

...	Действительная подача по контуру (мм/мин):
N170 G01 G41 X+20 Y+20 F500 M103 F20*	500
N180 Y+50*	500
N190 G91 Z-2,5*	100
N200 Y+5 Z-5*	141
N210 X+50*	500
N220 G90 Z+5*	500

Подача в миллиметрах/оборот шпинделя: M136

Стандартная процедура

Система ЧПУ перемещает инструмент с установленной в управляющей программе скоростью подачи F в мм/мин

Процедура работы с M136

> В дюймовых NC-программах запрещено использовать **M136** в комбинации с альтернативой подачи **FU**.
>
> При активации M136 шпиндель не должен быть в режиме управления.

В случае **M136** система ЧПУ перемещает инструмент не в мм/мин, а с установленной в управляющей программе подачей F в мм/об шпинделя. Если частота вращения изменяется при помощи потенциометра, то ЧПУ автоматически согласует подачу.

Действие

M136 начинает действовать в начале кадра.

M136 отменяется путем программирования **M137**.

Скорость подачи на дугах окружности: M109/M110/M111

Стандартная процедура

Система ЧПУ связывает заданную программой скорость подачи с траекторией центра инструмента.

Процедура работы с M109 на дугах окружности

При внутренней и наружной обработке система ЧПУ сохраняет подачу по круговой траектории на режущую кромку инструмента постоянной.

УКАЗАНИЕ

Внимание, опасность повреждения инструмента и заготовки!

Когда функция **M109** активна, система ЧПУ значительно увеличивает подачу при обработке очень мелких внешних углов. Во время отработки существует опасность разрушения инструмента и повреждения детали!

- Не используйте **M109** при обработке очень мелких внешних углов

Процедура работы с M110 на дугах окружности

Система ЧПУ сохраняет постоянную подачу на круговых траекториях только при внутренней обработке. В случае наружной обработки дуг окружности согласование подачи отсутствует.

> Если **M109** или **M110** задаются перед вызовом цикла обработки с номером, значение которого превышает 200, подача будет согласована и при работе с дугами окружности в пределах данных циклов обработки. В конце или после прерывания цикла обработки восстанавливается исходное состояние.

Действие

M109 и **M110** активируются в начале кадра. **M109** и **M110** сбрасываются с помощью **M111**.

Предварительный расчет контура с поправкой на радиус (LOOK AHEAD): M120 (Опция №21)

Стандартная процедура

Если радиус инструмента больше выступа контура, по которому следует перемещаться с поправкой на радиус, система ЧПУ прерывает отработку программы и выводит сообщение об ошибке. Функция **M97** подавляет сообщения об ошибках, но ведет инструмент к отметке выхода из материала и дополнительно смещает положение угла.

Дополнительная информация: "Обработка небольших выступов контура: функция M97", Стр. 228

Система ЧПУ может повредить контур при наличии поднутрений.

Процедура работы с M120

Система ЧПУ проверяет контур, обрабатываемый с коррекцией на радиус, на наличие на нем поднутрений и выступов и заранее рассчитывает траекторию инструмента с текущего кадра УП. Места, в которых инструмент мог бы повредить контур, остаются необработанными (на рис. отмечены темным цветом). **M120** можно также применять для дополнения поправкой на радиус данных оцифровки или данных, созданных внешней системой программирования. Это позволяет компенсировать отклонения от теоретического радиуса инструмента.

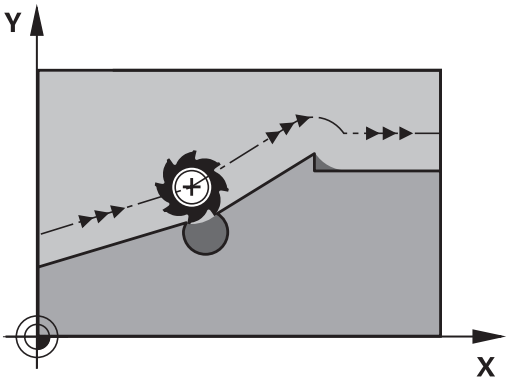

Количество предварительно рассчитываемых системой ЧПУ кадров УП(макс. 99) определяется с помощью **LA** (англ. **L**ook **A**head: смотрите вперед) после **M120**. Чем большее количество кадров УП выбрано для предварительного расчета системой ЧПУ, тем медленнее осуществляется обработка кадров.

Ввод

Если в кадре позиционирования вводится **M120**, то система ЧПУ продолжает диалог для этого кадра УП и запрашивает количество кадров УП **LA** для предварительного расчета.

Действие

Функция **M120** должна присутствовать в кадре УП, также содержащем поправку на радиус **G41** или **G42M120** действует, начиная с этого кадра УП и до того,

- когда путем ввода **G40** будет отменена поправка на радиус
- запрограммируете **M120 LA0**
- запрограммируете **M120** без **LA**
- пока с помощью **%** не будет вызвана другая управляющая программа
- когда с помощью цикла **G80** или функции **PLANE** будет наклонена плоскость обработки

M120 активируется в начале кадра.

Ограничения

- Повторный вход в контур после действия «Внешний/внутренний стоп» можно выполнить только с помощью функции **ПОИСК КАДРА N**. Перед запуском поиска кадра следует отменить **M120**, иначе система ЧПУ выдаст сообщение об ошибке
- При подводе к контуру по касательной следует использовать функцию **APPR LCT**; кадр УПс **APPR LCT** должен содержать только координаты плоскости обработки
- При отводе от контура по касательной нужно использовать функцию **DEP LCT**; кадр УП с **DEP LCT** должен содержать только координаты плоскости обработки
- Перед использованием функций, приведенных ниже, оператор должен отменить **M120** и поправку на радиус:
  - Цикл **G60** Допуск
  - Цикл **G80** Плоскость обработки
  - Функция **PLANE**
  - **M114**
  - **M128**

Наложение позиционирования маховичком во время выполнения программы: M118 (Опция №21)

Стандартная процедура

Система ЧПУ перемещает инструмент в режимах работы выполнения программы, как это задано в NC-программе.

Процедура работы с M118

С помощью **M118** можно выполнять ручную коррекцию маховичком во время отработки программы. Для этого запрограммируйте **M118** и введите значение для заданной оси (линейная ось или ось вращения) в мм.

УКАЗАНИЕ

Осторожно, опасность столкновения!

Если при помощи функции **M118** изменить позицию оси вращения маховичком и затем выполнить функцию **M140**, система ЧПУ игнорирует совмещенные значения при отводе. В станках с поворотными осями при этом возникают нежелательные и непреднамеренные перемещения. Во время этого компенсационного движения существует опасность столкновения!

- Нельзя комбинировать **M118** с **M140** в станках с поворотными осями

Ввод

Если **M118** вводится в кадре позиционирования, то система ЧПУ продолжает диалог для этого кадра и запрашивает значения для заданной оси. Использовать оранжевые клавиши оси или буквенную клавиатуру для ввода координат.

Действие

Позиционирование, заданное при помощи маховичка, отменяется путем повторного программирования **M118** без ввода координат.

M118 действует в начале кадра.

Пример

Во время отработки программы должна существовать возможность перемещения маховичком на плоскости обработки XY на ±1 мм и на оси вращения B на ±5° от запрограммированного значения:

```
N250 G01  G41 X+0  Y+38.5 F125  M118 X1  Y1 B5*
```

> **M118** действует в основном в системе координат станка.
>
> **Дальнейшая информация:** Руководство пользователя по наладке, тестированию и отработке управляющей программы
>
> **M118** действует также в режиме работы **Позиц.с ручным вводом данных**!

Виртуальная ось инструмента VT

> Следуйте указаниям инструкции по обслуживанию станка!
>
> Эта функция должна быть адаптирована к системе ЧПУ производителем станка.

С помощью виртуальной оси инструмента, используя маховичок, вы можете выполнять перемещение на станках с поворотной головкой также в направлении расположенного под наклоном инструмента. Для перемещения в направлении виртуальной оси инструмента выберите на дисплее маховичка ось **VT**.

Дальнейшая информация: Руководство пользователя по наладке, тестированию и отработке управляющей программы

Используя маховичок HR 5xx, можно выбрать виртуальную ось непосредственно с помощью оранжевой клавиши оси **VI** (см. руководство по эксплуатации станка).

В сочетании с функцией **M118** можно также активировать совмещение маховичком в активном в данный момент направлении оси инструмента. Для этого в функции **M118** следует определить не менее одной оси шпинделя с допустимым диапазоном перемещения (например, **M118 Z5**) и выбрать на маховичке ось **VT**.

Отвод от контура по направлению оси инструмента: M140

Стандартная процедура

Система ЧПУ перемещает инструмент в режимах работы **Отраб.отд.бл. программы** и **Режим авт. управления**, как это определено в управляющей программе.

Процедура работы с M140

При помощи **M140 MB** (move back) можно переместиться на заданный отрезок от контура в направлении оси инструмента.

Ввод

Если в кадре позиционирования вводится функция **M140**, то система ЧПУ продолжает диалог и запрашивает расстояние, на которое инструмент должен отводиться от контура. Введите желаемое расстояние, на которое инструмент должен переместиться от контура, или нажмите программную клавишу **MB MAX**, чтобы переместиться к пределу диапазона перемещения.

Дополнительно можно запрограммировать подачу, с которой инструмент передвигается по введенному отрезку пути. Если подача не задана, то ЧПУ производит перемещение по заданному отрезку пути на ускоренном ходу.

Действие

M140 действует только в том кадре NC-программы, в котором была запрограммирована **M140**.

M140 активируется в начале кадра.

Пример

Кадр УП 250: отвод инструмента на 50 мм от контура

Кадр УП 251: отвод инструмента к пределу зоны перемещения

```
N250 G01  X+0 Y+38.5  F125 M140  MB50*
N251 G01  X+0 Y+38.5  F125 M140  MB MAX*
```

Функция **M140** действует также при активной функции **Наклон плоскости обработки**. При использовании станков с поворотной головкой ЧПУ перемещает инструмент в отклоненной системе координат.

При помощи **M140 MB MAX** можно перемещать инструмент только в положительном направлении.

Перед функцией **M140**, в большинстве случаев, следует задать вызов инструмента с осью инструмента, в противном случае направление перемещения не будет определено.

УКАЗАНИЕ

Осторожно, опасность столкновения!

Если при помощи функции **M118** изменить позицию оси вращения маховичком и затем выполнить функцию **M140**, система ЧПУ игнорирует совмещенные значения при отводе. В станках с поворотными осями при этом возникают нежелательные и непреднамеренные перемещения. Во время этого компенсационного движения существует опасность столкновения!

- Нельзя комбинировать **M118** с **M140** в станках с поворотными осями

Подавление контроля измерительного щупа: M141

Стандартная процедура

Система ЧПУ выдает сообщение об ошибке при отклоненном измерительном стержне, когда оператору требуется переместить одну из осей станка.

Процедура работы с M141

Система ЧПУ перемещает оси станка и тогда, когда измерительный щуп отклонен. Эта функция необходима в том случае, если оператор записывает собственный цикл измерений совместно с циклом измерений 3, чтобы после отклонения отвести измерительный щуп с помощью кадра позиционирования.

УКАЗАНИЕ

Осторожно, опасность столкновения!

Функция **M141** подавляет при отклоненном измерительном стержне соответствующее сообщение об ошибке. Система ЧПУ не выполняет при этом автоматическую проверку столкновений с использованием измерительного стержня. Оба варианта поведения позволяют убедиться, что измерительный щуп может перемещаться безопасно.
При неправильно выбранном направлении перемещения существует опасность столкновения!

- Тестирование управляющей программы или ее фрагмента в режиме **Отработка отд.блоков программы** следует проводить с осторожностью

M141 действует только при перемещениях с кадрами прямых.

Действие

M141 действует только в том кадре NC-программы, в котором была запрограммирована **M141**.

M141 активируется в начале кадра.

Отмена разворота плоскости обработки: M143

Стандартная процедура

Вращение в базовой плоскости сохраняется до тех пор, пока оно не будет отменено или не будет перезаписано новое значение.

Процедура работы с M143

Система ЧПУ удаляет запрограммированный в управляющей программе базовый поворот.

> Функция **M143** не разрешена во время поиска кадра.

Действие

M143 действует, начиная с того кадра программы, в котором была запрограммирована **M143**.

M143 активируется в начале кадра.

> **M143** удаляет записи в столбцах **SPA**, **SPB** и **SPC** в таблице предустановок. При повторной активации соответствующей строки базовый поворот во всех столбцах равен **0**

Автоматический отвод инструмента от контура при NC-остановке: M148

Стандартная процедура

Система ЧПУ останавливает при NC-стоп все движения перемещения. Инструмент остается в той точке, в которой была прервана программа.

Процедура работы с M148

Следуйте указаниям инструкции по обслуживанию станка!

Эта функция конфигурируется и активируется производителем станка.

В машинном параметре **CfgLiftOff** (№ 201400) производитель станка задает отрезок пути, по которому система ЧПУ должна переместиться в случае **LIFTOFF**. С помощью машинного параметра **CfgLiftOff** функцию можно также деактивировать.

Установите в таблице инструментов в столбце **LIFTOFF** для активного инструмента параметр **Y**. Тогда система ЧПУ отводит инструмент от контура на максимум 2 мм в направлении оси инструмента.

Дальнейшая информация: Руководство пользователя по наладке, тестированию и отработке управляющей программы

LIFTOFF действует в следующих ситуациях:

- при NC-Stopp, запущенной оператором
- при NC-Stoppe, запущенной ПО, например, при появлении ошибки в системе привода
- при перерыве в электроснабжении

Действие

M148 действует до тех пор, пока функция не будет деактивирована с помощью **M149**.

M148 действует в начале кадра, **M149** в конце кадра.

Закругление углов: M197

Стандартная процедура

При активной поправке на радиус система ЧПУ добавляет на участке внешнего угла контура переходную дугу. Это может приводить к износу кромки.

Процедура работы с M197

Функция **M197** позволяет продолжить контур на углу, после чего вставить более маленькую переходную дугу. Если вы программируете функцию **M197** с последующим нажатием кнопки **ENT**, система ЧПУ открывает поле ввода **DL**. В поле **DL** определите длину, на которую ЧПУ удлинит элемент контура. С помощью функции **M197** можно сократить радиус угла, угол будет сошлифован меньше, но перемещение будет выполняться все еще мягко.

Действие

Функция **M197** действует покадрово и предназначена только для внешних углов.

Пример

```
G01 X... Y... RL M197 DL0.876*
```

8

Подпрограммы и повторы частей программ

8.1 Обозначение подпрограмм и повторений части программы

Запрограммированные один раз шаги обработки можно выполнять повторно при помощи подпрограмм и повторов частей программы.

Метки

Названия подпрограмм и повторов частей программ начинаются в управляющей программе с метки **G98 l**, сокращения слова LABEL (англ. метка, обозначение).

Каждая метка (LABEL) имеет номер от 1 до 65535 или определенное имя. Каждый номер МЕТКИ или каждое имя МЕТКИ допускается присваивать в управляющей программе только один раз клавишей **LABEL SET** или вводом **G98**. Количество вводимых имен меток ограничивается исключительно объемом внутренней памяти.

> Запрещается многократное использование номера метки или имени метки!

Метка 0 (**G98 L0**) обозначает конец подпрограммы и поэтому может использоваться произвольно часто.

8.2 Подпрограммы

Принцип работы

1 Система ЧПУ отрабатывает управляющую программу до вызова подпрограммы **Ln,0**.

2 С этого места система отрабатывает вызванную подпрограмму до конца подпрограммы **G98 L0**

3 Затем система ЧПУ продолжает управляющую программу с кадра УП, следующего за вызовом подпрограммы **Ln,0**.

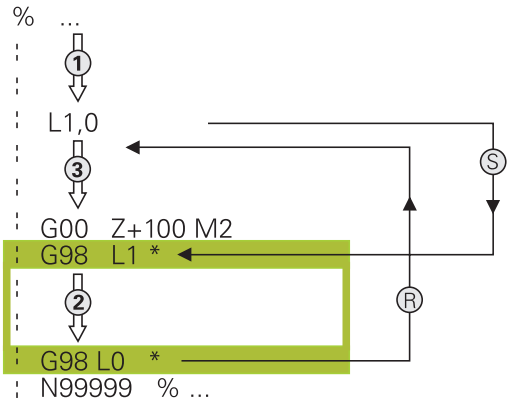

Указания для программирования

- Главная программа может содержать любое количество подпрограмм
- Подпрограммы можно вызывать в любой последовательности и так часто, как это необходимо
- Запрещено задавать подпрограмму так, чтобы она вызывала саму себя
- Подпрограммы следует программировать за кадром УП с M2 или M30.
- Если подпрограммы находятся в управляющей программе перед кадром УП с M2 или M30, то они отрабатываются без вызова не менее одного раза

Программирование подпрограммы

LBL SET

- Отметка начала: нажмите кнопку **LBL SET**
- Введите номер подпрограммы. Если Вы хотите использовать именованные метки: для перехода к вводу текста нажмите программную клавишу **LBL-NAME**.
- Введите содержимое
- Обозначение конца: нажмите клавишу **LBL SET** и введите номер метки **0**

Вызов подпрограммы

LBL CALL

- Вызов подпрограммы: нажмите кнопку **LBL CALL**
- Ввод номера подпрограммы для вызываемой подпрограммы. Если Вы хотите использовать именованные метки: для перехода к вводу текста нажмите программную клавишу **LBL-NAME**.

> Запрещается применять **L 0**, так как ее использование соответствует вызову конца подпрограммы.

8.3 Повторы частей программы

Метка G98

Повторы частей программы начинаются с метки **G98 L**. Повтор части программы завершается с помощью **Ln,m**.

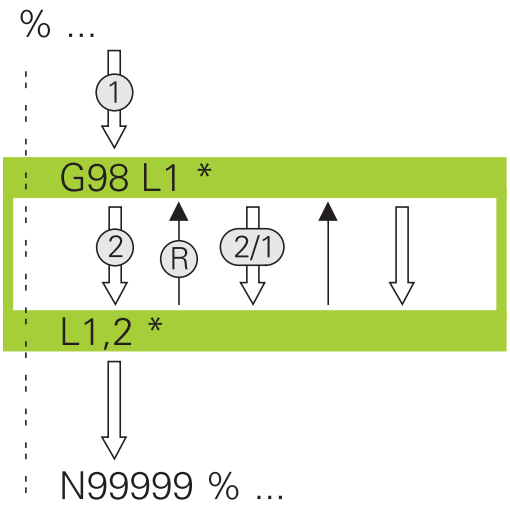

Принцип работы

1 Система ЧПУ выполняет управляющую программу до конца части программы (**Ln,m**)

2 Затем система ЧПУ повторяет часть программы между вызванной МЕТКОЙ и вызовом метки **Ln,m** столько раз, сколько задано в **m**

3 Затем система ЧПУ продолжает выполнение управляющей программы

Указания для программирования

- Часть программы можно повторить до 65 534 раз подряд
- Число частей программы, выполняемых системой ЧПУ, всегда на 1 отработку превышает заданное значение повторов, так как первый повтор начинается после первой обработки.

Программирование повтора части программы

LBL SET

- Обозначение начала: нажмите клавишу **LBL SET** и введите номер метки для повторяемой части программы. Если Вы хотите использовать именованные метки: для перехода к вводу текста нажмите программную клавишу **LBL-NAME**.
- Ввод части программы

Вызов повтора части программы

LBL CALL

- Вызов части программы: нажмите кнопку **LBL CALL**
- Задание номера части программы для повторения части программы. Если Вы хотите использовать именованные метки: для перехода к вводу текста нажмите программную клавишу **LBL-NAME**.
- Введите количество повторов **REP**, подтвердите клавишей**ENT**.

8.4 Использование любой управляющей программы в качестве подпрограммы

Обзор клавиш Softkey

Если вы нажмете клавишу **PGM CALL**, система ЧПУ отобразит следующие программные клавиши:

Клавиша Softkey	Функция
ВЫЗВАТЬ ПРОГРАММУ	Вызов NC-программы при помощи **%**
ВЫБРАТЬ ТАБЛИЦУ НУЛ.ТОЧЕК	Выбор таблицы нулевых пунктов при помощи **%:TAB:**
ВЫБРАТЬ ТАБЛИЦУ ТОЧЕК	Выбор таблицы точек при помощи **%:PAT:**
ВЫБОР КОНТУРА	Выбор программы контура при помощи **%:CNT:**
ВЫБОР ПРОГРАММЫ	Выбор NC-программы при помощи **%:PGM:**
CALL SELECTED PROGRAM	Вызов последнего выбранного файла при помощи **%<>%**
ВЫБРАТЬ ЦИКЛ	Выбор любой NC-программы при помощи **G: :** в качестве цикла обработки **Дополнительная информация:** руководство пользователя по программированию циклов

Принцип работы

1 Система ЧПУ выполняет NC-программу, пока не будет вызвана другая программа с помощью **%**

2 Затем ЧПУ отрабатывает вызванную управляющую программу до конца программы

3 После этого система ЧПУ снова отрабатывает вызывающую управляющую программу с того кадра УП, который следует за вызовом программы

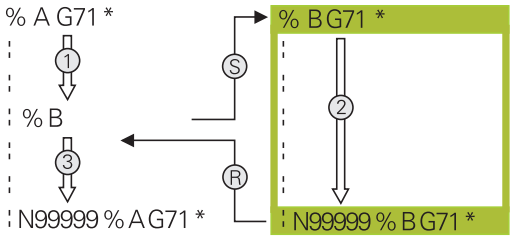

Указания для программирования

- Для вызова любой NC-программы системе ЧПУ не требуются метки
- Вызванная NC-программа не может содержать вызов **%** для вызывающей программы (бесконечный цикл)
- Вызванная программа не должна содержать дополнительные функции **M2** или **M30**. Если в вызываемой NC-программе подпрограммы определены при помощи меток, следует заменить M2 или M30 функцией перехода **D09 P01 +0 P02 +0 P03 99**
- Если необходимо вызвать DIN/ISO-программу, после имени программы следует указать тип файла .I.
- Любую управляющую программу можно также вызвать при помощи цикла **G39**.
- Вызвать любую управляющую программу также можно через функцию **Выбрать цикл** (**G: :**).
- Q-параметры при вызове программы через с **%** действуют глобально. Поэтому следует учесть, что изменения Q-параметров в вызванной управляющей программе, воздействуют и на вызываемую управляющую программу.

Проверка вызванной управляющей программы

УКАЗАНИЕ

Осторожно, опасность столкновения!

Система ЧПУ не выполняет автоматической проверки столкновений между инструментом и деталью. Если пересчет координат в вызванных управляющих программах целенаправленно не сбрасывается, эти трансформации также воздействуют на вызывающую управляющую программу. Во время обработки существует риск столкновения!

- Использованные в той же управляющей программе трансформации координат необходимо снова сбросить
- При необходимости проверить выполнение при помощи графического моделирования

Система ЧПУ проверяет вызванные управляющие программы:

- Если вызванная управляющая программа содержит дополнительную функцию **M2** или **M30**, система ЧПУ выдает предупреждение. Система ЧПУ автоматически удаляет предупреждение сразу после выбора другой управляющей программы.
- Система ЧПУ проверяет вызванные управляющие программы перед отработкой на полноту: При отсутствии кадра УП **N99999999** работа системы ЧПУ прерывается с сообщением об ошибке.

Дальнейшая информация: Руководство пользователя по наладке, тестированию и отработке управляющей программы

Данные пути доступа

Если введено только имя программы, вызываемая управляющая программа должна находиться в одной директории с вызывающей управляющей программой

Если вызываемая управляющая программа находится не в той директории, в которой размещена вызывающая управляющая программа, следует ввести путь доступа полностью, например **TNC:\ZW35\HERE\PGM1.H**.

Альтернативный способ – программирование относительных путей:

- начиная с папки вызывающей управляющей программы, на один уровень вверх **..\PGM1.H**
- начиная с папки вызывающей управляющей программы, на один уровень вниз **DOWN\PGM2.H**
- начиная с папки вызывающей управляющей программы, на один уровень вверх в другую папку **..\THERE\PGM3.H**

Вызов управляющей программы в качестве подпрограммы

Вызов при помощи ВЫЗОВ ПРОГРАММЫ

Функция % позволяет вызвать любую управляющую программу в качестве подпрограммы. Система ЧПУ отрабатывает вызванную управляющую программу с того места, на котором она была вызвана в управляющей программе.

Выполнить действия в указанной последовательности:

- Нажать клавишу **PGM CALL**

- Нажать программную клавишу **ВЫЗВАТЬ ПРОГРАММУ**
- > Система ЧПУ запустит диалоговый режим для определения вызываемой управляющей программы.
- Введите путь, используя сенсорную клавиатуру на дисплее

или

- Нажать программную клавишу **ВЫБОР ФАЙЛА**
- > Система ЧПУ откроет всплывающее окно, в котором можно выбрать вызываемую управляющую программу.
- Подтвердите клавишей **ENT**

Вызов с помощью ВЫБОР ПРОГРАММЫ и ВЫЗОВ ВЫБРАННОЙ ПРОГРАММЫ

С помощью функции **%:PGM:** можно выбрать любую управляющую программу в качестве подпрограммы и вызвать ее в другом месте управляющей программы. Система ЧПУ отрабатывает вызванную управляющую программу с того места, на котором она была вызвана с помощью **%<>%** в управляющей программе.

Использование функции **%:PGM:** также разрешено со параметрами строки, что позволяет управлять вызовом программ вариативно.

Выбор управляющей программы выполняется следующим образом:

- Нажать клавишу **PGM CALL**

- Нажать программную клавишу **ВЫБОР ПРОГРАММЫ**
- > Система ЧПУ запустит диалоговый режим для определения вызываемой управляющей программы.

- Нажать программную клавишу **ВЫБОР ФАЙЛА**
- > Система ЧПУ откроет всплывающее окно, в котором можно выбрать вызываемую управляющую программу.
- Подтвердите клавишей **ENT**

Вызов выбранной управляющей программы выполняется следующим образом:

- Нажать клавишу **PGM CALL**

- Нажать программную клавишу **CALL SELECTED PROGRAM**
- > Система ЧПУ вызовет при помощи **%<>%** последнюю выбранную управляющую программу.

> Если программа, вызываемая посредством **%<>%**, отсутствует, система ЧПУ останавливает отработку или моделирование сообщением об ошибке.
> Во избежание нежелательных прерываний при отработке программы при помощи функции **D18** (**ID10 NR110** и **NR111**) можно проверить все пути в начале выполнения программы.
> **Дополнительная информация:** "D18 – считывание системных данных", Стр. 292

8.5 Вложенные подпрограммы

Виды вложенных подпрограмм

- Вызовы подпрограмм в подпрограммах
- Повторы части программы в повторе части программы
- Вызовы подпрограммы в повторах части программ
- Повторы части программ в подпрограммах

Кратность вложения подпрограмм

Глубина вложения подпрограмм определяет, насколько часто части программы или подпрограммы могут содержать другие подпрограммы или повторы части программы.

- Максимальная кратность вложения для подпрограмм: 19
- Максимальная глубина вложения для вызовов основной программы: 19, причем один **G79** действует как вызов основной программы
- Вложение повторов частей программы можно выполнять произвольно часто

Подпрограмма в подпрограмме

Пример

%UPGMS G71 *	
...	
N17 L “UP1“,0*	Вызов подпрограммы при G98 L1
...	
N35 G00 G40 Z+100 M2*	Последний кадр
	главной программы при использовании функции M2
N36 G98 L “UP1“	Начало подпрограммы UP1
...	
N39 L2,0*	Вызов подпрограммы при G98 L2
...	
N45 G98 L0*	Конец подпрограммы 1
N46 G98 L2*	Начало подпрограммы 2
...	
N62 G98 L0*	Конец подпрограммы 2
N99999999 %UPGMS G71 *	

Отработка программы

1 Главная программа UPGMS отрабатывается до кадра УП 17
2 Вызывается подпрограмма UP1 и отрабатывается до кадра УП 39
3 Вызывается подпрограмма 2 и отрабатывается до кадра УП 62. Конец подпрограммы 2 и возврат к подпрограмме, из которой она была вызвана
4 Подпрограмма UP1 отрабатывается от кадра УП 40 до кадра УП 45. Конец подпрограммы UP1 и возврат в главную программу UPGMS
5 Главная программа UPGMS отрабатывается от кадра УП 18 до кадра УП 35. Возврат в кадр УП 1 и конец программы

Повторы повторяющихся частей программы

Пример

%REPS G71 *	
...	
N15 G98 L1*	Начало повтора части программы 1
...	
N20 G98 L2*	Начало повтора части программы 2
...	
N27 L2,2*	Вызов части программы с 2 повторами
...	
N35 L1,1*	Часть программы между этим кадром УП и G98 L1
...	(кадр УП N15) повторяется 1 раза
N99999999 %REPS G71 *	

Отработка программы

1 Главная программа REPS отрабатывается до кадра УП 27
2 Часть программы между кадром УП 27 и кадром УП 20 повторяется 2 раза
3 Главная программа REPS отрабатывается от кадра УП 28 до кадра УП 35.
4 Часть программы между кадром УП 35 и кадром УП 15 повторяется 1 раз (содержит повторение части программы между кадром УП 20 и кадром УП 27)
5 Главная программа REPS отрабатывается от кадра УП 36 до кадра УП 50. Возврат в кадр УП 1 и конец программы

Повторение подпрограммы

Пример

%UPGREP G71 *	
...	
N10 G98 L1*	Начало повтора части программы 1
N11 L2,0*	Вызов подпрограммы
N12 L1,2*	Вызов части программы с 2 повторами
...	
N19 G00 G40 Z+100 M2*	Последний кадр УП главной программы с M2
N20 G98 L2*	Начало подпрограммы
...	
N28 G98 L0*	Конец подпрограммы
N99999999 %UPGREP G71 *	

Отработка программы

1 Главная программа UPGREP отрабатывается до кадра УП 11

2 Подпрограмма 2 вызывается и отрабатывается

3 Часть программы между кадром УП 12 и кадром УП 10 повторяется 2 раза: подпрограмма 2 повторяется 2 раза

4 Главная программа UPGREP отрабатывается от кадра УП 13 до кадра УП 19. Возврат в кадр УП 1 и конец программы

8.6 Примеры программирования

Пример: фрезерование контура несколькими врезаниями

Отработка программы:

- Предварительно установите инструмент на верхнюю кромку заготовки
- Введите врезание в приращениях
- Фрезерование контура
- Повторение врезания и фрезерования контура

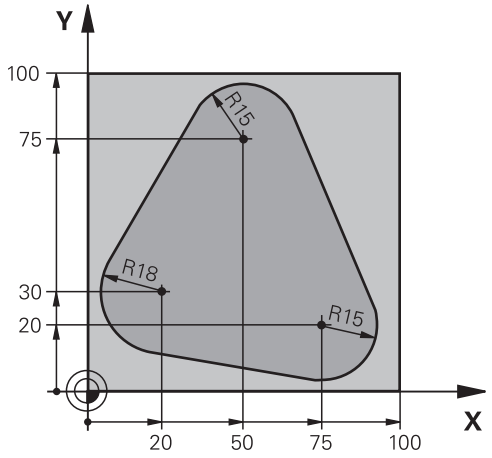

%PGMWDH G71 *	
N10 G30 G17 X+0 Y+0 Z-40*	
N20 G31 G90 X+100 Y+100 Z+0*	
N30 T1 G17 S3500*	Вызов инструмента
N40 G00 G40 G90 Z+250*	Отвод инструмента
N50 I+50 J+50*	Установка полюса
N60 G10 R+60 H+180*	Предварительное позиционирование плоскости обработки
N70 G01 Z+0 F1000 M3*	Установка инструмента на верхнюю кромку заготовки
N80 G98 L1*	Метка для повтора части программы
N90 G91 Z-4*	Инкрементальное врезание на глубину (вне материала)
N100 G11 G41 G90 R+45 H+180 F250*	Первая точка контура
N110 G26 R5*	Вход в контур
N120 H+120*	
N130 H+60*	
N140 H+0*	
N150 H-60*	
N160 H-120*	
N170 H+180*	
N180 G27 R5 F500*	Выход из контура
N190 G40 R+60 H+180 F1000*	Отвод
N200 L1,4*	Возврат к Label 1; всего четыре повтора
N200 G00 Z+250 M2*	Отвод инструмента, конец программы
N99999999 %PGMWDH G71 *	

Пример: группы отверстий

Отработка программы:

- Подвод к группам отверстий в главной программе
- Вызов группы отверстий (подпрограмма 1) в главной программе
- Один раз запрограммируйте группу отверстий в подпрограмме 1

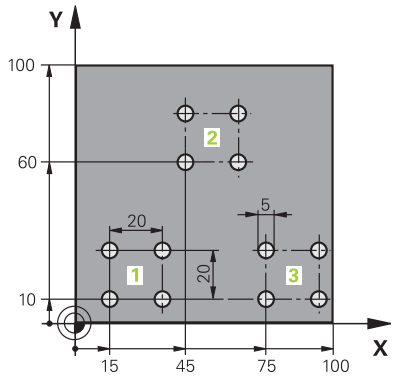

%UP1 G71 *	
N10 G30 G17 X+0 Y+0 Z-40*	
N20 G31 G90 X+100 Y+100 Z+0*	
N30 T1 G17 S3500*	Вызов инструмента
N40 G00 G40 G90 Z+250*	Отвод инструмента
N50 G200 СВЕРЛЕНИЕ	Определение цикла "Сверление"
Q200=2 ;BEZOPASN.RASSTOYANIE	
Q201=-30 ;GLUBINA	
Q206=300 ;PODACHA NA WREZANJE	
Q202=5 ;GLUBINA WREZANJA	
Q210=0 ;WYDER. WREMENI WWER.	
Q203=+0 ;KOORD. POVERHNOSTI	
Q204=2 ;2-YE BEZOP.RASSTOJ.	
Q211=0 ;WYDER.WREMENI WNIZU	
Q395=0 ;KOORD. OTSCHETA GLUB	
N60 X+15 Y+10 M3*	Подвод к точке старта группы отверстий 1
N70 L1,0*	Вызов подпрограммы для группы отверстий
N80 X+45 Y+60*	Подвод к точке старта группы отверстий 2
N90 L1,0*	Вызов подпрограммы для группы отверстий
N100 X+75 Y+10*	Подвод к точке старта группы отверстий 3
N110 L1,0*	Вызов подпрограммы для группы отверстий
N120 G00 Z+250 M2*	Конец главной программы
N130 G98 L1*	Начало подпрограммы 1: группа отверстий
N140 G79*	Вызов цикла для отверстия 1
N150 G91 X+20 M99*	Подвод к 2-му отверстию, вызов цикла
N160 Y+20 M99*	Подвод к 3-му отверстию, вызов цикла
N170 X-20 G90 M99*	Подвод к 4-му отверстию, вызов цикла
N180 G98 L0*	Конец подпрограммы 1
N99999999 %UP1 G71 *	

Пример: группа отверстий, выполняемая несколькими инструментами

Отработка программы:

- Программирование циклов обработки в главной программе
- Вызов полного плана сверления (подпрограмма 1) в главной программе
- Вызов группы отверстий (подпрограмма 2) в главной программе 1
- Один раз запрограммируйте группу отверстий в подпрограмме 2

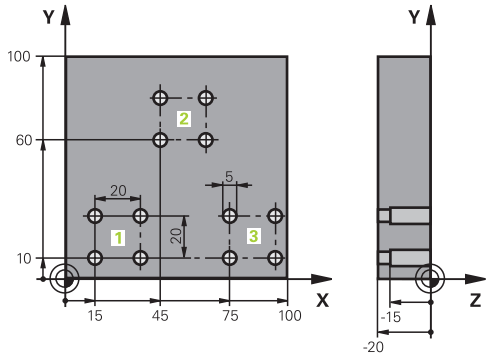

%UP2 G71 *	
N10 G30 G17 X+0 Y+0 Z-40*	
N20 G31 G90 X+100 Y+100 Z+0*	
N30 T1 G17 S5000*	Вызов инструмента центровое сверло
N40 G00 G40 G90 Z+250*	Отвод инструмента
N50 G200 СВЕРЛЕНИЕ	Определение цикла "Центровка"
Q200=2 ;BEZOPASN.RASSTOYANIE	
Q201=-3 ;GLUBINA	
Q206=250 ;PODACHA NA WREZANJE	
Q202=3 ;GLUBINA WREZANJA	
Q210=0 ;WYDER. WREMENI WWER.	
Q203=+0 ;KOORD. POVERHNOSTI	
Q204=10 ;2-YE BEZOP.RASSTOJ.	
Q211=0.2 ;WYDER.WREMENI WNIZU	
Q395=0 ;KOORD. OTSCHETA GLUB	
N60 L1,0*	Вызов подпрограммы 1 для полного плана сверления
N70 G00 Z+250 M6*	Смена инструмента
N80 T2 G17 S4000*	Вызов инструмента сверло
N90 D0 Q201 P01 -25*	Новая глубина для сверления
N100 D0 Q202 P01 +5*	Новое врезание для сверления
N110 L1,0*	Вызов подпрограммы 1 для полного плана сверления
N120 G00 Z+250 M6*	Смена инструмента
N130 T3 G17 S500*	Вызов инструмента развертка
N140 G201 RAZWIORTYWANIE	Определение цикла "Развертывание"
Q200=2 ;BEZOPASN.RASSTOYANIE	
Q201=-15 ;GLUBINA	
Q206=250 ;PODACHA NA WREZANJE	
Q211=0.5 ;WYDER.WREMENI WNIZU	
Q208=400 ;PODACHA WYCHODA	
Q203=+0 ;KOORD. POVERHNOSTI	
Q204=10 ;2-YE BEZOP.RASSTOJ.	

N150 L1,0*	Вызов подпрограммы 1 для полного плана сверления
N160 G00 Z+250 M2*	Конец главной программы
N170 G98 L1*	Начало подпрограммы 1: полный план сверления
N180 G00 G40 G90 X+15 Y+10 M3*	Подвод к точке старта группы отверстий 1
N190 L2,0*	Вызов подпрограммы 2 для группы отверстий
N200 X+45 Y+60*	Подвод к точке старта группы отверстий 2
N210 L2,0*	Вызов подпрограммы 2 для группы отверстий
N220 X+75 Y+10*	Подвод к точке старта группы отверстий 3
N230 L2,0*	Вызов подпрограммы 2 для группы отверстий
N240 G98 L0*	Конец подпрограммы 1
N250 G98 L2*	Начало подпрограммы 2: группа отверстий
N260 G79*	Вызов цикла для отверстия 1
N270 G91 X+20 M99*	Подвод к 2-му отверстию, вызов цикла
N280 Y+20 M99*	Подвод к 3-му отверстию, вызов цикла
N290 X-20 G90 M99*	Подвод к 4-му отверстию, вызов цикла
N300 G98 L0*	Конец подпрограммы 2
N310 %UP2 G71 *	

9

Программи-
рование
Q-параметров

9.1 Принцип действия и обзор функций

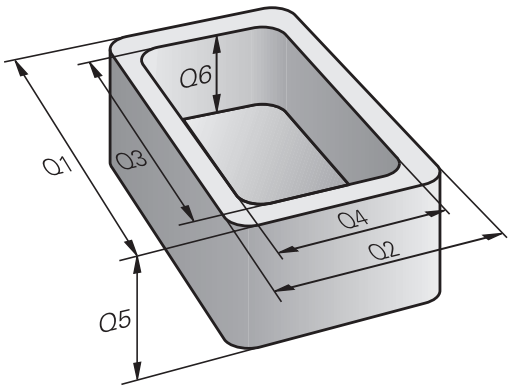

Используя Q-параметры, можно определить целые группы деталей всего в одной NC-программе, программируя вместо фиксированных числовых значений переменные Q-параметры.

Используйте Q-параметры, например, для:

- Значений координат
- Подачи
- Скорости вращения
- Данных цикла

При помощи Q-параметров Вы также можете:

- Программировать контуры, определяемые математическими функциями
- Установить зависимость выполнения шагов обработки от логических условий

Q-параметры всегда состоят из букв и чисел. При этом буквы определяют тип Q-параметра, а цифры - номер Q-параметра.

Подробная информация Вы найдёте в следующей таблице:

Тип Q-параметра	Диапазон Q-параметров	Значение
Q-параметр:		**Параметры влияют на все NC-программы в памяти системы ЧПУ**
	0 – 99	Параметры для **пользователя**, если не возникает пересечения с SL циклами HEIDENHAIN
	100 – 199	Параметры для специальных функций системы ЧПУ, которые используются в NC-программах пользователя или циклах
	200 – 1199	Параметры, которые преимущественно используются в циклах HEIDENHAIN
	1200 – 1399	Параметры, которые преимущественно используются в циклах производителя станка, когда значения передаются в пользовательскую программу.
	1400 – 1599	Параметры, которые преимущественно используются в циклах производителя станка
	1600 – 1999	Параметр для **Пользователя**
QL-параметры:		**Параметры действуют только локально в пределах управляющей программы**
	0 – 499	Параметр для **Пользователя**
QR-параметры:		**Параметры действуют долговременно (не удаляются) на все NC-программы в памяти ЧПУ, в том числе после пропадания электропитания**
	0–99	Параметр для **Пользователя**
	100–199	Параметры для функций HEIDENHAIN (например, циклы)
	200–499	Параметры для производителей станков (например, циклы)

Дополнительно предусмотрены **QS**-параметры (**S** означает "string" - строка), при помощи которых можно обрабатывать тексты в системе ЧПУ.

Тип Q-параметра	Диапазон Q-параметров	Значение
QS-параметр		**Параметры влияют на все NC-программыв памяти** системы ЧПУ
	0 – 99	Параметры для **пользователя**, при условии, что не возникает пересечения с SL циклами HEIDENHAIN
	100 – 199	Параметры для специальных функций системы ЧПУ, которые используются в NC-программах пользователя или циклах
	200 – 1199	Параметры, которые преимущественно используются в циклах HEIDENHAIN
	1200 – 1399	Параметры, которые преимущественно используются в циклах производителя станка, когда значения передаются в пользовательскую программу.
	1400 – 1599	Параметры, которые преимущественно используются в циклах производителя станка
	1600 – 1999	

УКАЗАНИЕ

Осторожно, опасность столкновения!

Использование циклов HEIDENHAIN, циклов производителя станка и функций сторонних поставщиков Q-параметры. Внутри управляющих программ можно программировать Q-параметр. Если при использовании Q-параметров применяются не только рекомендованные диапазоны Q-параметров, могут возникать пересечения (взаимное влияние) и, как следствие, нежелательные эффекты. Во время обработки существует риск столкновения!

- Следует использовать только рекомендованные HEIDENHAIN диапазоны Q-параметров
- Соблюдайте указания документации HEIDENHAIN, производителя станка и сторонних поставщиков
- Проверьте выполнение при помощи графического моделирования

Указания по программированию

Вы можете вперемешку использовать Q-параметры и числовые значения в управляющей программе.

Вы можете присваивать Q-параметрам числовые значения от –999 999 999 до +999 999 999. Диапазон ввода ограничен максимум 16 знаками, из них 9 перед запятой. Внутренне система ЧПУ может рассчитывать числовые значения до 10^{10} разрядов.

QS-параметрам можно присваивать не более 255 знаков.

> Система ЧПУ автоматически присваивает некоторым Q-параметрам и QS-параметрам всегда одни и те же данные (например, Q-параметру **Q108** – текущий радиус инструмента).
>
> **Дополнительная информация:** "Q-параметры с предопределенными значениями", Стр. 314
>
> Система ЧПУ сохраняет цифровые значения для внутреннего использования в бинарном формате (стандарт IEEE 754). Из-за использования стандартизованного формата некоторые десятичные цифры не могут отображаться в бинарной системе со 100 % точностью (ошибка округления). Если рассчитанные Q-параметры используются в командах перехода или позиционирования, необходимо учесть данное обстоятельство.

Вы можете сбросить параметр обратно на состояние **Undefined**. Если Вы программируете позицию при помощи Q-параметра, который не определён, то система ЧПУ игнорирует это перемещение.

Вызов функций Q-параметров

Во время ввода управляющей программы нажать клавишу **Q** (поле ввода чисел и выбора осей, под клавишей **+/-**). После этого система ЧПУ отобразит следующие программные клавиши:

Экранная клавиша	Группа функций	Страница
АРИФМЕТ. ФУНКЦИИ	Основные математические функции	269
ТРИГОН. ФУНКЦИИ	Тригонометрические функции	272
ПЕРЕХОД	если/то-решения, переходы	274
СПЕЦ. ФУНКЦИИ	Другие функции	278
ФОРМУЛА	Непосредственный ввод формулы	296
ФОРМУЛА КОНТУРА	Функция для обработки сложных контуров	См. руководство пользователя по программированию циклов

Если вы задаете или присваиваете Q-параметр, то система ЧПУ отображает программные клавиши **Q**, **QL** и **QR**. С помощью этих программных клавиш выбирается желаемый тип параметра. После этого необходимо задать номер параметра.

Если через USB-порт подключена буквенная клавиатура, нажатием клавиши **Q** можно напрямую открыть диалоговый режим ввода формулы.

9.2 Группы деталей – использование Q-параметров вместо числовых значений

Применение

С помощью функции Q-параметров **d0: ПРИСВОЕНИЕ** можно присвоить Q-параметрам числовые значения. Затем в управляющей программе вместо числового значения используется Q-параметр.

Пример

N150 D00 Q10 P01 +25*	Присвоение
...	Q10 содержит значение 25
N250 G00 X +Q10*	Соответствует G00 X +25

Для групп деталей можно, например, запрограммировать через Q-параметры типичные размеры детали.

Для обработки отдельных деталей следует присвоить каждому параметру соответствующее числовое значение.

Пример: Цилиндр с применением Q-параметров

Радиус цилиндра:	R = Q1
Высота цилиндра:	H = Q2
Цилиндр Z1:	Q1 = +30 Q2 = +10
Цилиндр Z2:	Q1 = +10 Q2 = +50

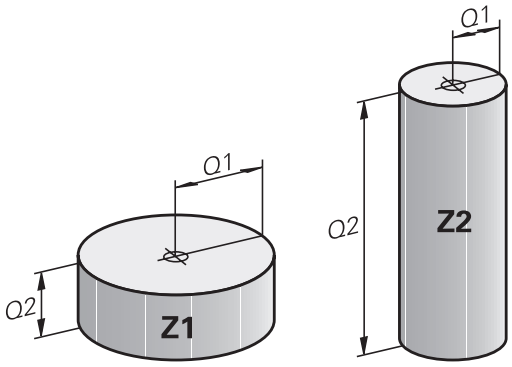

9.3 Описание контуров с помощью математических функций

Применение

При помощи Q-параметров можно задавать в управляющей программе основные математические функции:

- Откройте функции Q-параметров: нажмите клавишу **Q** (поле для ввода числовых значений, справа). На панели программных клавиш отобразятся функции Q-параметров
- Выбрать базовые математические функции: нажать программную клавишу **АРИФМЕТ. ФУНКЦИИ.**
- Система ЧПУ отобразит следующие программные клавиши

Обзор

Экранная клавиша	Функция
D0 X = Y	**D00**: ПРИСВОЕНИЕ , например **D00 Q5 P01 +60 *** Непосредственно присвоить значение сбросить значение Q-параметра
D1 X + Y	**D01**: СЛОЖЕНИЕ , например **D01 Q1 P01 -Q2 P02 -5 *** Вывести сумму двух значений и присвоить
D2 X - Y	**D02**: ВЫЧИТАНИЕ , например **D02 Q1 P01 +10 P02 +5 *** Вычесть одно значение из другого и присвоить
D3 X * Y	**D03**: УМНОЖЕНИЕ , например **D03 Q2 P01 +3 P02 +3 *** Умножить одно значение на другое и присвоить
D4 X / Y	**D04**: ДЕЛЕНИЕ, например **D04 Q4 P01 +8 P02 +Q2 *** Поделить одно значение на другое и присвоить **Запрещается** деление на 0!
D5 КОРЕНЬ	**D05**: КОРЕНЬ, например **D05 Q50 P01 4 *** Извлечь корень из числа и присвоить **Запрещается** извлечение корня из отрицательной величины!

С правой стороны знака = можно ввести:

- два числа
- два Q-параметра
- одно число и один Q-параметр

Q-параметры и числовые значения в уравнениях можно ввести со знаком перед показателем.

Программирование основных арифметических действий

ПРИСВОЕНИЕ

Пример

```
N16 D00 Q5 P01 +10*
N17 D03 Q12 P01 +Q5  P02 +7*
```

Q ▶ Выберите функции Q-параметров: нажмите клавишу **Q**

АРИФМЕТ. ФУНКЦИИ ▶ Выбрать базовые математические функции: нажать программную клавишу **АРИФМЕТ. ФУНКЦИИ**

D0 X = Y ▶ Выбрать функцию Q-параметров ПРИСВОЕНИЕ: нажать программную клавишу **D0 X=Y**

НОМЕР ПАРАМЕТРА РЕЗУЛЬТАТА?

ENT ▶ Введите **5** (номер Q-параметра) и подтвердите клавишей **ENT**.

1-ое ЗНАЧЕНИЕ ИЛИ ПАРАМЕТР?

ENT ▶ Введите **10**: присвойте Q5 значение 10 и подтвердите клавишей **ENT**.

УМНОЖЕНИЕ

Q ▶ Выберите функции Q-параметров: нажмите клавишу **Q**

АРИФМЕТ. ФУНКЦИИ ▶ Выбрать базовые математические функции: нажать программную клавишу **АРИФМЕТ. ФУНКЦИИ**

D3 X * Y ▶ Выбрать функцию Q-параметров УМНОЖЕНИЕ: нажать программную клавишу **D3 X * Y**

НОМЕР ПАРАМЕТРА РЕЗУЛЬТАТА?

ENT ▶ Введите **12** (номер Q-параметра) и подтвердите клавишей **ENT**.

1-ое ЗНАЧЕНИЕ ИЛИ ПАРАМЕТР?

ENT ▶ Введите **Q5** в качестве первого значения и подтвердите клавишей **ENT**

2-ое ЗНАЧЕНИЕ ИЛИ ПАРАМЕТР?

ENT ▶ Введите **7** в качестве второго значения и подтвердите клавишей **ENT**

Сброс Q-параметров

Пример

```
16 D00: Q5 SET UNDEFINED*
17 D00: Q1 = Q5*
```

- Выберите функции Q-параметров: нажмите клавишу **Q**

- Выбрать базовые математические функции: нажать программную клавишу **АРИФМЕТ. ФУНКЦИИ**

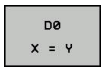

- Выбрать функцию Q-параметров ПРИСВОЕНИЕ: нажать программную клавишу **D0 X=Y**

НОМЕР ПАРАМЕТРА РЕЗУЛЬТАТА?

- Введите **5** (номер Q-параметра) и подтвердите клавишей **ENT**.

1. Значение или параметр?

- Нажмите **SET UNDEFINED**

> Функция **D00** также поддерживает передачу значения **Undefined**. Если вы хотите передать неопределенный Q-параметр без **D00**, то система ЧПУ отобразит сообщение об ошибке **Недействительное значение**.

9.4 Тригонометрические функции

Определения

Синус: sin α = a / c
Косинус: cos α = b / c
Тангенс: tanα = a / b = sin α / cos α

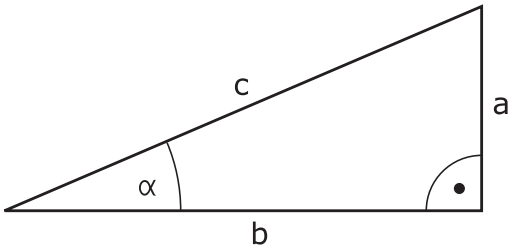

где

- c - сторона, противолежащая прямому углу (гипотенуза)
- a - противолежащий катет α
- b - прилежащий катет

Исходя из тангенса, система ЧПУ может рассчитать угол:

α = arctan (a / b) = arctan (sin α / cos α)

Пример:

a = 25 мм

b = 50 мм

α = arctan (a / b) = arctan 0,5 = 26,57°

Дополнительно действует принцип:

$a^2 + b^2 = c^2$ (где $a^2 = a \times a$)

$c = \sqrt{(a^2 + b^2)}$

Программирование тригонометрических функций

Тригонометрические функции отображаются после нажатия программной клавиши **ТРИГОН. ФУНКЦИИ**. Система ЧПУ отображает программные клавиши, которые приведены в таблице ниже.

Экранная клавиша	Функция
D6 SIN(X)	**D06**: СИНУС, например **D06 Q20 P01 -Q5 *** Определить и назначить синус угла в градусах (°)
D7 COS(X)	**D07**: КОСИНУС, например **D07 Q21 P01 -Q5 *** Определить и назначить косинус угла в градусах (°)
D8 X LEN Y	**D08**: КОРЕНЬ ИЗ СУММЫ КВАДРАТОВ, например **D08 Q10 P01 +5 P02 +4 *** Сложить длину из двух значений и назначить
D13 X ANG Y	**D13**: УГОЛ, например **D13 Q20 P01 +10 P02 -Q1 *** Определить и присвоить при помощи арктангенса угол по двум сторонам или синус и косинус угла (0 < угол < 360°)

9.5 Расчет окружности

Применение

При помощи функций расчета окружности система ЧПУ может произвести расчет центра и радиуса окружности по трем или четырем точкам. Расчет окружности по четырем точкам будет более точным.

Применение: эти функции можно применять, если, например, необходимо определить положение и размеры отверстия или сегмента окружности при помощи программируемой функции ощупывания.

Экранная клавиша	Функция
D23 окруж. с 3 точками	FN23: вычислить ДАННЫЕ ОКРУЖНОСТИ по трем точкам окружности, например **D23 Q20 P01 Q30**

Пары координат трех точек окружности должны сохраняться в параметре Q30 и в последующих пяти параметрах – то есть по параметр Q35 включительно.

Система ЧПУ сохраняет координаты центра окружности главной оси (X при оси шпинделя Z) в параметре Q20, координаты центра окружности вспомогательной оси (Y при оси шпинделя Z) в параметре Q21, а радиус окружности – в параметре Q22.

Клавиша Softkey	Функция
D24 окружнос. с 4 точ.	FN 24: определить ДАННЫЕ ОКРУЖНОСТИ по четырем точкам окружности, например **D24 Q20 P01 Q30**

Пары координат четырех точек окружности должны сохраняться в параметре Q30 и в последующих семи параметрах – то есть по параметр Q37.

Система ЧПУ сохраняет координаты центра окружности главной оси (X при оси шпинделя Z) в параметре Q20, координаты центра окружности вспомогательной оси (Y при оси шпинделя Z) в параметре Q21, а радиус окружности – в параметре Q22.

Обратите внимание на то, что **D23** и **D24** помимо параметра результата автоматически перезаписывают также два следующих параметра.

9.6 Решения если/то с Q-параметрами

Применение

В случае если/то-ветвлений система ЧПУ сравнивает один Q-параметр с другим Q-параметром или с числовым значением. Если условие выполнено, система ЧПУ продолжает управляющую программу с метки, запрограммированной за условием.

Дополнительная информация: "Обозначение подпрограмм и повторений части программы", Стр. 244

Если условие не выполнено, то система ЧПУ выполняет следующий кадр УП.

Если нужно вызвать другую управляющую программу в качестве подпрограммы, то после метки следует запрограммировать вызов программы %.

Безусловные переходы

Безусловные переходы - это переходы, условие для которых всегда (=обязательно) исполнено, например,

```
D09 P01 +10 P02 +10 P03 1 *
```

Программирование если/то-решений

Возможности задания переходов

Вам доступны следующие возможности ввода для задания условий **IF**:

- Числа
- Текст
- Q, QL, QR
- **QS** (строковые параметры)

Вам доступны следующие возможности ввода для задания переходов **GOTO**:

- **Имя метки LBL**
- **Номер метки LBL**
- **QS**

If...to-ветвления отображаются при нажатии программной клавиши **ПЕРЕХОДЫ**. Система ЧПУ отобразит следующие программные клавиши:

Экранная клавиша	Функция
D9 IF X EQ Y GOTO	**D09**: ЕСЛИ РАВНЫ, ПЕРЕХОД например, **D09 P01 +Q1 P02 +Q3 P03 “UPCAN25“ *** Если оба значения или параметра равны, совершается переход к указанной метке
D9 IF X EQ Y GOTO IS UNDEFINED	**D09**: ЕСЛИ НЕ ОПРЕДЕЛЕН ПЕРЕХОД, например **D09 P01 +Q1 IS UNDEFINED P03 "UPCAN25" *** Если указанный параметр не определен, совершается переход к указанной метке
D9 IF X EQ Y GOTO IS DEFINED	**D09**: ЕСЛИ ОПРЕДЕЛЕН ПЕРЕХОД, например **D09 P01 +Q1 IS DEFINED P03 "UPCAN25" *** Если указанный параметр определен, совершается переход к указанной метке
D10 IF X NE Y GOTO	**D10**: ЕСЛИ НЕ РАВНЫ, ПЕРЕХОД например, **D10 P01 +10 P02 -Q5 P03 10 *** Если оба значения или параметра не равны, совершается переход к указанной метке
D11 IF X GT Y GOTO	**D11**: ЕСЛИ БОЛЬШЕ, ПЕРЕХОД например, **D11 P01 +Q1 P02 +10 P03 QS5 *** Если первое значение или параметр больше второго значения или параметра, совершается переход к указанной метке
D12 IF X LT Y GOTO	**D12**: ЕСЛИ МЕНЬШЕ, ПЕРЕХОД например, **D12 P01 +Q5 P02 +0 P03 “ANYNAME“ *** Если первое значение или параметр меньше второго значения или параметра, совершается переход к указанной метке

9.7 Контроль и изменение Q-параметров

Порядок действий

Можно контролировать и изменять Q-параметры во всех режимах работы.

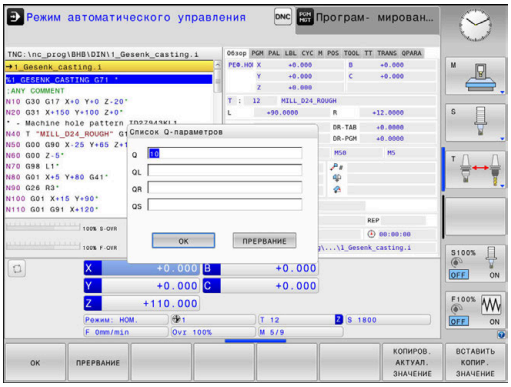

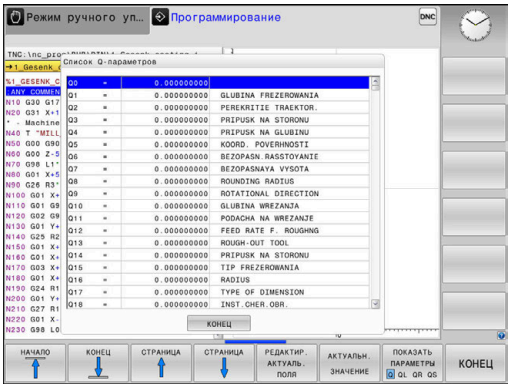

- При необходимости, прервать программу (например, нажать клавишу **Стоп УП** и программную клавишу **ВНУТР. СТОП**) или остановите выполнение тестирования программы

- Вызовите функции Q-параметров: нажмите программную клавишу **Q ИНФО** или клавишу **Q**
- > Система ЧПУ отобразит все параметры и относящиеся к ним текущие значения в виде списка.
- Выберите желаемый параметр с помощью клавиш со стрелками или клавиши **GOTO**
- При необходимости изменить значение следует нажать программную клавишу **РЕДАКТИР. АКТУАЛЬ. ПОЛЯ**. Ввести новое значение и подтвердить клавишей **ENT**
- При необходимости изменить значение следует нажать программную клавишу **АКТУАЛЬН. ЗНАЧЕНИЕ** или завершить диалог клавишей **END**

> Все параметры с отображаемыми комментариями система ЧПУ использует внутри циклов или в качестве передаваемых параметров.
>
> Если необходимо контролировать или изменять локальные, глобальные или строковые параметры, нажмите программную клавишу **ПОКАЗАТЬ ПАРАМЕТРЫ Q, QL, QR, QS**. В этом случае система ЧПУ отобразит соответствующий тип параметра. Описанные до этого функции также действуют.

Во всех режимах работы (за исключением режима **Программирование**) значения Q-параметров можно дополнительно отображать в индикации состояния.

- При необходимости прервать программу (например, нажать клавишу **Стоп УП** и программную клавишу **ВНУТР. СТОП**) или остановить выполнение симуляции

- Вызовите панель программных клавиш для выбора режима разделения экрана

- Выберите отображение с дополнительной индикацией состояния
- > Система ЧПУ отобразит в правой половине экрана форму состояния **Обзор**.

- Нажать программную клавишу **СОСТОЯНИЕ Q-ПАРАМ.**

- Нажать программную клавишу **Q ПАРАМЕТРЫ СПИСОК**
- > Система ЧПУ откроет всплывающее окно.
- Определите номер параметра для каждого типа параметра (Q, QL, QR, QS), который вы желаете контролировать. Отдельные Q-параметры разделите запятой, Q-параметры, следующие друг за другом, соедините дефисом, например, 1,3,200-208. Диапазон ввода на один тип параметра составляет 132 символа.

> Индикация во вкладке **QPARA** всегда содержит восемь разрядов после запятой. Например, результат для Q1 = COS 89.999 система ЧПУ отобразит как 0.00001745. Очень большие и очень маленькие значения система ЧПУ отображает в экспоненциальном формате. Результат для Q1 = COS 89.999 * 0.001 система ЧПУ отобразит как +1.74532925e-08, при этом e-08 соответствует коэффициенту 10^{-8}.

9.8 Дополнительные функции

Обзор

Дополнительные функции отображаются после нажатия программной клавиши **СПЕЦ. ФУНКЦИИ** Система ЧПУ отобразит следующие программные клавиши:

Экранная клавиша	Функция	Страница
D14 ОШИБКА=	**D14** выдача сообщений об ошибках	279
D16 ПЕЧАТЬ Ф.	**D16** Вывод отформатированных текстов и Q-параметров	284
D18 СИС-ДАН. СЧИТАТЬ	**D18** Считывание системных данных	292
D19 PLC=	**D19** передача значений в PLC	292
D20 ЖДАТЬ	**D20** Синхронизация NC и PLC	293
D26 ОТКРЫТЬ ТАБЛИЦУ	**D26** Открытие свободно определяемой таблицы	345
D27 ЗАПИСАТЬ ТАБЛИЦУ	**D27** Запись в свободно определяемую таблицу	346
D28 СЧИТАТЬ ТАБЛИЦУ	**D28** Считывание из свободно определяемой таблицы	347
D29 PLC LIST=	**D29** передача в PLC до восьми значений	294
D37 EXPORT	**D37**Экспорт локальных Q-параметров или QS-параметров в вызывающую управляющую программу	295
D38 ПОСЛАТЬ	Функцию **D38** Отправить информацию из управляющей программы	295

D14 – выдача сообщений об ошибках

Функция **D14** позволяет выводить программные сообщения, которые задаются производителем станков или фирмой HEIDENHAIN. Когда система ЧПУ во время отработки или теста программы достигает кадра УП с **D14**, она прерывает процесс и выдает сообщение. После этого необходимо перезапустить управляющую программу.

Диапазон номеров ошибок	Стандартный диалог
0 ... 999	Диалог зависит от станка
1000 ... 1199	Внутренне сообщение об ошибке

Пример

Система ЧПУ должна выдавать сообщение, если шпиндель не включен.

```
N180 D14  P01 1000*
```

Запрограммированные фирмой HEIDENHAIN сообщения об ошибках

Номер ошибки	Текст
1000	Шпиндель?
1001	Ось инструмента отсутствует
1002	Радиус инструмента слишком мал
1003	Радиус инструмента слишком велик
1004	Диапазон превышен
1005	Неверная начальная позиция
1006	РАЗВОРОТ не допускается
1007	МАСШТАБИРОВАНИЕ не допускается
1008	ЗЕРКАЛЬНОЕ ОТОБРАЖЕНИЕ не допускается
1009	Смещение не допускается
1010	Подача отсутствует
1011	Неверное введенное значение
1012	Неверный знак числа
1013	Угол не допускается
1014	Точка ощупывания недоступна
1015	Слишком много точек
1016	Введенные данные противоречивы
1017	CYCL неполон
1018	Плоскость определена неверно
1019	Запрограммирована неверная ось
1020	Неверная скорость вращения
1021	Поправка на радиус не определена
1022	Закругление не определено
1023	Радиус закругления слишком велик
1024	Запуск программы не определен
1025	Слишком много подпрограмм
1026	Отсутствует точка привязки к углу
1027	Не определен цикл обработки
1028	Ширина канавки слишком мала
1029	Карман слишком мал
1030	Q202 не определен
1031	Q205 не определен
1032	Введите значение для Q218 больше, чем для Q219
1033	CYCL 210 не допускается
1034	CYCL 211 не допускается
1035	Q220 слишком велико

Номер ошибки	Текст
1036	Введите значение для Q222 больше, чем для Q223
1037	Введите значение для Q244 больше 0
1038	Введите значение для Q245, не равное значению Q246
1039	Введите пределы угла < 360°
1040	Введите значение для Q223 больше, чем для Q222
1041	Q214: 0 не допускается
1042	Направление перемещения не определено
1043	Таблица нулевых точек неактивна
1044	Ошибка положения: центр 1-й оси
1045	Ошибка положения: центр 2-й оси
1046	Отверстие слишком мало
1047	Отверстие слишком велико
1048	Цапфа слишком мала
1049	Цапфа слишком велика
1050	Карман слишком мал: дополнительная обработка 1.A.
1051	Карман слишком мал: дополнительная обработка 2.A.
1052	Карман слишком велик: брак 1.A.
1053	Карман слишком велик: брак 2.A.
1054	Цапфа слишком мала: брак 1.A.
1055	Цапфа слишком мала: брак 2.A.
1056	Цапфа слишком велика: дополнительная обработка 1.A.
1057	Цапфа слишком велика: дополнительная обработка 2.A.
1058	TCHPROBE 425: ошибка максимального размера
1059	TCHPROBE 425: ошибка минимального размера
1060	TCHPROBE 426: ошибка максимального размера
1061	TCHPROBE 426: ошибка минимального размера
1062	TCHPROBE 430: диаметр слишком велик
1063	TCHPROBE 430: диаметр слишком мал
1064	Ось измерений не определена
1065	Допуск на поломку инструмента превышен

Номер ошибки	Текст
1066	Введите значение для Q247, не равное 0
1067	Введите значение для Q247 больше 5
1068	Таблица нулевых точек?
1069	Тип фрезерования Q351 введите нерав-ным 0
1070	Уменьшите глубину резьбы
1071	Проведите калибровку
1072	Значение допуска превышено
1073	Функция поиска кадра активна
1074	ОРИЕНТИРОВКА не допускается
1075	3DROT не допускается
1076	Активировать 3DROT
1077	Введите отрицательное значение параметра "глубина"
1078	Значение Q303 в цикле измерения не определено!
1079	Ось инструмента не допускается
1080	Рассчитанные значения ошибочны
1081	Точки измерения противоречат друг другу
1082	Безопасная высота задана неверно
1083	Вид врезания противоречив
1084	Цикл обработки не допускается
1085	Строка защищена от записи
1086	Припуск больше глубины
1087	Угол при вершине не определен
1088	Данные противоречивы
1089	Положение канавки 0 не допускается
1090	Введите значение врезания, не равное 0
1091	Переключение Q399 не допускается
1092	Инструмент не определен
1093	Недопустимый номер инструмента
1094	Недопустимое название инструмента
1095	ПО-опция неактивна
1096	Восстановление кинематики невозможно
1097	Недопустимая функция
1098	Размеры заготовки противоречивы
1099	Недопустимая координата измерения
1100	Нет доступа к кинематике

Номер ошибки	Текст
1101	Измерение позиции вне диапазона перемещения
1102	Предустановка компенсации невозможна
1103	Радиус инструмента слишком велик
1104	Вид врезания невозможен
1105	Угол врезания определен неверно
1106	Угол раствора не определен
1107	Ширина канавки слишком большая
1108	Коэффициенты масштабирования не равны
1109	Данные инструмента несовместимы

D16 — вывод отформатированных текстов и значений Q-параметров

Основы

Функция **D16** позволяет выводить тексты и значения Q-параметров в отформатированном виде, например для сохранения протоколов измерений.

Значения могут выводиться следующим образом:

- сохраняться в файле в системе ЧПУ
- отображаться на экране в виде всплывающего окна
- сохраняться во внешнем файле
- распечатываться на подсоединенном принтере

Порядок действий

Для того чтобы иметь возможность вывода Q-параметров и текстов, следует поступать следующим образом:

- ▶ создать текстовый файл, который задает формат вывода и содержание;
- ▶ в управляющей программе использовать функцию **D16** для вывода протокола.

При выводе значений в виде файла максимальный размер выводимого файла составляет 20 килобайт.

В параметрах пользователя (Nr. 102202) и (Nr. 102203) вы можете задать стандартный путь для вывода файлов протокола

Создать текстовый файл

Для вывода отформатированного текста и значений Q-параметров необходимо создать текстовый файл в текстовом редакторе системы ЧПУ. В этом файле устанавливается формат выводимых Q-параметров.

Выполнить действия в указанной последовательности:

- ▶ Нажать клавишу **PGM MGT**

- ▶ Нажать программную клавишу **НОВЫЙ ФАЙЛ**
- ▶ Создать файл с расширением **.A**

Доступные функции

При создании текстовых файлов следует применять следующие функции форматирования:

Специальные символы	Функция
«.....»	Задать в кавычках вверху формат для вывода текстов и переменных
%F	Формат Q-параметра, QL и QR: ■ %: определение формата ■ F: плавающий (десятичное число), формат для Q, QL, QR
9.3	Формат Q-параметра, QL и QR: ■ всего 9 символов (вкл. десятичный разделитель) ■ включая 3 после запятой
%S	Формат текстовой переменной QS
%RS	Формат текстовой переменной QS Принимает последующий текст без изменений, без форматирования
%D или **%I**	Формат целочисленного значения (Integer)
,	Разделительный знак между форматом вывода и параметром
;	Знак конца кадра, закрывает строку
*****	Начало кадра строки комментария Комментарии в протоколе не отображаются
\n	Переход строки
+	Значение параметра Q выровнено справа
-	Значение параметра Q выровнено слева

Пример

Ввод	Значение
“X1 = %+9.3F“, Q31;	Формат Q-параметра: ■ **"X1 =**: текст **X1 =** выдать ■ **%**: определение формата ■ **+**: число выровненное справа ■ **9.3**: всего 9 символов, из них 3 знака после запятой ■ **F**: плавающий (десятичное число) ■ **, Q31**: выдать значение из Q31 ■ **;**: конец кадра

Чтобы иметь возможность выдавать в файл протокола другую информацию, предлагаются следующие функции:

Кодовое слово	Функция
CALL_PATH	Выдает путь доступа к управляющей программе, в которой находится D16-функция. Пример: «Программа измерения: %S»,CALL_PATH;
M_CLOSE	Закрывает файл, в котором были записаны данные при помощи D16. Пример: M_CLOSE;
M_APPEND	Добавляет протокол при повторном выводе к существующему протоколу. Пример: M_APPEND;
M_APPEND_MAX	Добавляет протокол при повторном выводе к уже существующему протоколу до превышения заданного максимального размера файла в килобайтах. Пример: M_APPEND_MAX20;
M_TRUNCATE	Перезаписывает протокол при повторном выводе. Пример: M_TRUNCATE;
L_ENGLISH	Вывод текста только при английском языке диалога
L_GERMAN	Вывод текста только при немецком языке диалога
L_CZECH	Вывод текста только при чешском языке диалога
L_FRENCH	Вывод текста только при французском языке диалога
L_ITALIAN	Вывод текста только при итальянском языке диалога
L_SPANISH	Вывод текста только при испанском языке диалога
L_PORTUGUE	Вывод текста только при португальском языке диалога
L_SWEDISH	Вывод текста только при шведском языке диалога
L_DANISH	Вывод текста только при датском языке диалога
L_FINNISH	Вывод текста только при финском языке диалога
L_DUTCH	Вывод текста только при нидерландском языке диалога
L_POLISH	Вывод текста только при польском языке диалога
L_HUNGARIA	Вывод текста только при венгерском языке диалога
L_CHINESE	Вывод текста только при китайском языке диалога

Кодовое слово	Функция
L_CHINESE_TRAD	Вывод текста только при китайском (традиционном) языке диалога
L_SLOVENIAN	Вывод текста только при словенском языке диалога
L_NORWEGIAN	Вывод текста только при норвежском языке диалога
L_ROMANIAN	Вывод текста только при румынском языке диалога
L_SLOVAK	Вывод текста только при словацком языке диалога
L_TURKISH	Вывод текста только при турецком языке диалога
L_ALL	Выдавать текст независимо от языка диалога
HOUR	Количество часов реального времени
MIN	Количество минут реального времени
SEC	Количество секунд реального времени
DAY	День реального времени
MONTH	Порядковый номер месяца реального времени
STR_MONTH	Сокращенное название месяца реального времени
YEAR2	Две последние цифры года реального времени
YEAR4	Порядковый номер года реального времени

Пример

Пример текстового файла, определяющего формат вывода:

```
”ПРОТОКОЛ ИЗМЕРЕНИЯ ЦЕНТРА ТЯЖЕСТИ ДИСКА”;
“ДАТА: %02d.%02d.%04d“,ДЕНЬ,МЕСЯЦ,ГОД4;
“ВРЕМЯ: %02d:%02d:%02d“,ЧАС,МИН,СЕК;
“КОЛИЧЕСТВО ЗНАЧЕНИЙ ИЗМЕРЕНИЯ: = 1“;
“X1 = %9.3F“, Q31;
“Y1 = %9.3F“, Q32;
“Z1 = %9.3F“, Q33;
L_GERMAN;
«Werkzeuglänge beachten»;
L_ENGLISH;
«Remember the tool length»;
```

D16 —активировать вывод в управляющей программе

Внутри функции **D16** необходимо задать файл вывода, содержащий выводимые тексты.

Система ЧПУ создаст файл выходных данных:

- в конце программы (**G71**),
- при прерывании программы (клавиша **NC-STOPP**)
- с помощью команды **M_CLOSE**

Введите в функции D16 путь к источнику и путь к файлу вывода.

Выполнить действия в указанной последовательности:

Q

- Нажать клавишу **Q**

СПЕЦ. ФУНКЦИИ

- Нажать программную клавишу **СПЕЦ. ФУНКЦИИ**

D16 ПЕЧАТЬ Ф.

- Нажать программную клавишу **FN16 ПЕЧАТЬ Ф.**

ВЫБОР ФАЙЛА

- Нажать программную клавишу **ВЫБОР ФАЙЛА**
- Выбрать источник, т.е. текстовый файл, в котором определен формат вывода

ENT

- Подтвердить клавишей **ENT**

- Ввести путь для вывода

Данные пути доступа в Функция D16

Если указать в качестве пути к файлу протокола только имя файла, то система ЧПУ записывает файл протокола в директории, в которой находится управляющая программа с функцией **D16**.

Помимо абсолютных, можно также использовать относительные пути:

- начиная с папки вызывающей программы, на один уровень вниз **D16 P01 MASKE\MASKE1.A/ PROT\PROT1.TXT**
- начиная с папки вызывающей программы, на один уровень вверх в другую папку **D16 P01 ..\MASKE\MASKE1.A/ .. \PROT1.TXT**

Указания по использованию и программированию:

- Если один и тот же файл выводится в управляющей программе многократно, то система ЧПУ последовательно выводит все тексты в целевой файл.
- В кадре **D16** запрограммировать файл формата и файл протокола с соответствующим расширением для каждого типа файла.
- Расширение файла протокола определяет формат файла вывода (например, .TXT, .A, .XLS, .HTML).
- При использовании **D16** невозможна кодировка файла UTF-8.
- Много полезной информации по файлу протокола можно узнать, выполнив функцию **D18** (например, номер последнего цикла ощупывания). **Дополнительная информация:** "D18 – считывание системных данных", Стр. 292

Указать источник и назначение с параметрами

Файл источника и файл вывода можно также указать в виде Q- или QS-параметров. Для этого в управляющей программе необходимо заранее указать необходимый параметр.

Дополнительная информация: "Присвоение параметра строки ", Стр. 302

Чтобы система ЧПУ понимала, что работа идет с Q-параметрами, необходимо ввести их в функцию **D16**, используя следующий синтаксис:

Ввод	Функция
:'QS1'	Перед QS-параметрами следует ставить двоеточие, а между ними — апостроф
:'QL3'.txt	При необходимости задать дополнительное расширение для целевого файла

При необходимости вывести данные пути доступа с QS-параметрами в файл протокола, необходимо использовать функцию **%RS**. Таким образом обеспечивается, что система ЧПУ не будет интерпретировать специальный символ в качестве символа форматирования.

Пример

```
N90 D16 P01 TNC:\MASKE\MASKE1.A/ TNC:\PROT1.TXT
```

Система ЧПУ создает файл PROT1.TXT:

ПРОТОКОЛ ИЗМЕРЕНИЯ ЦЕНТРА ТЯЖЕСТИ ДИСКА

ДАТА: 15.07.2015

ВРЕМЯ: 8:56:34

КОЛИЧЕСТВО ЗНАЧЕНИЙ ИЗМЕРЕНИЯ: = 1

X1 = 149,360

Y1 = 25,509

Z1 = 37,000

Remember the tool length

Выводить сообщения на экран

Функцию **D16** можно также использовать для вывода на экран системы ЧПУ произвольных сообщений из управляющей программы в отдельном всплывающем окне. Благодаря этому простому способу даже длинные тексты указаний отображаются в любом месте программы таким образом, что оператор вынужден на них реагировать. Также можно выводить содержание Q-параметров, если файл описания протокола содержит соответствующие инструкции.

Чтобы сообщение появилось на экране системы ЧПУ, следует ввести путь для вывода **SCREEN:**.

Пример

```
N90 D16 P01 TNC:\MASKE\MASKE1.A/SCREEN:
```

Если сообщение содержит больше строк, чем отображено во всплывающем окне, можно листать информацию в окне при помощи клавиши со стрелкой.

> Если один и тот же файл выводится в управляющей программе многократно, то система ЧПУ последовательно выводит все тексты в целевой файл.
>
> При необходимости перезаписать всплывающее окно нужно программировать функцию **M_CLOSE** или **M_TRUNCATE**.

Закрыть всплывающее окно

Существуют следующие возможности закрыть всплывающее окно:

- Нажать клавишу **CE**
- программное управление с путем для вывода **sclr:**

Пример

```
N90 D16 P01 TNC:\MASKE\MASKE1.A/SCLR:
```

Вывод сообщений на внешнее устройство

Функция **D16** позволяет сохранять файлы протоколов на внешних носителях.

Для этого необходимо полностью указать имя пути целевого доступа в функции **D16**.

Пример

```
N90 D16 P01 TNC:\MSK\MSK1.A / PC325:\LOG\PRO1.TXT
```

> Если один и тот же файл выводится в управляющей программе многократно, то система ЧПУ последовательно выводит все тексты в целевой файл.

Печать сообщений

Можно использовать функцию **D16** также для вывода на печать любых сообщений с помощью подсоединенного принтера.

Дальнейшая информация: Руководство пользователя по наладке, тестированию и отработке управляющей программы

Чтобы сообщение отправилось на печать, следует ввести в качестве имени файла протокола только **Printer:** и после этого имя соответствующего файла.

Система ЧПУ сохраняет файл по пути **PRINTER:** до тех пор, пока он не будет распечатан.

Пример

```
N90 D16 P01 TNC:\MASKE\MASKE1.A/PRINTER:\DRUCK1
```

D18 – считывание системных данных

Функция **D18** позволяет считывать системные данные и сохранять их в Q-параметрах. Выбор системных данных осуществляется через номер группы (ID), номер системных данных и при необходимости через индекс.

> Считываемые функцией **D18** значения система ЧПУ всегда выводит в **метрических** единицах независимо от единиц измерения NC-программы.

Дополнительная информация: "Системные данные", Стр. 466

Пример: значение активного коэффициента масштабирования Z-оси присвоить Q25

```
N55 D18 Q25 ID210 NR4 IDX3*
```

D19 – передача значений в PLC

УКАЗАНИЕ

Осторожно, опасность столкновения!

Изменения в PLC могут приводить к нежелательным эффектам и серьезным ошибкам, например к невозможности работы с ЧПУ. Поэтому доступ к PLC защищен паролем. FN-функция, предлагаемая HEIDENHAIN производителям станков и сторонним поставщикам, позволяет обращаться из NC-программы к PLC. Использование этой функции оператором станка или программистом не рекомендуется. Во время отработки функции и последующей обработки существует опасность столкновения!

- Функцию следует использовать только после согласования с HEIDENHAIN, производителем станка или сторонним поставщиком
- Соблюдайте указания документации HEIDENHAIN, производителя станка и сторонних поставщиков

С помощью функции **D19**можно передавать до двух числовых значений или Q-параметров в PLC.

D20 – синхронизировать NC и PLC

УКАЗАНИЕ

Осторожно, опасность столкновения!

Изменения в PLC могут приводить к нежелательным эффектам и серьезным ошибкам, например к невозможности работы с ЧПУ. Поэтому доступ к PLC защищен паролем. FN-функция, предлагаемая HEIDENHAIN производителям станков и сторонним поставщикам, позволяет обращаться из NC-программы к PLC. Использование этой функции оператором станка или программистом не рекомендуется. Во время отработки функции и последующей обработки существует опасность столкновения!

- Функцию следует использовать только после согласования с HEIDENHAIN, производителем станка или сторонним поставщиком
- Соблюдайте указания документации HEIDENHAIN, производителя станка и сторонних поставщиков

С помощью функции **D20** можно провести во время выполнения программы синхронизацию между NC и PLC. NC останавливает отработку до тех пор, пока не будет выполнено условие, запрограммированное в **D20-**.

Функцию **SYNC** можно использовать в случаях, когда, например, считывание системных данных выполняется посредством **D18**, при этом требуется синхронизации с реальным временем. Система ЧПУ останавливает предварительный расчет и выполняет следующий кадр УП, только когда управляющая программа действительно достигает этого кадра УП.

Пример: приостановить внутренний расчет, считывать текущую позицию в X-оси

```
N32 D20 SYNC
N33 D18 Q1 ID270 NR1 IDX1*
```

D29 — передача значений в PLC

УКАЗАНИЕ

Осторожно, опасность столкновения!

Изменения в PLC могут приводить к нежелательным эффектам и серьезным ошибкам, например к невозможности работы с ЧПУ. Поэтому доступ к PLC защищен паролем. FN-функция, предлагаемая HEIDENHAIN производителям станков и сторонним поставщикам, позволяет обращаться из NC-программы к PLC. Использование этой функции оператором станка или программистом не рекомендуется. Во время отработки функции и последующей обработки существует опасность столкновения!

- Функцию следует использовать только после согласования с HEIDENHAIN, производителем станка или сторонним поставщиком
- Соблюдайте указания документации HEIDENHAIN, производителя станка и сторонних поставщиков

С помощью функции **D29** можно передавать до двух числовых значений или Q-параметров в PLC.

D37 — ЭКСПОРТ

УКАЗАНИЕ

Осторожно, опасность столкновения!

Изменения в PLC могут приводить к нежелательным эффектам и серьезным ошибкам, например к невозможности работы с ЧПУ. Поэтому доступ к PLC защищен паролем. FN-функция, предлагаемая HEIDENHAIN производителям станков и сторонним поставщикам, позволяет обращаться из NC-программы к PLC. Использование этой функции оператором станка или программистом не рекомендуется. Во время отработки функции и последующей обработки существует опасность столкновения!

- Функцию следует использовать только после согласования с HEIDENHAIN, производителем станка или сторонним поставщиком
- Соблюдайте указания документации HEIDENHAIN, производителя станка и сторонних поставщиков

Функция **D37** требуется, если оператору необходимо составлять собственные циклы и включать их в ЧПУ.

D38 – передать информацию из NC-программы

С помощью функции **D38** вы можете записывать тексты и Q-параметры из NC-программы в протокол и отправлять в приложение DNC.

Дополнительная информация: "D16 — вывод отформатированных текстов и значений Q-параметров", Стр. 284

Передача данных выполняется при помощи обычной компьютерной сети TCP/IP.

Более подробную информацию можно найти в руководстве пользователя Remo Tools SDK.

Пример:

Значения из Q1 и Q23 записать в протокол.

```
D38* /"Q-Parameter Q1: %f Q23: %f" P02 +Q1 P02 +Q23*
```

9.9 Непосредственный ввод формулы

Ввод формулы

При помощи программных клавиш вы можете напрямую вводить в NC-программу математические формулы, содержащие несколько арифметических операций.

Q

- Выберите функции Q-параметров

ФОРМУЛА

- Нажать программную клавишу **ФОРМУЛА**
- Выберите **Q**, **QL** или **QR**

Система ЧПУ отображает следующие программные клавиши на нескольких панелях:

Клавиша Softkey	Логическая функция
+	**Сложение,** например **Q10 = Q1 + Q5**
-	**Вычитание,** например **Q25 = Q7 - Q108**
*	**Умножение,** например **Q12 = 5 * Q5**
/	**Деление,** например **Q25 = Q1 / Q2**
(	**Открыть скобки,** например **Q12 = Q1 * (Q2 + Q3)**
)	**Закрыть скобки,** например **Q12 = Q1 * (Q2 + Q3)**
SQ	**Возвести значение в квадрат (англ. «square»),** например **Q15 = SQ 5**
SQRT	**Извлечь корень (англ. «square root»),** например **Q22 = SQRT 25**
SIN	**Синус угла,** например **Q44 = SIN 45**
COS	**Косинус угла,** например **Q45 = COS 45**
TAN	**Тангенс угла,** например **Q46 = TAN 45**
ASIN	**Арксинус** Обратная функция синуса; определить угол из соотношения «противолежащий катет/гипотенуза», например **Q10 = ASIN 0,75**

Клавиша Softkey	Логическая функция
ACOS	**Арккосинус** Обратная функция косинуса; определить угол из соотношения «прилежащий катет/гипотенуза», например **Q11 = ACOS Q40**
ATAN	**Арктангенс** Обратная функция тангенса; определить угол из соотношения «противолежащий катет/прилежащий катет», например **Q12 = ATAN Q50**
^	**Возвести значения в степень,** например **Q15 = 3^3**
PI	**Константа PI (3,14159),** например **Q15 = PI**
LN	**Получить натуральный логарифм (LN) числа** Основание 2,7183, например **Q15 = LN Q11**
LOG	**Получить логарифм числа, базовое число 10,** например **Q33 = LOG Q22**
EXP	**Экспоненциальная функция, 2,7183 в степени n,** например **Q1 = EXP Q12**
NEG	**Отрицание значений (умножение на 1),** например **Q2 = NEG Q1**
INT	**Отбрасывание разрядов после запятой** Образование целого числа, например **Q3 = INT Q42**
ABS	**Образование абсолютного значения числа,** например **Q4 = ABS Q22**
FRAC	**Отбрасывание разрядов до запятой** Фракционирование, например **Q5 = FRAC Q23**
SGN	**Проверка знака числа,** например **Q12 = SGN Q50** Если обратное значение Q12 = 0, то Q50 = 0 Если обратное значение Q12 = 1, то Q50 > 0 Если обратное значение Q12 = -1, то Q50 < 0
%	**Рассчитать значение по модулю (остаток деления),** например **Q12 = 400 % 360** Результат: Q12 = 40

Функция **INT** не производит округления, а отрезает только разряды после запятой.

Дополнительная информация: "Пример: Округлить значение", Стр. 321

Правила вычислений

Для программирования математических формул действуют следующие правила:

Расчет точки перед чертой

Пример

```
12  Q1 = 5 * 3 + 2 * 10 = 35
```

1 шаг расчета 5 * 3 = 15
2 шаг расчета 2 * 10 = 20
3 шаг расчета 15 + 20 = 35

или

Пример

```
13  Q2 = SQ 10 - 3^3 = 73
```

1 шаг расчета: 10 поднимать в квадрат = 100
2 шаг расчета: 3 возвести в степень 3 = 27
3 шаг расчета: 100 – 27 = 73

Закон распределения

Закон распределения при вычислениях в скобках
a * (b + c) = a * b + a * c

Примеры заданий

Вычислить угол с арктангенсом из противолежащего катета (Q12) и прилежащего катета (Q13); результат присвоить параметру Q25:

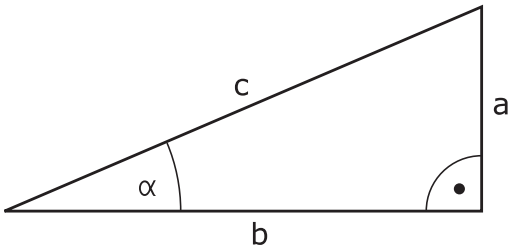

- Выбрать ввод формулы: нажать клавишу **Q** и программную клавишу **ФОРМУЛА** или воспользоваться быстрым доступом

- Нажать клавишу **Q** на буквенной клавиатуре.

НОМЕР ПАРАМЕТРА РЕЗУЛЬТАТА?

- Введите **25** (номер параметра) и нажмите клавишу **ENT** .

- Переключите панель программных клавиш и выберите программную клавишу функции арктангенса

- Переключите панель программных клавиш и выберите программную клавишу **открытия скобки**

- **12** (номер параметра) ввести

- Нажмите программную клавишу деления

- **13** (номер параметра) ввести

- Нажмите программную клавишу закрытия скобки и завершите ввод формулы

Пример

```
N10  Q25 = ATAN (Q12/Q13)
```

9.10 Строковый параметр

Функции обработки строки

Обработку строки (англ. string = последовательность знаков) с использованием **QS**-параметров можно применять для создания переменной последовательности знаков. Такие последовательности знаков можно, например, выдавать с помощью функции **D16** для создания переменных протоколов.

Параметру символьной строки можно присвоить цепочку символов (буквы, цифры, специальные символы, контрольные символы и пустые символы) длиной до 255 знаков. Присвоенные или считанные значения можно далее обрабатывать и проверять при помощи описанных ниже функций. Как и в случае программирования Q-параметров, оператору доступно всего 2000 QS-параметров.

Дополнительная информация: "Принцип действия и обзор функций", Стр. 264

В функциях Q-параметров **ФОРМУЛА СТРОКИ** и **ФОРМУЛА** содержатся разные функции для обработки параметров строки.

Программная клавиша	Функции ФОРМУЛА СТРОКИ	Страница
STRING	Присвоение параметров строки	302
CFGREAD	Считывание машинных параметров	311
	Соединение параметров строки в цепочку	302
TOCHAR	Преобразование цифрового значения в параметр строки	304
SUBSTR	Копирование части строки из параметра строки	305
SYSSTR	Считывание системных данных	306

Программная клавиша	Функции строки в функции Формула	Страница
TONUMB	Преобразование параметра строки в цифровое значение	307
INSTR	Проверка параметра строки	308
STRLEN	Определение длины параметра строки	309
STRCOMP	Сравнение алфавитной последовательности	310

> Если используется функция **ФОРМУЛА СТРОКИ**, то результатом арифметических расчетов всегда является строка. Если используется функция **ФОРМУЛА**, то результатом арифметических расчетов всегда является числовое значение.

Присвоение параметра строки

Перед тем как использовать строковые переменные, их следует сначала присвоить. Для этого применяется команда **DECLARE STRING**.

SPEC FCT

- Нажать клавишу **SPEC FCT**

ПРОГРАММН. ФУНКЦИИ

- Нажать программную клавишу **ПРОГРАММН. ФУНКЦИИ**

ФУНКЦИИ СТР.ЗНАКОВ

- Нажать программную клавишу **ФУНКЦИИ СТР.ЗНАКОВ**

DECLARE STRING

- Нажать программную клавишу **DECLARE STRING**

Пример

```
N30 DECLARE STRING QS10 = "заготовка"
```

Объединение параметров строки

С помощью оператора цепочки (параметр строки || параметр строки) можно соединять несколько параметров строки друг с другом.

SPEC FCT

- Нажать клавишу **SPEC FCT**

ПРОГРАММН. ФУНКЦИИ

- Нажать программную клавишу **ПРОГРАММН. ФУНКЦИИ**

ФУНКЦИИ СТР.ЗНАКОВ

- Нажать программную клавишу **ФУНКЦИИ СТР.ЗНАКОВ**

ФОРМУЛА СТРОКИ

- Нажать программную клавишу **ФОРМУЛА СТРОКИ**

ENT

- Ввести номер параметра строки, под которым система ЧПУ должна сохранить объединенную строку, подтвердить ввод нажатием клавиши **ENT**
- Ввести номер параметра строки, в котором сохранена **первая** часть строки, подтвердить нажатием клавиши **ENT**
- > Система ЧПУ отображает символ объединения ||.
- Подтвердить клавишей **ENT**
- Ввести номер параметра строки, в котором хранится **вторая** часть строки, подтвердить ввод нажатием клавиши **ent**
- Повторяйте операцию до тех пор, пока не будут выбраны все объединяемые части строк. Завершите процесс нажатием клавиши **end**

Пример: QS10 должен содержать полный текст из QS12, QS13 и QS14

```
N37 QS10 =  QS12 || QS13 || QS14
```

Содержание параметров:

- **QS12**: **деталь**
- **QS13**: **Состояние:**
- **QS14**: **Брак**
- **QS10**: **состояние детали: брак**

Преобразование цифрового значения в параметр строки

Функция **TOCHAR** осуществляет преобразование числового значения в строковый параметр. Таким образом, можно сцеплять числовые значения со строковыми переменными.

SPEC FCT
- Активируйте панель Softkey со специальными функциями

ПРОГРАММН. ФУНКЦИИ
- Открытие функционального меню

ФУНКЦИИ СТР.ЗНАКОВ
- Нажмите программную клавишу строковых функций

ФОРМУЛА СТРОКИ
- Нажать программную клавишу **ФОРМУЛА СТРОКИ**

TOCHAR
- Выберите функцию преобразования цифрового значения в строковый параметр
- Введите число или желаемый Q-параметр, который система ЧПУ должна преобразовать, нажатием клавиши **ENT** подтвердите ввод
- При желании введите количество разрядов после запятой, которые система ЧПУ должна преобразовать, подтвердите ввод клавишей **ENT**
- Закройте скобки нажатием клавиши **ENT** и завершите ввод нажатием клавиши **END**

Пример: преобразование параметра Q50 в параметр строки QS11, используя 3 десятичных разряда

```
N37 QS11 = TOCHAR ( DAT+Q50 DECIMALS3 )
```

Копирование части строки из строкового параметра

Используя функцию **SUBSTR**, можно считывать определенный фрагмент параметра строки.

SPEC FCT

- Активируйте панель Softkey со специальными функциями

ПРОГРАММН. ФУНКЦИИ

- Открыть функциональное меню

ФУНКЦИИ СТР.ЗНАКОВ

- Нажмите программную клавишу строковых функций

ФОРМУЛА СТРОКИ

- Нажать программную клавишу **ФОРМУЛА СТРОКИ**
- Введите номер параметра, в который система ЧПУ должна сохранить скопированную последовательность знаков, подтвердите ввод нажатием клавиши **ENT**

SUBSTR

- Выберите функцию для вырезания части строки
- Введите номер QS-параметра, из которого следует скопировать часть строки, подтвердите ввод нажатием клавиши **ENT**
- Введите номер позиции, с которой следует начать копирование части строки, подтвердите ввод нажатием клавиши **ent**
- Введите количество знаков, которое следует скопировать, подтвердите ввод нажатием клавиши **ent**
- Закройте скобки нажатием клавиши **ENT** и завершите ввод нажатием клавиши **END**

> Первый знак текстовой последовательности имеет номер 0.

Пример: из параметра строки QS10 считывается подстрока длиной в четыре знака (LEN4), начиная с третьей позиции (BEG2)

```
N37 QS13 = SUBSTR ( SRC_QS10 BEG2 LEN4 )
```

Чтение системных данных

С помощью функции **SYSSTR** можно считывать системные данные и сохранять их в параметрах строки. Выбор системных данных осуществляется через номер группы (ID) и номер.

Ввод IDX и DAT не требуется.

Номер группы, ID	Номер	Значение
Информация о программе, 10010	1	Путь к активной главной программе или программе палет
	2	Путь указанной на экране отображения кадров управляющей программы
	3	Путь с которым выбран цикл через **CYCL DEF G39 PGM CALL**
	10	Путь, с которым с помощью **%:PGM** выбрана управляющая программа
Данные канала, 10025	1	Имя канала
Значения, запрограммированные в вызове инструмента, 10060	1	Имя инструмента
Текущее системное время, 10321	1–16	■ 1: DD.MM.YYYY hh:mm:ss ■ 2 и 16: DD.MM.YYYY hh:mm ■ 3: DD.MM.YY hh:mm ■ 4: YYYY-MM-DD hh:mm:ss ■ 5 и 6: YYYY-MM-DD hh:mm ■ 7: YY-MM-DD hh:mm ■ 8 и 9: DD.MM.YYYY ■ 10: DD.MM.YY ■ 11: YYYY-MM-DD ■ 12: YY-MM-DD ■ 13 и 14: hh:mm:ss ■ 15: hh:mm
Данные контактных щупов, 10350	50	Тип активного контактного щупа TS
	70	Тип активного контактного щупа TT
	73	Имя ключа активного контактного щупа TT из MP **activeTT**
Данные обработки палет, 10510	1	Имя палеты
	2	Путь к текущей выбранной таблице палет
Версия ПО ЧПУ, 10630	10	Обозначение версии ПО ЧПУ
Данные инструмента, 10950	1	Имя инструмента
	2	Поле DOC инструмента
	4	Кинематика инструмент.суппорта

Преобразование строкового параметра в цифровое значение

Функция **TONUMB** осуществляет преобразование параметра строки в цифровое значение. Преобразуемое значение должно состоять только из числовых значений.

> Подвергаемый преобразованию QS-параметр может содержать только одно числовое значение, в противном случае система ЧПУ выдает сообщение об ошибке.

- Выберите функции Q-параметров

- Нажать программную клавишу **ФОРМУЛА**
- Введите номер параметра, в котором система ЧПУ должна сохранить числовое значение, подтвердите ввод нажатием клавиши **ENT**

- Переключите панель Softkey

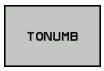

- Выберите функцию преобразования параметра строки в цифровое значение
- Введите номер QS-параметра, который система ЧПУ должна преобразовать, подтвердите ввод нажатием клавиши **ENT**
- Закройте скобки нажатием клавиши **ENT** и завершите ввод нажатием клавиши **END**

Пример: преобразование параметра строки QS11 в числовой параметр Q82

```
N37 Q82 = TONUMB ( SRC_QS11 )
```

Проверка строкового параметра

Используя функцию **INSTR**, можно проверить, содержит ли один параметр строки другой параметр строки и если содержит, то где именно.

Q

- Выберите функции Q-параметров

ФОРМУЛА

- Нажать программную клавишу **ФОРМУЛА**
- Введите номер Q-параметра для результата и подтвердите клавишей **ENT**
- > Система ЧПУ сохраняет в параметре место начала искомого текста.

◁

- Переключите панель Softkey

INSTR

- Выберите функцию проверки параметра строки
- Ввести номер QS-параметра, в который система ЧПУ должна сохранить искомый текст, подтвердить нажатием кнопки **ENT**
- Введите номер QS-параметра, в котором система ЧПУ должна выполнить поиск, подтвердите ввод нажатием клавиши **ENT**
- Введите номер места, с которого система ЧПУ должна начать поиск части строки, подтвердите ввод нажатием клавиши **ENT**
- Закройте скобки нажатием клавиши **ENT** и завершите ввод нажатием клавиши **END**

Первый знак текстовой последовательности имеет номер 0.

Если система ЧПУ не находит искомую часть строки, в параметрах результата сохраняется весь отрезок строки, в котором выполнялся поиск (отсчет начинается с 1).

Если искомая часть строки повторяется многократно, система ЧПУ указывает первое место, в котором она нашла часть строки.

Пример: провести в QS10 поиск текста, сохраненного в параметре QS13. Начинать поиск с третьего места

```
N37 Q50 = INSTR ( SRC_QS10 SEA_QS13 BEG2 )
```

Определение длины строкового параметра

Функция **STRLEN** возвращает длину текста, сохраненного в выбираемом строковом параметре.

- Выберите функции Q-параметров

- Нажать программную клавишу **ФОРМУЛА**
- Введите номер Q-параметра, в который система ЧПУ должна сохранить значение определяемой длины строки, подтвердите ввод нажатием клавиши **ENT**

- Переключите панель Softkey

- Выберите функцию определения длины текста в строковом параметре
- Введите номер QS-параметра, длину которого система ЧПУ должна определить, подтвердите ввод нажатием клавиши **ENT**
- Закройте скобки нажатием клавиши **ENT** и завершите ввод нажатием клавиши **END**

Пример: определение длины QS15

```
N37 Q52 = STRLEN ( SRC_QS15 )
```

Если выбранный строковый параметр не определён, то система ЧПУ возвращает значение **-1**.

Сравнение алфавитной последовательности

Используя функцию **STRCOMP**, можно сравнивать алфавитные последовательности параметров строки.

Q

- Выберите функции Q-параметров

ФОРМУЛА

- Нажать программную клавишу **ФОРМУЛА**
- Введите номер Q-параметра, в который система ЧПУ должна сохранить результат сравнения, подтвердите ввод нажатием клавиши **ENT**

◁

- Переключите панель Softkey

STRCOMP

- Выберите функцию сравнения параметров строки
- Введите номер первого QS-параметра, для которого система ЧПУ должна провести сравнение, подтвердите ввод нажатием клавиши **ENT**
- Введите номер второго QS-параметра, для которого система ЧПУ должна провести сравнение, подтвердите ввод нажатием клавиши **ENT**
- Закройте скобки нажатием клавиши **ENT** и завершите ввод нажатием клавиши **END**

Система ЧПУ возвращает следующие результаты:

- **0**: сравненные QS-параметры идентичны
- **-1**: в алфавитном порядке первый QS-параметр находится **перед** вторым QS-параметром
- **+1**: в алфавитном порядке первый QS-параметр находится **за** вторым QS-параметром

Пример: сравнение алфавитной последовательности QS12 и QS14

```
N37 Q52 = STRCOMP  ( SRC_QS12 SEA_QS14 )
```

Считывание машинных параметров

С помощью функции **CFGREAD** можно считать машинные параметры системы ЧПУ в виде числовых значений или строк. Считываемые значения всегда выводятся в метрических единицах.

Для считывания машинного параметра необходимо определить имя параметра, объект параметра и при наличии имя группы и указатель в редакторе конфигурации системы ЧПУ:

Символ	Тип	Значение	Пример:
	Key (ключ)	Имя группы машинных параметров (при наличии)	CH_NC
	Entität (смысл)	Объект параметра (имя начинается с **Cfg**...)	**CfgGeoCycle**
	Attribut (атрибут)	Имя машинного параметра	**displaySpindleErr**
	Index	Индекс списка машинных параметров (при наличии)	[0]

Способ отображения имеющихся параметров можно изменить в редакторе конфигураций для параметров пользователя. Согласно стандартным настройкам параметры отображаются в виде кратких текстов-пояснений.

Дальнейшая информация: Руководство пользователя по наладке, тестированию и отработке управляющей программы

Перед считыванием машинного параметра с помощью функции **CFGREAD**, следует задать QS-параметр с атрибутом, смыслом и ключом.

Следующие параметры запрашиваются в диалоге функции CFGREAD:

- **KEY_QS**: имя группы (ключ) машинных параметров
- **TAG_QS**: имя объекта (смысл) машинных параметров
- **ATR_QS**: имя (атрибут) машинных параметров
- **IDX**: список машинных параметров

Считывание строки машинных параметров

Сохранение содержимого машинного параметра в виде строки QS-параметра:

- Нажмите кнопку **Q**

- Нажать программную клавишу **ФОРМУЛА СТРОКИ**
- Введите номер строкового параметра, в который система ЧПУ должна сохранить машинный параметр
- Подтвердите клавишей **ENT**
- Выберите функцию **CFGREAD**
- Введите номера строковых параметров для ключа, сущности и атрибута
- Подтвердите клавишей **ENT**
- При необходимости введите номер индекса или закройте диалог с помощью **NO ENT**
- Закройте выражение в скобках клавишей **ENT**
- Завершите ввод с помощью программной клавиши **END**

Пример: считывание обозначения четвертой оси в виде строки

Настройки параметров в редакторе конфигурации

DisplaySettings

CfgDisplayData

axisDisplayOrder

от [0] до [5]

Пример

14 QS11 = ""	Присвоение параметра строки для ключа
15 QS12 = "CfgDisplaydata"	Присвоение параметра строки для смысла
16 QS13 = "axisDisplay"	Присвоение строчного параметра для имени параметра
17 QS1 = CFGREAD(KEY_QS11 TAG_QS12 ATR_QS13 IDX3)	Считывание машинных параметров

Считывание цифрового значения одного из машинных параметров

Сохранение значения машинного параметра в виде цифрового значения в одном Q-параметре:

- Выберите функции Q-параметров

- Нажать программную клавишу **ФОРМУЛА**
- Введите номер Q-параметра, в который система ЧПУ должна сохранить машинный параметр
- Подтвердите клавишей **ENT**
- Выберите функцию **CFGREAD**
- Введите номера строковых параметров для ключа, сущности и атрибута
- Подтвердите клавишей **ENT**
- При необходимости введите номер индекса или закройте диалог с помощью **NO ENT**
- Закройте выражение в скобках клавишей **ENT**
- Завершите ввод с помощью программной клавиши **END**

Пример: считывание коэффициента перекрытия в Q-параметр

Настройки параметров в редакторе конфигурации

ChannelSettings
CH_NC
CfgGeoCycle
pocketOverlap

Пример

N10 QS11 = "CH_NC"	Присвоение параметра строки для ключа
N20 QS12 = "CfgGeoCycle"	Присвоение параметра строки для смысла
N30 QS13 = "pocketOverlap"	Присвоение строчного параметра для имени параметра
N40 Q50 = CFGREAD(KEY_QS11 TAG_QS12 ATR_QS13)	Считывание машинных параметров

9.11 Q-параметры с предопределенными значениями

Q-параметрам от Q100 до Q199 система ЧПУ присваивает определенные значения. Q-параметрам присваиваются:

- значения из PLC
- данные об инструменте и шпинделе
- данные об эксплуатационном состоянии
- Результаты измерений из циклов измерительного щупа и т.п.

Система ЧПУ сохраняет предопределенные Q-параметры Q108, Q114 и Q115–Q117 в соответствующих единицах измерения текущей управляющей программы.

УКАЗАНИЕ

Осторожно, опасность столкновения!

Использование циклов HEIDENHAIN, циклов производителя станка и функций сторонних поставщиков Q-параметры. Внутри управляющих программ можно программировать Q-параметр. Если при использовании Q-параметров применяются не только рекомендованные диапазоны Q-параметров, могут возникать пересечения (взаимное влияние) и, как следствие, нежелательные эффекты. Во время обработки существует риск столкновения!

- Следует использовать только рекомендованные HEIDENHAIN диапазоны Q-параметров
- Соблюдайте указания документации HEIDENHAIN, производителя станка и сторонних поставщиков
- Проверьте выполнение при помощи графического моделирования

Предопределенные Q-параметры (QS-параметры) в диапазоне от **Q100** до **Q199** (от **QS100** до **QS199**) не должны использоваться в управляющих программах в качестве параметров расчетов.

Значения из PLC: с Q100 по Q107

Система ЧПУ использует параметры Q100–Q107, чтобы передавать значения из PLC в NC-программу.

Активный радиус инструмента: Q108

Активное значение радиуса инструмента присваивается Q108. В состав Q108 входят:

- Радиус инструмента R (таблица инструментов или кадр **G99**)
- Дельта-значение DR из таблицы инструментов
- Дельта-значения DR из кадра **T**

Система ЧПУ сохраняет в памяти текущий радиус инструмента также после сбоя электроснабжения.

Ось инструмента: Q109

Значение параметра Q109 зависит от текущей оси инструмента:

Ось инструмента	Значение параметра
Ось инструмента не определена	Q109 = -1
X-ось	Q109 = 0
Ось Y	Q109 = 1
Ось Z	Q109 = 2
U-ось	Q109 = 6
V-ось	Q109 = 7
W-ось	Q109 = 8

Состояние шпинделя: Q110

Значение параметра Q110 зависит от последней запрограммированной M-функции для шпинделя:

M-функция	Значение параметра
Состояние шпинделя не определено	Q110 = –1
M3: шпиндель ВКЛ, по часовой стрелке	Q110 = 0
M4: шпиндель ВКЛ, против часовой стрелки	Q110 = 1
M5 после M3	Q110 = 2
M5 после M4	Q110 = 3

Подача СОЖ: Q111

M-функция	Значение параметра
M8: Подача СОЖ ВКЛ	Q111 = 1
M9: Подача СОЖ ВЫКЛ	Q111 = 0

Коэффициент перекрытия: Q112

Система ЧПУ присваивает Q112 коэффициент перекрытия при фрезеровании карманов.

Размеры, указанные в управляющей программе: Q113

Значение параметра Q113 при вложении подпрограмм с % зависит от размеров, указанных в той управляющей программе, которая первой вызывает другую управляющую программу

Размеры, указанные в главной программе	Значение параметра
Метрическая система (мм)	Q113 = 0
Дюймовая система (дюйм)	Q113 = 1

Длина инструмента: Q114

Текущее значение длины инструмента присваивается Q114.

> Система ЧПУ сохраняет в памяти текущую длину инструмента также после сбоя электроснабжения.

Координаты после ощупывания во время выполнения программы

Параметры с Q115 по Q119 после запрограммированного измерения с помощью контактного 3D-щупа содержат координаты положения шпинделя в момент касания. Координаты относятся к точке привязки, активной в режиме работы **Режим ручного управления**.

Значения длины измерительного стержня и радиуса наконечника щупа для этих координат не учитываются.

Ось координат	Значение параметра
X-ось	Q115
Ось Y	Q116
Z-ось	Q117
IV-ая ось зависит от станка	Q118
V-я ось зависит от станка	Q119

Отклонение фактического значения при автоматическом измерении инструмента с помощью TT 160

Отклонение фактического значения от заданного	Значение параметра
Длина инструмента	Q115
Радиус инструмента	Q116

Наклон плоскости обработки с помощью углов заготовки: координаты, рассчитанные системой ЧПУ для осей вращения

Координаты	Значение параметра
Ось A	Q120
B-ось	Q121
Ось C	Q122

Результаты измерений циклов контактного щупа

Дополнительная информация: Руководство пользователя по программированию циклов

Параметр	Измеренные фактические значения
Q150	Угол прямой
Q151	Центр на главной оси
Q152	Центр на вспомогательной оси
Q153	Диаметр
Q154	Длина кармана
Q155	Ширина кармана
Q156	Длина выбранной в цикле оси
Q157	Положение средней оси
Q158	Угол A-оси
Q159	Угол B-оси
Q160	Координата выбранной в цикле оси

Параметр	Установленное отклонение
Q161	Центр на главной оси
Q162	Центр на вспомогательной оси
Q163	Диаметр
Q164	Длина кармана
Q165	Ширина кармана
Q166	Измеренная длина
Q167	Положение средней оси

Параметр	Определенные пространственные углы
Q170	Поворот вокруг A-оси
Q171	Поворот вокруг B-оси
Q172	Поворот вокруг C-оси

Параметр	Состояние детали
Q180	Хорошо
Q181	Дополнительная обработка
Q182	Брак

Параметр	Измерение инструмента при помощи лазера BLUM
Q190	Зарезервирован
Q191	Зарезервировано
Q192	Зарезервировано
Q193	Зарезервировано

Параметр	Зарезервирован для внутреннего использования
Q195	Отметка для циклов
Q196	Отметка для циклов
Q197	Отметка для циклов (графическое изображение обработки)
Q198	Номер последнего активного цикла измерения

Значение параметра	Состояние измерения инструмента с помощью TT
Q199 = 0,0	Инструмент в пределах допуска
Q199 = 1,0	Инструмент изношен (LTOL/RTOL превышен)
Q199 = 2,0	Инструмент сломан (LBREAK/RBREAK превышен)

Результаты измерений циклов контактного щупа 14xx

Параметр	Измеренные фактические значения
Q950	1-я позиция на главной оси
Q951	1-я позиция на вспомогательной оси
Q952	1-я позиция на оси инструментов
Q953	2-я позиция на главной оси
Q954	2-я позиция на вспомогательной оси
Q955	2-я позиция на оси инструментов
Q956	3-я позиция на главной оси
Q957	3-я позиция на вспомогательной оси
Q958	3-я позиция на оси инструментов
Q961	Пространственный угол SPA в WPL–CS
Q962	Пространственный угол SPB в WPL–CS
Q963	Пространственный угол SPC в WPL–CS
Q964	Угол вращения в I–CS
Q965	Угол вращения в системе координат поворот-ного стола
Q966	Первый диаметр
Q967	Второй диаметр

Параметр	Измеренное отклонение
Q980	1-я позиция на главной оси
Q981	1-я позиция на вспомогательной оси
Q982	1-я позиция на оси инструментов
Q983	2-я позиция на главной оси
Q984	2-я позиция на вспомогательной оси
Q985	2-я позиция на оси инструментов
Q986	3-я позиция на главной оси
Q987	3-я позиция на вспомогательной оси
Q988	3-я позиция на оси инструментов
Q994	Угол в I–CS
Q995	Угол в системе координат поворотного стола
Q996	Первый диаметр
Q997	Второй диаметр

Значение параметра	Состояние детали
Q183 = -1	Не определен
Q183 = 0	Хорошо
Q183 = 1	Дополнительная обработка
Q183 = 2	Брак

9.12 Примеры программирования

Пример: Округлить значение

Функция **INT** отрезает разряды после запятой.

Чтобы система ЧПУ не только отрезала разряды после запятой, но и округляло корректно с точки зрения знака числа, необходимо прибавлять к положительному числу значение 0,5. Для отрицательного числа значение 0,5 необходимо вычесть.

С помощью функции **SGN** система ЧПУ автоматически проверяет, о каком числе (положительном или отрицательном) идет речь.

%ROUND G71 *	
N10 D00 Q1 P01 +34.789*	Первое округляемое число
N20 D00 Q2 P01 +34.345*	Второе округляемое число
N30 D00 Q3 P01 -34.345*	Третье округляемое число
N40 ;	
N50 Q11 = INT (Q1 + 0.5 * SGN Q1)	Прибавить к Q1 значение 0,5 после чего отрезать разряды после запятой
N60 Q12 = INT (Q2 + 0.5 * SGN Q2)	Прибавить к Q2 значение 0,5 после чего отрезать разряды после запятой
N70 Q13 = INT (Q3 + 0.5 * SGN Q3)	Вычесть из Q3 значение 0,5 после чего отрезать разряды после запятой
N99999999 %ROUND G71 *	

Пример: эллипс

Отработка программы

- Контур эллипса состоит из большого количества маленьких отрезков прямой (определяемых в Q7). Чем больше расчетных шагов установлено, тем более сглаженным будет контур.
- Направление фрезерования устанавливается при помощи начального и конечного угла на плоскости:
  Направление обработки по часовой стрелке: начальный угол > конечный угол
  Направление обработки против часовой стрелки: начальный угол < конечный угол
- Радиус инструмента не учитывается

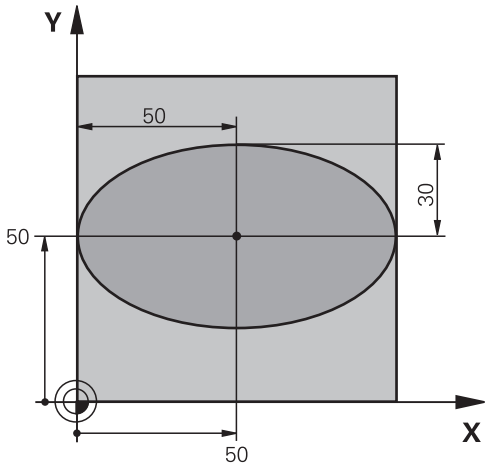

%ЭЛЛИПС G71 *	
N10 D00 Q1 P01 +50*	Центр X-оси
N20 D00 Q2 P01 +50*	Центр Y-оси
N30 D00 Q3 P01 +50*	Полуось X
N40 D00 Q4 P01 +30*	Полуось Y
N50 D00 Q5 P01 +0*	Стартовый угол на плоскости
N60 D00 Q6 P01 +360*	Конечный угол на плоскости
N70 D00 Q7 P01 +40*	Количество вычислительных итераций
N80 D00 Q8 P01 +30*	Угловое положение эллипса
N90 D00 Q9 P01 +5*	Глубина фрезерования
N100 D00 Q10 P01 +100*	Подача на глубину
N110 D00 Q11 P01 +350*	Подача фрезерования
N120 D00 Q12 P01 +2*	Безопасное расстояние для предварительного позиционирования
N130 G30 G17 X+0 Y+0 Z-20*	Определение заготовки
N140 G31 G90 X+100 Y+100 Z+0*	
N150 T1 G17 S4000*	вызовом инструмента
N160 G00 G40 G90 Z+250*	Отвод инструмента
N170 L10,0*	Вызов обработки
N180 G00 Z+250 M2*	Отвод инструмента, конец программы
N190 G98 L10*	Подпрограмма 10: обработка
N200 G54 X+Q1 Y+Q2*	Перемещение нулевой точки в центр эллипса
N210 G73 G90 H+Q8*	Пересчет углового положения на плоскости
N220 Q35 = (Q6 - Q5) / Q7	Расчет шага угла
N230 D00 Q36 P01 +Q5*	Копирование стартового угла
N240 D00 Q37 P01 +0*	Установка счетчика резки
N250 Q21 = Q3 * COS Q36	Расчет X-координаты точки старта
N260 Q22 = Q4 * SIN Q36	Расчет Y-координаты точки старта

N270 Q00 G40 X+Q21 Y+Q22 M3*	Подвод к стартовой точке на плоскости
N280 Z+Q12*	Предварительное позиционирование на безопасное расстояние по оси шпинделя
N290 G01 Z-Q9 FQ10*	Перемещение на глубину обработки
N300 G98 L1*	
N310 Q36 = Q36 + Q35	Актуализация угла
N320 Q37 = Q37 + 1	Актуализация счетчика резки
N330 Q21 = Q3 * COS Q36	Расчет текущей X-координаты
N340 Q22 = Q4 * SIN Q36	Расчет текущей Y-координаты
N350 G01 X+Q21 Y+Q22 FQ11*	Подвод к следующей точке
N360 D12 P01 +Q37 P02 +Q7 P03 1*	Запрос, готово ли; если нет, то возврат к Label 1
N370 G73 G90 H+0*	Сброс вращения
N380 G54 X+0 Y+0*	Отмена смещения нулевой точки
N390 G00 G40 Z+Q12*	Перемещение инструмента на безопасное расстояние
N400 G98 L0*	Конец подпрограммы
N99999999 %ELLIPSE G71 *	

Пример: цилиндр вогнутый с Шаровая фреза

Отработка программы

- Управляющая программа работает только с Шаровая фреза, длина инструмента установлена относительно центра шара
- Контур цилиндра выстраивается из большого количества небольших отрезков прямой (определяемых через Q13). Чем больше определено шагов, тем более сглаженным будет контур.
- Цилиндр фрезеруется продольной резкой (здесь: параллельно к Y-оси)
- Направление фрезерования устанавливается при помощи начального и конечного угла в пространстве:
  Направление обработки по часовой стрелке: начальный угол > конечный угол
  Направление обработки против часовой стрелки: начальный угол < конечный угол
- Радиус инструмента корректируется автоматически

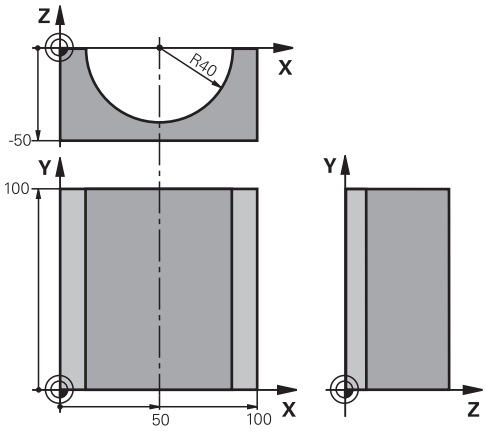

%CILINDR G71 *	
N10 D00 Q1 P01 +50*	Центр X-оси
N20 D00 Q2 P01 +0*	Центр Y-оси
N30 D00 Q3 P01 +0*	Центр Z-оси
N40 D00 Q4 P01 +90*	Начальный угол, пространство (плоскость Z/X)
N50 D00 Q5 P01 +270*	Конечный угол в пространстве (плоскость Z/X)
N60 D00 Q6 P01 +40*	Радиус цилиндра
N70 D00 Q7 P01 +100*	Длина цилиндра
N80 D00 Q8 P01 +0*	Угловое положение на плоскости X/Y
N90 D00 Q10 P01 +5*	Припуск на радиус цилиндра
N100 D00 Q11 P01 +250*	Подача на врезание
N110 D00 Q12 P01 +400*	Подача фрезерования
N120 D00 Q13 P01 +90*	Количество проходов резки
N130 G30 G17 X+0 Y+0 Z-50*	Определение заготовки
N140 G31 G90 X+100 Y+100 Z+0*	
N150 T1 G17 S4000*	вызовом инструмента
N160 G00 G40 G90 Z+250*	Отвод инструмента
N170 L10,0*	Вызов обработки
N180 D00 Q10 P01 +0*	Сброс припуска
N190 L10,0*	Вызов обработки
N200 G00 G40 Z+250 M2*	Отвод инструмента, конец программы
N210 G98 L10*	Подпрограмма 10: обработка
N220 Q16 = Q6 - Q10 - Q108	Расчет припуска и инструмента относительно радиуса цилиндра
N230 D00 Q20 P01 +1*	Установка счетчика резки

N240 D00 q24 p01 +Q4*	Копирование начального угла в пространстве (плоскость Z/X)
N250 Q25 = (Q5 - Q4) / Q13	Расчет шага угла
N260 G54 X+Q1 Y+Q2 Z+Q3*	Смещение нулевой точки в центр цилиндра (X-ось)
N270 G73 G90 H+Q8*	Пересчет углового положения на плоскости
N280 G00 G40 X+0 Y+0*	Предварительное позиционирование на плоскости в центр цилиндра
N290 G01 Z+5 F1000 M3*	Предварительное позиционирование на оси шпинделя
N300 G98 L1*	
N310 I+0 K+0*	Установка полюса на Z/X-плоскости
N320 G11 R+Q16 H+Q24 FQ11*	Подвод к позиции старта цилиндра, врезаясь в материал под углом
N330 G01 G40 Y+Q7 FQ12*	Продольная резка в направлении Y+
N340 D01 Q20 P01 +Q20 P02 +1*	Актуализация счетчика резки
N350 D01 Q24 P01 +Q24 P02 +Q25*	Актуализация пространственного угла
N360 D11 P01 +Q20 P02 +Q13 P03 99*	Запрос, готово ли; если да, то переход в конец
N370 G11 R+Q16 H+Q24 FQ11*	Проход по аппроксимированной «дуге» для следующего продольного прохода
N380 G01 G40 Y+0 FQ12*	Продольная резка в направлении Y–
N390 D01 Q20 P01 +Q20 P02 +1*	Актуализация счетчика резки
N400 D01 Q24 P01 +Q24 P02 +Q25*	Актуализация пространственного угла
N410 D12 P01 +Q20 P02 +Q13 P03 1*	Запрос, готово ли; если нет, то возврат к LBL 1
N420 G98 L99*	
N430 G73 G90 H+0*	Сброс вращения
N440 G54 X+0 Y+0 Z+0*	Отмена смещения нулевой точки
N450 G98 L0*	Конец подпрограммы
N99999999 %CILINDR G71 *	

Пример: выпуклый наконечник с концевой фрезой

Отработка программы

- Управляющая программа работает только с концевой фрезой
- Контур сферы образован множеством небольших отрезков прямой (Z/X-плоскость, определяемая через параметр Q14). Чем меньший шаг угла определен, тем более сглаженным будет контур.
- Количество проходов по контуру определяется через шаг угла в плоскости (через Q18)
- Наконечник фрезеруется при помощи трехмерной резки снизу вверх
- Радиус инструмента корректируется автоматически

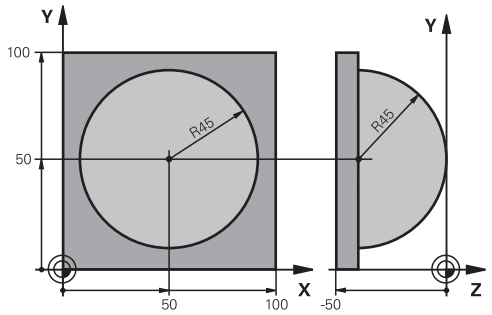

%SPHERE G71 *	
N10 D00 Q1 P01 +50*	Центр X-оси
N20 D00 Q2 P01 +50*	Центр Y-оси
N30 D00 Q4 P01 +90*	Начальный угол, пространство (плоскость Z/X)
N40 D00 Q5 P01 +0*	Конечный угол в пространстве (плоскость Z/X)
N50 D00 Q14 P01 +5*	Шаг угла в пространстве
N60 D00 Q6 P01 +45*	Радиус наконечника щупа
N70 D00 Q8 P01 +0*	Начальный угол, угловое положение на плоскости X/Y
N80 D00 Q9 p01 +360*	Конечный угол, угловое положение на плоскости X/Y
N90 D00 Q18 P01 +10*	Шаг угла на плоскости X/Y для черновой обработки
N100 D00 Q10 P01 +5*	Припуск на радиус наконечника щупа для черновой обработки
N110 D00 Q11 P01 +2*	Безопасное расстояние для предварительного позиционирования по оси шпинделя
N120 D00 Q12 P01 +350*	Подача фрезерования
N130 G30 G17 X+0 Y+0 Z-50*	Определение заготовки
N140 G31 G90 X+100 Y+100 Z+0*	
N150 T1 G17 S4000*	Вызов инструмента
N160 G00 G40 G90 Z+250*	Отвод инструмента
N170 L10,0*	Вызов обработки
N180 D00 Q10 P01 +0*	Сброс припуска
N190 D00 Q18 P01 +5*	Шаг угла на плоскости X/Y для чистовой обработки
N200 L10,0*	Вызов обработки
N210 G00 G40 Z+250 M2*	Отвод инструмента, конец программы
N220 G98 L10*	Подпрограмма 10: обработка
N230 D01 Q23 P01 +Q11 P02 +Q6*	Расчет Z-координаты для предварительного позиционирования
N240 D00 Q24 P01 +Q4*	Копирование начального угла в пространстве (плоскость Z/X)
N250 D01 Q26 P01 +Q6 P02 +Q108*	Ввод поправки на радиус наконечника щупа для предварительного позиционирования

N260 D00 Q28 P01 +Q8*	Копирование углового положения на плоскости
N270 D01 Q16 P01 +Q6 P02 -Q10*	Учитывать припуск на радиус наконечника щупа
N280 G54 X+Q1 Y+Q2 Z-Q16*	Смещение нулевой точки в центр наконечника щупа
N290 G73 G90 H+Q8*	Пересчет начального угла при угловом положении на плоскости
N300 G98 L1*	Предварительное позиционирование на оси шпинделя
N310 I+0 J+0*	Установка полюса на X/Y-плоскости для предварительного позиционирования
N320 G11 G40 R+Q26 H+Q8 FQ12*	Предварительное позиционирование на плоскости
N330 I+Q108 K+0*	Установка полюса в плоскости Z/X, со смещением на значение радиуса инструмента
N340 G01 Y+0 Z+0 FQ12*	Перемещение на глубину
N350 G98 L2*	
N360 G11 G40 R+Q6 H+Q24 FQ12*	Проход по аппроксимированной «дуге» вверх
N370 D02 Q24 P01 +Q24 P02 +Q14*	Актуализация пространственного угла
N380 D11 P01 +Q24 P02 +Q5 P03 2*	Запрос готова ли дуга; если нет, то возврат к LBL 2
N390 G11 R+Q6 H+Q5 FQ12*	Подход к конечному углу в пространстве
N400 G01 G40 Z+Q23 F1000*	Вывод инструмента по оси шпинделя
N410 G00 G40 X+Q26*	Предварительное позиционирование для следующей дуги
N420 D01 Q28 P01 +Q28 P02 +Q18*	Актуализация углового положения на плоскости
N430 D00 Q24 P01 +Q4*	Сброс пространственного угла
N440 G73 G90 H+Q28*	Активация нового углового положения
N450 D12 P01 +Q28 P02 +Q9 P03 1*	Запрос, готово ли; если нет, то возврат к LBL 1
N460 D09 P01 +Q28 P02 +Q9 P03 1*	
N470 G73 G90 H+0*	Сброс вращения
N480 G54 X+0 Y+0 Z+0*	Сброс смещения нулевой точки:
N490 G98 L0*	Конец подпрограммы
N99999999 %SPHERE G71 *	

10

Специальные функции

10.1 Обзор специальных функций

Система ЧПУ располагает следующими полезными специальными функциям для разнообразных областей применения:

Функция	Описание
Подавление шумов ACC (номер опции #145)	Смотреть руководство пользователя, наладка, тестирование и отработка управляющей программы
Работа с текстовыми файлами	Стр. 337
Работа со произвольно определяемыми таблицами	Стр. 341

С помощью клавиши **SPEC FCT** и соответствующих программных клавиш оператор получает доступ к дополнительным специальным функциям системы ЧПУ. Таблицы, приведенные ниже, позволяют составить представление о том, какие функции имеются в наличии.

Главное меню "Специальные функции SPEC FCT"

SPEC FCT

▶ Выбрать специальные функции: нажмите клавишу **SPEC FCT**

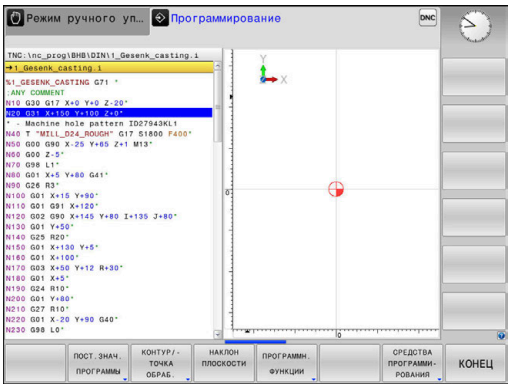

Клавиша Softkey	Функция	описание
ПОСТ.ЗНАЧ. ПРОГРАММЫ	Задание стандартных значений для программы	Стр. 331
КОНТУР/- ТОЧКА ОБРАБ.	Функции для обработки контура и точек	Стр. 332
НАКЛОН ПЛОСКОСТИ	Определение **PLANE**-функции	Стр. 362
ПРОГРАММН. ФУНКЦИИ	Определение различных функций DIN/ISO	Стр. 333
СРЕДСТВА ПРОГРАММИ- РОВАНИЯ	Помощь при программировании	Стр. 185

После нажатия клавиши **SPEC FCT** можно с помощью клавиши **GOTO** открыть окно выбора **smartSelect**. Система ЧПУ отобразит структурированный обзор со всеми доступными функциями. По структуре дерева можно перемещаться с помощью курсора или мыши и выбирать функции. В правом окне система ЧПУ отображает онлайн-справку к соответствующей функции.

Меню "Стандартные значения для программы"

ПОСТ.ЗНАЧ. ПРОГРАММЫ

▶ Нажмите программную клавишу ПОСТОЯННЫЕ ЗНАЧЕНИЯ ПРОГРАММЫ

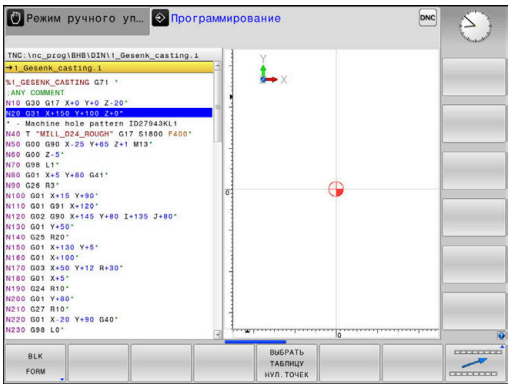

Клавиша Softkey	Функция	описание
BLK FORM	Определение заготовки	Стр. 83
ТАБЛИЦА НУЛ.ТОЧЕК	Выбор таблицы нулевых точек	См. руководство пользователя по программированию циклов
GLOBAL DEF	Определение общих параметров циклов	См. руководство пользователя по программированию циклов

Меню функций для обработки контура и точек

Контур/-точка обраб.

▶ Нажмите программную клавишу обработки контуров и точек

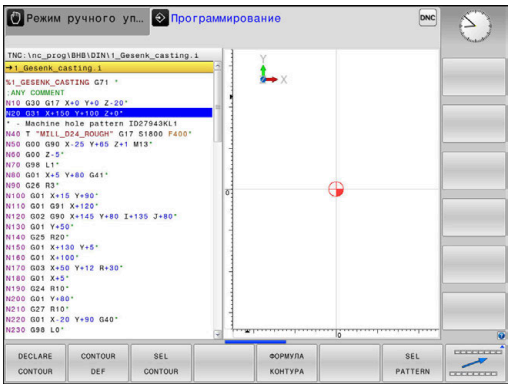

Клавиша Softkey	Функция	описание
DECLARE CONTOUR	Присвоение описания контура	См. руководство пользователя по программированию циклов
CONTOUR DEF	Задание простой формулы контура	См. руководство пользователя по программированию циклов
SEL CONTOUR	Выбор определения контура	См. руководство пользователя по программированию циклов
ФОРМУЛА КОНТУРА	Задание сложной формулы контура	См. руководство пользователя по программированию циклов
SEL PATTERN	Выбор файла точек с позициями обработки	См. руководство пользователя по программированию циклов

Меню разных Определение функций DIN/ISO

ПРОГРАММН. ФУНКЦИИ

- Нажать программную клавишу **ПРОГРАММН. ФУНКЦИИ**

Клавиша Softkey	Функция	описание
FUNCTION COUNT	Определение счетчика	Стр. 335
ФУНКЦИИ СТР.ЗНАКОВ	Задание функций строки	Стр. 301
FUNCTION SPINDLE	Определение пульсирующей частоты вращения	Стр. 349
FUNCTION FEED	Задать время повторяющейся выдержки	Стр. 351
FUNCTION DWELL	Задать выдержку времени в секундах или оборотах	Стр. 353
DIN/ISO	Задать функции DIN/ISO	Стр. 334
ВСТАВИТЬ КОММЕНТАР.	Вставить комментарий	Стр. 190
FUNCTION PROG PATH	Выбрать интерпретацию траектории	Стр. 400

10.2 Задание функций DIN/ISO

Обзор

> Если через USB подключена буквенная клавиатура, то функции DIN/ISO можно вводить напрямую через буквенную клавиатуру.

Для написания DIN-/ISO-программ система ЧПУ предоставляет в ваше распоряжение программные клавиши со следующими функциями:

Программная клавиша	Функция
DIN/ISO	Выбор функций DIN/ISO
F	Подача
G	Перемещение инструмента, циклы и программные функции
I	X-координата центра окружности или полюса
J	Y-координата центра окружности или полюса
L	Вызов метки для подпрограммы и повтора части программы
M	Дополнительная функция
N	Номер кадра
T	Вызов инструмента
H	Полярный угол
K	Z-координата центра окружности или полюса
R	Полярный радиус
S	Частота вращения шпинделя

10.3 Задать счетчик

Применение

Следуйте указаниям инструкции по обслуживанию станка!

Эта функция активируется производителем станка.

С помощью функции **СЧЕТЧИК ФУНКЦИЙ** из управляющей программы можно управлять простым счетчиком. При помощи этого счетчика можно, например, посчитать количество готовых деталей.

Во время определения выполняются следующие действия:

SPEC FCT

- Активируйте панель программных клавиш со специальными функциями

ПРОГРАММН. ФУНКЦИИ

- Нажать программную клавишу **ПРОГРАММН. ФУНКЦИИ**

FUNCTION COUNT

- Нажмите программную клавишу **FUNCTION COUNT**

УКАЗАНИЕ

Осторожно, возможна потеря данных!

Система ЧПУ позволяет управлять только одним счетчиком. При отработке NC-программы, в которой выполняется сброс счетчика, удаляется значение счетчика другой NC-программы.

- Перед обработкой проверьте, активен ли счетчик
- При необходимости следует записать состояние счетчика и после обработки снова вставить в меню MOD

Текущее состояние счетчика можно выгравировать при помощи цикла 225.

Дополнительная информация: руководство пользователя по программированию циклов

Влияние на режим работы Тест программы

В режиме работы **Тест программы** можно моделировать счетчик. При имеет значение только состояние счетчика, который определен непосредственно в управляющей программе. Состояние счетчика в меню MOD не затрагивается.

Влияние на режим работы Отраб.отд.бл. программы и Режим авт. управления.

Состояние счетчика из меню MOD действует только на режимы работы **Отраб.отд.бл. программы** и **Режим авт. управления**.

Состояние счетчика также сохраняется после перезапуска системы ЧПУ.

Определение FUNCTION COUNT

Функция **FUNCTION COUNT** предлагает следующие возможности:

Программная клавиша	Значение
FUNCTION COUNT INC	Увеличить счетчик на 1
FUNCTION COUNT RESET	Сбросить счетчик
FUNCTION COUNT TARGET	Заданному числу (целевое значение) присвоить значение Вводимое значение: 0–9999
FUNCTION COUNT SET	Присвоить счетчику значение Вводимое значение: 0–9999
FUNCTION COUNT ADD	Увеличить значение счетчика на определенную величину Вводимое значение: 0–9999
FUNCTION COUNT REPEAT	Повторите NC-программу, начиная с этой метки, если необходимо изготовить дополнительные детали

Пример

N50 FUNCTION COUNT RESET*	Сбросьте счетчик
N60 FUNCTION COUNT TARGET10*	Задайте число обработок
N70 G98 L11*	Введите метку для перехода
N80 G ...	Обработка
N510 FUNCTION COUNT INC*	Увеличьте значение счетчика
N520 FUNCTION COUNT REPEAT LBL 11*	Повторите обработку, если необходимо изготовить дополнительные детали
N530 M30*	
N540 %COUNT G71*	

10.4 Создание текстового файла

Применение

В системе ЧПУ можно создавать и обрабатывать тексты с помощью текстового редактора. Типичные области применения:

- Сохранение опытных значений обработки
- Документирование рабочих процессов
- Составление сборника формул

Текстовые файлы - это файлы типа .A (ASCII). Если нужно обработать другие файлы, следует сначала конвертировать их в формат .A.

Открытие текстового файла и выход

- Режим работы: нажать клавишу **Программирование**
- Вызов управления файлами: нажать клавишу **PGM MGT** .
- Отобразить файлы с расширением .A: последовательно нажать программные клавиши **ВЫБОР ТИПА** и **ПОКАЗ.ВСЕ**
- Выбрать файл и открыть его с помощью программной клавиши **ВЫБОР** или клавиши **ENT**, или открыть новый файл: ввести новое имя, подтвердить ввод нажатием клавиши **ENT**

Для выхода из текстового редактора, следует вызвать меню управление файлами и выбрать файл другого типа, например,управляющую программу.

Клавиша Softkey	Движения курсора
СЛЕДУЮЩ. СЛОВО	Переместить курсор на одно слово вправо
ПОСЛЕДНЕЕ СЛОВО	Переместить курсор на одно слово влево
СТРАНИЦА	Переместить курсор на следующую страницу дисплея
СТРАНИЦА	Переместить курсор на предыдущую страницу дисплея
НАЧАЛО	Переместить курсор в начало файла
КОНЕЦ	Переместить курсор в конец файла

Редактирование текстов

Над первой строкой текстового редактора находится информационное поле, в котором отображается имя файла, место расположения и информация о строках:

Файл: Имя текстового файла

Строка: Текущее положение курсора на строке

Столбец: Текущее положение курсора в столбце

Текст вставляется в том месте, в котором в данный момент находится курсор. С помощью кнопок со стрелками курсор перемещается в любое место текстового файла.

С помощью клавиши **Enter** или **ENT** вы можете разорвать строку.

Удаление и повторная вставка знаков, слов и строк

С помощью текстового редактора можно удалять слова или строки полностью и вставлять их в другом месте.

- Переместите курсор на слово или строку, которые нужно удалить и вставить в другом месте
- Нажать программную клавишу **УДАЛИТЬ СЛОВО** или **УДАЛИТЬ СТРОКУ**: текст будет удален и сохранен в буфере обмена
- Переместить курсор на позицию, в которую нужно вставить текст, и нажать программную клавишу **ВС. СТР./** Нажать **ВС.СТР./ СЛОВО**

Клавиша Softkey	Функция
УДАЛИТЬ СТРОКУ	Удаление строки и сохранение ее в буферной памяти
УДАЛИТЬ СЛОВО	Удаление слова и его сохранение его в буферной памяти
УДАЛИТЬ СИМВОЛ	Удаление знака и его сохранение его в буферной памяти
ВС.СТР./ СЛОВО	Вставка строки или слова после удаления

Обработка текстовых блоков

Текстовые блоки любого размера можно копировать, удалять или вставлять в другом месте. В любом случае следует сначала выделить нужный текстовый блок:

- Выделение текстового блока: переместите курсор на первый знак выделяемого текстового блока

- Нажать программную клавишу **ВЫБРАТЬ БЛОК**
- Переместите курсор на последний знак выделяемого текстового блока. Если курсор перемещается напрямую вверх или вниз с помощью клавиш со стрелками, то все строки текста, находящиеся между позициями курсора, выделяются - текст помечается цветом

После выделения нужного текстового блока следует обработать текст с помощью следующих клавиш Softkey:

Клавиша Softkey	Функция
ВЫРЕЗАТЬ БЛОК	Удалить выделенный блок и сохранить его в буферной памяти
КОПИРОВ. БЛОК	Сохранить выделенный блок в буферной памяти, не удаляя его (копирование)

Если оператору нужно вставить сохраненный в буфере блок в другое место, следует выполнить следующие шаги:

- Переместите курсор на то место, в которое необходимо вставить сохраненный в буфере текстовый блок

- Нажать программную клавишу **ВСТАВИТЬ БЛОК**: текст будет вставлен

Пока текст находится в буферной памяти, его можно вставлять неограниченное число раз.

Перенос выделенного блока в другой файл

- Выделите текстовый блок, как описано выше

- Нажмите программную клавишу **ПРИКРЕПИТЬ К ФАЙЛУ**.
- > Система ЧПУ отобразит диалог **Новое имя файла =**.
- Введите путь и имя целевого файла.
- > Система ЧПУ прикрепляет выделенный текстовый блок к целевому файлу. Если целевого файла с введенным именем не существует, система ЧПУ запишет выделенный текст в новый файл.

Вставка другого файла туда, где находится курсор

- Переместите курсор в то место в тексте, куда нужно вставить другой текстовый файл

- Нажать программную клавишу **ВСТАВИТЬ ФАЙЛ**.
- > Система ЧПУ отобразит диалог **Название файла =**.
- Введите путь и имя того файла, который вы хотите вставить

Поиск фрагментов текста

Функция поиска текстового редактора применяется для нахождения слов или последовательности знаков в тексте. Система ЧПУ предоставляет две возможности.

Поиск текущего текста

Функция поиска должна найти слово, соответствующее слову, на котором в данный момент находится курсор:

- Переместите курсор на нужное слово
- Выбрать функцию поиска, нажать программную клавишу **ИСКАТЬ**
- Нажать программную клавишу **ПОИСК АКТУАЛЬН. СЛОВА**
- Поиска слова: нажать программную клавишу **ИСКАТЬ**
- Выход из функции поиска: нажмите Softkey **КОНЕЦ**

Поиск любого текста

- Выбрать функцию поиска, нажать программную клавишу **ИСКАТЬ**. Система ЧПУ отобразит диалог **Искать текст :**
- Введите искомый текст
- Искать текст: нажать программную клавишу **ИСКАТЬ**
- Выход из функции поиска: нажмите Softkey **КОНЕЦ**

10.5 Свободно определяемые таблицы

Основы

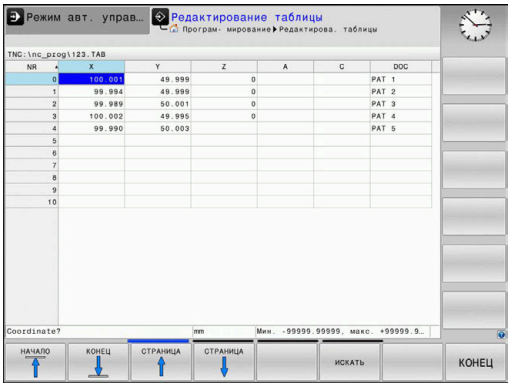

В свободно определяемых таблицах можно сохранять и считывать любую информацию из управляющей программы. Для этого предоставляются функции Q-параметров с **D26** по **D28**.

Формат свободно определяемых таблиц означает, что столбцы таблиц и их свойства, можно изменять с помощью редактора структуры. С его помощью можно составлять таблицы, которые точно подходят для их области применения.

Дополнительно ВЫ можете переключаться табличным видом (стандартный вид) и формуляром.

> Имена таблиц и столбцов должны начинаться с букв и не должны содержать математические символы, например +. Наличие подобных символов может вследствие особенности SQL-команд привести к проблемам при чтении и записи данных.

Создание свободно определяемых таблиц

Выполнить действия в указанной последовательности:

PGM MGT
- Нажать клавишу **PGM MGT**
- Ввести имя файла с расширением .TAB

ENT
- Подтвердить клавишей **ENT**
- > Система ЧПУ отобразит всплывающее окно с заданными форматами таблиц.
- С помощью клавиши со стрелками выбрать шаблон таблицы, например **example.tab**

ENT
- Подтвердить клавишей **ENT**
- > Система ЧПУ откроет новую таблицу в предварительно выбранном формате.
- Чтобы адаптировать таблицу к текущим потребностям, нужно изменить формат таблицы
  Дополнительная информация: "Изменение формата таблицы", Стр. 343

Следуйте указаниям инструкции по обслуживанию станка!

Производитель станка может создать собственные шаблоны таблиц и внести их в систему ЧПУ. При создании новой таблицы система ЧПУ открывает всплывающее окно со всеми имеющимися шаблонами таблиц.

Можно также вносить в систему ЧПУ собственные шаблоны таблиц. Для этого необходимо создать новую таблицу, изменить формат таблицы и сохранить эту таблицу в директории **TNC:\system\proto**. Если после этого будет создаваться новая таблица, система ЧПУ предложит сохраненный шаблон в открывающемся окне выбора для шаблонов таблиц.

Изменение формата таблицы

Выполнить действия в указанной последовательности:

- ▶ Нажать программную клавишу **РЕДАКТИР. ФОРМАТА**
- > Система ЧПУ откроет всплывающее окно, в котором представлена структура таблицы.
- ▶ Настроить формат

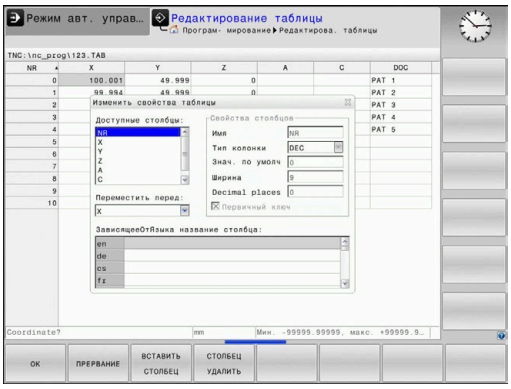

Система ЧПУ предлагает следующие возможности:

Структурная команда	Значение
Доступные столбцы:	Список всех столбцов, включенных в таблицу
Переместить перед:	Запись, отмеченная в **Доступные столбцы**, перемещается и становится перед этим столбцом
Имя	Имя столбца отображается в заглавной строке
Тип колонки	**TEXT**: текстовое поле **SIGN**: знак + или - **BIN**: двоичное число **DEC**: десятичное, положительное, целое число **HEX**: шестнадцатеричное число **INT**: целое число **LENGTH**: длина (пересчитывается для дюймовых программ) **FEED**: подача (мм/мин или 0,1 дюйма/мин) **IFEED**: подача (мм/мин или дюйм/мин) **FLOAT**: число с плавающей запятой **BOOL**: логическое число **INDEX**: индекс **TSTAMP**: жестко определенный формат даты и времени **UPTEXT**: текстовое поле заглавными буквами **PATHNAME**: путь к файлу
Стандартное значение	Значение, которым предварительно заполняются поля в этом столбце
Ширина	Ширина столбца (количество знаков)
Первичный ключ	Первый столбец таблицы
Обозначение столбца, зависящее от используемого языка	Диалоги, зависящие от используемого языка

> Столбцы с типом столбца, разрешающим ввод букв, например, **TEXT**, можно выбирать или описывать только с помощью QS-параметров даже в том случае, когда содержимым ячейки является цифра.

Для навигации в формуляре можно работать с подключенной мышью или с клавишами навигации.

Выполнить действия в указанной последовательности:

- Нажимать клавиши навигации для перемещения между полями ввода
- Открывать выпадающие меню клавишей **GOTO**
- Перемещаться в пределах поля ввода с помощью клавиш со стрелками

> В таблице, уже содержащей строки, Вы не можете изменить в свойствах таблицы **имя** и **тип столбца**. Только удалив все строки, вы сможете изменить эти свойства. При необходимости предварительно создайте резервную копию таблицы.
>
> При помощи комбинации клавиш **CE** и **ENT** сбросьте недействительные значения в полях с типом столбца **TSTAMP**.

Завершить редактор структуры

Выполнить действия в указанной последовательности:

- Нажать программную клавишу **OK**
- > Система ЧПУ закроет формуляр редактора и сохранит изменения.
- В качестве альтернативы нажать на **ПРЕРВАНИЕ**
- > Система ЧПУ отменит все введенные изменения.

Переключение вида между таблицей и формой

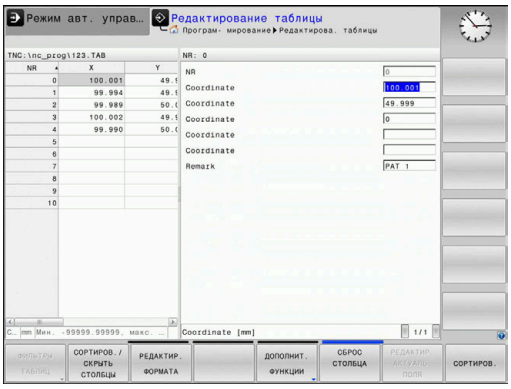

Все таблицы с расширением **.TAB** могут быть представлены либо в виде списка, либо в виде формы.

Необходимо изменить экран следующим образом:

- Нажать клавишу **разделения экрана**

- Выбрать программную клавишу с необходимым экраном

При представлении в виде формы система ЧПУ отображает в левой части экрана номера строк с содержимым первого столбца.

Данные на экране формуляра могут быть изменены следующим образом:

- Нажать клавишу **ENT** для перехода в следующее поле ввода с правой стороны

Выбрать другие строки для обработки:

- Нажать клавишу **следующая вкладка**
> Система ЧПУ выполнит переход в левое окно.

- Выбрать с помощью клавиш со стрелками нужную строку.

- Перейти назад в окно ввода с помощью клавиши **следующая вкладка**

D26 – открыть свободно определяемую таблицу

При помощи функции **D26** откройте любую свободно определяемую таблицу, чтобы описать эту таблицу при помощи **D27**, или считать данные из этой таблицы **D28**.

> В управляющей программе одновременно может быть открыта только одна таблица. Новый кадр УП с **D26** автоматически закрывает последнюю открытую таблицу.
>
> Таблица, которую нужно открыть, должна иметь расширение **.TAB**.

Пример: открыть таблицу TAB1.TAB, сохраненную в директории TNC:\DIR1

```
N56 D26  TNC:\DIR1\TAB1.TAB
```

D27 – запись в свободно определяемую таблицу

С помощью функции **D27** опишите таблицу, которая была ранее открыта с помощью **D26**.

Можно определить или описать несколько имен столбцов в кадре **D27**. Имена столбцов должны быть написаны в кавычках и через запятую. Значение, которое система ЧПУ должна записать в соответствующий столбец, определяется в Q-параметрах.

Функция **D27** и в режиме работы **Тест программы** по умолчанию также записывает значения в таблицу, открытую на данный момент. С помощью функции **D18 ID992 NR16** можно узнать, в каком режиме выполняется управляющая программа. Если функция **D27** должна работать только в режимах **Отработка отд.блоков программы** и **Режим автоматического управления**, с помощью операции перехода можно перейти в соответствующий раздел программы.

Дополнительная информация: "Решения если/то с Q-параметрами", Стр. 274

Если в одном кадре УП описывается несколько столбцов, нужно сохранить все значения, предназначенные для записи, как следующие друг за другом номера Q-параметров.

Система ЧПУ показывает сообщение об ошибке, если возникает попытка записи в заблокированную ячейку или ячейку, которой нет в наличии.

При необходимости произвести запись в текстовое поле (например, тип столбца **UPTEXT**) нужно работать с QS-параметрами. В цифровых полях записи производятся с помощью Q-, QL- или QR-параметров.

Пример:

В строке 5 открытой в данный момент таблицы описываются столбцы «радиус», «глубина» и «D». Значения, которые должны быть записаны в таблицу, хранятся в Q-параметрах **Q5**, **Q6** и **Q7**

```
N50 Q5 = 3,75
N60 Q6 = -5
N70 Q7 = 7,5
N80 D27  P01 5/“RADIUS,TIEFE,D“ = Q5
```

D28 – открыть свободно определяемую таблицу

С помощью функции **D28** можно считывать таблицу, открытую ранее с помощью **D26**.

Вы можете определить/считать несколько имен столбцов в кадре **D28**. Имена столбцов должны быть написаны в кавычках и через запятую. Определите в кадре **D28** номер Q-параметра, в который система ЧПУ должна записать первое считываемое значение.

> При считывании из нескольких столбцов в одном кадре УП система ЧПУ сохраняет считанные значения в следующих друг за другом номерах Q-параметров одного типа, например **QL1**, **QL2** и **QL3**.

При необходимости выбрать текстовое поле нужно работать с QS-параметрами. В цифровых полях чтение производятся с помощью Q-, QL- или QR-параметров.

Пример:

В строке 6 открытой в данный момент таблицы считываются значения в столбцах **X**, **Y** и **D**. Сохранить первое значение в Q-параметре **Q10** (второе значение в **Q11**, третье значение в **Q12**).

Сохранить столбец **DOC** из той же строки в **QS1**

```
N50 D28  Q10 = 6/“X,Y,D“*
N60 D28  QS1 = 6/“DOC“*
```

Настройка формата таблицы

УКАЗАНИЕ

Осторожно, возможна потеря данных!

Функция **АДАПТИР. ТАБЛИЦУ / ПРОГРАММУ** окончательно изменяет формат всех таблиц. Система ЧПУ не выполняет перед изменением формата автоматическое резервное копирование файлов. Таким образом, файлы изменяются навсегда и в некоторых случаях становятся непригодными к использованию.

- Функцию следует использовать только после согласования с производителем станка

Программная клавиша	Функция
АДАПТИР. ТАБЛИЦУ / ПРОГРАММУ	Адаптировать формат текущей таблицы после обновления версии программного обеспечения системы ЧПУ

Имена таблиц и столбцов должны начинаться с букв и не должны содержать математические символы, например +. Наличие подобных символов может вследствие особенности SQL-команд привести к проблемам при чтении и записи данных.

10.6 Пульсирующая частота вращения FUNCTION S-PULSE

Программирование пульсирующей частоты вращения

Применение

Следуйте указаниям инструкции по обслуживанию станка!

Прочтите и соблюдайте рекомендации, данные в описании функций.

Следуйте указаниям по технике безопасности.

При помощи функции **FUNCTION S-PULSE** вы можете запрограммировать пульсирующую частоту вращения, чтобы предотвратить собственные колебания станка .

При помощи вводимого значения P-TIME вы определяете период колебаний, а при помощи вводимого значения SCALE изменяете частоту вращения в процентах. Частота вращения изменяется синусоидально относительно заданного значения.

Порядок действий

Пример

```
N30 FUNCTION S-PULSE P-TIME10 SCALE5*
```

Во время определения выполняются следующие действия:

SPEC FCT
- Активируйте панель программных клавиш со специальными функциями

ПРОГРАММН. ФУНКЦИИ
- Нажать программную клавишу **ПРОГРАММН. ФУНКЦИИ**

FUNCTION SPINDLE
- Нажмите программную клавишу **FUNCTION SPINDLE**

SPINDLE-PULSE
- Нажмите программную клавишу **SPINDLE-PULSE**
- Определите период P-TIME
- Определите изменение частоты вращения SCALE

Система ЧПУ никогда не превысит запрограммированное ограничение частоты вращения. Частота вращения будет оставаться неизменной, пока синусоида функции **FUNCTION** S-PULSE снова не окажется меньше максимальной частоты вращения.

Символы

В индикации статуса отображается символ состояния пульсирующей частоты вращения:

Символ	Функция
S % ∿	Пульсирующая частота вращения активна

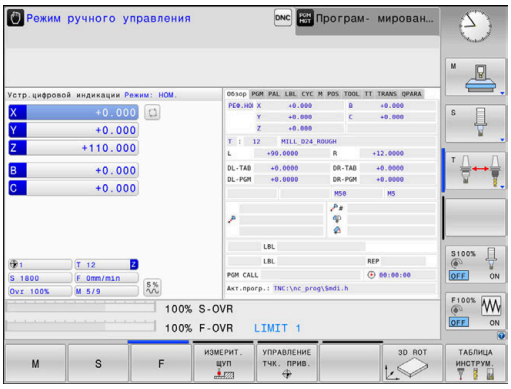

Отмена пульсирующей частоты вращения

Пример

```
N40 FUNCTION S-PULSE RESET*
```

При помощи функции **FUNCTION S-PULSE RESET** можно отменить пульсирующую частоту вращения.

Для определения этой функции, действуйте следующим образом:

SPEC FCT
- Активируйте панель программных клавиш со специальными функциями

ПРОГРАММН. ФУНКЦИИ
- Нажать программную клавишу **ПРОГРАММН. ФУНКЦИИ**

FUNCTION SPINDLE
- Нажмите программную клавишу **FUNCTION SPINDLE**

RESET SPINDLE-PULSE
- Нажмите программную клавишу **RESET SPINDLE-PULSE**

10.7 Время выдержки FUNCTION FEED

Программирование времени выдержки

Применение

Следуйте указаниям инструкции по обслуживанию станка!

Прочтите и соблюдайте рекомендации, данные в описании функций.

Следуйте указаниям по технике безопасности.

С помощью функции **FUNCTION FEED DWELL** можно запрограммировать выдержку времени в секундах с повторением, например, чтобы спровоцировать стружколомание . Программировать **FUNCTION FEED DWELL** следует непосредственно перед обработкой, которую вы намереваетесь выполнить со стружколоманием.

Функция **FUNCTION FEED DWELL** не работает во время движения на ускоренном ходу и движения ощупывания.

УКАЗАНИЕ

Внимание, опасность повреждения инструмента и заготовки!

Если функция **FUNCTION FEED DWELL** активна, система ЧПУ повторно прерывает подачу. При прерывании подачи инструмент остается в текущей позиции, шпиндель при этом продолжает вращаться. Такое поведение приводит к возникновению брака при нарезании резьбы. Дополнительно во время отработки существует опасность разрушения инструмента!

- Функцию **FUNCTION FEED DWELL** следует деактивировать перед нарезанием резьбы

Порядок действий

Пример

```
N30 FUNCTION FEED DWELL D-TIME0.5 F-TIME5*
```

Для определения этой функции, действуйте следующим образом:

SPEC FCT
- Активируйте панель Softkey со специальными функциями

ПРОГРАММН. ФУНКЦИИ
- Нажать программную клавишу **ПРОГРАММН. ФУНКЦИИ**

FUNCTION FEED
- Нажмите программную клавишу **FUNCTION FEED**

FEED DWELL
- Нажмите программную клавишу **FEED DWELL**
- Введите время интервала выдержки D-TIME
- Введите время нарезания стружки F-TIME

Сброс времени выдержки

Сброс времени выдержки выполняется непосредственно после обработки, выполненной при помощи стружконарезания.

Пример

```
N40 FUNCTION FEED DWELL RESET*
```

Функция **FUNCTION FEED DWELL RESET** позволяет сбросить повторяющуюся выдержку времени.

Во время определения выполняются следующие действия:

- Активируйте панель Softkey со специальными функциями

- Нажать программную клавишу **ПРОГРАММН. ФУНКЦИИ**

- Нажмите программную клавишу **FUNCTION FEED**

- Нажмите программную клавишу **RESET FEED DWELL**

Выдержку времени можно также сбросить введя D-TIME 0.

В конце программы система ЧПУ автоматически выполняет сброс **FUNCTION FEED DWELL**.

10.8 Время выдержки FUNCTION DWELL

Программирование времени выдержки

Применение

С помощью функции **FUNCTION DWELL** можно запрограммировать выдержку времени в секундах или количествах оборотов шпинделя.

Порядок действий

Пример

```
N30 FUNCTION DWELL TIME10*
```

Пример

```
N40 FUNCTION DWELL REV5.8
```

Для определения этой функции, действуйте следующим образом:

- Активируйте панель программных клавиш со специальными функциями

- Нажать программную клавишу **ПРОГРАММН. ФУНКЦИИ**

- Нажмите программную клавишу **FUNCTION DWELL**

- Нажмите программную клавишу **DWELL TIME**
- Определите временной отрезок в секундах

- Альтернативно, нажмите программную клавишу **DWELL REVOLUTIONS**
- Определите количество оборотов шпинделя

10.9 Отвести инструмент при NC-стоп: FUNCTION LIFTOFF

Программирование отвода при помощи FUNCTION LIFTOFF

Условие

Следуйте указаниям инструкции по обслуживанию станка!

Эта функция конфигурируется и активируется производителем станка. В машинном параметре **CfgLiftOff** (№ 201400) производитель станка задает отрезок пути, по которому система ЧПУ должна переместиться в случае **LIFTOFF**. С помощью машинного параметра **CfgLiftOff** функцию можно также деактивировать.

В таблице инструментов в столбце **LIFTOFF** для активного инструмента установлен параметр **Y**.

Дальнейшая информация: Руководство пользователя по наладке, тестированию и отработке управляющей программы

Применение

Функция **LIFTOFF** действует в следующих ситуациях:

- При NC-стоп, запущенном оператором
- При NC-стоп, запущенном ПО, например при появлении ошибки в системе привода
- При сбое электроснабжения

Инструмент отводится от контура на максимум 2 мм. Система ЧПУ рассчитывает направление отвода на основании значений, введенных в кадре **FUNCTION LIFTOFF**.

Вам доступны следующие возможности программирования функции **LIFTOFF**:

- **FUNCTION LIFTOFF TCS X Y Z**: отвод в системе координат инструмента с заданным вектором
- **UNCTION LIFTOFF ANGLE TCS SPB**: отвод в системе координат инструмента с заданным углом
- Отвод в направлении оси инструмента при помощи **M148**

Дополнительная информация: "Автоматический отвод инструмента от контура при NC-остановке: M148", Стр. 241

Программирование отвода с использованием вектора

Пример

```
N40 FUNCTION LIFTOFF TCS X+0 Y+0.5 Z+0.5*
```

При помощи **LIFTOFF TCS X Y Z** вы задаете направление отвода в виде вектора в системе координат инструмента. Система ЧПУ рассчитывает на основании заданного производителем станка общего пути путь отвода по отдельным осям.

Во время определения выполняются следующие действия:

SPEC FCT
- Активируйте панель программных клавиш со специальными функциями

ПРОГРАММН. ФУНКЦИИ
- Нажать программную клавишу **ПРОГРАММН. ФУНКЦИИ**

FUNCTION LIFTOFF
- Нажмите программную клавишу **FUNCTION LIFTOFF**

LIFTOFF TCS
- Нажмите программную клавишу **LIFTOFF TCS**
- Введите компоненты вектора в X, Y и Z

Программирование отвода с использованием определенного угла

Пример

```
N40 FUNCTION LIFTOFF ANGLE TCS SPB+20*
```

При помощи **LIFTOFF ANGLE TCS SPB** вы задаете направление отвода в виде пространственного угла в системе координат инструмента.

Введенный угол SPB описывает угол между Z и X. Если вводится значение 0°, инструмент отводится в направлении оси инструмента Z.

Во время определения выполняются следующие действия:

SPEC FCT
- Активируйте панель программных клавиш со специальными функциями

ПРОГРАММН. ФУНКЦИИ
- Нажать программную клавишу **ПРОГРАММН. ФУНКЦИИ**

FUNCTION LIFTOFF
- Нажмите программную клавишу **FUNCTION LIFTOFF**

LIFTOFF ANGLE TCS
- Нажмите программную клавишу **LIFTOFF ANGLE TCS**
- Введите угол SPB

Сброс функции Liftoff

Пример

```
N40 FUNCTION LIFTOFF RESET*
```

С помощью функции **FUNCTION LIFTOFF RESET** выполняется сброс отвода.

Во время определения выполняются следующие действия:

SPEC FCT
- Активируйте панель программных клавиш со специальными функциями

ПРОГРАММН. ФУНКЦИИ
- Нажать программную клавишу **ПРОГРАММН. ФУНКЦИИ**

FUNCTION LIFTOFF
- Нажмите программную клавишу **FUNCTION LIFTOFF**

LIFTOFF RESET
- Нажмите программную клавишу **LIFTOFF RESET**

> Вы можете выполнить сброс также при помощи функции M149.
>
> В конце программы система ЧПУ автоматически выполняет сброс **FUNCTION LIFTOFF**.

11

Многоосевая обработка

11.1 Функции для многоосевой обработки

В данной главе представлены функции ЧПУ, связанные с многоосевой обработкой:

Функция ЧПУ	Описание	Страница
PLANE	Определение обработки в развёрнутой плоскости обработки	359
M116	Подача осей вращения	390
PLANE/M128	Наклонное фрезерование	389
M126	Перемещение осей вращения по оптимальному пути	392
M94	Уменьшение значения индикации осей вращения	393
M128	Определение поведения системы ЧПУ при позиционировании осей вращения	394
M138	Выбор осей наклона	397
M144	Рассчитать кинематику станка	398

11.2 Функция PLANE: наклон плоскости обработки (номер опции #8)

Выполнение

Следуйте указаниям инструкции по обслуживанию станка!

Функции разворота плоскости обработки должны быть активированы производителем станка!

Функцию **PLANE** в полном объеме можно использовать, как правило, на станках, где имеется не менее двух осей вращения (оси стола, оси головки или их комбинация). Функция **PLANE AXIAL** является исключением. **PLANE AXIAL** можно также использовать в станках с только одной программируемой осью вращения.

Функции **PLANE** (англ. plane = плоскость) – эффективные функции, с помощью которых можно различными способами определять наклонные плоскости обработки.

Определение параметров функций **PLANE** состоит из двух частей:

- Геометрическое определение плоскости, которое будет различным для каждой имеющейся **PLANE**-функции
- Поведение при позиционировании функции **PLANE**, независимо от определения плоскости обработки и идентично для всех функций **PLANE**
  Дополнительная информация: "Определение процедуры работы PLANE-функции при позиционировании", Стр. 378

УКАЗАНИЕ

Осторожно, опасность столкновения!

Система ЧПУ пытается при включении станка восстановить выключенное состояние наклонной плоскости. При определенных условиях это не является возможным. Это имеет, например, место, когда наклоняется угол оси, и станок сконфигурирован с пространственным углом или, если была изменена кинематика.

- Наклон проводить перед выключением, если возможно.
- Проверить состояние наклона при повторном включении.

УКАЗАНИЕ

Осторожно, опасность столкновения!

Цикл **28 ZERK.OTRASHENJE** вместе с функцией **Наклон плоскости обработки** может действовать различно. При этом решающую роль здесь играет последовательность программирования, отраженные оси и использование функции наклона. Во время наклона и последующей обработки существует опасность столкновения!

- Проверьте выполнение и позиции при помощи графического моделирования
- Тестировать управляющую программу или ее фрагмент в режиме **Отработка отд.блоков программы** следует с осторожностью

Примеры

1 Цикл **28 ZERK.OTRASHENJE** запрограммирован перед функцией наклона без осей вращения:
   - Наклон используемых функций **PLANE** (кроме **PLANE AXIAL**) отражается зеркально
   - Зеркальное отражение действует после наклона с использованием **PLANE AXIAL** или цикла **19**

2 Цикл **28 ZERK.OTRASHENJE** запрограммирован перед функцией наклона с одной осью вращения:
   - Отраженная зеркально ось вращения не оказывает влияние на наклон примененной функции **PLANE**, зеркально отражается только перемещение оси вращения

Указания по использованию и программированию:

- Если наклонная плоскость обработки активна, активировать функцию присвоения фактической позиции невозможно.
- Если вы используете функцию **PLANE** при активном **M120**, тогда система ЧПУ отменяет коррекцию радиуса и заодно автоматически также функцию **M120**.
- Сброс функций **PLANE** следует всегда выполнять при помощи **PLANE RESET**. Ввод значения 0 во все параметры **PLANE** (например, все три пространственные угла) приводит к сбросу углов, но не функции.
- Если вы лимитируете количество осей наклона с помощью функции **M138**, то возможности наклона осей вашего станка могут быть из-за этого ограничены. Будет ли система ЧПУ учитывать углы между не выбранными осями или устанавливать их на 0, решает производитель станка.
- Система ЧПУ поддерживает наклон плоскости обработки только с помощью оси шпинделя Z.

Обзор

Большинство функций **PLANE** (кроме **PLANE AXIAL**) позволяют описать требуемую плоскость обработки независимо от фактических осей вращения станка. Предлагаются следующие возможности:

Клавиша Softkey	Функция	Требуемые параметры	Стр.
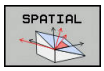	**SPATIAL**	Три пространственных угла **SPA**, **SPB**, **SPC**	364
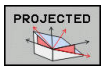	**PROJECTED**	Два угла проекции **PROPR** и **PROMIN**, а также угол вращения **ROT**	366
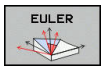	**EULER**	Три угла Эйлера: прецессия (**EULPR**), нутация (**EULNU**) и вращение (**EULROT**)	368
	VECTOR	Вектор нормали для определения плоскости и базисный вектор для определения направления наклонной оси X	370
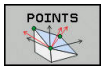	**POINTS**	Координаты трех произвольных точек наклоняемой плоскости	373
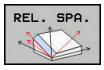	**RELATIV**	Отдельно взятый, инкрементально действующий пространственный угол	375
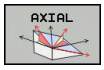	**AXIAL**	До трех абсолютных или инкрементальных межосевых углов **A**, **B**, **C**	376
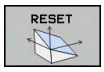	**RESET**	Сброс функции PLANE	363

Запуск анимации

Чтобы познакомиться с различными возможностями определения отдельной функции **PLANE**, можно запустить анимацию с помощью программной клавиши. Для этого сначала включите режим анимации, а затем выберите требуемую функцию **PLANE**. Во время воспроизведения анимации система ЧПУ подсвечивает программную клавишу для выбранной функции **PLANE** синим.

Программная клавиша	Функция
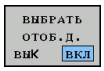	Включение режима анимации
	Выбор анимации (выделяется синим)

Определение PLANE-функции

SPEC FCT

- Активируйте панель Softkey со специальными функциями

НАКЛОН ПЛОСКОСТИ

- Нажать программную клавишу **НАКЛОН ПЛОСКОСТИ**
- > Система ЧПУ отображает на панели программных клавиш доступные функции **PLANE**.
- Выберите функцию **PLANE**

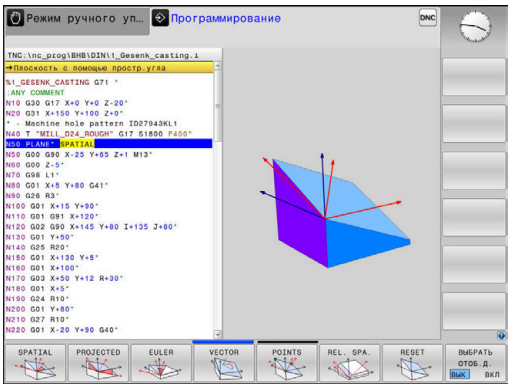

Выбор функции

- Выберите необходимую функцию, используя программную клавишу
- > Система ЧПУ продолжает диалог и запрашивает требуемые параметры.

Выбор функции при активной анимации

- Выберите необходимую функцию, используя программную клавишу
- > Система ЧПУ отобразит анимацию.
- Для того чтобы выбрать текущую активную функцию, нажмите программную клавишу с данной функцией еще раз или нажмите клавишу **ENT**

Индикация положения

Как только активируется любая функция **PLANE** (кроме **PLANE AXIAL**), система ЧПУ отобразит в окне дополнительной индикации состояния рассчитанный пространственный угол.

В индикации остаточного пути (**ACTDST** и **REFDST**) система ЧПУ отображает во время наклона оси вращения расстояние до рассчитанной конечной позиции оси вращения (режим **MOVE** или **TURN**).

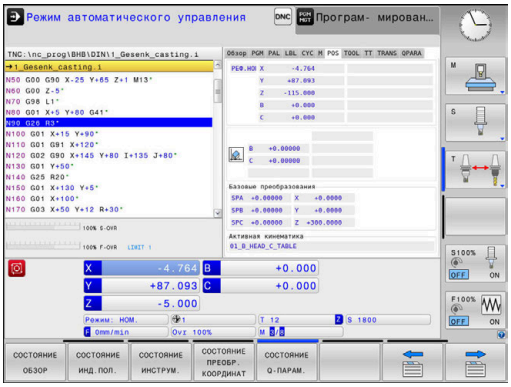

Сброс функции PLANE

Пример

N10 PLANE RESET MOVE DIST50 F1000*

- Активируйте панель Softkey со специальными функциями

- Нажать программную клавишу **НАКЛОН ПЛОСКОСТИ**
- > Система ЧПУ отображает на панели программных клавиш доступные функции **PLANE**

- Выберите функцию для сброса

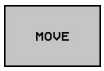

- Определите, должна ли система ЧПУ автоматически переместить оси наклона в исходное положение (**MOVE** или **TURN**) или нет (**STAY**)
  Дополнительная информация: "Автоматический поворот: MOVE/TURN/STAY (ввод строго обязателен)", Стр. 379

- Нажмите кнопку **END**

> Функция **PLANE RESET** выполняет сброс активного наклона и угла (функция **PLANE** или цикл **G80**) (угол = 0, функция неактивна). Многократное определение не требуется.
>
> Деактивировать наклон в режиме работы **Режим ручного управления** можно при помощи меню 3D ROT.
>
> **Дальнейшая информация:** Руководство пользователя по наладке, тестированию и отработке управляющей программы

Определение плоскости обработки через пространственный угол: PLANE SPATIAL

Применение

Пространственные углы определяют плоскость обработки через повороты (до трех) в ненаклоненной системе координат детали (**последовательность A-B-C**).

Большинство пользователей исходят при этом из трех последовательных поворотов в обратной последовательности (**последовательность C-B-A**).

Результат в обоих случаях идентичный, как и показано ниже.

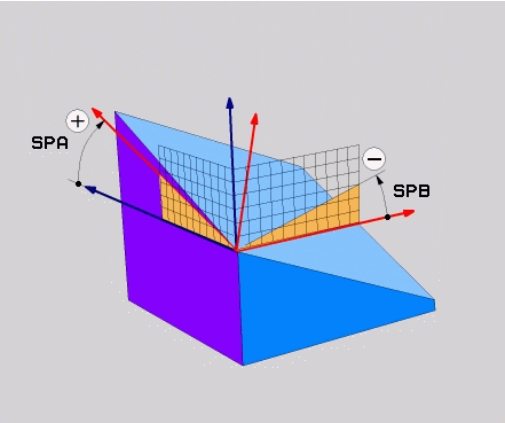

Пример

```
PLANE SPATIAL SPA+45 SPB+0 SPC+90 ...
```

A-B-C	C-B-A
Исходное положение A0° B0° C0° 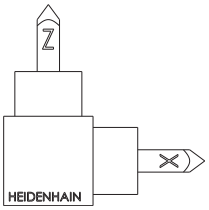	Исходное положение A0° B0° C0° 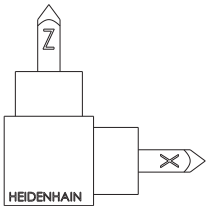
A+45° 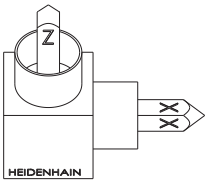	C+90° 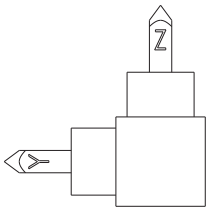
B+0° 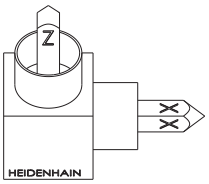	B+0° 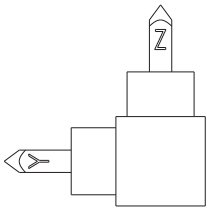
C+90° 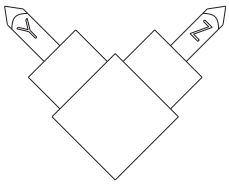	A+45° 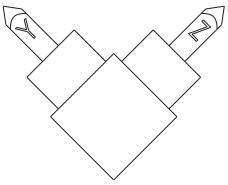

Сравнение последовательностей:

- **Последовательность A-B-C:**
  1. Наклон относительно ненаклоненной оси X системы координат детали
  2. Наклон относительно ненаклоненной оси Y системы координат детали
  3. Наклон относительно ненаклоненной оси Z системы координат детали
- **Последовательность C-B-A:**
  1. Наклон относительно ненаклоненной оси Z системы координат детали
  2. Наклон относительно наклоненной оси Y
  3. Наклон относительно наклоненной оси X

Указания по программированию:

- Вы всегда должны определять все три пространственных угла **SPA**, **SPB** и **SPC**, даже если значение одного или нескольких углов равно 0.
- Цикл **G80** требует в зависимости от станка ввода пространственных углов или углов оси. Если конфигурация (настройка машинных параметров) позволяет вводить пространственные углы, то определение угла в цикле **G80** и функции **PLANE SPATIAL** идентично.
- Можно выбрать процедуру позиционирования. **Дополнительная информация:** "Определение процедуры работы PLANE-функции при позиционировании", Стр. 378

Параметры ввода

Пример

```
N50 PLANE  SPATIAL SPA+27  SPB+0 SPC+45  .....*
```

- **Пространственный угол A?**: угол разворота **SPA** вокруг (ненаклоненной) оси X. Диапазон ввода от -359,9999° до +359,9999°
- **Пространственный угол B?**: угол разворота **SPB** вокруг (ненаклоненной) оси станка Y. Диапазон ввода от -359,9999° до +359,9999°
- **Пространственный угол C?**: угол разворота **SPC** вокруг (ненаклоненной) оси станка Z. Диапазон ввода от -359,9999° до +359,9999°
- Продолжите работу, перейдя к свойствам позиционирования
  Дополнительная информация: "Определение процедуры работы PLANE-функции при позиционировании", Стр. 378

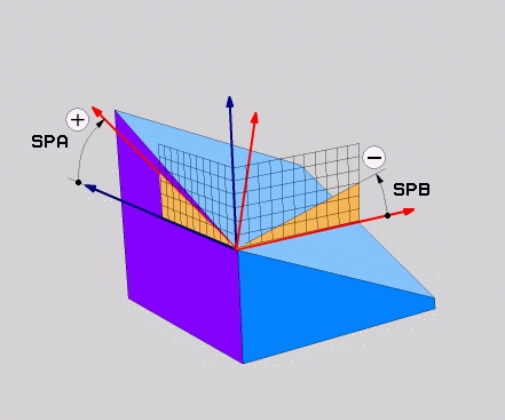

Используемые сокращения

Сокращение	Значение
SPATIAL	Англ. **spatial** = пространственный
SPA	**sp**atial **A**: вращение вокруг (ненаклоненной) оси X
SPB	**sp**atial **B**: вращение вокруг (ненаклоненной) оси Y
SPC	**sp**atial **C**: вращение вокруг (ненаклоненной) оси Z

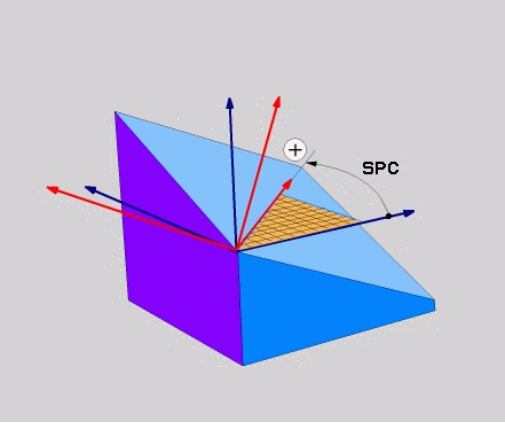

Определение плоскости обработки через угол проекции: PLANE PROJECTED

Применение

Углы проекций определяют плоскость обработки через ввод 2 углов, которые оператор может определить через проекцию определяемой плоскости обработки на 1-ую плоскость координат (плоскость ZX, где Z - ось инструмента) и 2-ую плоскость координат (плоскость YZ, где Z - ось инструмента).

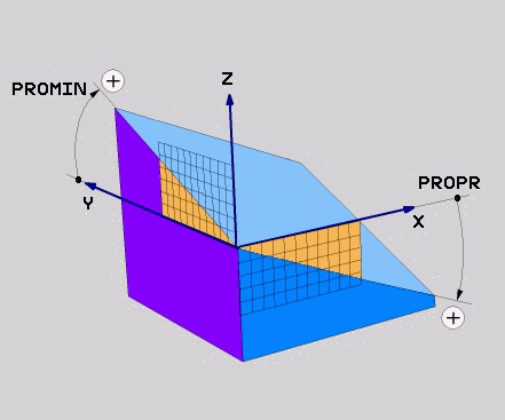

Указания по программированию:

- Углы проекции соответствуют угловым проекциям на плоскости прямоугольной системы координат. Только в случае прямоугольных деталей углы внешних поверхностей детали совпадают с углами проекции. Поэтому в случае непрямоугольных деталей данные об углах в техническом чертеже часто отличаются от фактических углов проекции.
- Можно выбрать процедуру позиционирования. **Дополнительная информация:** "Определение процедуры работы PLANE-функции при позиционировании", Стр. 378

Параметры ввода

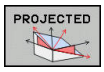

- **Угол проекции на 1-ую плоскость координат?**: проецированный угол наклоненной плоскости обработки на 1-ую плоскость неразвёрнутой системы координат (Z/X при оси инструментов Z). Диапазон ввода от -89.9999° до +89.9999°. Ось 0° - это главная ось активной плоскости обработки (ось X, при оси инструмента Z, положительное направление оси)
- **Угол проекции на 2-ую плоскость координат?**: проецированный угол на 2-ую плоскость неразвёрнутой системы координат (Y/Z при оси инструментов Z). Диапазон ввода от -89.9999° до +89.9999°. Ось 0° - это вспомогательная ось активной плоскости обработки (ось Y, при оси инструмента Z)
- **ROT - угол вращения плоскости?**: поворот развёрнутой системы координат вокруг развёрнутой оси инструмента (логически соответствует вращению с помощью цикла 10 ПОВОРОТ). С помощью угла вращения можно простым способом определить направление главной оси плоскости обработки (оси X, если осью инструмента является Z, и оси Z, если осью инструментов является ось Y). Диапазон ввода от -360° до +360°
- Затем определите параметры позиционирования
  Дополнительная информация:
  "Определение процедуры работы PLANE-функции при позиционировании", Стр. 378

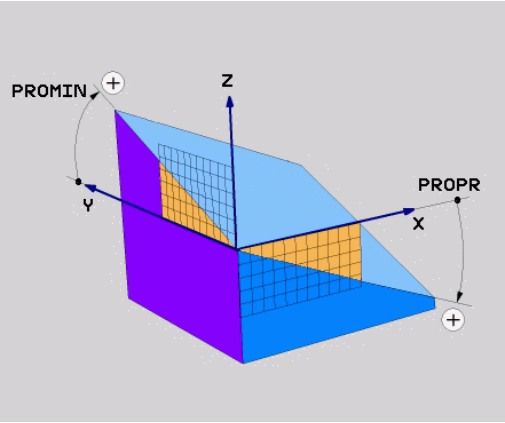

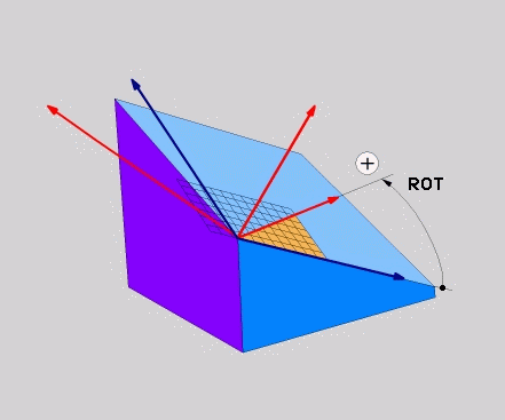

Пример

```
N50 PLANE  PROJECTED PROPR+24  PROMIN+24 ROT+30  .....*
```

Используемые сокращения:

PROJECTED	Англ. projected = проецированный
PROPR	principal plane: главная плоскость
PROMIN	minor plane: вспомогательная плоскость
ROT	Англ. rotation: вращение

Определение плоскости обработки через угол Эйлера: PLANE EULER

Применение

Углы Эйлера описывают плоскость обработки с помощью максимум трех **поворотов вокруг наклоненной системы координат**. Определение трем углам Эйлера было дано швейцарским математиком Эйлером.

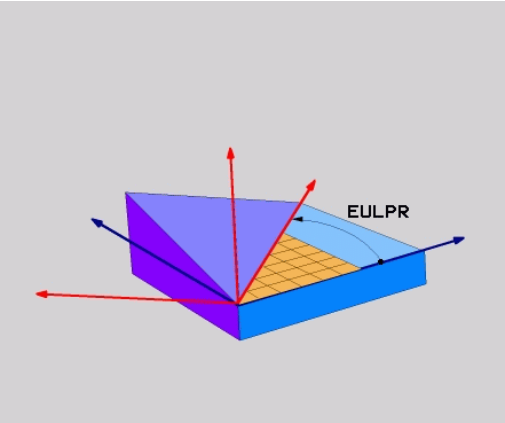

> Можно выбрать процедуру позиционирования.
> **Дополнительная информация:** "Определение процедуры работы PLANE-функции при позиционировании", Стр. 378

Параметры ввода

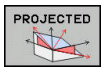

- **Угол разворота главной плоскости координат?**: угол разворота **EULPR** вокруг оси Z Обратите внимание:
  - Диапазон ввода от -180.0000° до 180.0000°
  - Осью 0° является ось X
- **Угол наклона оси инструмента?**: угол наклона **EULNUT** системы координат вокруг развёрнутой на угол прецессии оси X. Обратите внимание:
  - Диапазон ввода от 0° до 180.0000°
  - Осью 0° является ось Z
- **ROT - угол вращения плоскости?**: Вращение **EULROT** развёрнутой системы координат вокруг оси Z (логически соответствует вращению с помощью цикла 10 ПОВОРОТ). При помощи угла вращения Вы можете легко определить направление главной оси плоскости обработки (X при оси инструмента Z). Обратите внимание:
  - Диапазон ввода от 0° до 360.0000°
  - Осью 0° является ось X
- Затем определите параметры позиционирования
  Дополнительная информация: "Определение процедуры работы PLANE-функции при позиционировании", Стр. 378

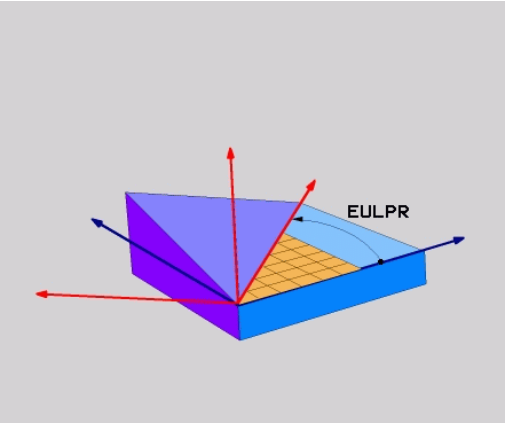

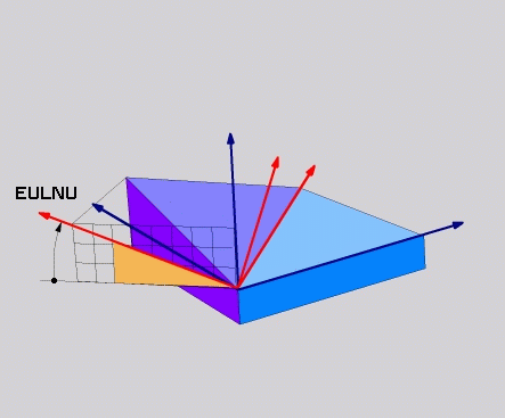

Пример

```
N50 PLANE  EULER EULPR45  EULNU20 EULROT22  .....*
```

Используемые сокращения

Сокращение	Значение
EULER	Швейцарский математик, давший определение так называемым углам Эйлера
EULPR	**Пре**цессия: угол, описывающий поворот системы координат вокруг оси Z
EULNU	**Ну**тация: угол, описывающий поворот системы координат вокруг смещенной на угол прецессии оси X
EULROT	**Угол** вращения: угол, описывающий поворот наклонной системы координат вокруг наклонной оси Z

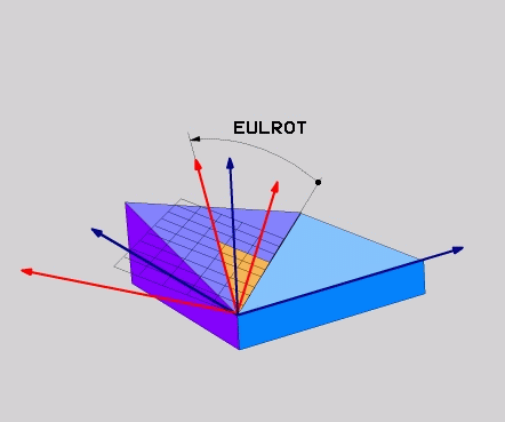

Определение плоскости обработки по двум векторам: PLANE VECTOR

Применение

Определение плоскости обработки через **два вектора** можно использовать в том случае, если CAD-система может рассчитать вектор базиса и вектор нормали к наклонной плоскости обработки. Нормированный ввод не требуется. Система ЧПУ сама рассчитывает нормирование, поэтому вы можете вводить значения от -9,999999 до +9,999999.

Необходимый для задания плоскости обработки базисный вектор задается компонентами **BX**, **BY** и **BZ**. Вектор нормали определяется составляющими **NX**, **NY** и **NZ**.

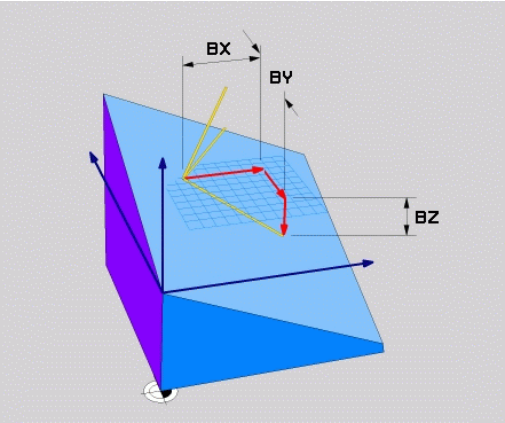

Указания по программированию:

- Система ЧПУ выполняет внутренний расчет соответствующих нормированных векторов на основании введенных оператором значений.
- Вектор нормали определяет наклон и направление плоскости обработки. Базисный вектор задает в определенной плоскости обработки ориентацию главной оси X. Чтобы определение плоскости обработки было однозначным, векторы должны программироваться перпендикулярно друг к другу. Поведение в случае неперпендикулярных векторов определяется производителем станка.
- Вектор нормали не должен быть слишком коротким, например, все компоненты, относящиеся к направлению, должны иметь значение 0 или 0,0000001. В этом случае система ЧПУ не может определить наклон. Обработка заканчивается сообщением об ошибке. Это поведение не зависит от конфигурации машинных параметров.
- Можно выбрать процедуру позиционирования. **Дополнительная информация:** "Определение процедуры работы PLANE-функции при позиционировании", Стр. 378

Следуйте указаниям инструкции по обслуживанию станка!

Производитель станков конфигурирует поведение системы ЧПУ в случае неперпендикулярных векторов.

Система ЧПУ не только выводит стандартное сообщение об ошибке, но и исправляет (или заменяет) неперпендикулярный базисный вектор. При этом вектор нормали система ЧПУ не изменяет.

Стандартная коррекция со стороны системы ЧПУ при неперпендикулярном базисном векторе:

- базисный вектор проецируется вдоль вектора нормали на плоскость обработки (задается вектором нормали)

Коррекция со стороны системы ЧПУ в случае неперпендикулярного базисного вектора, который при этом еще и короткий, параллелен или антипараллелен вектору нормали:

- если вектор нормали не имеет компонента X, то базисный вектор соответствует изначальной оси X
- если вектор нормали не имеет компонента Y, то базисный вектор соответствует изначальной оси Y

Параметры ввода

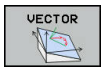

- **Компонент X базисного вектора?**: компонент X **BX** базисного вектора B. Диапазон ввода: от 9,9999999 до +9,9999999
- **Компонент Y базисного вектора?**: компонент Y **BY** базисного вектора B. Диапазон ввода: от 9,9999999 до +9,9999999
- **Компонент Z базисного вектора?**: компонент Z **BZ** базисного вектора B. Диапазон ввода: от 9,9999999 до +9,9999999
- **Компонент X вектора нормали?**: компонент X **NX** вектора нормали N. Диапазон ввода: от 9,9999999 до +9,9999999
- **Компонент Y вектора нормали?**: компонент Y **NY** вектора нормали N. Диапазон ввода: от 9,9999999 до +9,9999999
- **Компонент Z вектора нормали?**: компонент Z **NZ** вектора нормали N. Диапазон ввода: от 9,9999999 до +9,9999999
- Затем определите параметры позиционирования
  Дополнительная информация:
  "Определение процедуры работы PLANE-функции при позиционировании", Стр. 378

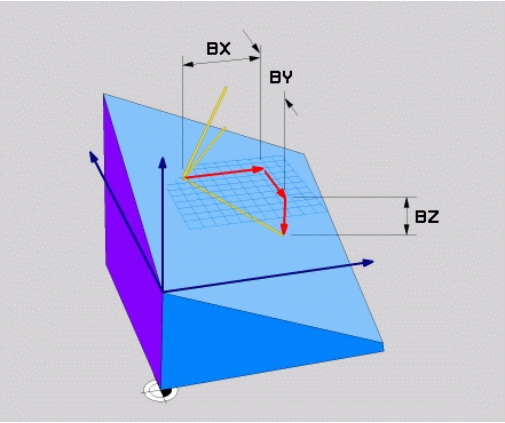

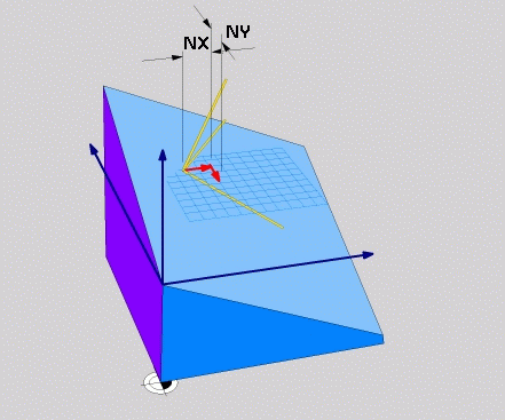

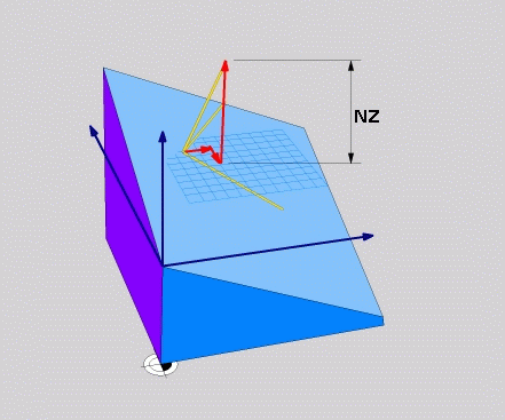

Пример

```
N50 PLANE  VECTOR BX0.8  BY-0.4 BZ-0.42  NX0.2 NY0.2 NT0.92 ..*
```

Используемые сокращения

Сокращение	Значение
VECTOR	англ. vector = вектор
BX, BY, BZ	**B** – базисный вектор : компоненты **X**, **Y** и **Z**
NX, NY, NZ	**N** – вектор нормали : компоненты **X**, **Y** и **Z**

Определение плоскости обработки по трем точкам: PLANE POINTS

Применение

Плоскость обработки можно однозначно определить, указав **три произвольные точки от P1 до P3 данной плоскости**. Этот вариант реализован в функции **PLANE POINTS**.

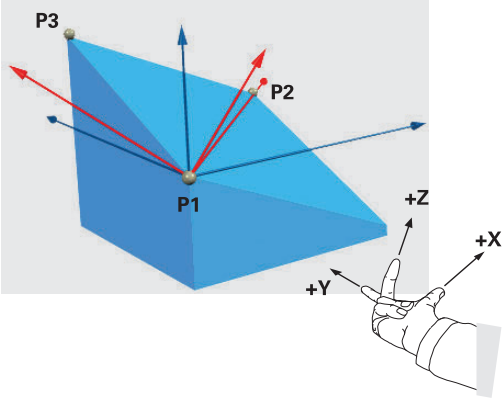

Указания по программированию:

- Эти три точки определяют наклон и направление плоскости. Положение активной нулевой точки в случае **PLANE POINTS** система ЧПУ не меняет.
- Отрезок, соединяющий точку 1 и точку 2, задает направление наклоненной главной оси X (ось инструмента Z).
- Точка 3 определяет наклон плоскости обработки. На основании заданной плоскости обработки рассчитывается ориентация оси Y, поскольку она находится под прямым углом к оси X. Положение точки 3 определяет также ориентацию оси инструмента и тем самым направление плоскости обработки. Чтобы положительная ось инструмента указывала в направлении от детали, точка 3 должна находиться над линией, соединяющей точку 1 и точку 2 (правило правой руки).
- Можно выбрать процедуру позиционирования. **Дополнительная информация:** "Определение процедуры работы PLANE-функции при позиционировании", Стр. 378

Параметры ввода

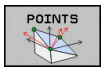

- **Координата X 1-й точки плоскости?**: Координата X **P1X** 1-й точки плоскости
- **Координата Y 1-й точки плоскости?**: Координата Y **P1Y** 1-й точки плоскости
- **Координата Z 1-й точки плоскости?**: Координата Z **P1Z** 1-й точки плоскости
- **Координата X 2-й точки плоскости?**: Координата X **P2X** 2-й точки плоскости
- **Координата Y 2-й точки плоскости**: Координата Y **P2Y** 2-й точки плоскости
- **Координата Z 2-й точки плоскости?**: Координата Z **P2Z** 2-й точки плоскости
- **Координата X 3-й точки плоскости?**: Координата X **P3X** 3-й точки плоскости
- **Координата Y 3-й точки плоскости?**: Координата Y **P3Y** 3-й точки плоскости
- **Координата Z 3-й точки плоскости?**: Координата Z **P3Z** 3-й точки плоскости
- Затем определите параметры позиционирования
  Дополнительная информация:
  "Определение процедуры работы PLANE-функции при позиционировании", Стр. 378

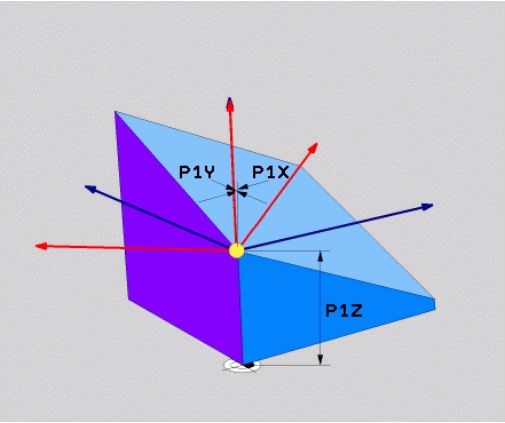

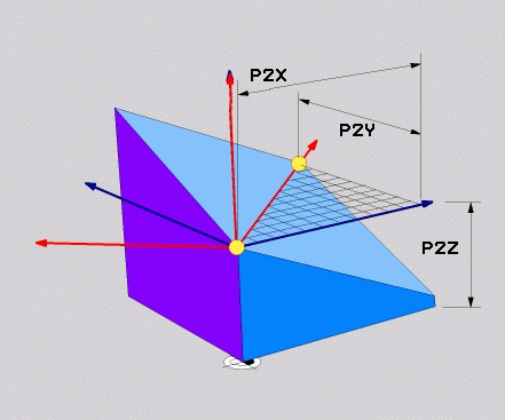

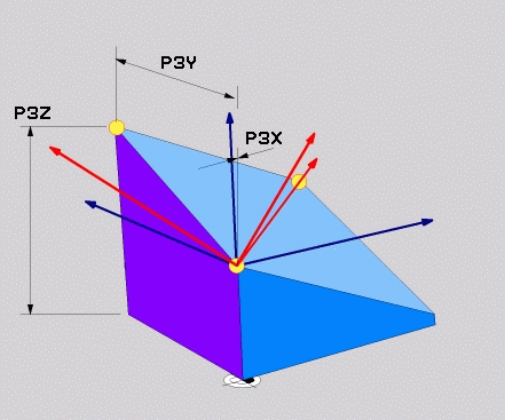

Пример

```
N50 PLANE  POINTS P1X+0  P1Y+0 P1Z+20  P2X+30 P2Y+31  P2Z+20
    P3X+0 P3Y+41  P3Z+32.5 .....*
```

Используемые сокращения

Сокращение	Значение
POINTS	англ. **points** = точки

Определение плоскости обработки через отдельный, инкрементальный пространственный угол: PLANE RELATIV

Применение

Инкрементальный пространственный угол используется в том случае, если уже активная развёрнутая плоскость обработки должна быть наклонена с помощью **одного дополнительного поворота**. Пример: изготовление фаски 45° на наклоненной плоскости.

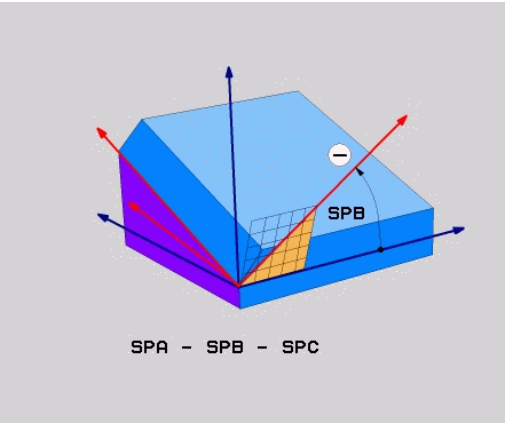

Указания по программированию:

- Определенный угол всегда ссылается на активную плоскость обработки независимо от ранее примененной функции наклона.
- Можно поочередно программировать произвольное количество функций **PLANE RELATIV**.
- Если после применения функции **PLANE RELATIV** вернуться к ранее активной плоскости обработки, определите ту же функцию **PLANE RELATIV** с противоположным знаком.
- Если **PLANE RELATIV** используется без предварительного наклона, то **PLANE RELATIV** действует в системе координат детали. В этом случае вы наклоняете первоначальную плоскость обработки на определенный пространственный угол функции **PLANE RELATIV**.
- Можно выбрать процедуру позиционирования. **Дополнительная информация:** "Определение процедуры работы PLANE-функции при позиционировании", Стр. 378

Параметры ввода

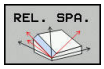

- **Инкрементный угол?**: пространственный угол, вокруг которого активная плоскость обработки должна быть развёрнута. С помощью программной клавиши выберите ось, вокруг которой будет произведён разворот. Диапазон ввода: от -359.9999° до +359.9999°
- Затем определите параметры позиционирования **Дополнительная информация:** "Определение процедуры работы PLANE-функции при позиционировании", Стр. 378

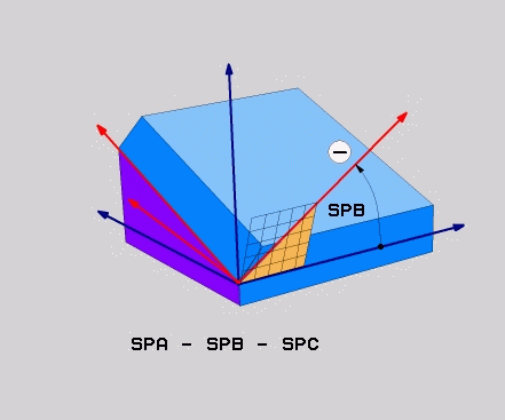

Пример

```
N50 PLANE RELATIV SPB-45 .....*
```

Используемые сокращения

Сокращение	Значение
RELATIV	англ. **relative** = относительно

Плоскость обработки через угол оси: PLANE AXIAL

Применение

Функция **PLANE AXIAL** определяет как наклон и направление плоскости обработки, так и заданные координаты осей вращения.

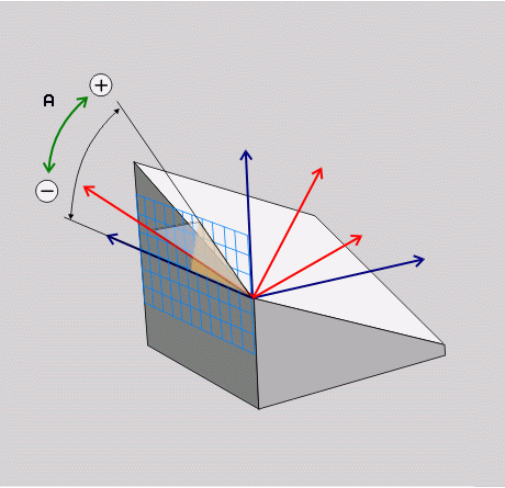

PLANE AXIAL можно также использовать и с одной осью вращения.

Ввод заданных координат (ввод угла оси) позволяет однозначно определить ситуацию наклона на основании заданных позиций осей. Значения пространственных углов часто имеют несколько математических решений без дополнительных определений. Без использования CAM-системы ввод угла оси может быть удобен в основном в случае осей вращения, расположенных под прямым углом.

Следуйте указаниям инструкции по обслуживанию станка!

Если на станке допускаются определения пространственных углов, то после **PLANE AXIAL** можно также использовать **PLANE RELATIV**.

Указания по программированию:

- Углы осей должны соответствовать имеющимся на станке осям. Если вы намереваетесь запрограммировать угол для осей вращения, которые не существуют, то система ЧПУ выдает сообщение об ошибке.
- Для сброса функции **PLANE AXIAL** используйте функцию **PLANE RESET**. Ввод 0 сбрасывает только угол оси, но не деактивирует функцию наклона.
- Углы осей функции **PLANE AXIAL** действуют модально. Если вы программируете инкрементный угол оси, то система ЧПУ добавляет это значение к текущему действующему углу оси. Если вы программируете в двух следующих друг за другом функциях **PLANE AXIAL** две разные оси вращения, то на основании обоих заданных углов осей формируется новая плоскость обработки.
- Функции **SYM** (**SEQ**), **TABLE ROT** и **COORD ROT** не действуют в сочетании с **PLANE AXIAL**.
- Функция **PLANE AXIAL** не рассчитывает базовый поворот.

Параметры ввода

Пример

```
N50 PLANE  AXIAL B-45  .....*
```

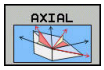

- **Межосевой угол A?**: межосевой угол, **на который** должна быть повернута ось A. Если введены инкрементальные значения, то это угол, **на который** следует далее поворачивать ось A из ее текущей позиции. Диапазон ввода: от -99999,9999° до +99999,9999°
- **Межосевой угол B?**: межосевой угол, **на который** должна быть повернута ось B. Если введены инкрементальные значения, то это угол, **на который** следует далее поворачивать ось B из ее текущей позиции. Диапазон ввода: от -99999,9999° до +99999,9999°
- **Межосевой угол C?**: межосевой угол, **на который** должна быть повернута ось C. Если введены инкрементальные значения, то это угол, **на который** следует далее поворачивать ось C из ее текущей позиции. Диапазон ввода: от -99999,9999° до +99999,9999°
- Затем определите параметры позиционирования
  Дополнительная информация: "Определение процедуры работы PLANE-функции при позиционировании", Стр. 378

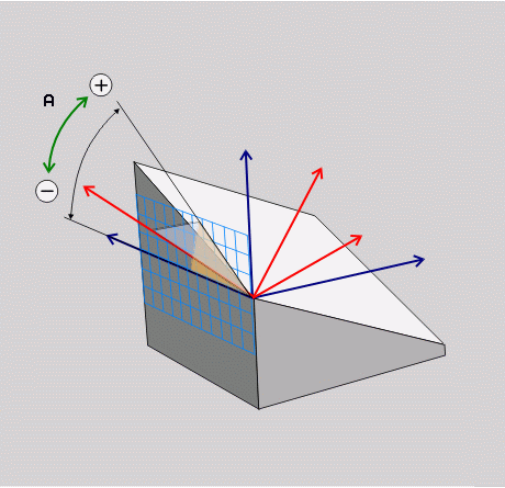

Используемые сокращения

Сокращение	Значение
AXIAL	англ. **axial** = осевой

Определение процедуры работы PLANE-функции при позиционировании

Обзор

Независимо от того, какая PLANE-функция используется для определения наклонной плоскости обработки, в наличии всегда имеются следующие функции для процедуры работы при позиционировании:

- Автоматический поворот
- Выбор альтернативных возможностей наклона (не для **PLANE AXIAL**)
- Выбор типа преобразования (не для **PLANE AXIAL**)

УКАЗАНИЕ

Осторожно, опасность столкновения!

Цикл **28 ZERK.OTRASHENJE** вместе с функцией **Наклон плоскости обработки** может действовать различно. При этом решающую роль здесь играет последовательность программирования, отраженные оси и использование функции наклона. Во время наклона и последующей обработки существует опасность столкновения!

- Проверьте выполнение и позиции при помощи графического моделирования
- Тестировать управляющую программу или ее фрагмент в режиме **Отработка отд.блоков программы** следует с осторожностью

Примеры

1 Цикл **28 ZERK.OTRASHENJE** запрограммирован перед функцией наклона без осей вращения:
   - Наклон используемых функций **PLANE** (кроме **PLANE AXIAL**) отражается зеркально
   - Зеркальное отражение действует после наклона с использованием **PLANE AXIAL** или цикла **19**

2 Цикл **28 ZERK.OTRASHENJE** запрограммирован перед функцией наклона с одной осью вращения:
   - Отраженная зеркально ось вращения не оказывает влияние на наклон примененной функции **PLANE**, зеркально отражается только перемещение оси вращения

Автоматический поворот: MOVE/TURN/STAY (ввод строго обязателен)

После ввода всех параметров для определения плоскости необходимо определить, как именно оси вращения должны быть повернуты на рассчитанные значения оси:

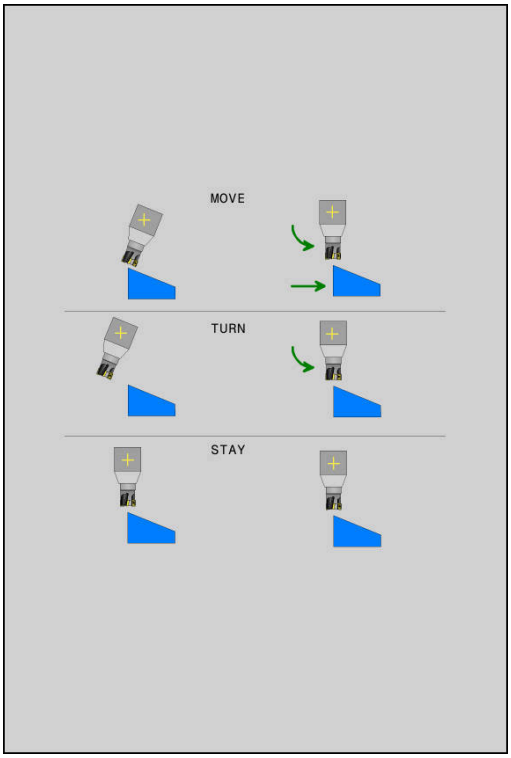

MOVE

- ▶ Функция PLANE должна автоматически поворачивать оси вращения на рассчитанные значения оси, при этом относительная позиция между заготовкой и инструментом не меняется.
- > Система ЧПУ выполняет компенсирующие перемещения по линейным осям

TURN

- ▶ Функция PLANE должна автоматически повернуть оси вращения на рассчитанные значения, при этом позиционируются только оси вращения.
- > Система ЧПУ **не** выполняет компенсирующие перемещения по линейным осям

STAY

- ▶ Оператор поворачивает оси вращения в следующем, отдельном кадре позиционирования

Если выбрана опция **MOVE** (**PLANE** должна автоматически выполнять наклон с компенсационным перемещением), дополнительно следует определить два последующих параметра **расстояние от точки вращения до вершины инструмента** и **Подача? F=** определить.

Если выбрана опция **TURN** (**PLANE**-функция автоматически должна выполнять наклон без компенсационного перемещения), дополнительно следует определить последующий параметр **Подача? F=** определить.

В качестве альтернативы подаче **F**, определяемой непосредственно вводом числового значения, можно выполнять поворот также с помощью **FMAX** (ускоренный ход) или **FAUTO** (подача из **T**-кадра).

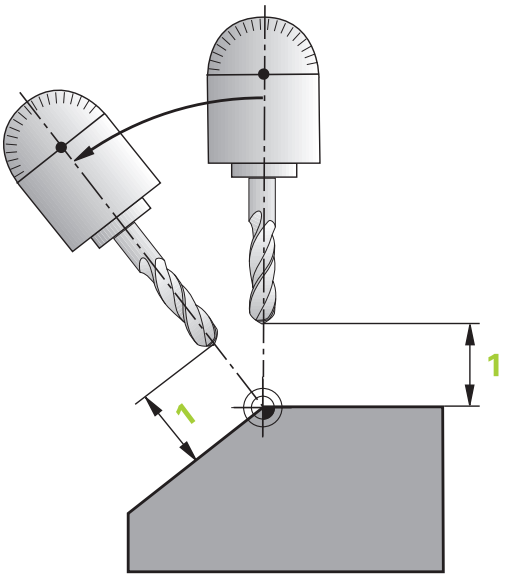

> Если функция **PLANE AXIAL** используется в сочетании с функцией **STAY,** то оси вращения следует поворачивать в отдельном кадре позиционирования после функции **PLANE**.

- **Расстояние от точки вращения до вершины инструмента** (в инкрементах): с помощью параметра **DIST** можно сместить точку вращения поворотного перемещения относительно текущей позиции вершины инструмента.
  - Если инструмент перед поворотом находится на заданном расстоянии от детали, то и после поворота он будет находиться в том же относительном положении (рисунок справа в центре, 1 = DIST).
  - Если инструмент перед поворотом не находится на заданном расстоянии от детали, то и после поворота он будет располагаться со смещением относительно исходного положения (рисунок справа внизу, 1 = DIST)

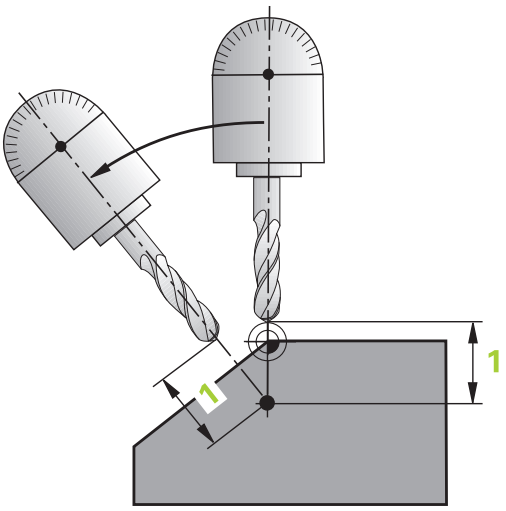

> Система ЧПУ поворачивает инструмент (стол) относительно вершины инструмента.

- **Подача? F=**: скорость движения по траектории, с которой инструмент должен поворачиваться
- **Длина возврата по оси WZ?**: путь возврата **MB** отсчитывается в инкрементах от текущей позиции инструмента по оси активного инструмента, который система ЧПУ перемещает **перед процессом наклона**. **MB MAX** перемещает инструмент практически до программного концевого выключателя.

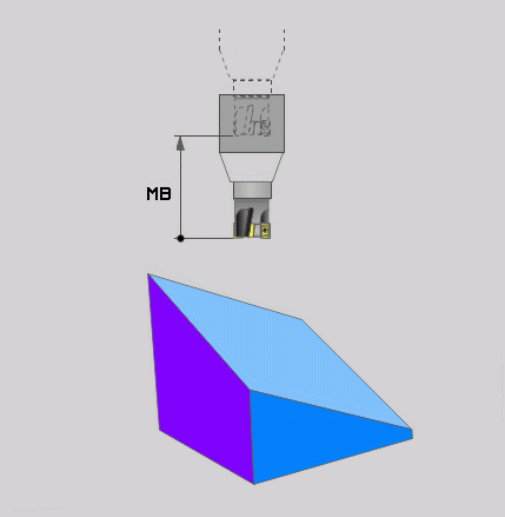

Наклон осей вращения в отдельном кадре УП

Если оси вращения нужно повернуть в отдельном кадре позиционирования (выбрана опция **STAY**), выполняются следующие действия:

УКАЗАНИЕ

Осторожно, опасность столкновения!

Система ЧПУ не выполняет автоматической проверки столкновений между инструментом и деталью. При неправильном или отсутствующем предварительном позиционировании существует опасность столкновения во время наклона!

- Перед наклоном необходимо запрограммировать безопасную позицию
- Тестировать управляющую программу или ее фрагмент в режиме **Отработка отд.блоков программы** следует с осторожностью

- Выберите любую функцию **PLANE**, определите автоматический поворот при помощи **STAY**. При отработке система ЧПУ рассчитает значения позиций имеющихся на станке осей вращения и запишет их в системные параметры Q120 (ось A), Q121 (ось B) и Q122 (ось C)
- Определите кадр позиционирования с помощью рассчитанных системой ЧПУ значений углов

Пример: поворот станка с круглым столом C и наклонным столом A на пространственный угол B+45°

...	
N10 G00 Z+250 G40*	Позиционирование на безопасную высоту
N20 PLANE SPATIAL SPA+0 SPB+45 SPC+0 STAY*	Определение и активация PLANE-функции
N30 G01 A+Q120 C+Q122 F2000*	Позиционирование оси вращения с помощью значений, рассчитанных системой ЧПУ
...	Задание обработки на наклонной плоскости

Выбор альтернативных возможностей наклона: SYM (SEQ) +/– (опциональный ввод)

На основании определенного оператором положения плоскости обработки система ЧПУ должна рассчитать соответствующее положение имеющихся на станке осей вращения. Как правило, всегда существует два варианта решения.

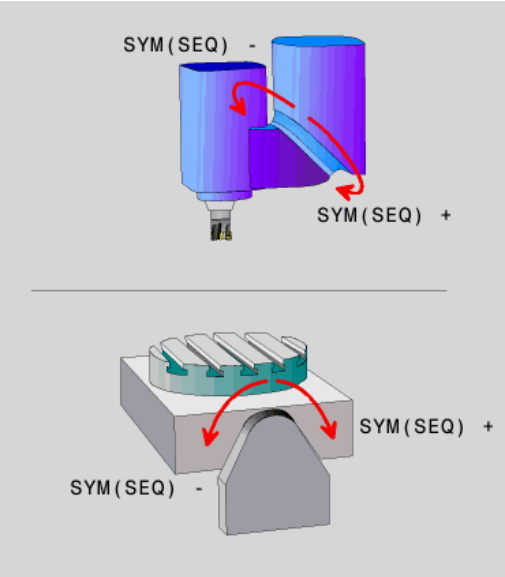

Для выбора одного из возможных вариантов решения система ЧПУ предлагает два варианта: **SYM** и **SEQ**. Варианты можно выбрать с помощью программных клавиш. **SYM** — стандартный вариант.

SEQ исходит из базового положения (0°) мастер-оси. Мастер-ось является первой осью вращения, если считать от инструмента, или последней осью вращения, если считать от стола (в зависимости от конфигурации станка). Если возможности решения располагаются в положительном или отрицательном диапазоне, система ЧПУ использует автоматически ближайшее решение (кратчайший путь). Если используется вторая возможность решения нужно либо выполнить предварительное позиционирование мастер-оси перед наклоном плоскости обработки (в области второй возможности решения) или работать с **SYM**.

SYM использует в противоположность к **SEQ** точку симметрии мастер-оси в качестве точки привязки. Каждая мастер-ось обладает двумя положениями симметрии, которые расположены под углом 180° друг к другу (частично только одно положение симметрии в диапазоне перемещения).

Точка симметрии определяется следующим образом:

- **PLANE SPATIAL** выполнять с произвольным пространственным углом и **SYM+**
- Сохранить угол оси для мастер-оси в Q-параметре, например, -100.
- Функцию **PLANE SPATIAL** повторить с **SYM**
- Сохранить угол оси для мастер-оси в Q-параметре, например, -80.
- Определить среднее значение, например, -90.

Среднее значение соответствует точке симметрии

Ссылка для SEQ	Ссылка для SYM
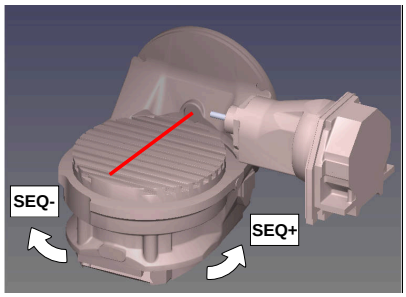	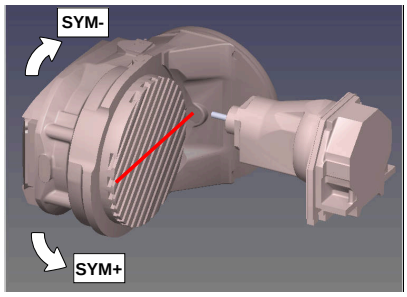

С помощью функции **SYM** следует выбрать возможность решения по отношению к точке симметрии на мастер-оси.

- **SYM+** позиционирует мастер-ось в положительном полупространстве, исходя из точки симметрии
- **SYM-** позиционирует мастер-ось в отрицательном полупространстве, исходя из точки симметрии

С помощью функции **SEQ** следует выбрать возможность решения по отношению к точке симметрии на мастер-оси:

- **SEQ+** позиционирует мастер-ось в положительном диапазоне изменения угла наклона, исходя из точки основного положения
- **SEQ-** позиционирует мастер-ось в отрицательном диапазоне изменения угла наклона, исходя из точки основного положения

Если выбранное с помощью **SYM** (**SEQ**) решение не соответствует диапазону перемещения станка, система ЧПУ выдает сообщение об ошибке **Угол не разрешается**.

> При использовании совместно с **PLANE AXIALSYM** (**SEQ**) не имеет функции.

Если **SYM** (**SEQ**) не определен, система ЧПУ рассчитывает решение следующим образом:

1. Определить, находятся ли обе возможности решения в диапазоне перемещения осей поворота
2. Две возможности решения: исходя из актуального положения оси вращения следует выбирать вариант решения с наикратчайшим путем.
3. Одна возможность решения: выбрать единственное решение
4. Отсутствие возможностей решения: Выдается сообщение об ошибках **Угол не разрешается**

Пример для станка с круглым столом C и наклонным столом A. Запрограммированная функция: PLANE SPATIAL SPA+0 SPB+45 SPC+0

Конечный выключатель	Начальная позиция	SYM = SEQ	Результат перемещения осей
Отсутствуют	A+0, C+0	не прогр.	A+45, C+90
Отсутствует	A+0, C+0	+	A+45, C+90
Отсутствует	A+0, C+0	–	A–45, C–90
Отсутствует	A+0, C-105	не прогр.	A–45, C–90
Отсутствует	A+0, C-105	+	A+45, C+90
Отсутствует	A+0, C-105	–	A–45, C–90
–90 < A < +10	A+0, C+0	не прогр.	A–45, C–90
–90 < A < +10	A+0, C+0	+	Сообщение об ошибке
–90 < A < +10	A+0, C+0	-	A–45, C–90

Пример для станка с круглым столом B и наклонным столом A (конечный переключатель A + 180 и -100). Запрограммированная функция: PLANE SPATIAL SPA-45 SPB +0 SPC+0

SYM	SEQ	Результат перемещения осей	Отображение кинематики
+		A = -90, B = +0	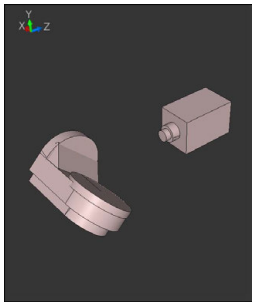
-		Сообщение об ошибке	**Нет решения в ограниченной области**
	+	Сообщение об ошибке	**Нет решения в ограниченной области**
	-	A = -90, B = +0	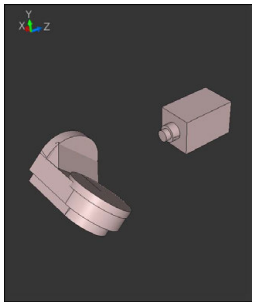

Положение точки симметрии зависит от условий кинематики. При изменении кинематики (например, смене головки), положение точки симметрии изменяется.

В зависимости от кинематики положительное направление вращения **SYM** не соответствует положительному направлению вращения **SEQ**. В этой связи необходимо определить на каждом станке положение точки симметрии и направление вращения **SYM** перед программированием.

Выбор типа преобразования (опциональный ввод)

Тип преобразования **COORD ROT** и **TABLE ROT** влияют на ориентацию системы координат плоскости обработки при позиционировании оси, так называемой свободной оси вращения.

Любая ось вращения становится свободной осью вращения при следующих обстоятельствах:

- ось вращения не имеет влияния на угол установки инструмента, так как ось вращения и ось инструмента при развороте параллельны
- ось вращения является первой осью вращения в кинематической цепочке, если считать от инструмента

Действие типа преобразования **COORD ROT** и **TABLE ROT** таким образом зависят от запрограммированного пространственного угла и кинематики станка.

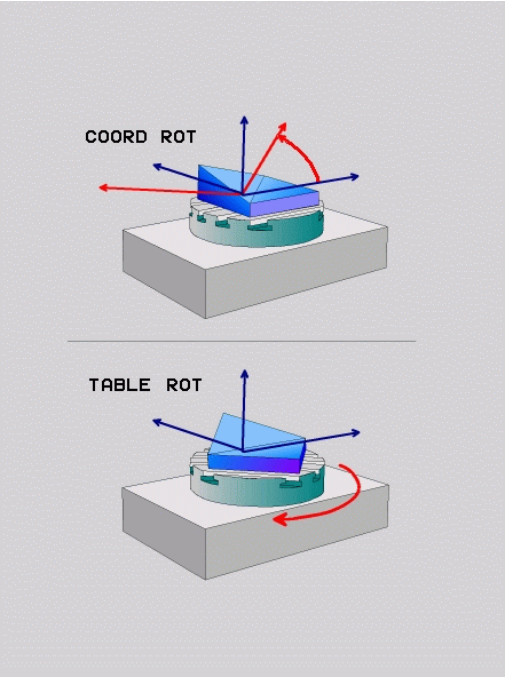

Указания по программированию:

- Если при получающемся состоянии разворота не существует свободной оси вращения, то тип преобразования **coord rot** и **table rot** не имеет действия.
- При использовании функции **PLANE AXIAL** функции **coord rot** и **table rot** не имеют действия.

Поведение со свободной осью вращения

Указания по программированию

- Для поведения при позиционировании через виды трансформации **COORD ROT** и **TABLE ROT** не важно, расположена ли ось вращения в столе или в головке.
- Результирующее положение свободной оси вращения, в том числе, зависит от активного базового вращения
- Ориентация системы координат плоскости обработки дополнительно зависит от запрограммированного вращения, например при помощи цикла 10 **POWOROT**

Программная клавиша	Действие
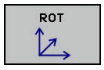	**COORD ROT**: > Система ЧПУ позиционирует свободную ось вращения на 0 > Система ЧПУ ориентирует систему координат плоскости обработки в соответствии с запрограммированным пространственным углом
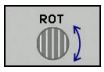	**TABLE ROT** с: ■ SPA **и** SPB **равными** 0 ■ SPC **равна или не равна** 0 > Система ЧПУ ориентирует свободную ось вращения в соответствии с запрограммированным пространственным углом > Система ЧПУ ориентирует систему координат плоскости обработки в соответствии с базовой системой координат **TABLE ROT** с: ■ **как минимум** SPA **и** SPB **неравны** 0 ■ SPC **равна или не равна** 0 > Система ЧПУ не позиционирует свободную ось вращения, позиция перед разворотом плоскости обработки сохраняется > Так как деталь не позиционировалась, система ЧПУ ориентирует систему координат плоскости обработки в соответствии с запрограммированным пространственным углом

Если вид трансформации не выбран, то система ЧПУ использует для функции **PLANE** вид трансформации **COORD ROT**

Пример

Следующий пример показывает действие типа преобразования **TABLE ROT** в сочетании со свободной осью вращения.

...	
N60 G00 B+45 R0*	Предварительное позиционирование оси вращения
N70 PLANE SPATIAL SPA-90 SPB+20 SPC+0 TURN F5000 TABLE ROT*	Наклон плоскости обработки
...	

Начало координат	A = 0, B = 45	A = -90, B = 45
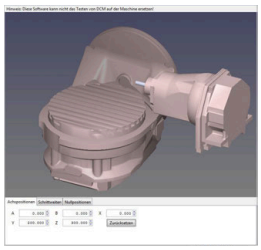	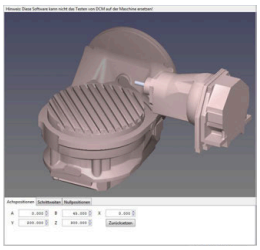	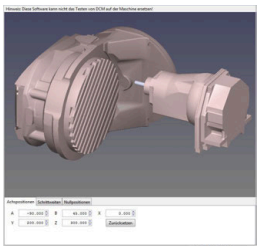

- Система ЧПУ позиционирует ось B на угол оси B+45
- При запрограммированном состоянии разворота, ось B становится свободной осью вращения
- Система ЧПУ не позиционирует свободную ось вращения, позиция оси B перед разворотом плоскости обработки сохраняется
- Так как деталь не позиционировалась, система ЧПУ ориентирует систему координат плоскости обработки в соответствии с запрограммированным пространственным углом SPB+20

Наклон плоскости обработки без осей вращения

Следуйте указаниям инструкции по обслуживанию станка!

Данная функция должна быть активирована и адаптирована производителем станка.

В описании кинематики производитель станка должен учитывать точный угол, например установленной угловой головки.

Запрограммированную плоскость обработки можно выверить и без осей вращения перпендикулярно инструменту, например, чтобы адаптировать плоскость обработки для установленной угловой головки.

При помощи функции **PLANE SPATIAL** и способа позиционирования **STAY** можно выполнить наклон плоскости обработки на угол, указанный производителем станка.

Пример пристроенной угловой головки с фиксированным направлением инструмента Y:

Пример

```
N10 T 5 G17 S4500*
N20 PLANE SPATIAL SPA+0 SPB-90 SPC+0 STAY*
```

Угол наклона должен точно соответствовать углу инструмента, в противном случае система ЧПУ выдаст сообщение об ошибке.

11.3 Наклонное фрезерование на наклонной плоскости (номер опции # 9)

Функция

Вместе с новым функциям **PLANE** и **M128** Вы можете выполнять **наклонное фрезерование** на развёрнутой плоскости обработки. Для этого в распоряжении имеются две возможности определения:

- Наклонное фрезерование путем инкрементального перемещения оси вращения

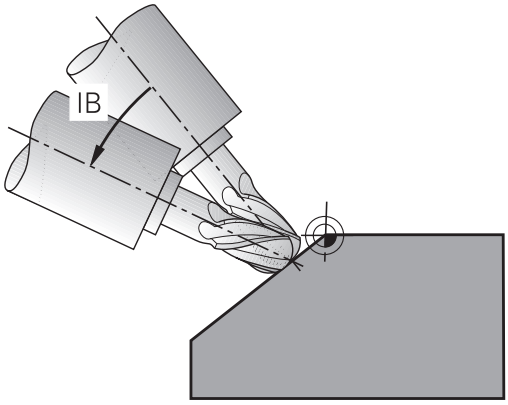

> Фрезерование под углом на наклонной плоскости можно осуществить только при помощи радиусных фрез.

Наклонное фрезерование путем инкрементального перемещения оси вращения

- Отвод инструмента
- Определите любую PLANE-функцию, учитывая процедуру работы при позиционировании
- Активация M128
- Переместите инкрементально на желаемый угол фрезерования по соответствующей оси при помощи кадра линейного перемещения

Пример

...	
N12 G00 G40 Z+50*	Позиционирование на безопасную высоту
N13 PLANE SPATIAL SPA+0 SPB-45 SPC+0 MOVE DIST50 F900*	Определение и активация PLANE-функции
N14 M128*	Активация M128
N15 G01 G91 F1000 B-17*	Настройка угла наклона
...	Задание обработки на наклонной плоскости

11.4 Дополнительные функции для осей вращения

Подача в мм/мин по осям вращения A, B, C: M116 (номер опции #8)

Стандартная процедура

Система ЧПУ интерпретирует запрограммированную подачу по оси вращения в градусах в минуту (в программах с метрической системой измерения (мм), а также в программах с дюймовой системой измерения). Таким образом, подача по траектории зависит от расстояния между центром инструмента и центром оси вращения.

Чем больше это расстояние, тем больше подача по траектории.

Скорость подачи в мм/мин по осям вращения с M116

Следуйте указаниям инструкции по обслуживанию станка!

Геометрия станка должна быть определена производителем станка в описании кинематики.

Указания по программированию:

- Функцию **M116** можно использовать с осями стола и головки.
- Функция **M116** действует также при активной функции **Наклон плоскости обработки**.
- Комбинировать функции **M128** или **TCPM** с **M116** нельзя. Если при уже активных функциях **M128** или **TCPM** возникает необходимость активировать для одной оси **M116**, то для данной оси необходимо опосредованно при помощи функции **M138** деактивировать компенсационное перемещение. Опосредованно, поскольку при помощи **M138** указывается ось, в отношении которой действует функция **M128** или **TCPM**. В таком случае **M116** действует автоматически только на те оси, которые не были выбраны посредством **M138**.
  Дополнительная информация: "Выбор осей наклона: M138", Стр. 397
- Без функций **M128** или **TCPM** функция **M116** может одновременно воздействовать также на две оси вращения.

Система ЧПУ интерпретирует запрограммированную подачу по оси вращения в мм/мин (либо 1/10 дюйма/мин). При этом система ЧПУ рассчитывает в начале кадра подачу для данного кадра УП. Подача по оси вращения не изменяется во время отработки кадра УП, даже если инструмент приближается к центру осей вращения.

Действие

M116 действует на плоскости обработки. При помощи **M117** можно отменить **M116**. В конце программы **M116** также становится неактивной.

M116 начинает действовать в начале кадра.

Перемещение осей вращения по оптимальному пути: M126

Стандартная процедура

Следуйте указаниям инструкции по обслуживанию станка!

Поведение при позиционировании – это функция, зависящая от станка.

Стандартные действия системы ЧПУ при позиционировании осей вращения, индикация которых уменьшена ниже значения 360°, зависят от машинного параметра **shortestDistance** (№ 300401). В нем задано, должна ли система ЧПУ осуществлять подвод к запрограммированной позиции на разницу заданной и фактической позиции или всегда (также и без M126) выполнять подвод к запрограммированной позиции кратчайшим путем. Пример:

фактическое положение	заданное положение	Путь перемещения
350°	10°	-340°
10°	340°	+330°

Процедура работы с M126

С помощью **M126** система ЧПУ перемещает ось вращения, индикация которой уменьшена ниже значения 360°, по кратчайшему пути. Пример:

фактическое положение	заданное положение	Путь перемещения
350°	10°	+20°
10°	340°	-30°

Действие

M126 начинает действовать в начале кадра.

Сброс **M126** производится при помощи **M127**; в конце программы **M126** тоже прекращает свое действие.

Сокращение индикации оси вращения до значения менее 360°: M94

Стандартная процедура

Система ЧПУ перемещает инструмент от текущего значения угла к заданному программой значению угла.

Пример:

Текущее значение угла:	538°
Запрограммированное значение угла:	180°
Фактический путь движения:	-358°

Процедура работы с M94

Система ЧПУ уменьшает текущее значение угла в начале кадра до значения менее 360° и затем перемещает инструмент на запрограммированное значение. Если активно несколько осей вращения, **M94** уменьшает индикацию всех осей вращения. Можно также ввести ось вращения после **M94**. Тогда система ЧПУ уменьшит индикацию только данной оси.

После ввода значения перемещения или при активном программном концевом выключателе функция **M94** не действует в отношении соответствующей оси.

Пример: уменьшение значений индикации всех активных осей вращения

```
N50 M94*
```

Пример: уменьшение значения индикации оси C

```
N50 M94  C*
```

Пример: уменьшение индикации всех активных осей вращения с последующим перемещением на запрограммированное значение при помощи оси C

```
M50 G00  C+180 M94*
```

Действие

M94 действует только в NC-кадре, в котором **M94** запрограммирована.

M94 активируется в начале кадра.

Сохранить позицию верхушки инструмента при позиционировании осей наклона (TCPM): M128 (номер опции #9)

Стандартная процедура

Если изменяется угол наклона инструмента, то возникает смещение вершины инструмента относительно заданной позиции. Это смещение не компенсируется системой ЧПУ. Если оператор не учитывает смещения в управляющей программе, то обработка выполняется смещённо.

Процедура работы с M128 (TCPM: Tool Center Point Management)

Если в управляющей программе изменяется положение управляемой оси вращения, то в процессе наклона положение вершины инструмента по отношению к заготовке не изменяется.

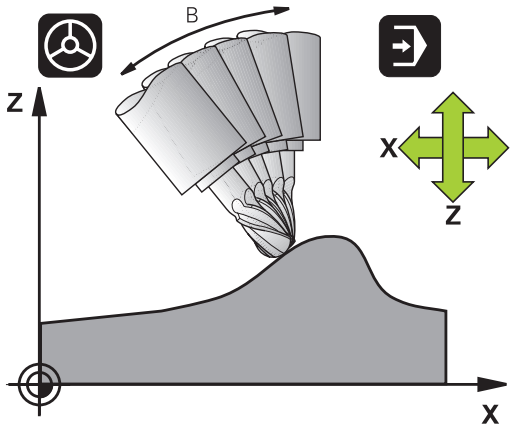

УКАЗАНИЕ

Осторожно, опасность столкновения!

Оси вращения с зубчатым зацеплением Хирта должны для выполнения отклонения выводиться из зацепления. Во время выведения и наклона существует опасность столкновения!

- Инструмент должен быть отведен перед изменением положения наклонной оси

После **M128** можно ввести еще одну подачу, при помощи которой система ЧПУ выполнит компенсационные перемещения по линейным осям.

Если во время отработки программы необходимо изменить положение наклонной оси при помощи маховичка, то можно использовать **M128** в сочетании с **M118**. Наложение позиционирования маховичком осуществляется при активной **M128** в зависимости от настроек в меню 3D-ROT режима работы **Режим ручного управления**, в активной системе координат или в не отклоненной системе координат станка.

Указания по программированию:

- Перед позиционированием с использованием **M91** или **M92** или перед кадром **T** необходимо сбросить функцию **M128**
- Чтобы избежать повреждений контура, необходимо использовать совместно с **M128** только радиусные фрезы
- Длина инструмента должна отсчитываться от центра шара Шаровая фреза
- Если **M128** активна, система ЧПУ отображает в индикации состояния символ **TCPM**

M128 при использовании поворотных столов

Если движение поворотного стола программируется при активной функции **M128**, система ЧПУ соответствующим образом поворачивает систему координат. Например, если вы выполняете разворот по оси C на 90° (путем позиционирования или смещения нулевой точки), а затем программируете перемещение по оси X, система ЧПУ совершает движение вдоль оси станка Y.

Система ЧПУ также преобразует координаты заданной точки привязки, которая смещается при перемещении круглого стола.

M128 при трехмерной коррекции инструмента

Если при активной функции **M128** и активной поправке на радиус **G41**/**G42** выполняется трехмерную коррекцию инструмента, система ЧПУ при определенной геометрии станка позиционирует оси вращения автоматически (Peripheral Milling).

Действие

M128 действует в начале кадра, **M129** - в конце кадра. **M128** также действует и в режимах ручного управления и остается активной после смены режима работы. Подача для компенсационного перемещения действительна до тех пор, пока не будет запрограммирована новая подача, или не будет выполнен сброс функции **M128** с помощью **M129**.

Сброс **M128** производится с помощью **M129**. Если в режиме выполнения программы выбирается новая программа, система ЧПУ также выполняет сброс **M128**.

Пример: выполнение компенсационных перемещений с подачей 1000 мм/мин

```
N50 G01  G41 X+0  Y+38.5 IB-15 F125  M128 F1000*
```

Наклонное фрезерование с неуправляемыми осями вращения

Если на станке имеются неуправляемые оси вращения (так называемые оси счетчика), то в сочетании с **M128** оператор может выполнять обработку под углом также с помощью этих осей.

При этом выполните действия в указанной последовательности:

1. Переместите оси вращения вручную на нужную позицию. **M128** в это время может быть неактивной
2. Активация **M128**: система ЧПУ считывает фактические значения всех имеющихся осей вращения, рассчитывает новую позицию центра инструмента и обновляет индикацию позиции
3. Требуемые компенсационные движения система ЧПУ выполняет в следующем кадре позиционирования
4. Выполнение обработки
5. В конце программы отмените **M128** посредством **M129** и переместите оси вращения в исходное положение

> Система ЧПУ контролирует фактическую позицию неуправляемых осей вращения, пока **M128** активна. Если фактическая позиция отклоняется от определенного производителем станка значения заданной позиции, то система ЧПУ выдает сообщение об ошибке и прерывает выполнение программы.

Выбор осей наклона: M138

Стандартная процедура

При использовании функций **M128** и **Наклон плоскости обработки** система ЧПУ учитывает оси вращения, установленные производителем станка в машинных параметрах.

Процедура работы с M138

Система ЧПУ учитывает в приведенных выше функциях только те оси вращения, которые были определены оператором с помощью **M138**.

Следуйте указаниям инструкции по обслуживанию станка!

Если вы лимитируете количество осей наклона с помощью функции **M138**, то возможности наклона осей вашего станка могут быть из-за этого ограничены. Будет ли система ЧПУ учитывать углы между не выбранными осями или устанавливать их на 0, решает производитель станка.

Действие

M138 активируется в начале кадра.

Сброс **M138** осуществляется повторным программированием **M138** без указания осей наклона.

Пример

Для приведенных выше функций учитывается только ось наклона C.

```
N50 G00  Z+100 G40  M138 C*
```

Учет кинематики станка в ФАКТИЧЕСКОЙ / ЗАДАННОЙ позициях в конце кадра: M144 (опция #9)

Стандартная процедура

Если кинематика изменяется, например при установке дополнительного шпинделя или задании угла наклона, система ЧПУ не компенсирует это изменение: Если оператор не учитывает изменения кинематики в управляющей программе, то обработка выполняется смещённо.

Процедура работы с M144

Следуйте указаниям инструкции по обслуживанию станка!

Геометрия станка должна быть определена производителем станка в описании кинематики.

При помощи функции **M144** система ЧПУ учитывает изменения кинематики станка в индикации положения и компенсирует смещение вершины инструмента относительно заготовки.

Режимы программирования и эксплуатации:

- Позиционирование с помощью **M91** или **M92** при активной функции **M144** разрешено.
- Индикация позиции в режиме работы **Режим авт. управления** и **Отраб.отд.бл. программы** изменяется только после того, как оси наклона достигнут своего конечного положения.

Действие

M144 активируется в начале кадра. **M144** не действует в сочетании с **M128** или функцией «Наклона плоскости обработки».

Программирование **M145** отменяет функцию **M144**.

11.5 Периферийное фрезерование: 3D-коррекция радиуса с M128 и коррекция радиуса (G41/G42)

Применение

При периферийном фрезеровании система ЧПУ смещает инструмент перпендикулярно направлению движения и перпендикулярно направлению инструмента на сумму дельта-значений **DR** (таблица инструментов и **T**-кадр). Направление коррекции устанавливается с помощью поправки на радиус **G41/G42** (направление движения Y+).

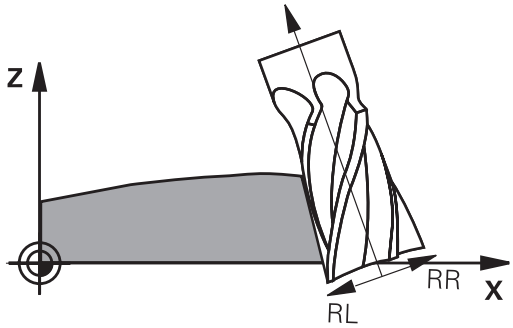

Чтобы система ЧПУ могла достичь заданной ориентации инструмента, следует активировать функцию **M128**, а затем коррекцию на радиус инструмента. Тогда система ЧПУ автоматически позиционирует оси вращения станка таким образом, чтобы инструмент достиг заданной ориентации инструмента с помощью координат осей вращения с помощью активной корректировки.

Дополнительная информация: "Сохранить позицию верхушки инструмента при позиционировании осей наклона (TCPM): M128 (номер опции #9)", Стр. 394

Следуйте указаниям инструкции по обслуживанию станка!

Эта функция доступна только в сочетании с пространственными углами. Возможность ввода определяет производитель станка.

Система ЧПУ не может автоматически позиционировать оси вращения на всех станках.

Система ЧПУ использует для 3D-коррекции инструмента в основном заданные **дельта-значения**. Общий радиус инструмента (**R** + **DR**) система ЧПУ рассчитывает только после включения функции **FUNCTION PROG PATH IS CONTOUR**.

Дополнительная информация: "Интерпретация запрограммированной траектории", Стр. 400

УКАЗАНИЕ

Осторожно, опасность столкновения!

Оси вращения одного станка могут быть ограничены в перемещении (например, B-ось головки в диапазоне от -90° до +10°). Изменение угла наклона более чем на +10° может при этом приводить к повороту оси стола на 180°. Во время движения отклонения существует опасность столкновения!

- Перед наклоном необходимо запрограммировать безопасную позицию
- Тестировать управляющую программу или ее фрагмент в режиме **Отработка отд.блоков программы** следует с осторожностью

Ориентацию инструмента можно определить с помощью G01-кадра, как описано ниже.

Пример: определение ориентации инструмента с помощью M128 и координат осей вращения

N10 G00 G90 X-20 Y+0 Z+0 B+0 C+0*	Предварительное позиционирование
N20 M128*	Активация M128
N30 G01 G42 X+0 Y+0 Z+0 B+0 C+0 F1000*	Активация поправки на радиус
N40 X+50 Y+0 Z+0 B-30 C+0*	Регулировка оси вращения (ориентация инструмента)

Интерпретация запрограммированной траектории

При помощи функции **FUNCTION PROG PATH** вы решаете, соотносит ли система ЧПУ трехмерную коррекцию на радиус, как и прежде, только с дельта-значениями или с радиусом инструмента целиком. Если вы включите **FUNCTION PROG PATH**, то запрограммированные координаты в точности соответствуют координатам контура. С помощью функции **FUNCTION PROG PATH OFF** выключается специальная интерпретация.

Порядок действий

Во время определения выполняются следующие действия:

SPEC FCT
- Активируйте панель программных клавиш со специальными функциями

ПРОГРАММН. ФУНКЦИИ
- Нажать программную клавишу **ПРОГРАММН. ФУНКЦИИ**

FUNCTION PROG PATH
- Нажмите программную клавишу **FUNCTION PROG PATH**

Вам доступны следующие возможности:

Программная клавиша	Функция
IS CONTOUR	Включить интерпретацию запрограммированной траектории в качестве контура Система ЧПУ рассчитывает в случае трехмерной коррекции на весь радиус инструмента **R + DR** и весь радиус угла **R2 + DR2**.
OFF	Выключить специальную интерпретацию запрограммированной траектории Система ЧПУ рассчитывает в случае трехмерной коррекции на радиус только дельта-значения **DR** и **DR2**.

После включения функции **FUNCTION PROG PATH** интерпретация запрограммированной траектории в качестве контура для всех трехмерных коррекций действует до тех пор, пока функция не будет деактивирована оператором.

11.6 Отработка CAM-программ

Если вы создаете программы во внешней среде при помощи CAM-системы, то примите во внимание рекомендации, описанные в текущем разделе. Благодаря этому вы сможете наилучшим образом использовать управление траекторией системы ЧПУ и, как правило, достигать лучшего качества поверхности за более короткое время отработки. Система ЧПУ, несмотря на высокие скорости обработки, обеспечивает очень высокую точность. Это происходит благодаря операционной системе реального времени HeROS 5 в сочетании с функцией **ADP** (Advanced Dynamic Prediction) TNC 620. Таким образом, система ЧПУ может очень хорошо отрабатывать программы с высокой плотностью точек.

От 3D-модли к управляющей программе

Процесс создания управляющей программы из CAD-модели можно упрощённо представить следующим образом.

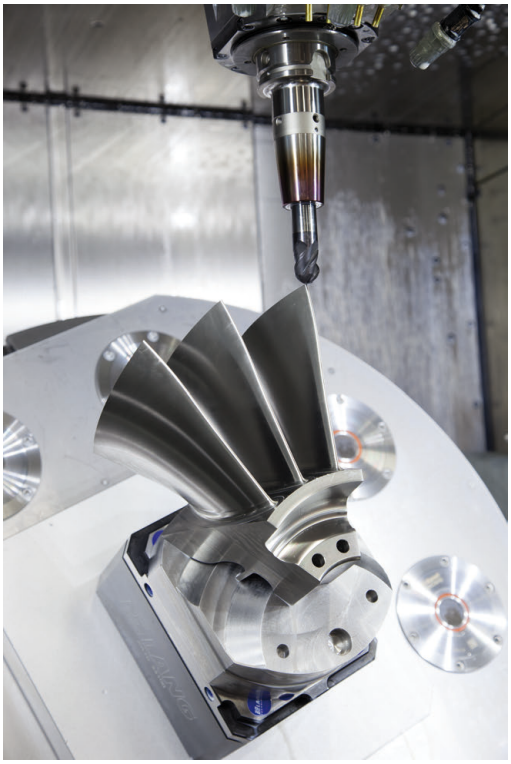

- **CAD: создание модели**
  Конструкторский отдел предоставляет 3D-модель обрабатываемой детали. Идеальный вариант - 3D-модель построена по середине допуска.
- **CAM: генерирование траекторий, коррекция инструмента**
  CAM-программист определяет стратегии обработки для обрабатываемых областей детали. CAM-система рассчитывает на основании поверхностей CAD-модели траекторию перемещения инструмента. Эта траектория перемещения инструмента состоит из отдельных точек, которые рассчитаны CAM-системой, чтобы наилучшим образом соответствовать обрабатываемой поверхности согласно заданной ошибке хорды и допускам. Таким образом, создается нейтральная NC-программа, так называемая CLDATA (cutter location data). Постпроцессор генерирует из CLDATA программу, специфичную для конкретного станка и системы ЧПУ, которая уже может быть отработана системой ЧПУ. Постпроцессор настраивается в зависимости от станка и системы ЧПУ. Он является центральным связующим звеном между CAM-системой и системой ЧПУ.
- **Система ЧПУ: управление движением, контроль допусков, профиль скорости**
  Система ЧПУ рассчитывает на основании заданных в управляющей программе точек перемещения отдельных осей и требуемый профиль скорости. Эффективные функции фильтров при этом обрабатывают и сглаживают контур так, чтобы система ЧПУ поддерживала максимально допустимое отклонение.
- **Мехатроника: регулирование подачи, привод, станок**
  Станок при помощи системы приводов превращает рассчитанные системой ЧПУ перемещения и профиль скорости в реальные перемещения инструмента.

Учитывать при конфигурации программы вторичной обработки данных

Учитывать следующие пункты при конфигурации постпроцессора:

- Точность вывода данных при позиционировании осей должна быть установлена на минимум четыре знака после запятой. Таким образом, качество входных данных улучшится, и исчезнут ошибки округления, которые могут привести к различимым эффектам на обрабатываемой поверхности. Вывод с пятью знаками после запятой (опция № 23) для улучшения качества обрабатываемой поверхности можно проводить для деталей оптики и деталей с очень большими радиусами (малые искривления), как, например, формы в автомобильной индустрии.
- Выходные данные при работе с векторами нормали к поверхности (кадры LN, только в диалоге программирования в открытом тексте) содержат всегда семь знаков после запятой, поскольку система управления, независимо от опции № 23, всегда рассчитывает кадры LN с высокой точностью.
- Следует избегать следующих друг за другом инкрементальных кадров УП, так как в противном случае допуски отдельных кадров УП могут суммироваться на выходе.
- Следует устанавливать допуск в цикле G32 так, чтобы он при стандартном поведении был по меньшей мере вдвое больше, чем определенная в CAM-системе хордовая ошибка. Необходимо учитывать рекомендации в функциональном описании цикла G32.
- В CAM-программе может быть слишком большая хордовая ошибка и, в зависимости от кривизны контура, слишком длинные расстояния между кадрами УП с соответствующими изменениями направления. Вследствие чего при обработке могут возникать провалы подачи на переходах кадров. Регулярные ускорения (одинаковой силы), обусловленные из-за уменьшения подачи неоднородной управляющей программой, могут приводить к нежелательным вибрациям элементов станка
- Генерируемые CAM-системой точки траектории могут быть связаны кадрами прямых, а также круговых перемещений. Система ЧПУ выполняет расчет окружности точнее, чем это возможно определить через формат ввода
- На точных прямых траекториях не следует выводить промежуточные точки. Промежуточные точки, которые не совсем точно лежат на прямой траектории, могут приводить к видимым эффектам на поверхности
- На кривых переходах (углах) должна лежать только одна точка данных УП
- Необходимо избегать постоянно короткого расстояния между кадрами. Короткие расстояния между кадрами возникают в CAM-системе из-за сильных изменений кривизны контура при одновременно очень маленькой хордовой ошибке. Точные прямые траектории не требуют очень короткого расстояния между кадрами, которые часто вынужденно образуются из-за фиксированного вывода точек CAM-системой

- Необходимо избегать точного синхронного распределения точек на поверхностях с одинаковой кривизной, так как из-за этого на поверхности может возникнуть узор
- При одновременной 5-осевой обработке необходимо избегать двойного вывода позиции, когда различие в ней только в отличающейся позиции угла инструмента
- Необходимо избегать выдачи подачи в каждом кадре УП. Это может действовать отрицательно на профиль скорости

Полезные для оператора станка настройки постпроцессора:

- Для лучшей компоновки длинных программ необходимо использовать функцию системы ЧПУ для разделения на разделы
  Дополнительная информация: "Оглавление управляющей программы", Стр. 194
- Для документирования управляющих программ использовать функции комментирования:
  Дополнительная информация: "Добавление комментария", Стр. 190
- Для обработки отверстий и простых геометрий карманов необходимо использовать многочисленные доступные циклы системы ЧПУ
  Дополнительная информация: руководство пользователя по программированию циклов
- При обработке контуров необходимо выводить коррекцию на радиус **RL/RR**. Благодаря этому оператор сможет просто выполнять необходимые коррекции
  Дополнительная информация: "Коррекция инструмента", Стр. 127
- Подачу для предварительного позиционирования, врезания и обработки задавайте через Q-параметры в начале программы

Пример: варианты определения подачи

```
1 Q50 = 7500 ; ПОДАЧА ПОЗИЦИОНИРОВАНИЯ
2 Q51 = 750 ; ПОДАЧА ВРЕЗАНИЯ
3 Q52 = 1350 ; ПОДАЧА ФРЕЗЕРОВАНИЯ
...
25 L Z+250 R0 FMAX
26 L X+235 Y-25 FQ50
27 L Z+35
28 L Z+33.2571 FQ51
29 L X+321.7562 Y-24.9573 Z+33.3978 FQ52
30 L X+320.8251 Y-24.4338 Z+33.8311
...
```

Учитывайте при CAM-программировании

Настройка хордовой ошибки

Указания по программированию:

- Для чистовой обработки необходимо задать в CAM-системе хордовую ошибку не более 5 мкм. В цикле G62 системы ЧПУ следует использовать допуски от 1,3 до 3 **T**.
- При черновой обработке сумма хордовой ошибки и допуска **T** была меньше, чем определенный припуск обработки. Это позволяет избежать повреждений контура.
- Конкретные значения зависят от динамики конкретного станка.

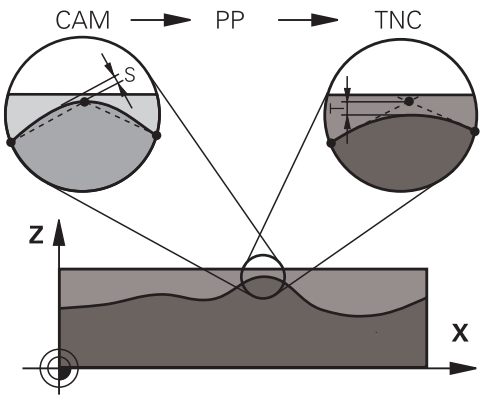

Настройте хордовую ошибку в CAM-программе в зависимости от типа обработки:

- **Черновая обработка с акцентом на скорость:** используйте большее значение для хордовой ошибки и подходящий к ней допуск в цикле G62. Решающим для обоих значений является требуемый припуск на контуре. Если на вашем станке доступен специальный цикл, установите режим черновой обработки. В режиме черновой обработки станок перемещается, как правило, с высокими рывками и ускорениями.
  - Обычный допуск в цикле G62: от 0,05 мм до 0,3 мм
  - Типичная хордовая ошибка в CAM: между 0,05 мм и 0,3 мм
- **Чистовая обработка с акцентом на высокую точность:** используйте маленькое значение для хордовой ошибки и подходящий к ней маленький допуск в цикле G62. Плотность данных должна быть настолько высокой, чтобы система ЧПУ могла точно распознать переходы или углы. Если на вашем станке доступен специальный цикл, установите режим чистовой обработки. В режиме чистовой обработки станок перемещается, как правило, с низкими рывками и ускорениями.
  - Обычный допуск в цикле G62: от 0,002 мм до 0,006 мм
  - Типичная хордовая ошибка в CAM: между 0,001 мм и 0,004 мм
- **Чистовая обработка с акцентом на высокое качество поверхности:** используйте маленькое значение для хордовой ошибки и подходящий к ней маленький допуск в цикле G62. Таким образом, система ЧПУ сглаживает контур сильнее. Если на вашем станке доступен специальный цикл, установите режим чистовой обработки. В режиме чистовой обработки станок перемещается, как правило, с низкими рывками и ускорениями.
  - Обычный допуск в цикле G62: от 0,010 мм до 0,020 мм
  - Типичная хордовая ошибка в CAM-системе: около 0,005 мм

Дополнительные настройки

Обратите внимание на следующие пункты при CAM-программировании:

- При медленных рабочих подачах или контурах с большим радиусом хордовая ошибка должна быть в 3–5 раз меньше, чем допуск **T** в цикле G62. Дополнительно определите максимальное расстояние между точками в диапазоне 0,25–0,5 мм. Дополнительно нужно выбрать очень маленькую ошибку геометрии или ошибку модели (макс. 1 мкм).
- Также при высоких рабочих подачах в кривых областях контура расстояние между точками больше, чем 2,5 мм, не рекомендовано.
- На прямых элементах контура достаточно одной точки в начале и в конце прямолинейной траектории, избегайте вывода промежуточных позиций
- Избегайте при пятиосевой одновременной обработке сильных изменений пропорции между длиной перемещения линейных осей и круговых осей в кадре. Из-за этого могут возникать сильные снижения подачи на центральной точке инструмента (TCP)
- Ограничение подачи для компенсирующих перемещений (например, через **M128 F...**,) используйте только в исключительных случаях. Ограничение подачи для компенсирующих перемещений могут приводить к сильному снижению подачи на центральной точке инструмента (TCP).
- Управляющие программы для одновременной 5-осевой обработки шаровой фрезой следует выводить с привязкой к центру сферического наконечника фрезы. Благодаря этому управляющие данные получаются, как правило, более однородными. Дополнительно в цикле G62 можно ввести более высокий допуск осей вращения **TA** (например, в диапазоне 1°–3°) для установки еще более равномерного распределения подачи в точке привязки инструмента (TCP).
- Если вы должны выводить NC-данные по южному полюсу инструмента, при одновременной пятиосевой обработке с радиусным и тороидальным инструментом, то выбирайте очень низкие значения для допуска осей вращения. Обычное значение, например, 0,1°. Решающим для допуска осей вращения является максимально допустимое повреждение контура. Это повреждение контура зависит от возможного углового положения, радиуса и глубины резания инструмента.
  При пятиосевом фрезеровании шестерён при помощи концевой фрезы вы можете рассчитать максимальное повреждение контура напрямую из глубины контакта фрезы L и допустимого допуска TA:
  T ~ K x L x TA K = 0.0175 [1/°]
  Пример: L = 10 мм, TA = 0.1°: T = 0.0175 мм

Возможности вмешательства на системе ЧПУ

Для того чтобы влиять на поведение программ, сгенерированных в CAM, напрямую в системе ЧПУ доступен цикл G62 **DOPUSK**. Необходимо учитывать рекомендации в функциональном описании цикла G62. Кроме этого, необходимо учитывать согласование с определенной в CAM-системе хордовой ошибкой.

Дополнительная информация: руководство пользователя по программированию циклов

Следуйте указаниям инструкции по обслуживанию станка!

Некоторые производители станков дают возможность настраивать поведение станка для конкретной обработки при помощи дополнительных циклов, например цикла 332 Tuning. С помощью цикла 332 можно изменить настройки фильтров, ускорений и рывков.

Пример

```
N340 G62 T0.05 P01 1 P02 3*
```

Управление перемещением ADP

Данная функция должна быть активирована и адаптирована производителем станка.

Недостаточное качество данных управляющей программы из CAM-системы часто приводит плохому качеству поверхности обрабатываемой детали. Функция **ADP** (Advanced Dynamic Prediction) расширяет хорошо известный прежде предрасчет максимально возможного профиля подачи и оптимизирует управление перемещением осей подач при фрезеровании. Таким образом можно получить чистовую поверхность при меньшем времени обработки, также при очень неравномерном распределении точек в соседних траекториях инструмента. Потребность доработки существенно уменьшается или вовсе пропадает.

Важные преимущества ADP вкратце:

- симметричные характеристики подачи прямой и обратной траектории при двунаправленном фрезеровании
- однородные проходы в лежащих рядом траекториях фрезерования
- улучшенная реакция против отрицательных эффектов при создании управляющей программы в CAM, например короткие ступенчатые проходы, грубый хордовый допуск, сильно округлённые координаты точек в кадре.
- точное соблюдение динамических параметров даже в тяжёлых условиях

12

Экспорт данных из файлов CAD

12.1 Разделение экрана CAD-Viewer

Основы CAD-Viewer

Отображение данных

После открытия **CAD-Viewer** экран будет разделен на следующие области:

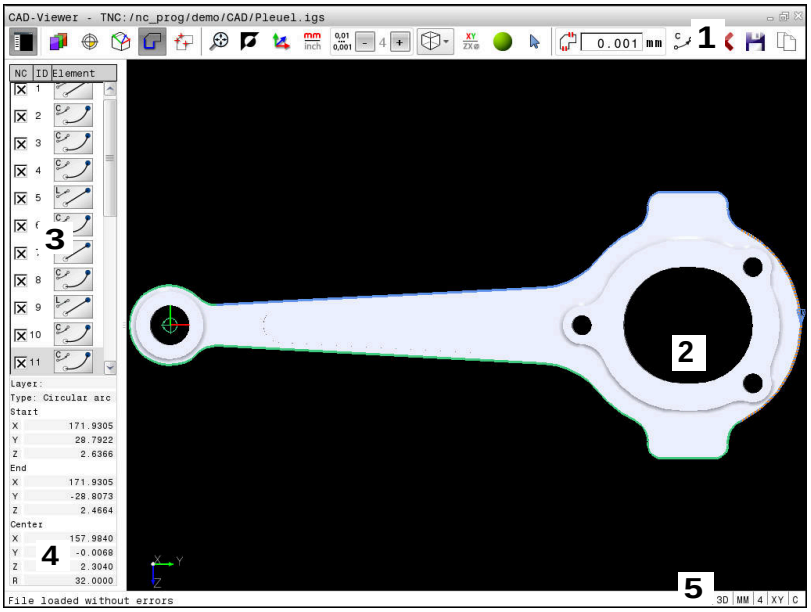

1 Панель меню
2 Окно графики
3 Окно отображения списка
4 Окно информации об элементе
5 Строка состояния

Форматы файлов

С помощью **CAD-Viewer** вы можете открывать стандартные форматы данных САПР непосредственно в системе ЧПУ.

Система ЧПУ отображает следующие форматы данных:

Файл	Тип	Формат
Step	.STP и .STEP	■ AP 203 ■ AP 214
Iges	.IGS и .IGES	■ Версия 5.3
DXF	.DXF	■ R10 до 2015

12.2 CAD-Viewer (опция №42)

Применение

> Если система ЧПУ настроена на DIN/ISO, то извлеченные контуры или позиции обработки выводятся в виде текстовых программ **.H**.

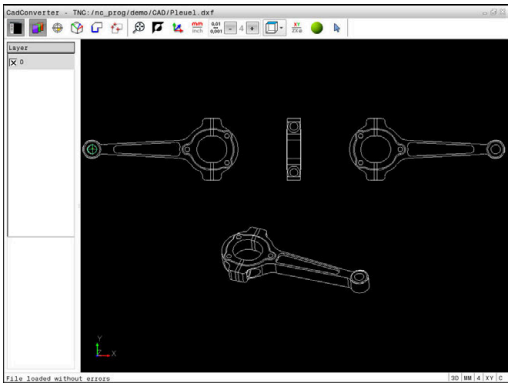

CAD-файлы могут быть открыты непосредственно в ЧПУ, чтобы импортировать из них контуры или позиции обработки. Их также можно сохранить в качестве программ в диалоге открытым текстом или в качестве пунктов повестки дня. Программы в диалоге открытым текстом, получаемые при выборе контура, отрабатываются также системами ЧПУ более ранних версий, так как программы контура содержат только **L**- и **CC**-/**C**-кадры.

Если файлы обрабатываются в режиме работы **Программирование**, система ЧПУ по умолчанию создает программы контура с расширением **.H** и файлы точек обработки с расширением **.PNT**. В диалоговом окне сохранения можно выбрать тип файла. Чтобы выбранный контур или точки обработки напрямую передать в управляющую программу, используйте буфер обмена системы ЧПУ.

> Указания по использованию:
> - Перед загрузкой в систему ЧПУ следует убедиться в том, что имя файла содержит только разрешенные символы. **Дополнительная информация:** "Имена файлов", Стр. 98
> - Система ЧПУ не поддерживает двоичный формат DXF. DXF-файл следует сохранить в CAD-программе в формате ASCII.

Работа с CAD-Viewer

> Для работы **CAD-Viewer** с экраном без сенсорного экрана обязательно наличие мыши или сенсорной панели. Управлять всеми режимами работы и функциями, а также выбирать контуры и позиции обработки можно только с помощью мыши или сенсорного экрана.

CAD-Viewer работает как отдельное приложение на третьем экране ЧПУ. Поэтому, используя клавишу переключения экрана, вы можете в любой момент переключаться между режимами работы станка, режимами программирования и **CAD-Viewer**. Это особенно удобно, если вы хотите вставить в управляющую программу контур или позицию обработки при помощи копирования через буфер обмена.

> При использовании TNC 620 с сенсорным управлением некоторые нажатия клавиш можно заменить на жесты.
>
> **Дополнительная информация:** "Сенсорное управление", Стр. 453

Откройте файл CAD

- Нажать клавишу **Программирование**

- Выберите управление файлами: нажмите клавишу **PGM MGT**

- Выбрать меню программных клавиш для выбора типов файлов для отображения, нажать программную клавишу **ВЫБОР ТИПА**

- Показать все файлы CAD: нажмите программную клавишу **ПОКАЗАТЬ CAD** или **ПОКАЗАТЬ ВСЕ**
- Выберите директорию, в которой хранится файл САПР

- Выберите нужный файл CAD

- Подтвердите клавишей **ENT**
> Система ЧПУ запускает **CAD-Viewer** и показывает содержание файла на дисплее. В окне отображения списка система ЧПУ показывает слои, а в окне графики – чертеж.

Базовые настройки

Нижеприведенные базовые настройки вы выбираете с помощью значков на панели кнопок.

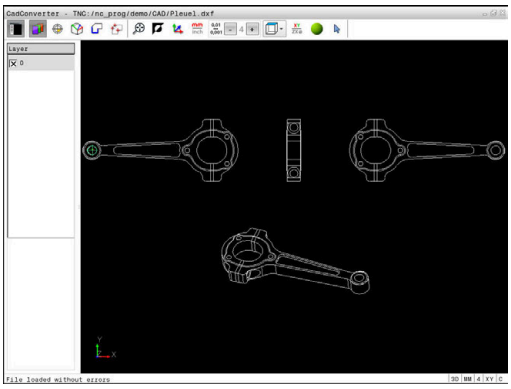

Иконка	Настройка
	Показать или скрыть окно отображения списка, чтобы увеличить размер графического окна
	Отображение слоев
	Задание точки привязки с опциональным выбором уровня
	Задание точки нулевой точки с опциональным выбором плоскости
	Выбор контура
	Выбор позиции сверления
	Масштабирование изображения до предельного размера
	Переключение фона (черный или белый)
	Переключение между 2D- и 3D-режимами. Активный режим выделен другим цветом.
mm inch	Настройка единицы измерения для файла **мм** или **дюймы**. В этих единицах измерения система ЧПУ выдает также программу контура или позиции обработки. Активная единица измерения выделена красным цветом
0,01 ... 0,001	Настройка разрешения: разрешение определяет, сколько разрядов после запятой будет в программе контура, сгенерированной системой управления. Базовая настройка: 4 разряда после запятой для измерения в **мм** и 5 разрядов после запятой для измерения в **дюймах**
	Переключение между различными видами модели, например **Сверху**
	Выделение и снятие выделения: активный символ **+** соответствует нажатой клавише **Shift**, активный символ **-** соответствует нажатой клавише **CTRL**, а активный символ **курсор** соответствует мыши

Следующие пиктограммы система ЧПУ отображает только в определенном режиме.

Иконка	Настройка
	Последний выполненный шаг отменяется.
	Режим ввода контура: Допуском определяется расстояние, на котором должны находиться друг от друга соседние элементы контура. С помощью допуска можно компенсировать неточности, возникшие при создании чертежа. Базовая настройка установлена на 0,001 мм
C CR	Режим дуг окружности: Режим дуг окружности определяет, выводятся ли окружности в формате C или CR в управляющую программу, например для интерполяции на боковой поверхности цилиндра.
	Режим ввода точек: Определяет, должна ли система ЧПУ при выборе позиций обработки отображать путь перемещения инструмента пунктирной линией
	Режим оптимизации траектории: Система ЧПУ оптимизирует перемещение инструмента таким образом, чтобы движения перемещения между позициями обработки были кратчайшими. Повторное нажатие кнопки приводит к сбросу оптимизации.
	Режим позиций сверления: Система ЧПУ откроет всплывающее окно, в котором можно отфильтровать отверстия (полные круги) в зависимости от их размера

Указания по использованию:

- Выберите правильную единицу измерения, поскольку в CAD-файле отсутствует какая-либо информация об этом.
- При создании программ для предыдущих версий ЧПУ следует ограничивать разрешение тремя знаками после запятой. Дополнительно следует удалить комментарии, выдаваемые **CAD-Viewer**, в программе контура.
- Система ЧПУ отображает активные базовые настройки в строке статуса на экране.

Настройка слоя

CAD-файлы, как правило, содержат несколько слоев (уровней). С помощью технологии послойного построения конструктор группирует разнообразные элементы (например, сам контур заготовки, размеры, вспомогательные и конструктивные линии, штриховки и тексты надписей).

Если скрыть лишние слои, то графика станет нагляднее, что позволит легче воспринимать необходимую информацию.

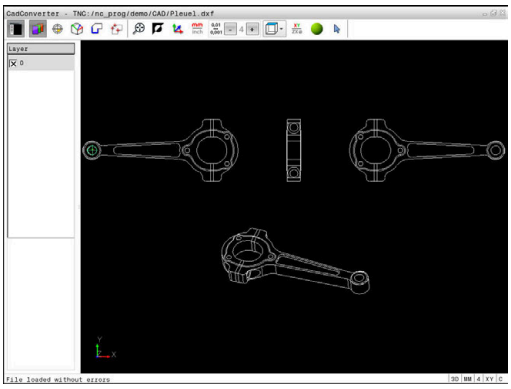

Указания по использованию:

- CAD-файл, предназначенный для обработки, должен содержать не менее одного слоя. Система ЧПУ автоматически помещает элементы, которые не принадлежат слоям, в слой anonym.
- Контур можно выбрать даже в том случае, если программист сохранил его в памяти в разных слоях.

- ▶ Выбор режима для настройки слоя
- > Система ЧПУ отображает в левом окне все слои, содержащиеся в активном CAD-файле.
- ▶ Выключить слой: посредством левой клавиши мыши выберите желаемый слой и отключите, сняв галочку
- ▶ В качестве альтернативы можно использовать пробел
- ▶ Включить слой: посредством левой клавиши мыши выберите желаемый слой и включите, установив галочку
- ▶ В качестве альтернативы можно использовать пробел

Определение точки привязки

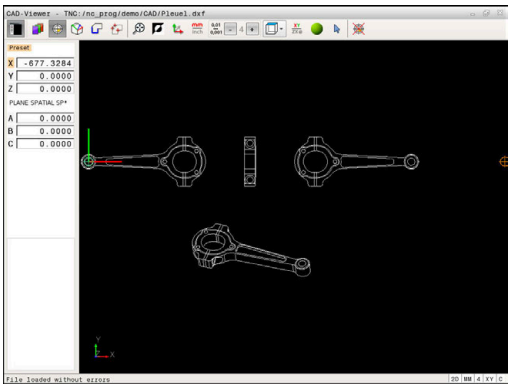

Нулевая точка чертежа в CAD-файле не всегда расположена так, что ее можно использовать непосредственно в качестве точки привязки для заготовки. Поэтому в системе ЧПУ предусмотрена функция, позволяющая щелчком мыши по соответствующему элементу переместить нулевую точку чертежа в другое место, если это является целесообразным. Дополнительно можно задавать направление системы координат.

Точку привязки можно задавать в следующих местах:

- Путем прямого ввода чисел в окне просмотра списков
- в начальной, конечной точках или в середине прямой
- В начальной, средней или конечной точках дуги окружности
- В месте перехода квадрантов или в центре полной окружности
- в точке пересечения
  - прямая – прямая, даже если точка пересечения лежит на продолжении соответствующих прямых
  - прямая – дуга окружности
  - прямая – полный круг
  - Окружность – окружность (независимо от того, используется ли полный круг или его часть)

Указания по использованию:

- Точку привязки можно изменять также и после выбора контура. Система ЧПУ рассчитывает фактические данные контура при сохранении его в программе контура.

Синтаксис управляющей программы

В NC-программе точка привязки и опциональное направление в виде комментария начинаются с **origin**.

```
4 ;orgin = X... Y... Z...
5 ;orgin_plane_spatial = SPA... SPB... SPC...
```

Выбор точки привязки на отдельном элементе

- ▶ Выберите режим задания точки привязки
- ▶ Наведите мышь на желаемый элемент
- > Система ЧПУ помечает звездочкой доступные для выбора точки привязки, лежащие на выделяемом элементе.
- ▶ Нажмите на звездочку, которую вы хотите выбрать в качестве опорной
- ▶ Если выбираемый элемент слишком мал, используйте функцию масштабирования.
- > Система ЧПУ устанавливает символ точки привязки в указанное место.
- > При необходимости вы можете изменить ориентацию системы координат.
  Дополнительная информация:
  "Выравнивание системы координат", Стр. 418

Выбор точки привязки в точке пересечения двух элементов

- ▶ Выберите режим задания точки привязки
- ▶ Левой клавишей мыши нажмите на первый элемент (прямая, круг или дуга окружности)
- > Элемент будет выделен цветом.
- ▶ Левой клавишей мыши нажмите на второй элемент (прямая, круг или дуга окружности)
- > Система ЧПУ устанавливает символ точки привязки в точку пересечения.
- > При необходимости вы можете изменить ориентацию системы координат.
  Дополнительная информация:
  "Выравнивание системы координат", Стр. 418

Указания по использованию:

- В случае нескольких возможных точек пересечения система ЧПУ выбирает ближайшую к отмеченной щелчком мыши точке второго элемента.
- Если два элемента не имеют прямой точки пересечения, система ЧПУ автоматически рассчитывает точку пересечения, продолжая элемент.
- Если ЧПУ не может рассчитать ни одной точки пересечения, выделение ранее выбранного элемента снимается.

Когда точка привязки определена, цвет иконки меняется
Установить точку привязки.

Для удаления точки привязки нажмите на пиктограмму .

Выравнивание системы координат

Положение системы координат определяет оператор посредством выравнивания осей.

- ▶ Опорная точка уже задана
- ▶ Щелкните левой кнопкой мыши по элементу, который находится в положительном направлении оси X.
- > Система ЧПУ выровняет ось X и изменит угол для C.
- > Система ЧПУ отобразит список оранжевым цветом, если определенный угол не будет равен 0.
- ▶ Щелкните левой кнопкой мыши по элементу, который находится примерно в положительном направлении оси Y.
- > Система ЧПУ выровняет оси Y и Z и изменит угол для A и C.
- > Система ЧПУ отобразит список оранжевым цветом, если определенное значение не будет равно 0.

Информация об элементах

Система ЧПУ показывает в окне информацию об элементах, расстояние от выбранной точки привязки до нулевой точки чертежа и то, каким образом эта система координат ориентирована относительно чертежа.

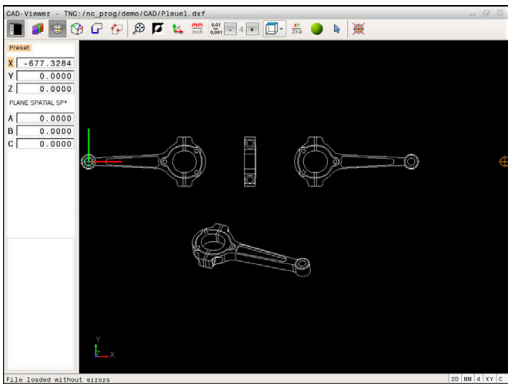

Задание нулевой точки

Нулевая точка детали не всегда позволяет обрабатывать всю деталь целиком. Поэтому в системе ЧПУ предусмотрена функция, позволяющая определить новую нулевую точку и наклон.

Нулевую точку с направлением системы координат можно определять там же, где и точку привязки.

Дополнительная информация: "Определение точки привязки", Стр. 416

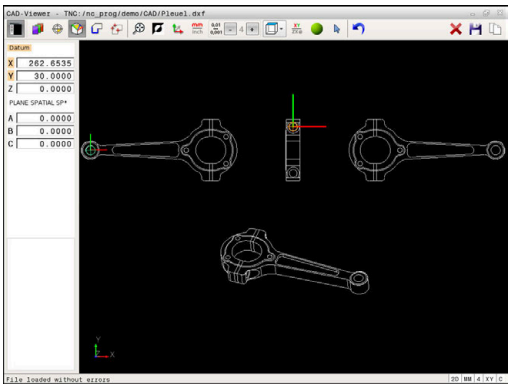

Синтаксис управляющей программы

В управляющей программе вводится нулевая точка с помощью функции **TRANS DATUM AXIS**, а ее опциональное направление вставляется в виде кадра УП или комментария посредством **PLANE VECTOR**.

Если задается только одна нулевая точка и ее направление, система ЧПУ добавляет функции в качестве кадра УП в управляющую программу.

```
4 TRANS DATUM AXIS X... Y... Z...
5 PLANE SPATIAL SPA... SPB... SPC... TURN MB MAX FMAX
```

Если дополнительно выбираются контуры или точки, система ЧПУ добавляет функции в качестве комментария в управляющую программу.

```
4 ;TRANS DATUM AXIS X... Y... Z...
5 ;PLANE SPATIAL SPA... SPB... SPC... TURN MB MAX FMAX
```

Выбор нулевой точки на отдельном элементе

- ▶ Выберите режим задания нулевой точки
- ▶ Наведите мышь на желаемый элемент
- > Система ЧПУ помечает звездочкой доступные для выбора нулевые точки, лежащие на выделяемом элементе.
- ▶ Нажмите на звездочку, которую вы хотите выбрать в качестве нулевой точки
- ▶ Если выбираемый элемент слишком мал, используйте функцию масштабирования.
- > Система ЧПУ устанавливает символ точки привязки в указанное место.
- > При необходимости вы можете изменить ориентацию системы координат.
  Дополнительная информация: "Выравнивание системы координат", Стр. 422

Выбор нулевой точки как точки пересечения двух элементов

- ▶ Выберите режим задания нулевой точки
- ▶ Левой клавишей мыши нажмите на первый элемент (прямая, круг или дуга окружности)
- > Элемент будет выделен цветом.
- ▶ Левой клавишей мыши нажмите на второй элемент (прямая, круг или дуга окружности)
- > Система ЧПУ устанавливает символ точки привязки в точку пересечения.
- > При необходимости вы можете изменить ориентацию системы координат.
  Дополнительная информация:
  "Выравнивание системы координат", Стр. 422

Указания по использованию:

- В случае нескольких возможных точек пересечения система ЧПУ выбирает ближайшую к отмеченной щелчком мыши точке второго элемента.
- Если два элемента не имеют прямой точки пересечения, система ЧПУ автоматически рассчитывает точку пересечения, продолжая элемент.
- Если ЧПУ не может рассчитать ни одной точки пересечения, выделение ранее выбранного элемента снимается.

Когда нулевая точка определена, цвет пиктограммы меняется
Установить нулевую точку.

Для удаления нулевой точки нажмите на пиктограмму ✕.

Выравнивание системы координат

Положение системы координат определяет оператор посредством выравнивания осей.

- ▶ Нулевая точка уже задана
- ▶ Щелкнуть левой кнопкой мыши по элементу, который находится в положительном направлении оси X.
- > Система ЧПУ выровняет ось X и изменит угол для C.
- > Система ЧПУ отобразит список оранжевым цветом, если определенный угол не будет равен 0.
- ▶ Щелкните левой кнопкой мыши по элементу, который находится примерно в положительном направлении оси Y.
- > Система ЧПУ выровняет оси Y и Z и изменит угол для A и C.
- > Система ЧПУ отобразит список оранжевым цветом, если определенное значение не будет равно 0.

Выравнивание системы координат Положение системы координат определяет оператор посредством выравнивания осей. Опорная точка уже задана Щелкните левой кнопкой мыши по элементу, который находится в положительном направлении оси X. Система ЧПУ выровняет ось X и изменит угол для C. Система ЧПУ отобразит список оранжевым цветом, если определенный угол не будет равен 0. Щелкните левой кнопкой мыши по элементу, который находится примерно в положительном направлении оси Y. Система ЧПУ выровняет оси Y и Z и изменит угол для A и C. Система ЧПУ отобразит список оранжевым цветом, если определенное значение не будет равно 0.

Информация об элементах

Система ЧПУ показывает в окне информацию об элементах, расстояние от выбранной нулевой точки до точки привязки чертежа.

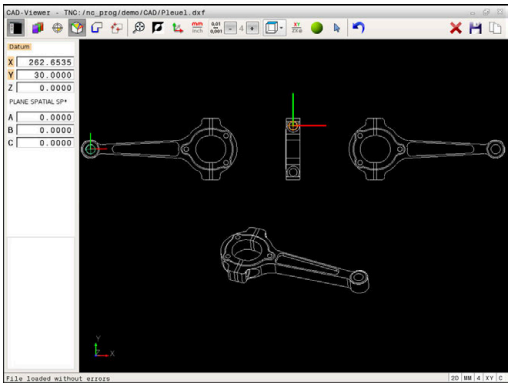

Выбор и сохранение контура

Указания по использованию:

- Если опция № 42 не активирована, то эта функция является недоступной.
- Установите направление обхода при выборе контура так, чтобы оно совпадало с желаемым направлением обработки.
- Первый элемент контура следует выбрать так, чтобы исключить возможность столкновения при подводе инструмента.
- Если требуется расположить элементы контура очень близко друг к другу, воспользуйтесь функцией масштабирования.

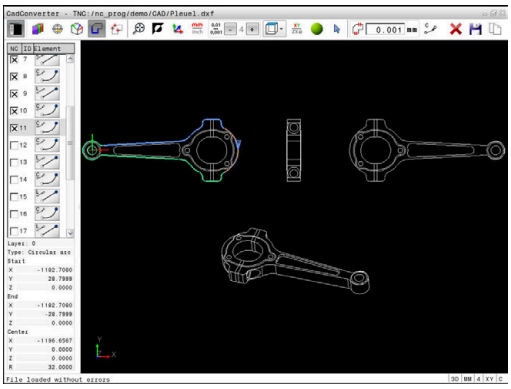

В качестве контура можно выбирать следующие элементы:

- Line segment (прямая)
- Circle (полный круг)
- Circular arc (круговой сегмент)
- Polyline (полилиния)

Вы можете выбирать конечные точки и центры различных кривых, например сплайнов и эллипсов. Их можно также выбирать в качестве части контуров и при экспорте преобразовывать в полилинии.

Информация об элементах

Система ЧПУ отображает в окне информации об элементах различные данные элемента контура, который был выбран последним в окне списков или в окне графики.

- **Слой**: показывает, на каком уровне вы находитесь
- **Тип**: показывает тип элемента, например, линия
- **Координаты**: показывают начальную и конечную точку элемента и возможно, центр окружности и радиус

- Выбор режима для выбора контура
- > Окно графики активно для выбора контура.
- Выбор элемента контура: установите мышь на желаемый элемент
- > Система ЧПУ показывает направление обхода пунктирной линией.
- Вы можете изменить направление обхода, установив мышь на другую сторону центра элемента
- Выберите элемент левой клавишей мыши
- > Система ЧПУ выделяет выбранный элемент контура синим цветом.
- > Если другие элементы контура в выбранном направлении обхода могут быть выбраны, система ЧПУ помечает их зеленым цветом. При наличии ответвлений выбирается элемент с наименьшим отклонением направления.
- Для передачи в программу контура всех элементов щелкните мышью по последнему зеленому элементу.
- > В окне списков система ЧПУ отобразит все выбранные элементы контура. Элементы, все еще выделенные зеленым цветом, отображаются в столбце **NC** без отметки крестиком. Система ЧПУ не сохраняет такие элементы в программе контура.
- Выделенные элементы можно переместить в программу контура путем щелчка по ним в окне списков.
- При необходимости можно отменить выбор уже выделенных элементов повторным щелчком на элементе в окне графики при удержании клавиши **CTRL**

- Щелчком мыши по пиктограмме также можно снять выделение со всех выбранных элементов

- Сохранение выбранных элементов в буфер обмена ЧПУ для последующего добавления контура в программу в диалоге открытым текстом

- Сохранение выбранных элементов контура в программе открытым текстом
- > Система ЧПУ показывает всплывающее окно, в котором можно выбрать целевую директорию, любое имя и тип файла.

- Подтверждение ввода
- > Система ЧПУ сохраняет программу контура в выбранную директорию.

- Для выбора следующих контуров нажмите значок отмены выбора для выбранных элементов и выберите следующий контур, как описано выше

Указания по использованию:

- Система ЧПУ передает в программу контура два определения заготовки (**BLK FORM**). Первое определение содержит размеры всего CAD-файла, а второе (следовательно, активное определение) охватывает выбранные элементы контура, создавая оптимизированную величину заготовки.
- Система ЧПУ сохраняет в памяти только элементы, которые были выбраны (выделены синим цветом), то есть помечены крестиком в окне просмотра списков.

Разделение, удлинение и укорачивание элементов контура

Порядок действий для изменения элементов контура:

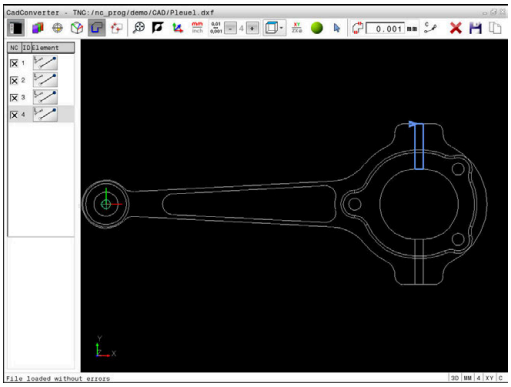

- ▶ Окно графики активно для выбора контура
- ▶ Выберите начальную точку: выберите элемент или точку пересечения между двумя элементами (с помощью пиктограммы +)
- ▶ Выберите следующий элемент контура: наведите мышь на желаемый элемент
- > Система ЧПУ показывает направление обхода пунктирной линией.
- ▶ Когда вы выбираете элемент, система ЧПУ выделяет этот элемент контура синим цветом
- > Если соединить элементы невозможно, система ЧПУ выделит выбранный элемент серым.
- > Если другие элементы контура в выбранном направлении обхода могут быть выбраны, система ЧПУ помечает их зеленым цветом. При наличии ответвлений выбирается элемент с наименьшим отклонением направления.
- ▶ Щелчком мыши на последнем зеленом элементе все элементы вводятся в программу контура.

Указания по использованию:

- С первым элементом контура выбирается направление вращения контура.
- Если удлиняемый/укорачиваемый элемент контура представляет собой прямую, то удлинение/укорачивание этого элемента происходит линейно. Если же удлиняемый/укорачиваемый элемент контура представляет собой дугу окружности, то удлинение/укорачивание этого элемента происходит по дуге окружности.

Выбор и сохранение позиций обработки

Указания по использованию:

- Если опция № 42 не активирована, то эта функция является недоступной.
- Если требуется расположить элементы контура очень близко друг к другу, воспользуйтесь функцией масштабирования.
- При необходимости выберите базовую настройку так, чтобы система ЧПУ отображала траектории инструментов. **Дополнительная информация:** "Базовые настройки", Стр. 413

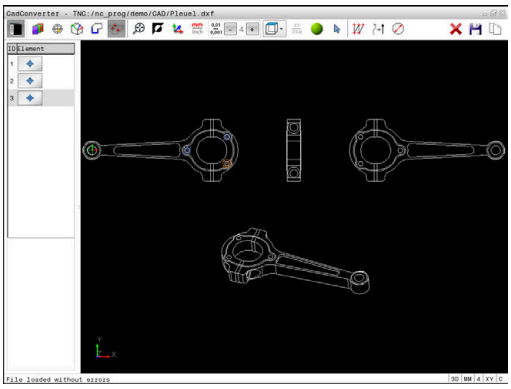

Для выбора позиций обработки имеется три возможности:

- Одиночный выбор: выбрать нужную позицию обработки с помощью отдельных кликов с использованием мыши. **Дополнительная информация:** "Одиночный выбор ", Стр. 427
- Быстрый выбор позиций сверления через выделенную мышью область: выбрать при помощи указания области мышью все позиции сверления внутри этой области. **Дополнительная информация:** "Быстрый выбор позиций сверления в выделенной мышью области", Стр. 428
- Быстрый выбор позиций сверления при помощи пиктограммы: нажать на пиктограмму, система ЧПУ отобразит все имеющиеся диаметры сверления. **Дополнительная информация:** "Быстрый выбор позиций сверления посредством пиктограммы", Стр. 429

Выбор типа файла

Следующие типы файлов доступны для выбора:

- Таблица точек (**.PNT**)
- Программа в диалоге открытым текстом (**.H**)

При сохранении позиции обработки в программе в диалоге открытым текстом, система ЧПУ создает для каждой позиции обработки отдельный линейный кадр с вызовом цикла (**L X... Y... Z... F MAX M99**). Эту управляющую программу можно перенести в более поздние системы ЧПУ HEIDENHAIN и там отработать.

Таблица точек (.PNT) TNC 640 несовместима с iTNC 530. Перенос и отработка таблицы точек на другом типе системы ЧПУ приводит к проблемам и непредсказуемым действиям системы.

Одиночный выбор

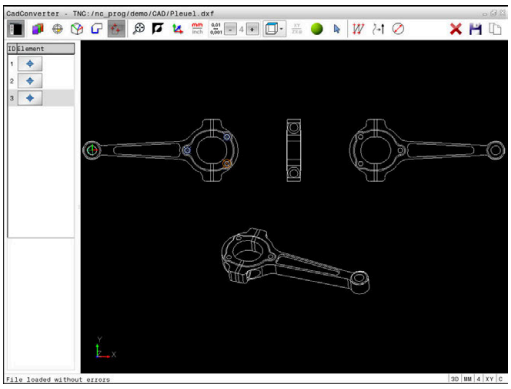

- ▶ Выбрать режим для выбора позиции обработки
- > Окно графики активно для выбора позиции.
- ▶ Выбор позиции обработки: установите мышь на желаемый элемент
- > Выбранный элемент выделится оранжевым цветом.
- > Если одновременно нажать клавишу Shift, система ЧПУ отметит звездочкой доступные для выбора позиции обработки, расположенные на выбранном элементе.
- ▶ После щелчка мышью на окружности система ЧПУ напрямую вводит ее центр как позицию обработки
- > Если одновременно нажать клавишу Shift, система ЧПУ отметит звездочкой доступные для выбора позиции обработки.
- > Система ЧПУ передает выбранную позицию в окно списков (отображается символ точки).
- ▶ При необходимости можно отменить выбор уже выделенных элементов повторным щелчком на элементе в окне графики при удержании клавиши CTRL
- ▶ В качестве альтернативы выбрать элемент в окне отображения списка и нажать клавишу **DEL**
- ▶ Щелчком мыши по пиктограмме можно также снять выделение со всех выбранных элементов
- ▶ Сохраните выбранные позиции обработки в буфер обмена ЧПУ для последующего добавления в качестве кадра позиционирования с вызовом цикла в программу в диалоге открытым текстом
- ▶ Сохранение выбранных позиций обработки в программе открытым текстом
- > Система ЧПУ показывает всплывающее окно, в котором можно выбрать целевую директорию, любое имя и тип файла.
- ▶ Подтверждение ввода
- > Система ЧПУ сохраняет программу контура в выбранную директорию.
- ▶ Для выбора следующих позиций обработки нажмите значок снятия выделения с выбранных элементов и выберите следующий контур, как описано выше

Быстрый выбор позиций сверления в выделенной мышью области

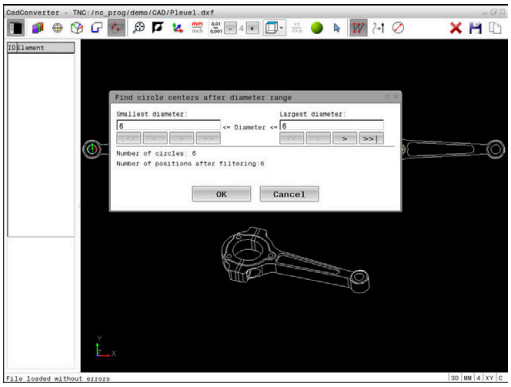

- Выбрать режим для выбора позиции обработки
- > Окно графики активно для выбора позиции.
- Выбор позиций обработки: нажмите клавишу Shift и растяните мышью область выделения до нужных размеров
- > Система ЧПУ передаст все полные круги как позиции сверления, которые находятся полностью в области.
- > Система ЧПУ откроет всплывающее окно, в котором можно отфильтровать отверстия по размеру.
- Задайте настройки фильтра и подтвердите их экранной кнопкой **OK**
  Дополнительная информация: "Настройки фильтра", Стр. 430
- > Система ЧПУ передает выбранные позиции в окно списков (отображается символ точки).
- При необходимости можно отменить выбор уже выделенных элементов повторным щелчком на элементе в окне графики при удержании клавиши CTRL
- В качестве альтернативы выбрать элемент в окне отображения списка и нажать клавишу **DEL**
- Чтобы выбрать все элементы, растяните области выбора еще раз, удерживая при этом нажатой клавишу CTRL.

- Сохраните выбранные позиции обработки в буфер обмена ЧПУ для последующего добавления в качестве кадра позиционирования с вызовом цикла в программу в диалоге открытым текстом

- Сохранение выбранных позиций обработки в программе открытым текстом
- > Система ЧПУ показывает всплывающее окно, в котором можно выбрать целевую директорию, любое имя и тип файла.

- Подтверждение ввода
- > Система ЧПУ сохраняет программу контура в выбранную директорию.

- Для выбора следующих позиций обработки нажмите значок снятия выделения с выбранных элементов и выберите следующий контур, как описано выше

Быстрый выбор позиций сверления посредством пиктограммы

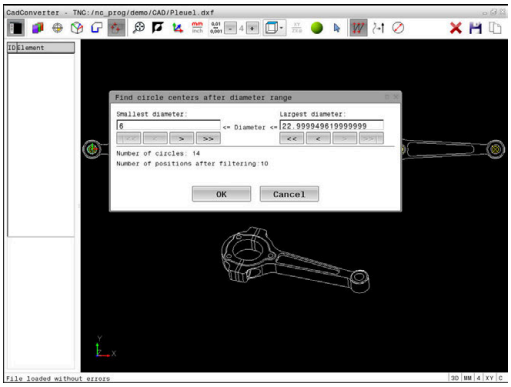

- Выбор режима для выбора позиции обработки
- > Окно графики активно для выбора позиции.

- Выберите пиктограмму
- > Система ЧПУ откроет всплывающее окно, в котором можно отфильтровать отверстия (полные круги) в зависимости от их размера
- При необходимости задайте настройки фильтра и подтвердите их экранной кнопкой **OK**
  Дополнительная информация: "Настройки фильтра", Стр. 430
- > Система ЧПУ передает выбранные позиции в окно списков (отображается символ точки).
- При необходимости можно отменить выбор уже выделенных элементов повторным щелчком на элементе в окне графики при удержании клавиши CTRL
- В качестве альтернативы выбрать элемент в окне отображения списка и нажать клавишу **DEL**

- Щелчком мыши по пиктограмме можно также снять выделение со всех выбранных элементов

- Сохраните выбранные позиции обработки в буфер обмена ЧПУ для последующего добавления в качестве кадра позиционирования с вызовом цикла в программу в диалоге открытым текстом

- Сохранение выбранных позиций обработки в программе открытым текстом
- > Система ЧПУ показывает всплывающее окно, в котором можно выбрать целевую директорию, любое имя и тип файла.

- Подтверждение ввода
- > Система ЧПУ сохраняет программу контура в выбранную директорию.

- Для выбора следующих позиций обработки нажмите значок снятия выделения с выбранных элементов и выберите следующий контур, как описано выше

Настройки фильтра

После выделения позиций сверления с помощью быстрого выбора система ЧПУ отображает окно перехода, в котором слева находится наименьший, а справа наибольший найденный диаметр отверстия. Сенсорными кнопками под индикатором диаметра настроить диаметр отверстий таким образом, чтобы получить желаемые значения.

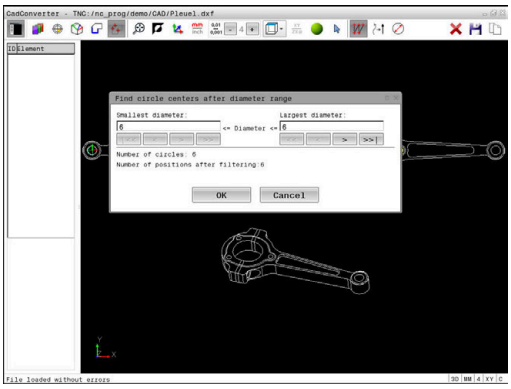

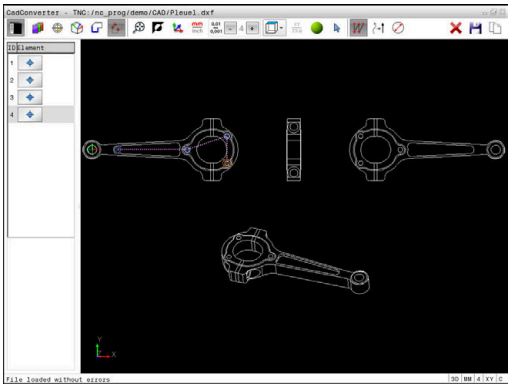

Доступны следующие экранные клавиши:

Иконка	Настройка фильтра наименьшего диаметра
I<<	Показать наименьший найденный диаметр (базовая настройка)
<	Показать следующий меньший найденный диаметр
>	Показать следующий больший найденный диаметр
>>	Показать наибольший найденный диаметр. Система ЧПУ присваивает фильтру для наименьшего диаметра значение, заданное для наибольшего диаметра

Иконка	Настройка фильтра наибольшего диаметра
<<	Показать наименьший найденный диаметр. Система ЧПУ присваивает фильтру для наибольшего диаметра значение, заданное для наименьшего диаметра
<	Показать следующий меньший найденный диаметр
>	Показать следующий больший найденный диаметр
>>I	Показать наибольший найденный диаметр (базовая настройка)

Можно отобразить траекторию инструмента с помощью пиктограммы **ОТОБРАЖАТЬ ТРАЕКТОРИЮ ИНСТРУМ.**

Дополнительная информация: "Базовые настройки", Стр. 413

Информация об элементах

Система ЧПУ отображает в окне информацию об элементах координаты позиции обработки, которые были выбраны щелчком мыши последними в окне списков или в окне графики.

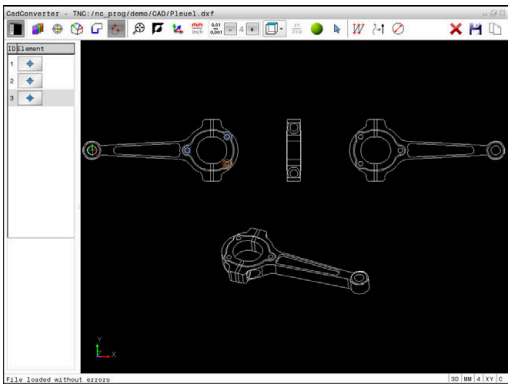

Отображение графики также можно изменить с помощью мыши. В вашем распоряжении находятся следующие функции:

- Для перемещения представленной модели в трех измерениях двигайте мышь, удерживая нажатой правую клавишу
- Для перемещения представленной модели двигайте мышь, удерживая нажатой ее среднюю клавишу или колесико
- Для увеличения определенной области выберите область, удерживая нажатой левую клавишу мыши
- > После того как левая кнопка мыши будет отпущена, система ЧПУ увеличит выделенную область.
- Для быстрого увеличения или уменьшения любой области следует покрутить колесико мыши вперед или назад
- Для возврата в стандартный вид, удерживая нажатой клавишу Shift, дважды нажмите правую клавишу мыши. Если нажимать только правую клавишу мыши, не нажимая Shift, угол вращения сохранится

13

Палеты

13.1 Управление палетами (Опция #22)

Применение

Следуйте указаниям инструкции по обслуживанию станка!

Управление палетами - это функция, зависящая от станка. Ниже описывается стандартный набор функций.

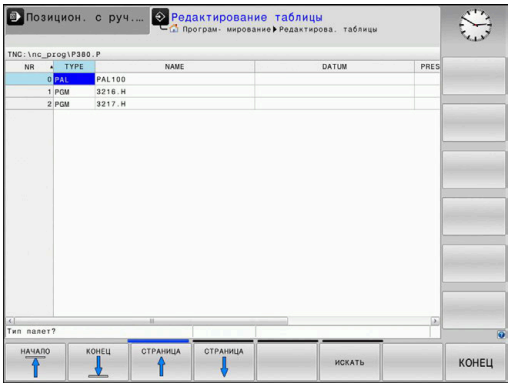

Обычно таблицу палет (**.p**) можно найти в обрабатывающих центрах с устройством смены палет. При этом таблицы палет вызывают различные палеты (PAL), опциональные зажатия (FIX) и соответствующие NC-программы (PGM). Таблицы палет активируют все заданные точки привязки и таблицы нулевых точек.

Без устройства смены палет вы также можете использовать таблицу палет, чтобы последовательно отрабатывать NC-программы с различными точками привязки лишь однократным нажатием **NC-старт**.

Имя файла таблицы палет должно всегда начинаться с буквы.

Столбцы таблицы палет

Производитель станка определяет прототип для таблицы палет, который автоматически открывается при создании таблицы палет.

Прототип может содержать следующие столбцы:

Столбец	Значение	Тип поля
NR	Система управления автоматически создает запись. Запись необходима для поля ввода **Номер строки** функции **ПОИСК КАДРА**.	Поле, обязательное к заполнению
TYPE	Система ЧПУ различает следующие типы записей: ■ **PAL** Палета ■ **FIX** Зажатие ■ **PGM** NC-программа Записи выбираются при помощи клавиши **ENT**, клавиш со стрелками или посредством программной клавиши.	Поле, обязательное к заполнению
NAME	Имя файла В определенных случаях имя для палеты и зажатия определяет производитель станка, а имя NC-программы определяет оператор. Если NC-программа не находится в одной директории с таблицей палет, то вы должны задать полный путь.	Поле, обязательное к заполнению

Столбец	Значение	Тип поля
DATUM	Нулевая точка Если таблица нулевых точек не находится в одной директории с таблицей палет, то вы должны задать полный путь. Нулевые точки из таблицы нулевых точек активируются в NC-программе с помощью цикла 7.	Опциональное поле Запись обязательна только при использовании таблицы нулевых точек.
ПРЕДУСТА-НОВКА	Точка привязки заготовки Введите требуемый номер точки привязки детали.	Опциональное поле
LOCATION	Местонахождение палеты Запись **MA** обозначает, что палета или зажатие находятся в рабочей зоне станка, обработка может выполнятся. Для внесения **MA** нажмите клавишу **ENT**. С помощью клавиши **NO ENT** можно удалить запись и прекратить обработку.	Опциональное поле Если столбец имеется, запись является обязательной.
LOCK	Строка заблокирована При помощи ввода ***** вы можете исключить строку таблицы палет из обработки. При нажатии клавиши **ENT** строка помечается элементом *****. С помощью клавиши **NO ENT** можно снова удалить блокировку. Вы можете заблокировать обработку отдельной программы, зажатия или всей палеты. Незаблокированные строки (например, PGM) заблокированной палеты также не обрабатываются.	Опциональное поле
PALPRES	Номер точки привязки палеты	Опциональное поле Запись обязательна только при использовании точек привязки палет.
W-STATUS	Статус обработки	Опциональное поле Запись требуется только при обработке, ориентированной на инструмент.
METHOD	Метод обработки	Опциональное поле Запись требуется только при обработке, ориентированной на инструмент.
CTID	Идентификатор для повторного вхождения	Опциональное поле Запись требуется только при обработке, ориентированной на инструмент.
SP-X, SP-Y, SP-Z	Безопасная высота по линейным осям X, Y и Z	Опциональное поле
SP-A, SP-B, SP-C	Безопасная высота по осям вращения A, B и C	Опциональное поле
SP-U, SP-V, SP-W	Безопасная высота по параллельным осям U, V и W	Опциональное поле
DOC	Комментарий	Опциональное поле

> Вы можете удалить столбец **LOCATION**, если вы используете только таблицы палет, в которых система ЧПУ должна обрабатывать все строки.
>
> **Дополнительная информация:** "Вставка и удаление столбцов", Стр. 438

Редактирование таблицы палет

Если создается новая таблица палет, то она сначала остается пустой. При помощи программных клавиш можно вставлять и редактировать строки.

Программная клавиша	Функции редактирования
НАЧАЛО	Выбрать начало таблицы
КОНЕЦ	Выбрать конец таблицы
СТРАНИЦА	Выбор предыдущей страницы таблицы
СТРАНИЦА	Выбор следующей страницы таблицы
ВСТАВИТЬ СТРОКУ	Вставить строку в конце таблицы
УДАЛИТЬ СТРОКУ	Удалить строку в конце таблицы
ДОБАВИТЬ N СТРОК В КОНЦЕ	Добавление нескольких строк в конце таблицы
КОПИРОВ. АКТУАЛ. ЗНАЧЕНИЕ	Копирование текущего значения
ВСТАВИТЬ КОПИР. ЗНАЧЕНИЕ	Вставка скопированного значения
НАЧАЛО СТРОКИ	Выбрать начало строки
КОНЕЦ СТРОКИ	Выбрать конец строки
ПОИСК	Поиск текста или значения
СОРТИРОВ./ СКРЫТЬ СТОЛБЦЫ	Сортировка или скрытие столбцов таблицы
РЕДАКТИР. АКТУАЛЬ. ПОЛЯ	Редактирование текущего поля

Программная клавиша	Функции редактирования
СОРТИРОВ.	Сортировать по содержанию столбца
ДОПОЛНИТ. ФУНКЦИИ	Дополнительные функции, например сохранение
ВЫБОР	Открытие пути к файлу

Выбор таблицы палет

Таблицу палет можно выбрать или создать следующим образом:

- Переключитесь в режим работы **Программирование** или режим выполнения программы
- Нажать клавишу **PGM MGT**

Если таблицы палет не отображаются:

- Нажать программную клавишу **ВЫБОР ТИПА**
- Нажать программную клавишу **ПОКАЗ.ВСЕ**
- Выбрать таблицу палет с помощью клавиш со стрелками или ввести имя для новой таблицы (**.p**)
- Подтвердить клавишей **ENT**

> С помощью клавиши выбора режима **разделения экрана** можно переключаться между отображением в виде списка и формы.

Вставка и удаление столбцов

> Эта функция разблокируется только после ввода кода **555343**.

В зависимости от конфигурации в только что созданной таблице палет могут содержаться не все столбцы. Для работы, например с ориентацией, на инструмент требуется вставить столбцы.

Для добавления столбца в пустую таблицу палет необходимо выполнить следующие действия:

- Открытие таблицы инструментов
- Нажать программную клавишу **ДОПОЛНИТ. ФУНКЦИИ**
- Нажать программную клавишу **РЕДАКТИР. ФОРМАТА**
  - > Система ЧПУ откроет всплывающее окно, в котором будут отображены все доступные столбцы.
- Выбрать нужный столбец при помощи клавиш со стрелками
- Нажать программную клавишу **ВСТАВИТЬ СТОЛБЕЦ**
- Подтвердить клавишей **ENT**

С помощью программной клавиши **СТОЛБЕЦ УДАЛИТЬ** можно удалить столбец.

Основы обработки, ориентированной на инструмент

Применение

Следуйте указаниям инструкции по обслуживанию станка!

Ориентированная на инструмент обработка – это функция, зависящая от станка. Ниже описывается стандартный набор функций.

Посредством ориентированной на инструмент обработки на станке без устройства смены палет можно обрабатывать несколько деталей, экономя тем самым время на смену детали.

Ограничения

УКАЗАНИЕ

Осторожно, опасность столкновения!

Не все таблицы палет и NC-программы предназначены для ориентированной на инструмент обработки. В результате ориентированной на инструмент обработки система ЧПУ отрабатывает NC-программы не комплексно, а делит их на вызовы инструмента. Благодаря членению NC-программ несброшенные функции (состояния станка) могут действовать по всей программе. Вследствие этого при обработке существует опасность столкновения!

- Учитывайте указанные ограничения
- Адаптируйте таблицы палет и NC-программы к ориентированной на инструмент обработке
  - Заново запрограммируйте программную информацию после каждого инструмента в каждой NC-программе (например, **M3** или **M4**)
  - Сбросить специальные и дополнительные функции перед каждым инструментом в каждой управляющей программе (например, **Наклон плоскости обработки** или **M138**)
- Осторожно протестировать таблицу палет вместе с соответствующими управляющими программами в режиме **Отработка отд.блоков программы**

Следующие функции запрещены:

- FUNCTION TCPM, M128
- M144
- M101
- M118
- Изменение точки привязки палеты

Следующие функции требуют особой осторожности, особенно при повторном входе:

- Изменение состояний станка дополнительными функциями (например, M13)
- Запись в конфигурацию (например, WRITE KINEMATICS)
- Переключение области перемещения
- Цикл G62 Допуск
- Наклон плоскости обработки

Столбцы таблицы палет для ориентированной на инструмент обработки

Если производитель станка не сконфигурировал иное, для ориентированной на инструмент обработки вам дополнительно потребуются следующие столбцы:

Столбец	Значение
W-STATUS	С помощью состояния обработки задается текущий шаг процесса обработки. Для необработанной детали задайте BLANK. Система ЧПУ изменяет эту запись при обработке автоматически. Система ЧПУ различает следующие типы записей: ■ BLANK: заготовка, требуется отработка ■ INCOMPLETE: обработано не полностью, требуется дополнительная обработка ■ ENDED: обработано полностью, дополнительная обработка больше не требуется ■ EMPTY: пустое место, дополнительная обработка не требуется ■ SKIP: переход через обработку
METHOD	Указание метода обработки Обработка, ориентированная на инструмент, также возможна при нескольких зажатиях одной палеты, но не допускается для нескольких палет. Система ЧПУ различает следующие типы записей: ■ WPO: ориентированный на деталь (стандарт) ■ TO: ориентированный на инструмент (первая деталь) ■ CTO: ориентированный на инструмент (другие детали)
CTID	Система ЧПУ формирует идентификационные номера кадров для повторного ввода автоматически. При удалении или изменении записи повторный вход становится не возможен.
SP-X, SP-Y, SP-Z, SP-A, SP-B, SP-C, SP-U, SP-V, SP-W	Запись для безопасной высоты для имеющихся осей является опциональной. Вы можете указать для осей безопасные позиции. В эти позиции система ЧПУ выполняет перемещение только в том случае, если производитель станка преобразовал их в NC-макрос.

13.2 Управление пакетными процессами (опция № 154)

Применение

Следуйте указаниям инструкции по обслуживанию станка!

Функция **Batch Process Manager** конфигурируется и активирует производителя станка.

Функция **Batch Process Manager** позволяет планировать производственные задания на одном станке.

Запланированные управляющие программы создаются в списке заданий. Список заданий открывается с помощью **Batch Process Manager**.

Будет показана следующая информация:

- Отсутствие ошибок в NC-программе
- Время выполнения NC-программ
- Доступность инструментов
- Моменты времени для осуществления ручных операций на станке

Для получения всей информации необходимо активировать и включить функцию проверки применения инструмента!

Дальнейшая информация: Руководство пользователя по наладке, тестированию и отработке управляющей программы

Основы

Batch Process Manager имеется в распоряжении в следующих режимах работы:

- **Программирование**
- **Отработка отд.блоков программы**
- **Режим автоматического управления**

В режиме работы **Программирование** можно создать и изменить список заданий следующим образом:

Список заданий выполняется в режимах работы **Отработка отд.блоков программы** и **Режим автоматического управления**. Доступно только условное изменение.

Индикация дисплея

После открытия **Batch Process Manager** в режиме работы **Программирование** будет доступно следующее разделение экрана:

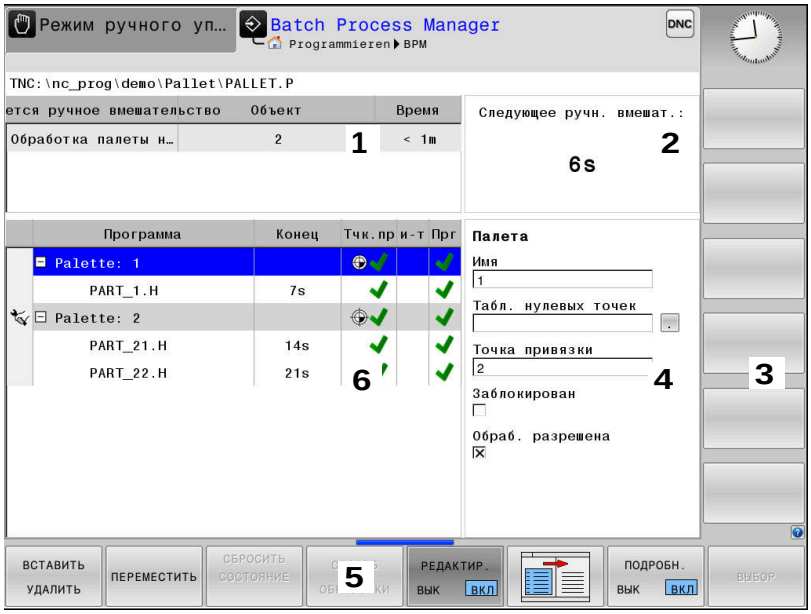

1 Отображает все требуемые ручные вмешательства

2 Отображает следующее ручное вмешательство

3 Отображает при необходимости актуальные программные клавиши производителя станка

4 Отображает изменяемые значения для строки, выделенной синим цветом

5 Отображает актуальные программные клавиши

6 Отображает список заданий

Столбцы списка заданий

Столбец	Значение
Отсутствует имя столбца	Состояние **Pallet**, **Clamping** или **Program**
Program	Имя или путь **Pallet**, **Clamping** или **Program**
Duration	Время прогона в секундах Этот столбец отображается только в том случае, когда станок обладает 19-дюймовым экраном!
End	Окончание времени выполнения ■ Время в **Программирование** ■ Фактическое время в **Отработка отд.блоков программы** и **Режим автоматического управления**
Тчк. пр.	Состояние точки привязки детали
и-т	Состояние примененного инструмента
Pgm	Статус управляющей программы
Sts	Статус обработки

В первом столбце статус **Pallet**, **Clamping** и **Program** отображается посредством пиктограмм.

Значение пиктограмм приведено далее:

Пиктограмма	Значение
	Pallet, **Clamping** или **Program** заблокированы
	Pallet или **Clamping** не разрешены для обработки
	Эта строка отрабатывается в режиме **Отработка отд.блоков программы** или **Режим автоматического управления** и не может быть отредактирована
	В этой строке осуществляется программное прерывание

В столбце **Program** методика обработки представлена с помощью пиктограмм.

Значение пиктограмм приведено далее:

Пиктограмма	Значение
Пиктограмма отсутствует	Ориентированная на заготовку обработка
	Ориентированная на инструмент обработка ■ Начало ■ Конец

В столбцах **Тчк. пр.**, **и-т** и **Pgm** статус отображается с помощью пиктограмм.

Значение пиктограмм приведено далее:

Пиктограмма	Значение
	Проверка завершена
	Не удалось выполнить проверку, срок службы инструмента истек
	Проверка еще не закончена
	Структура программы неправильная (например, палета не содержит подчиненные программы)
	Точка привязки заготовки определена

Пиктограмма	Значение
	Контроль ввода Можно присвоить точку привязки детали палете или всем подчиненным управляющим программам.

Указания по использованию:

- В режиме работы **Программирование** столбец **Wkz** всегда пуст, так как система ЧПУ проверяет статус только в режимах работы **Отработка отд.блоков программы** и **Режим автоматического управления**
- Если функция проверки использования инструмента на станке не активирована или не включена, в столбце **Pgm** пиктограмма не отображается.

Дальнейшая информация: Руководство пользователя по наладке, тестированию и отработке управляющей программы

В столбцах **Sts** статус обработки представлен с помощью пиктограмм.

Значение пиктограмм приведено далее:

Пиктограмма	Значение
	Заготовка, требуется отработка
	Обработано не полностью, требуется дополнительная обработка
	Обработано полностью, дополнительная обработка больше не требуется
	Пропустить обработку

Указания по использованию:

- Статус обработки автоматически адаптируется во время обработки
- Только в случае наличия в таблице палет столбца **W-STATUS** столбец **Sts** в **Batch Process Manager** становится видимым.

Дальнейшая информация: Руководство пользователя по наладке, тестированию и отработке управляющей программы

Открыть Управление пакетными процессами

Следуйте указаниям инструкции по обслуживанию станка!

При помощи параметра станка **standardEditor**(№ 102902) производитель станка определяет, какой стандартный редактор используется системой ЧПУ.

Режим работы Программирование

Если система ЧПУ открывает таблицу палет (.p) не в режиме управления пакетными процессами в виде списка заданий, следует поступать так:

- Выбрать желаемый список заданий

- Переключение строки программных клавиш

- Нажать программную клавишу **ДОПОЛНИТ. ФУНКЦИИ**

- Нажать программную клавишу **ВЫБРАТЬ РЕДАКТОР**
> Система ЧПУ откроет всплывающее окно **Выбрать редактор**.

- Выбрать **BPM-EDITOR**

- Подтвердить клавишей **ENT**

- Или нажмите программную клавишу **OK**
> Система ЧПУ откроет список заданий в **Batch Process Manager**.

Режим работы Отработка отд.блоков программы и Режим автоматического управления

Если система ЧПУ открывает таблицу палет (.p) не в режиме управления пакетными процессами в виде списка заданий, следует поступать так:

- Нажать клавишу **Разделение экрана**

- Нажать клавишу **BPM**.
> Система ЧПУ откроет список заданий в **Batch Process Manager**.

Программные клавиши

В наличии предусмотрены следующие программные клавиши:

> Следуйте указаниям инструкции по обслуживанию станка!
>
> Производитель станка может конфигурировать собственные программные клавиши.

Программная клавиша	Функция
ПОДРОБН. ВЫК ВКЛ	Развернуть или свернуть древовидную структуру
РЕДАКТИР. ВЫК ВКЛ	Редактирование открытого списка заданий
ВСТАВИТЬ УДАЛИТЬ	Отображает программные клавиши **ВСТАВИТЬ ПЕРЕД**, **ВСТАВИТЬ ПОСЛЕ** и **УДАЛИТЬ**
ПЕРЕМЕСТИТЬ	Сдвиг строки
ВЫБРАТЬ	Выделение строки
ОТМЕНИТЬ МАРКИР.	Сброс выделения
ВСТАВИТЬ ПЕРЕД	Вставка перед позицией курсора нового значения **Pallet**, **Clamping** или **Program**
ВСТАВИТЬ ПОСЛЕ	Вставка после позиции курсора нового значения **Pallet**, **Clamping** или **Program**
УДАЛИТЬ	Удалить строку или блок
	Переход в другое окно
ВЫБОР	Выбрать возможность ввода из всплывающего окна
СБРОСИТЬ СОСТОЯНИЕ	Сбросить статус обработки на заготовке
СПОСОБ ОБРАБОТКИ	Выбрать ориентированную на заготовку или на инструмент обработку
УПРАВЛЕНИЕ ИНСТРУМ.	Открыть Расширенное упр. инструментами
ВНУТР. СТОП	Прервать обработку

Указания по использованию:

- Программные клавиши **УПРАВЛЕНИЕ ИНСТРУМ.** и **ВНУТР. СТОП** предусмотрены только в режимах работы **Отработка отд.блоков программы** и **Режим автоматического управления**.
- Если в таблице палет предусмотрен столбец **W-СТАТУС**, доступна программная клавиша **СБРОСИТЬ СОСТОЯНИЕ**.
- Если в таблице палет предусмотрены столбцы **W-СТАТУС**, **МЕТОД** и **CTID** , доступна программная клавиша **МЕТОД. ОБРАБОТКИ**.

Дальнейшая информация: Руководство пользователя по наладке, тестированию и отработке управляющей программы

Создание списка заданий

Новый список заданий можно создать только в управлении файлами.

> Имя файла списка заданий должно всегда начинаться с буквы.

- Нажать клавишу **Программирование**

PGM MGT

- Нажать клавишу **PGM MGT**
- > Система ЧПУ откроет окно управления файлами.

НОВЫЙ ФАЙЛ

- Нажать программную клавишу **НОВЫЙ ФАЙЛ**
- Ввести имя файла с расширением (.**p**)

ENT

- Подтвердить клавишей **ENT**
- > Система ЧПУ открывает пустой список заданий в **Batch Process Manager**.

ВСТАВИТЬ УДАЛИТЬ

- Нажать программную клавишу **ВСТАВИТЬ, УДАЛИТЬ**

ВСТАВИТЬ ПОСЛЕ

- Нажать программную клавишу **ВСТАВИТЬ ПОСЛЕ**
- > Система ЧПУ отобразит в правой половине экрана различные типы.
- Выбрать требуемый тип
  - **Pallet**
  - **Clamping**
  - **Program**
- > Система ЧПУ добавляет пустую строку в список заданий.
- > Система ЧПУ отображает в правой части выбранный тип.
- Определение значений ввода
  - **Имя**: ввести имя напрямую или с помощью всплывающего окна (при наличии)
  - **Табл. нулевых точек**: при необходимости выбрать нулевую точку напрямую или с помощью всплывающего окна
  - **Точка привязки**: при необходимости ввести точку привязки напрямую
  - **Заблокирован**: выбранная строка не будет обрабатываться
  - **Обраб. разрешена**: выбранная строка активна для обработки

ENT

- Подтвердить ввод клавишей **ENT**
- При необходимости повторить шаги

РЕДАКТИР. ВЫК ВКЛ

- Нажать программную клавишу **РЕДАКТИР.**

Изменение списка заданий

Список заданий можно изменить в режиме работы **Программирование** , **Отработка отд.блоков программы** или **Режим автоматического управления**.

Указания по использованию:

- Если список заданий вызван в режимах работы **Отработка отд.блоков программы** и **Режим автоматического управления**, невозможно изменить список заданий в режиме работы **Программирование**.
- Во время обработки возможно только условное изменение списка заданий, поскольку система ЧПУ устанавливает защищенную область.
- Управляющие программы в защищенной области представлены светло-серым цветом.

В **Batch Process Manager** следует изменить одну строку в списке заданий следующим образом:

- Открытие необходимого списка заданий

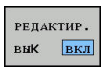

- Нажать программную клавишу **РЕДАКТИР.**

- Установить курсор в требуемую строку, например **Pallet**
- > Система ЧПУ отобразит выбранную строку синим цветом.
- > Система ЧПУ отобразит в правой половине экрана редактируемые значения.

- При необходимости нажать программную клавишу **ПЕРЕХОД В ДРУГ.ОКНО**
- > Система ЧПУ выполнит переход из активного окна.
- Можно изменить следующие значения:
  - **Имя**
  - **Табл. нулевых точек**
  - **Точка привязки**
  - **Заблокирован**
  - **Обраб. разрешена**

- Измененные значения подтвердить клавишей **ENT**
- > Система ЧПУ сохранит изменения.

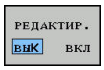

- Нажать программную клавишу **РЕДАКТИР.**

В **Batch Process Manager** следует переместить одну строку в списке заданий следующим образом:

- Открытие необходимого списка заданий

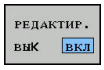

- Нажать программную клавишу **РЕДАКТИР.**

- Установить курсор в требуемую строку, например **Program**
  - > Система ЧПУ отобразит выбранную строку синим цветом.

- Нажать программную клавишу **ПЕРЕМЕСТИТЬ**

- Нажать программную клавишу **ВЫБРАТЬ**
  - > Система ЧПУ выделяет строку, в которой находится курсор.

- Установить курсор в желаемую позицию
  - > Если курсор установлен в соответствующем месте, система ЧПУ включает отображение программных клавиш **ВСТАВИТЬ ПЕРЕД** и **ВСТАВИТЬ ПОСЛЕ**.

- Нажать программную клавишу **ВСТАВИТЬ ПЕРЕД**
  - > Система ЧПУ вставляет строку в новую позицию.

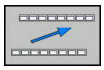

- Нажать программную клавишу **ВЕРНУТЬСЯ**

- Нажать программную клавишу **РЕДАКТИР.**

14

Сенсорное управление

14.1 Экран и управление

Сенсорный экран

Следуйте указаниям инструкции по обслуживанию станка!

Данная функция должна быть активирована и адаптирована производителем станка.

Внешне сенсорный экран отличается наличием черной рамки и отсутствующими программными клавишами.

В TNC 620 пульт управления интегрирован в экран 19".

1 Заглавная строка

При включенной системе ЧПУ дисплей отображает в заглавной строке выбранные режимы работы.

2 Панель программных клавиш для производителей станков

3 Панель программных клавиш

Дополнительные функции системы ЧПУ отображаются на панели программных клавиш. Активная панель программных клавиш отображается в виде синей полосы.

4 Встроенный пульт управления

Пульт управления

Встроенный пульт управления

Пульт управления интегрирован в экран. Содержимое пульта управления меняется в зависимости от текущего режима.

1 Зона, в которой можно включить следующее:
   - Буквенная клавиатура
   - Меню HeROS
   - Потенциометр для скорости моделирования (только в режиме **Тест программы**)

2 Режимы работы станка

3 Режимы программирования

   Активный режим, на который переключен экран, система ЧПУ подсвечивает зеленым цветом.

   Режим, находящийся в фоне, система ЧПУ отображает в виде маленького белого треугольника.

4
   - Управление файлами
   - Калькулятор
   - Функция MOD
   - Функция HELP (ПОМОЩЬ)
   - Индикация сообщений об ошибках

5 Меню быстрого доступа

   В зависимости от режима здесь будут собраны самые основные функции.

6 Открытие диалогов программирования (только в режимах **Программирование** и **Позиц.с ручным вводом данных**)

7 Ввод числовых значений и выбор оси

8 Навигация

9 Кнопки со стрелками и операция перехода **GOTO**

10 Панель задач

   Дальнейшая информация: Руководство пользователя по наладке, тестированию и отработке управляющей программы

Дополнительно производитель станка поставляет пульт управления станком.

> Следуйте указаниям инструкции по обслуживанию станка!
>
> Клавиши, как, например, **NC-старт** или **NC-стоп**, описываются в руководстве по эксплуатации станка.

Пульт управления в режиме тестирования программы

Пульт управления в ручном режиме

Общее управление

Следующие кнопки легко заменяются жестами:

Клавиша	Функция	Жесты
	Переключение режимов	Нажать на режим в заглавной строке
	Переключение панели программных клавиш	Провести горизонтально по панели программных клавиш
	Клавиши выбора программ-ной клавиши	Нажать на функцию на сенсорном экране

14.2 Жесты

Обзор возможных жестов

Экран системы ЧПУ поддерживает несколько одновременных касаний. Это означает, что система распознает различные жесты даже с участием нескольких пальцев.

Символ	Жесты	Значение
	Нажатие	Короткое касание сенсорного экрана
	Двойное нажатие	Двукратное короткое касание сенсорного экрана
	Удерживание	Длительное касание сенсорного экрана
	Пролистывание	Смахивающее движение по экрану
	Прокрутка	Движение пальца по сенсорному экрану, при котором однозначно определена начальная точка движения

Символ	Жесты	Значение
	Прокрутка двумя пальцами	Одновременное движение двух пальцев по сенсорному экрану, при котором однозначно определена начальная точка движения
	Растягивание	Разведение в сторону двух пальцев
	Сведение	Сведение двух пальцев

Навигация в таблицах и управляющих программах

Навигация в программе или таблице выполняется следующим образом:

Символ	Жесты	Функция
	Нажатие	Выделение NC-кадра или строки таблицы Приостановить прокрутку
	Двойное нажатие	Активация ячейки таблицы
	Пролистывание	Прокрутка программы или таблицы

Управление моделированием

Система ЧПУ предлагает сенсорное управление для следующей графики:

- Графика при программировании в режиме работы **Программирование**
- 3D-отображение в режиме **Тест программы**
- 3D-отображение в режиме **Отраб.отд.бл. программы**
- 3D-отображение в режиме **Режим авт. управления**
- Отображение кинематики

Поворот, масштабирование и смещение графики

Система ЧПУ предлагает следующие жесты:

Символ	Жесты	Функция
	Двойное нажатие	Возврат к исходному размеру изображения
	Прокрутка	Поворот графики (только 3D-графика)
	Прокрутка двумя пальцами	Смещение графики
	Растягивание	Увеличение графики
	Сведение	Уменьшение графики

Измерение графики

Если активировано измерение в режиме **Тест программы**, то становится доступна следующая дополнительная функция:

Символ	Жесты	Функция
	Нажатие	Выберите точку измерения

Работа с CAD-Viewer

Система ЧПУ также поддерживает сенсорное управление при работе с **CAD-Viewer**. В зависимости от режима доступны различные жесты.

Для использования всех приложений выберите заранее посредством пиктограммы необходимую функцию:

Пиктограмма	Функция
	Базовая настройка
	Добавить В режиме выбора аналогично нажатой клавише **Shift**
	Удалить В режиме выбора аналогично нажатой клавише **CTRL**

Режим настройки слоя и задания точки привязки

Система ЧПУ предлагает следующие жесты:

Символ	Жесты	Функция
	Нажатие на элемент	Отображение информации об элементе Установка точки привязки
	Двойное нажатие на фон	Возврат графики или 3D-модели к исходному размеру

Символ	Жесты	Функция
	Активировать **Добавить** и дважды нажать на фон	Возврат графики или 3D-модели к исходному размеру и углу поворота
	Прокрутка	Вращение графики или 3D-модели (только режим настройки слоя)
	Прокрутка двумя пальцами	Смещение графики или 3D-модели
	Растягивание	Увеличение графики или 3D-модели
	Сведение	Уменьшение графики или 3D-модели

Выбор контура

Система ЧПУ предлагает следующие жесты:

Символ	Жесты	Функция
	Нажатие на элемент	Выбор элемента

Символ	Жесты	Функция
	Нажатие на элемент в окне списка	Выбор или отмена выбора элементов
	Активировать **Добавить** и нажать на элемент	Разделение, укорачивание и удлинение элемента
	Активировать **Удалить** и нажать на элемент	Отмена выбора элемента
	Двойное нажатие на фон	Возврат к исходному размеру графики
	Пролистывание по элементу	Предварительный просмотр элементов, доступных для выбора Отображение информации об элементе
	Прокрутка двумя пальцами	Смещение графики
	Растягивание	Увеличение графики

Символ	Жесты	Функция
	Сведение	Уменьшение графики

Выбор позиций обработки

Система ЧПУ предлагает следующие жесты:

Символ	Жесты	Функция
	Нажатие на элемент	Выбор элемента Выбор точки пересечения
	Двойное нажатие на фон	Возврат к исходному размеру графики
	Пролистывание по элементу	Предварительный просмотр элементов, доступных для выбора Отображение информации об элементе
	Активировать **Добавить** и потянуть	Растягивание области быстрого выбора
	Активировать **Удалить** и потянуть	Растягивание области для отмены выбора элементов

Символ	Жесты	Функция
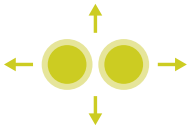	Прокрутка двумя пальцами	Смещение графики
	Растягивание	Увеличение графики
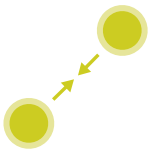	Сведение	Уменьшение графики

Сохранение элементов и переход в управляющую программу

Выбранные элементы система ЧПУ сохраняет в результате нажатия на соответствующие пиктограммы.

Доступны следующие возможности возврата в режим **Программирование**:

- Нажать клавишу **Программирование**

  Система ЧПУ перейдет в режим **Программирование**.
- Закрыть **CAD-Viewer**

  Система ЧПУ автоматически перейдет в режим **Программирование**.
- Через панель задач, чтобы оставить **CAD-Viewer** на третьем рабочем столе открытым

  Третий рабочий стол остается активным в фоне.

15

Таблицы и обзоры

15.1 Системные данные

Список D18-функций

Функция **D18** позволяет считывать системные данные и сохранять их в Q-параметрах. Выбор системных данных осуществляется через номер группы (ID), номер системных данных и при необходимости через индекс.

> Считываемые функцией **D18** значения система ЧПУ всегда выводит в **метрических** единицах независимо от единиц измерения NC-программы.

Ниже представлен полный список функций **D18**. Обратите внимание, что в зависимости от типа системы ЧПУ могут быть доступны не все функции.

Имя группы	ID-номер группы	Номер системных данных	Индекс	Описание
Информация о программе				
	10	3	-	Номер активного цикла обработки
		6	-	Номер последнего выполненного цикла ощупывания –1 = нет
		7	-	Тип вызывающей NC-программы: –1 = нет 0 = видимая NC-программа 1 = цикл/макрос, главная программа видимая 2 = цикл/макрос, нет видимой главной программы
		103	Номер Q-параметра	Относительный в пределах NC-цикла; для запроса, явно ли указан записанный под IDX Q-параметр в относящемся к нему CYCLE DEF.
		110	Номер QS-параметра	Существует ли файл с именем QS (IDX)? 0 = нет, 1 = да Функция может обрабатывать относительные пути к файлам.
		111	Номер QS-параметра	Существует ли файл с именем QS (IDX)? 0 = нет, 1 = да Можно использовать только абсолютные пути к файлам.

Имя группы	ID-номер группы	Номер системных данных	Индекс	Описание
Системные адреса перехода				
	13	1	-	Номер метки или имя метки (строка или QS), к которой осуществляется переход при M2/M30, вместо окончания текущей управляющей программы. Значение = 0: M2/M30 действует стандартно.
		2	-	Номер метки или имя метки (строка или QS), к которой осуществляется переход при FN14: ERROR с реакцией NC-CANCEL, вместо прерывания управляющей программы с ошибкой. Запрограммированный в команде FN14 номер ошибки можно считать под ID992 NR14. Значение = 0: FN14 действует стандартно.
		3	-	Номер метки или имя метки (строка или QS), к которой осуществляется переход при внутренней ошибке сервера (SQL, PLC, CFG) или при ошибочной операции с файлами (FUNCTION FILECOPY, FUNCTION FILEMOVE или FUNCTION FILEDELETE), вместо прерывания управляющей программы с выводом ошибки. Значение = 0: ошибка действует стандартно.
Состояние станка				
	20	1	-	Активный номер инструмента
		2	-	Номер подготовленного инструмента
		3	-	Текущая ось инструмента 0 = X, 6 = U 1 = Y, 7 = V 2 = Z, 8 = W
		4	-	Запрограммированная частота вращения шпинделя
		5	-	Текущее состояние шпинделя -1 = состояние не определено 0 = M3 активно 1 = M4 активно 2 = M5 активно после M3 3 = M5 активно после M4
		7	-	Текущая передача
		8	-	Состояние подачи СОЖ 0 = выкл., 1 = вкл.
		9	-	Активная скорость подачи
		10	-	Индекс подготовленного инструмента
		11	-	Индекс активного инструмента
		14	-	Номер активного шпинделя

Имя группы	ID-номер группы	Номер системных данных	Индекс	Описание
		20	-	Запрограммированная скорость резания в режиме токарной обработки
		21	-	Режим шпинделя в режиме токарной обработки: 0 = пост. частота вращения 1 = пост. скорость резания
		22	-	Состояние подачи СОЖ M7: 0 = выкл., 1 = вкл.
		23	-	Состояние подачи СОЖ M8: 0 = выкл., 1 = вкл.
Данные канала				
	25	1	-	Номер канала
Параметры цикла				
	30	1	-	Безопасное расстояние
		2	-	Глубина сверления/фрезерования
		3	-	Глубина врезания
		4	-	Подача на глубину
		5	-	Первая длина боковой стороны, цикл «Карман»
		6	-	Вторая длина боковой стороны, цикл «Карман»
		7	-	Первая длина боковой стороны, цикл «Канавка»
		8	-	Вторая длина боковой стороны, цикл «Канавка»
		9	-	Радиус круглого кармана
		10	-	Подача при фрезеровании
		11	-	Направление вращения траектории фрезерования
		12	-	Время ожидания
		13	-	Шаг резьбы, циклы 17 и 18
		14	-	Припуск для чистовой обработки
		15	-	Угол выборки
		21	-	Угол ощупывания
		22	-	Путь ощупывания
		23	-	Подача измерения
		49	-	HSC-Mode (цикл 32, допуск)
		50	-	Допуск для осей вращения (цикл 32, допуск)

Имя группы	ID-номер группы	Номер системных данных	Индекс	Описание
		52	Номер Q-параметра	Тип передаваемого параметра в пользовательских циклах: –1: параметр цикла в CYCL DEF не запрограммирован 0: параметр цикла в CYCL DEF запрограммирован в виде числа (Q-параметр) 1: параметр цикла в CYCL DEF запрограммирован в виде строкового параметра (Q-параметр)
		60	-	Безопасная высота (циклы ощупывания 30–33)
		61	-	Проверка (циклы ощупывания 30–33)
		62	-	Измерение режущей кромки (циклы ощупывания 30–33)
		63	-	Номер Q-параметра для результата (циклы ощупывания 30–33)
		64	-	Тип Q-параметра для результата (циклы ощупывания 30–33) 1 = Q, 2 = QL, 3 = QR
		70	-	Множитель для подачи (циклы 17 и 18)
Модальное состояние				
	35	1	-	Размеры: 0 = абсолютные (G90) 1 = в приращениях (G91)
Данные для SQL-таблиц				
	40	1	-	Код результата для последней SQL-команды. Если последний код результата был равен 1 (= ошибка), в качестве обратных значений передается код ошибки.
Данные из таблицы инструментов				
	50	1	Номер инструмента	Длина инструмента L
		2	Номер инструмента	Радиус инструмента R
		3	Номер инструмента	Радиус инструмента R2
		4	Номер инструмента	Припуск на длину инструмента DL
		5	Номер инструмента	Припуск на радиус инструмента DR
		6	Номер инструмента	Припуск на радиус инструмента DR2
		7	Номер инструмента	Инструмент заблокирован TL 0 = не заблокирован, 1 = заблокирован

Имя группы	ID-номер группы	Номер системных данных	Индекс	Описание
		8	Номер инструмента	Номер инструмента для замены RT
		9	Номер инструмента	Максимальный срок службы TIME1
		10	Номер инструмента	Максимальный срок службы TIME2
		11	Номер инструмента	Текущий срок службы CUR.TIME
		12	Номер инструмента	PLC-состояние
		13	Номер инструмента	Максимальная длина режущей кромки LCUTS
		14	Номер инструмента	Максимальный угол врезания ANGLE
		15	Номер инструмента	TT: количество режущих кромок CUT
		16	Номер инструмента	TT: допуск на износ по длине LTOL
		17	Номер инструмента	TT: допуск на износ по радиусу RTOL
		18	Номер инструмента	TT: направление вращения DIRECT 0 = положительное, –1 = отрицательное
		19	Номер инструмента	TT: смещение на плоскости R-OFFS R = 99999,9999
		20	Номер инструмента	TT: смещение по длине L-OFFS
		21	Номер инструмента	TT: допуск на поломку по длине LBREAK
		22	Номер инструмента	TT: допуск на поломку по радиусу RBREAK
		28	Номер инструмента	Макс. частота вращения NMAX
		32	Номер инструмента	Угол при вершине TANGLE
		34	Номер инструмента	Отвод разрешен LIFTOFF (0 = нет, 1 = да)
		35	Номер инструмента	Радиус допуска на износ R2TOL
		36	Номер инструмента	Тип инструмента TYPE (фреза = 0, шлифовальный инструмент = 1, ... измерительный щуп = 21)
		37	Номер инструмента	Строка в таблице измерительных щупов
		38	Номер инструмента	Отметка времени последнего использования

Имя группы	ID-номер группы	Номер системных данных	Индекс	Описание
		39	Номер инструмента	ACC
		40	Номер инструмента	Шаг для циклов нарезания резьбы

Имя группы	ID-номер группы	Номер системных данных	Индекс	Описание
Данные из таблицы мест				
	51	1	Номер места	Номер инструмента
		2	Номер места	0 = без специального инструмента 1 = специальный инструмент
		3	Номер места	0 = без фиксированного места 1 = фиксированное место
		4	Номер места	0 = место не заблокировано, 1 = место заблокировано
		5	Номер места	PLC-состояние
Определить инструмент				
	52	1	Номер инструмента	Номер места
		2	Номер инструмента	Номер магазина инструментов
Данные инструмента для строб. импульсов T и S				
	57	1	T-Code	Номер инструмента IDX0 = строб. импульс T0 (отложить инструмент), IDX1 = строб. импульс T1 (заменить инструмент), IDX2 = строб. импульс T2 (подготовить инструмент)
		2	T-Code	Индекс инструмента IDX0 = строб. импульс T0 (отложить инструмент), IDX1 = строб. импульс T1 (заменить инструмент), IDX2 = строб. импульс T2 (подготовить инструмент)
		5	-	Частота вращения шпинделя IDX0 = строб. импульс T0 (отложить инструмент), IDX1 = строб. импульс T1 (заменить инструмент), IDX2 = строб. импульс T2 (подготовить инструмент)
Значения, запрограммированные в кадре TOOL CALL				
	60	1	-	Номер инструмента T
		2	-	Активная ось инструмента 0 = X, 1 = Y 2 = Z, 6 = U 7 = V, 8 = W
		3	-	Скорость вращения шпинделя S
		4	-	Припуск на длину инструмента DL
		5	-	Припуск на радиус инструмента DR
		6	-	Автоматический TOOL CALL 0 = да, 1 = нет
		7	-	Припуск на радиус инструмента DR2
		8	-	Индекс инструмента

Имя группы	ID-номер группы	Номер системных данных	Индекс	Описание
		9	-	Активная скорость подачи
		10	-	Скорость резания [мм/мин]
Значения, запрограммированные в TOOL DEF				
	61	0	Номер инструмента	Считать номер последовательности смены инструментов: 0 = инструмент уже в шпинделе, 1 = замена внешних инструментов, 2 = замена внутреннего инструмента на внешний, 3 = замена специального инструмента на внешний инструмент, 4 = замена внешнего инструмента, 5 = замена внешнего инструмента на внутренний, 6 = замена внутреннего инструмента на внутренний, 7 = замена специального инструмента на внутренний инструмент, 8 = замена внутреннего инструмента, 9 = замена внешнего инструмента на специальный инструмент, 10 = замена специального инструмента на внутренний инструмент, 11 = замена специального инструмента на специальный инструмент, 12 = замена специального инструмента, 13 = замена внешнего инструмента, 14 = замена внутреннего инструмента, 15 = замена специального инструмента
		1	-	Номер инструмента T
		2	-	Длина
		3	-	Радиус
		4	-	Указатель
		5	-	Данные инструмента программируются в TOOL DEF 1 = да, 0 = нет

Имя группы	ID-номер группы	Номер системных данных	Индекс	Описание
Значения LAC и VSC				
	71	0	0	Индекс NC-оси, для которой необходимо выполнить процедуру взвешивания LAC или уже эта процедура была проведена (от X до W = от 1 до 9)
			2	Общее значение инерции, полученное в результате взвешивания LAC в [кгм^2] (в случае осей вращения A/B/C), или общая масса в [кг] (в случае линейных осей X/Y/Z)
		1	0	Цикл 957 Выход из резьбы
Доступная область памяти для заводских циклов				
	72	0-39	с 0 по 30	Доступная область памяти для заводских циклов. Значения сбрасываются системой ЧПУ только при перезагрузке системы управления (= 0). При отмене значения не сбрасываются до значения в момент исполнения. Вплоть до 597110-11: только NR 0-9 и IDX 0-9 Начиная с 597110-12: NR 0-39 и IDX 0-30
Доступная область памяти для пользовательских циклов				
	73	0-39	с 0 по 30	Доступная область памяти для пользовательских циклов. Значения сбрасываются системой ЧПУ только при перезагрузке системы управления (= 0). При отмене значения не сбрасываются до значения в момент исполнения. Вплоть до 597110-11: только NR 0-9 и IDX 0-9 Начиная с 597110-12: NR 0-39 и IDX 0-30
Считать минимальную и максимальную частоту вращения шпинделя				
	90	1	ID шпинделя	Минимальная частота вращения шпинделя на самой низкой передаче. Если передачи не сконфигурированы, то CfgFeedLimits/minFeed первого кадра параметров шпинделя оценивается. Индекс 99 = активный шпиндель
		2	ID шпинделя	Максимальная частота вращения шпинделя на самой высокой передаче. Если передачи не сконфигурированы, то CfgFeedLimits/maxFeed первого кадра параметров шпинделя оценивается. Индекс 99 = активный шпиндель
Коррекция инструмента				
	200	1	1 = без припуска, 2 = с припуском, 3 = с	Активный радиус

Имя группы	ID-номер группы	Номер системных данных	Индекс	Описание
			припуском и припуск из TOOL CALL	
		2	1 = без припуска, 2 = с припуском, 3 = с припуском и припуск из TOOL CALL	Активная длина
		3	1 = без припуска, 2 = с припуском, 3 = с припуском и припуск из TOOL CALL	Радиус скругления R2
		6	Номер инструмента	Длина инструмента Индекс 0 = активный инструмент
Преобразование координат				
	210	1	-	Базовый поворот (вручную)
		2	-	Запрограммированный поворот
		3	-	Текущая ось шпинделя, биты № 0–2 и 6–8: ось X, Y, Z и U, V, W
		4	Ось	Активный коэффициент масштабирования Индекс: 1–9 (X, Y, Z, A, B, C, U, V, W)
		5	Ось вращения	3D-ROT Индекс: 1–3 (A, B, C)
		6	-	Наклон плоскости обработки в режимах выполнения программ 0 = неактивно –1 = активно
		7	-	Наклон плоскости обработки в ручных режимах 0 = неактивно –1 = активно
		8	Номер QL-параметра	Угол кручения между шпинделем и наклоненной системой координат. Проецирует заданный в QL-параметре угол из системы координат ввода в систему координат инструмента. Если IDX не задается, проецируется угол 0.

Имя группы	ID-номер группы	Номер системных данных	Индекс	Описание
Активная система координат				
	211	–	-	1 = система ввода (по умолчанию) 2 = REF-система 3 = система смены инструмента
Специальные преобразования в режиме токарной обработки				
	215	1	-	Угол для прецессии системы ввода в плоскости XY в режиме токарной обработки. Для сброса преобразования в качестве значения угла следует указать значение 0. Это преобразование применяется в рамках цикла 800 (параметр Q497).
		3	1-3	Считывание пространственного угла, записанного посредством NR2. Индекс: 1–3 (rotA, rotB, rotC)
Активное смещение нулевой точки				
	220	2	Ось	Текущее смещение нулевой точки в [мм] Индекс: 1–9 (X, Y, Z, A, B, C, U, V, W)
		3	Ось	Считывание разницы между референтной меткой и точкой привязки. Индекс: 1–9 (X, Y, Z, A, B, C, U, V, W)
		4	Ось	Считать значения OEM-Offset.. Индекс: 1–9 (X_OFFS, Y_OFFS, Z_OFFS...)
Диапазон перемещений				
	230	2	Ось	Отрицательный программный концевой выключатель Индекс: 1–9 (X, Y, Z, A, B, C, U, V, W)
		3	Ось	Положительный программный концевой выключатель Индекс: 1–9 (X, Y, Z, A, B, C, U, V, W)
		5	-	Программный концевой выключатель вкл. или выкл.: 0 = вкл., 1 = выкл. Для осей по модулю необходимо задать верхнюю и нижнюю границу или не задавать границы вообще.
Считать заданную позицию в REF-системе				
	240	1	Ось	Текущая заданная позиция в REF-системе
Считать заданную позицию в REF-системе вместе со значениями смещения (маховичок и пр.)				
	241	1	Ось	Текущая заданная позиция в REF-системе
Считать текущую позицию в активной системе координат				
	270	1	Ось	Актуальная заданная позиция в системе ввода Функция поставляет при вызове с активной корректировкой радиуса инструмента неверные положения для главных осей

Имя группы	ID-номер группы	Номер системных данных	Индекс	Описание
				X, Y и Z. Если функция с активной коррек-тировкой радиуса инструмента будет вызвана для круговой оси, будет выдано сообщение об ошибке. Индекс: 1 — 9 (X, Y, Z, A, B, C, U, V, W)
Считать заданную позицию в активной системе координат вместе со значениями смещения (маховичок и пр.)				
	271	1	Ось	Текущая заданная позиция в системе ввода
Информация о M128				
	280	1	-	M128 активно: –1 = да, 0 = нет
Прочитать информацию по M128				
	280	3	-	Состояние TCPM после Q-№: Q-№ + 0: TCPM активно, 0 = нет, 1 = да Q-№ + 1: ОСЬ, 0 = POS, 1 = SPAT Q-№ + 2: PATHCTRL, 0 = ОСЬ, 1 = ВЕКТОР Q-№ + 3: Подача, 0 = F TCP, 1 = F CONT
Кинематика станка				
	290	5	-	0: компенсация температуры неактивна 1: компенсация температуры активна
		10	-	Индекс кинематики станка, запро-граммированной в FUNCTION MODE MILL или FUNCTION MODE TURN из Channels/ChannelSettings/CfgKinList/ kinCompositeModels –1 = не запрограммирован
Считывание данных кинематики				
	295	1	Номер QS-параметра	Считывание имен осей активной трехосе-вой кинематики. Имена осей записываются после QS (IDX), QS (IDX+1) и QS (IDX+2). 0 = операция выполнена успешно
		2	0	Функция FACING HEAD POS активна? 1 = да, 0 = нет
		4	Ось враще-ния	Считать, участвует ли указанная ось вращения в расчете кинематики. 1 = да, 0 = нет (Ось вращения можно исключить из расче-та кинематики посредством M138.) Индекс: 4, 5, 6 (A, B, C)
		6	Ось	Угловая головка: вектор отклонения в базовой системе координат B-CS с помощью угловой головки Индекс: 1, 2, 3 (X, Y, Z)

Имя группы	ID-номер группы	Номер системных данных	Индекс	Описание
		7	Ось	Угловая головка: направляющий вектор инструмента в базовой системе координат B-CS Индекс: 1, 2, 3 (X, Y, Z)
		10	Ось	Определение программируемых осей. Определить для указанного индекса оси соответствующий ID оси (индекс из CfgAxis/axisList). Индекс: 1–9 (X, Y, Z, A, B, C, U, V, W)
		11	ID оси	Определение программируемых осей. Для указанного ID оси определить индекс оси (X = 1, Y = 2...). Индекс: ID оси (индекс из CfgAxis/axisList)

Имя группы	ID-номер группы	Номер системных данных	Индекс	Описание
Модификация геометрического поведения				
	310	20	Ось	Программирование диаметра: –1 = выкл., 0 = вкл.
Текущее системное время				
	320	1	0	Системное время в секундах, прошедшее с 01.01.1970, 00:00:00 (реальное время)
			1	Системное время в секундах, прошедшее с 01.01.1970, 00:00:00 (предварительный расчет).
		3	-	Считывание или времени обработки текущей NC-программы.
Формат системного времени				
	321	0	0	Форматирование: системное время в секундах, прошедшее с 01.01.1970, 0:00 (реальное время) Формат: ДД.ММ.ГГГГ чч:мм:сс
			1	Форматирование: системное время в секундах, прошедшее с 01.01.1970, 0:00 (предварительный расчет) Формат: ДД.ММ.ГГГГ чч:мм:сс
		1	0	Форматирование: системное время в секундах, прошедшее с 01.01.1970, 0:00 (реальное время) Формат: Д.ММ.ГГГГ ч:мм:сс
			1	Форматирование: системное время в секундах, прошедшее с 01.01.1970, 0:00 (предварительный расчет) Формат: Д.ММ.ГГГГ ч:мм:сс
		2	0	Форматирование: системное время в секундах, прошедшее с 01.01.1970, 0:00 (реальное время) Формат: Д.ММ.ГГГГ ч:мм
			1	Форматирование: системное время в секундах, прошедшее с 01.01.1970, 0:00 (предварительный расчет) Формат: Д.ММ.ГГГГ ч:мм
		3	0	Форматирование: системное время в секундах, прошедшее с 01.01.1970, 0:00 (реальное время) Формат: Д.ММ.ГГ ч:мм
			1	Форматирование: системное время в секундах, прошедшее с 01.01.1970, 0:00 (предварительный расчет) Формат: Д.ММ.ГГ ч:мм

Имя группы	ID-номер группы	Номер системных данных	Индекс	Описание
		4	0	Форматирование: системное время в секундах, прошедшее с 01.01.1970, 0:00 (реальное время) Формат: ГГГГ-ММ-ДД чч:мм:сс
			1	Форматирование: системное время в секундах, прошедшее с 01.01.1970, 0:00 (предварительный расчет) Формат: ГГГГ-ММ-ДД чч:мм:сс
		5	0	Форматирование: системное время в секундах, прошедшее с 01.01.1970, 0:00 (реальное время) Формат: ГГГГ-ММ-ДД чч:мм
			1	Форматирование: системное время в секундах, прошедшее с 01.01.1970, 0:00 (предварительный расчет) Формат: ГГГГ-ММ-ДД чч:мм
		6	0	Форматирование: системное время в секундах, прошедшее с 01.01.1970, 0:00 (реальное время) Формат: ГГГГ-ММ-ДД ч:мм
			1	Форматирование: системное время в секундах, прошедшее с 01.01.1970, 0:00 (предварительный расчет) Формат: ГГГГ-ММ-ДД ч:мм
		7	0	Форматирование: системное время в секундах, прошедшее с 01.01.1970, 0:00 (реальное время) Формат: ГГ-ММ-ДД ч:мм
			1	Форматирование: системное время в секундах, прошедшее с 01.01.1970, 0:00 (предварительный расчет) Формат: ГГ-ММ-ДД ч:мм
		8	0	Форматирование: системное время в секундах, прошедшее с 01.01.1970, 0:00 (реальное время) Формат: ДД.ММ.ГГГГ
			1	Форматирование: системное время в секундах, прошедшее с 01.01.1970, 0:00 (предварительный расчет) Формат: ДД.ММ.ГГГГ
		9	0	Форматирование: системное время в секундах, прошедшее с 01.01.1970, 0:00 (реальное время) Формат: Д.ММ.ГГГГ
			1	Форматирование: системное время в секундах, прошедшее с 01.01.1970, 0:00 (предварительный расчет) Формат: Д.ММ.ГГГГ

Имя группы	ID-номер группы	Номер системных данных	Индекс	Описание
		10	0	Форматирование: системное время в секундах, прошедшее с 01.01.1970, 0:00 (реальное время) Формат: Д.ММ.ГГ
			1	Форматирование: системное время в секундах, прошедшее с 01.01.1970, 0:00 (предварительный расчет) Формат: Д.ММ.ГГ
		11	0	Форматирование: системное время в секундах, прошедшее с 01.01.1970, 0:00 (реальное время) Формат: ГГГГ-ММ-ДД
			1	Форматирование: системное время в секундах, прошедшее с 01.01.1970, 0:00 (предварительный расчет) Формат: ГГГГ-ММ-ДД
		12	0	Форматирование: системное время в секундах, прошедшее с 01.01.1970, 0:00 (реальное время) Формат: ГГ-ММ-ДД
			1	Форматирование: системное время в секундах, прошедшее с 01.01.1970, 0:00 (предварительный расчет) Формат: ГГ-ММ-ДД
		13	0	Форматирование: системное время в секундах, прошедшее с 01.01.1970, 0:00 (реальное время) Формат: чч:мм:сс
			1	Форматирование: системное время в секундах, прошедшее с 01.01.1970, 0:00 (предварительный расчет) Формат: чч:мм:сс
		14	0	Форматирование: системное время в секундах, прошедшее с 01.01.1970, 0:00 (реальное время) Формат: ч:мм:сс
			1	Форматирование: системное время в секундах, прошедшее с 01.01.1970, 0:00 (предварительный расчет) Формат: ч:мм:сс
		15	0	Форматирование: системное время в секундах, прошедшее с 01.01.1970, 0:00 (реальное время) Формат: ч:мм
			1	Форматирование: системное время в секундах, прошедшее с 01.01.1970, 0:00 (предварительный расчет) Формат: ч:мм

Имя группы	ID-номер группы	Номер системных данных	Индекс	Описание
Глобальные настройки программы GPS: состояние активации «глобально»				
	330	0	-	0 = настройка GPS неактивна 1 = активна любая настройка GPS
Глобальные настройки программы GPS: состояние активации «отдельно»				
	331	0	-	0 = настройка GPS неактивна 1 = активна любая настройка GPS
		1	-	GPS: базовый поворот 0 = выкл., 1 = вкл.
		3	Ось	GPS: зеркальное отражение 0 = выкл., 1 = вкл. Индекс: 1–6 (X, Y, Z, A, B, C)
		4	-	GPS: смещение в модифицированной системе координат детали 0 = выкл., 1 = вкл.
		5	-	GPS: поворот в системе координат ввода 0 = выкл., 1 = вкл.
		6	-	GPS: коэффициент подачи 0 = выкл., 1 = вкл.
		8	-	GPS: совмещение маховичком 0 = выкл., 1 = вкл.
		10	-	GPS: виртуальная ось инструмента VT 0 = выкл., 1 = вкл.
		15	-	GPS: выбор системы координат маховичка 0 = системы координат станка M-CS 1 = системы координат детали W-CS 2 = модифицированной системы координат детали mW-CS 3 = системы координат рабочей плоскости WPL-CS
		16	-	GPS: смещение в системе координат детали 0 = выкл., 1 = вкл.
		17	-	GPS: смещение оси 0 = выкл., 1 = вкл.

Имя группы	ID-номер группы	Номер системных данных	Индекс	Описание
Глобальные настройки программы GPS				
	332	1	-	GPS: угол базового поворота
		3	Ось	GPS: зеркальное отражение 0 = не отражается, 1 = отражается Индекс: 1–6 (X, Y, Z, A, B, C)
		4	Ось	GPS: смещение в модифицированной системе координат детали mW-CS Индекс: 1–6 (X, Y, Z, A, B, C)
		5	-	GPS: угол поворота в системе координат ввода I-CS
		6	-	GPS: коэффициент подачи
		8	Ось	GPS: наложение маховичком Макс. значение Индекс: 1–10 (X, Y, Z, A, B, C, U, V, W, VT)
		9	Ось	GPS: значение для наложения маховичком Индекс: 1–10 (X, Y, Z, A, B, C, U, V, W, VT)
		16	Ось	GPS: смещение в системе координат детали W-CS Индекс: 1–3 (X, Y, Z)
		17	Ось	GPS: смещение оси Индекс: 4–6 (A, B, C)
Измерительный щуп TS				
	350	50	1	Тип измерительного щупа: 0: TS120, 1: TS220, 2: TS440, 3: TS630, 4: TS632, 5: TS640, 6: TS444, 7: TS740
			2	Строка в таблице измерительного щупа
		51	-	Рабочая длина
		52	1	Эффективный радиус наконечника щупа
			2	Радиус скругления
		53	1	Смещение центра (главная ось)
			2	Смещение центра (вспомогательная ось)
		54	-	Угол ориентации шпинделя в градусах (смещение центра)
		55	1	Ускоренная подача
			2	Подача измерения
			3	Подача для предварительного позиционирования: FMAX_PROBE или FMAX_MACHINE
		56	1	Максимальный путь измерения
			2	Безопасное расстояние
		57	1	Ориентация шпинделя возможна 0 = нет, 1 = да

Имя группы	ID-номер группы	Номер системных данных	Индекс	Описание
			2	Угол ориентации шпинделя в градусах
Инструментальный щуп для измерения инструмента TT				
	350	70	1	TT: тип измерительного щупа
			2	TT: строка в таблице измерительных щупов
		71	1/2/3	TT: центр измерительного щупа (REF-система)
		72	-	TT: радиус измерительного щупа
		75	1	TT: ускоренный ход
			2	TT: подача измерения при неподвижном шпинделе
			3	TT: подача измерения при вращающемся шпинделе
		76	1	TT: максимальный путь измерения
			2	TT: безопасное расстояние для измерения длины
			3	TT: безопасное расстояние для измерения радиуса
			4	TT: расстояние от нижней кромки фрезы до верхней кромки измерительного наконечника
		77	-	TT: частота вращения шпинделя
		78	-	TT: направление ощупывания
		79	-	TT: активация радиопередатчика
		80	-	TT: останов при отклонении измерительного щупа

Имя группы	ID-номер группы	Номер системных данных	Индекс	Описание
Точка привязки из цикла измерительного щупа (результаты ощупывания)				
	360	1	Координата	Последняя опорная точка ручного цикла измерительного щупа или последняя точка касания из цикла 0 (система координат ввода). Корректировка: длина, радиус и смещение центра
		2	Ось	Последняя точка привязки ручного цикла ощупывания или последняя точка касания из цикла 0 (система координат станка, в качестве индекса допускается использовать оси активной 3D-кинематики). Корректировка: только смещение центра
		3	Координата	Результат измерения в системе координат ввода циклов измерительных щупов 0 и 1. Результат измерения считывается в виде координат. Корректировка: только смещение центра
		4	Координата	Последняя точка привязки ручного цикла измерительного щупа или последняя точка измерения из цикла 0 (система координат заготовки). Результат измерения считывается в виде координат. Корректировка: только смещение центра
		5	Ось	Осевые значения, без коррекции
		6	Координата/ось	Считывание результатов измерения в виде координат/осевых значений в системе ввода процессов ощупывания. Корректировка: только длина
		10	-	Ориентация шпинделя
		11	-	Статус ошибки процедуры ощупывания: 0: процедура ощупывания выполнена успешно –1: точка измерения не достигнута –2: щуп в начале процедуры ощупывания уже отклонен

Имя группы	ID-номер группы	Номер системных данных	Индекс	Описание
Считывание значений из активной таблицы нулевых точек				
	500	Row number	Столбец	Считывание
Считывание/запись значений из (в) таблицы (-у) предустановок (базовое преобразование)				
	507	Row number	1-6	Считывание
Считывание/запись значений смещений оси из таблицы предустановок				
	508	Row number	1-9	Считывание
Данные обработки палет				
	510	1	-	Активная строка
		2	-	Текущий номер палеты Значение столбца ИМЯ последней записи типа PAL. Если столбец пуст или не содержит числового значения, возвращается значение -1.
		3	-	Текущая строка таблицы палет.
		4	-	Последняя строка NC-программы текущей палеты.
		5	Ось	Ориентированная на инструмент обработка: безопасная высота запрограммирована: 0 = нет, 1 = да Индекс: 1–9 (X, Y, Z, A, B, C, U, V, W)
		6	Ось	Ориентированная на инструмент обработка: безопасная высота значение недействительно, если ID510 NR5 с соответствующим IDX возвращает значение 0. Индекс: 1–9 (X, Y, Z, A, B, C, U, V, W)
		10	-	Номер строки в таблице палет, до которой производится поиск кадра.
		20	-	Вид обработки палет? 0 = ориентированная на деталь 1 = ориентированная на инструмент
		21	-	Автоматическое продолжение после ошибки NC-программы: 0 = заблокировано 1 = активно 10 = отменить продолжение 11 = продолжение со строки в таблице палет, которая может быть выполнена без возникновения ошибки 12 = продолжение со строки в таблице палет, в которой возникла ошибка 13 = продолжение со следующей палеты

Имя группы	ID-номер группы	Номер системных данных	Индекс	Описание
Считать данные из таблицы точек				
	520	Row number	10	Считать значения из активной таблицы точек.
			11	Считать значения из активной таблицы точек.
			1-3 X/Y/Z	Считать значения из активной таблицы точек.
Считывание или запись активной предустановки				
	530	1	-	Номер активной точки привязки из активной таблицы предустановок.
Активная точка привязки палеты				
	540	1	-	Номер активной точки привязки палеты. возвращает номер активной точки привязки. Если активные точки привязки палеты отсутствуют, функция возвращает значение –1.
		2	-	Номер активной точки привязки палеты. как NR1.
Значения для базового преобразования точки привязки палеты				
	547	row number	Ось	Считать значения базового преобразования из (в) таблицы (-у) предустановок палет.. Индекс: 1–6 (X, Y, Z, SPA, SPB, SPC)
Значения смещения оси из таблицы опорных точек палет				
	548	Row number	Смещение	Считать значения смещения оси из (в) таблицы (-у) точек привязки палет.. Индекс: 1–9 (X_OFFS, Y_OFFS, Z_OFFS...)
OEM-Offset				
	558	Row number	Смещение	Считать значения OEM-Offset.. Индекс: 1–9 (X_OFFS, Y_OFFS, Z_OFFS...)
Считывание или запись состояния станка				
	590	2	1-30	Доступно, при выборе программы не стирается.
		3	1-30	Доступно, при пропадании электропитания не стирается (энергонезависимая память).
Считать или записать параметры предварительной обработки кадров одной оси (плоскость станка)				
	610	1	-	Минимальная подача (**MP_minPathFeed**) в мм/мин.
		2	-	Минимальная подача (**MP_minCornerFeed**) в мм/мин
		3	-	Предел подачи для высокой скорости (**MP_maxG1Feed**) в мм/мин

Имя группы	ID-номер группы	Номер системных данных	Индекс	Описание
		4	-	Макс. темп ускорения при низкой скорости (**MP_maxPathJerk**) в м/с³
		5	-	Макс. темп ускорения при высокой скорости (**MP_maxPathJerkHi**) в м/с³
		6	-	Допуск при низкой скорости (**MP_pathTolerance**) в мм
		7	-	Допуск для высокой скорости (**MP_pathToleranceHi**) в мм
		8	-	Макс. производная темпа ускорения (**MP_maxPathYank**) в м/с⁴
		9	-	Коэффициент допуска в кривых (**MP_curveTolFactor**)
		10	-	Доля макс. допустимого темпа ускорения при изменении кривых (**MP_curveJerkFactor**)
		11	-	Макс. темп ускорения при ощупывании (**MP_pathMeasJerk**)
		12	-	Угловой допуск при подаче при обработке (**MP_angleTolerance**)
		13	-	Угловой допуск при ускоренном ходе (**MP_angleToleranceHi**)
		14	-	Макс. угол для полигона (**MP_maxPolyAngle**)
		18	-	Радиальное ускорение при подаче при обработке (**MP_maxTransAcc**)
		19	-	Радиальное ускорение при ускоренном ходе (**MP_maxTransAccHi**)
		20	Индекс физической оси	Минимальная подача (**MP_maxFeed**) в мм/мин
		21	Индекс физической оси	Макс. ускорение (**MP_maxAcceleration**) в м/с²
		22	Индекс физической оси	Макс. производная переходного темпа ускорения оси при ускоренном ходе (**MP_axTransJerkHi**) в м/с²
		23	Индекс физической оси	Макс. производная переходного темпа ускорения оси при подаче при обработке (**MP_axTransJerk**) в м/с³
		24	Индекс физической оси	Управление ускорением с упреждением (**MP_compAcc**)
		25	Индекс физической оси	Макс. темп ускорения конкретной оси при низкой скорости (**MP_axPathJerk**) в м/с³

Имя группы	ID-номер группы	Номер системных данных	Индекс	Описание
		26	Индекс физической оси	Макс. темп ускорения конкретной оси при высокой скорости (**MP_axPathJerkHi**) в м/с^3
		27	Индекс физической оси	Более точный контроль допуска в углах (**MP_reduceCornerFeed**) 0 = выключено, 1 = включено
		28	Индекс физической оси	DCM: макс. допуск для линейных осей в мм (**MP_maxLinearTolerance**)
		29	Индекс физической оси	DCM: макс. угловой допуск в [°] (**MP_maxAngleTolerance**)
		30	Индекс физической оси	Контроль допуска для сцепленной резьбы (**MP_threadTolerance**)
		31	Индекс физической оси	Форма (**MP_shape**) фильтра **axisCutterLoc** 0: Off 1: Average 2: Triangle 3: HSC 4: Advanced HSC
		32	Индекс физической оси	Частота (**MP_frequency**) фильтра **axisCutterLoc** в Гц
		33	Индекс физической оси	Форма (**MP_shape**) фильтра **axisPosition** 0: Off 1: Average 2: Triangle 3: HSC 4: Advanced HSC
		34	Индекс физической оси	Частота (**MP_frequency**) фильтра **axisPosition** в Гц
		35	Индекс физической оси	Упорядочение фильтра для режима **Ручной режим** (**MP_manualFilterOrder**)
		36	Индекс физической оси	HSC-Mode (**MP_hscMode**) фильтра **axisCutterLoc**
		37	Индекс физической оси	HSC-Mode (**MP_hscMode**) фильтра **axisPosition**
		38	Индекс физической оси	Макс. темп ускорения для конкретной оси при ощупывании (**MP_axMeasJerk**)
		39	Индекс физической оси	Оценка ошибки фильтра для расчета отклонения фильтра (**MP_axFilterErrWeight**)

Имя группы	ID-номер группы	Номер системных данных	Индекс	Описание
		40	Индекс физической оси	Максимальная длина позиционного фильтра (**MP_maxHscOrder**)
		41	Индекс физической оси	Максимальная длина CLP-фильтра (**MP_maxHscOrder**)
		42	-	Макс. подача оси при обработке (**MP_maxWorkFeed**)
		43	-	Макс. ускорение по касательной во время подачи при обработке (**MP_maxPathAcc**)
		44	-	Макс. ускорение по касательной при ускоренном ходе (**MP_maxPathAccHi**)
		51	Индекс физической оси	Компенсация ошибки рассогласования в фазе темпа ускорения (**MP_lpcJerkFact**)
		52	Индекс физической оси	Коэффициент kv регулятора положения в 1/с (**MP_kvFactor**)

Имя группы	ID-номер группы	Номер системных данных	Индекс	Описание
Измерение максимальной нагрузки на одну ось				
	621	0	Индекс физической оси	Завершить измерение динамической нагрузки и сохранить результат в указанном Q-параметре.
Чтение содержимого SIK				
	630	0	Номер опции	Можно непосредственно задать, будет ли установлена опция SIK, указанная в **IDX**, или нет. 1 = опция разрешена 0 = опция не разрешена
		1	-	Можно определить, какой был установлен Content Level (для функций обновления). –1 = FCL не установлен <№> = установленный FCL
		2	-	Считать серийный номер SIK -1 = недействительный SIK в системе
		10	-	Определить тип управления: 0 = iTNC 530 1 = система ЧПУ на базе NCK (TNC 640, TNC 620, TNC 320, TNC 128, PNC 610...)
Счетчик				
	920	1	-	Запланированные детали. Счетчик возвращает в режиме **теста программы** значение 0.
		2	-	Уже готовые детали. Счетчик возвращает в режиме **теста программы** значение 0.
		12	-	Детали, которые еще необходимо изготовить. Счетчик возвращает в режиме **теста программы** значение 0.
Считать и записать данные текущего инструмента				
	950	1	-	Длина инструмента L
		2	-	Радиус инструмента R
		3	-	Радиус инструмента R2
		4	-	Припуск на длину инструмента DL
		5	-	Припуск на радиус инструмента DR
		6	-	Припуск на радиус инструмента DR2
		7	-	Инструмент заблокирован TL 0 = не заблокирован, 1 = заблокирован
		8	-	Номер инструмента для замены RT
		9	-	Максимальный срок службы TIME1
		10	-	Максимальный срок службы TIME2 при TOOL CALL

Имя группы	ID-номер группы	Номер системных данных	Индекс	Описание
		11	-	Текущий срок службы CUR.TIME
		12	-	PLC-состояние
		13	-	Длина режущей кромки по оси инструмента LCUTS
		14	-	Максимальный угол врезания ANGLE
		15	-	TT: количество режущих кромок CUT
		16	-	TT: допуск на износ по длине LTOL
		17	-	TT: допуск на износ по радиусу RTOL
		18	-	TT: направление вращения DIRECT 0 = положительное, –1 = отрицательное
		19	-	TT: смещение на плоскости R-OFFS R = 99999,9999
		20	-	TT: смещение по длине L-OFFS
		21	-	TT: допуск на поломку по длине LBREAK
		22	-	TT: допуск на поломку по радиусу RBREAK
		28	-	Макс. частота вращения [1/мин] NMAX
		32	-	Угол при вершине TANGLE
		34	-	Отвод разрешен LIFTOFF (0 = нет, 1 = да)
		35	-	Радиус допуска на износ R2TOL
		36	-	Тип инструмента (фреза = 0, шлифовальный инструмент = 1, ... измерительный щуп = 21)
		37	-	Строка в таблице измерительных щупов
		38	-	Отметка времени последнего использования
		39	-	ACC
		40	-	Шаг для циклов нарезания резьбы
		44	-	Превышение срока службы инструмента

Имя группы	ID-номер группы	Номер системных данных	Индекс	Описание
Доступная область памяти для управления инструментами				
	956	0-9	-	Доступная область данных для управления инструментами. При отмене программы данные не сбрасываются.
Использование и комплектование инструментом				
	975	1	-	Проверка использования инструмента для текущей управляющей программы: результат –2: проверка невозможна, функция отключена в конфигурации результат –1: проверка невозможна, файл использования инструмента отсутствует результат 0: OK, все инструменты доступны результат 1: проверка не в норме
		2	Строка	Проверьте доступность инструментов, которые требуются в палете из строки IDX в текущей таблице палет. –3 = в строке IDX не определена палета или функция была вызвана из-за пределов обработки палет –2/–1/0/1 см. NR1
Отвод инструмента при NC-стоп				
	980	3	-	(Эта функция устарела, HEIDENHAIN рекомендует ее больше не использовать. ID980 NR3 = 1 является эквивалентом ID980 NR1 = –1, ID980 NR3 = 0 действует аналогично ID980 NR1 = 0. Другие значения не допускаются.) Разрешить отвод на значение, определенное в CfgLiftOff: 0 = заблокировать отвод 1 = разрешить отвод
Циклы измерительных щупов и преобразование координат				
	990	1	-	Поведение при подводе: 0 = стандартное поведение, 1 = переместиться в позицию ощупывания без коррекции. Эффективный радиус, безопасное расстояние – ноль
		2	16	Режим работы станка: автоматический/ручной
		4	-	0 = измерительный стержень не отклонен 1 = измерительный стержень отклонен
		6	-	Инструментальный щуп TT активен? 1 = да 0 = нет
		8	-	Текущий угол шпинделя в [°]

Имя группы	ID-номер группы	Номер системных данных	Индекс	Описание
		10	Номер QS-параметра	Определить номер инструмента на основании имени инструмента. Обратное значение ориентируется на заданные правила поиска инструмента для замены. Если существует несколько инструментов с одним именем, возвращается первый инструмент из таблицы инструментов. Если выбранный в соответствии с правилами инструмент заблокирован, возвращается инструмент для замены. –1: инструмент с переданным именем не был найден в таблице инструментов, или все рассматриваемые инструменты заблокированы.
		16	0	0 = передать контроль над шпинделем канала PLC, 1 = взять на себя контроль над шпинделем канала
			1	0 = передать контроль над шпинделем инструмента PLC, 1 = взять на себя контроль над шпинделем инструмента
		19	-	Подавлять движения ощупывания в циклах: 0 = движение подавляется (параметр CfgMachineSimul/simMode не равен FullOperation, или активен режим **Тест программы**) 1 = движение выполняется (параметр CfgMachineSimul/simMode = FullOperation, может записываться для целей тестирования)

Имя группы	ID-номер группы	Номер системных данных	Индекс	Описание
Состояние отработки				
	992	10	-	Поиск кадра активен 1 = да, 0 = нет
		11	-	Поиск кадра — информация по поиску кадра: 0 = управляющая программа запущена без поиска кадра 1 = выполняется системный цикл Iniprog для поиска кадра 2 = выполняется поиск кадра 3 = функции отслеживаются –1 = цикл Iniprog был отменен перед поиском кадра –2 = отмена во время поиска кадра –3 = отмена поиска кадра после фазы поиска, перед или во время отслеживания функции –99 = скрытая отмена
		12	-	Тип отмены для опроса в рамках макроса OEM_CANCEL: 0 = нет отмены 1 = отмена из-за ошибки или аварийного останова 2 = явная отмена через внутренний останов после останова в середине кадра 3 = явная отмена через внутренний останов после останова на границе кадра
		14	-	Номер последней ошибки FN14
		16	-	Реальная отработка активна? 1 = отработка, 0 = моделирование
		17	-	2D-графика при программировании актив-на? 1 = да 0 = нет
		18	-	Привлечение программной графики (программная клавиша **АВТОМАТ. РИСОВАТЬ**) активна? 1 = да 0 = нет

Имя группы	ID-номер группы	Номер системных данных	Индекс	Описание
		20	-	Информация по токарно-фрезерной обработке: 0 = фрезерование (после **FUNCTION MODE MILL**) 1 = токарная обработка (после **FUNCTION MODE TURN**) 10 = выполнение операций для перехода из режима токарной обработки в режим фрезерования 11 = выполнение операций для перехода из режима фрезерования в режим токарной обработки
		30	-	Интерполяция нескольких осей разрешена? 0 = нет (например, на прямоугольной системе) 1 = да
		31	-	R+/R– в режиме MDI возможно/разрешено? 0 = нет 1 = да
		32	0	Вызов цикла возможен/разрешен? 0 = нет 1 = да
			Номер цикла	Отдельный цикл разрешен: 0 = нет 1 = да
		40	-	Копировать таблицы в режиме **Тест программы**? Значение 1 устанавливается при выборе программы и при активации программной клавиши **RESET+START**. Системный цикл **iniprog.h** копирует в этом случае таблицы и сбрасывает системную дату. 0 = нет 1 = да
		101	-	M101 активен (видимое состояние)? 0 = нет 1 = да
		136	-	M136 активен? 0 = нет 1 = да

Имя группы	ID-номер группы	Номер системных данных	Индекс	Описание
Активация подчиненного файла с машинными параметрами				
	1020	13	Номер QS-параметра	Подчиненный файл с машинными параметрами с путем из QS-номера (IDX) загружен? 1 = да 0 = нет
Настройки конфигурации для циклов				
	1030	1	-	Отображать сообщение об ошибке **Шпиндель не вращается**? **(CfgGeoCycle/displaySpindleErr)** 0 = нет, 1 = да
			-	Отображать сообщение об ошибке **Проверьте знак перед значением глубины!**? **(CfgGeoCycle/displayDepthErr)** 0 = нет, 1 = да
Запись и чтение данных PLC в реальном времени				
	2000	10	Номер метки	PLC-метка Общее указание к NR10–NR80: функции обрабатываются в реальном времени, т. е. функция выполняется только в том случае, если в ходе отработки программы было достигнуто определенное место. HEIDENHAIN рекомендует: вместо ID2000 предпочтительно использовать команды **WRITE TO PLC** или **READ FROM PLC**, при этом отработку следует синхронизировать с реальным временем посредством **FN20: WAIT FOR SYNC**.
		20	Номер ввода	PLC-ввод
		30	Номер вывода	PLC-вывод
		40	Номер счетчика	PLC-счетчик
		50	Номер таймера	PLC-таймер
		60	Номер байта	PLC-байт
		70	Номер слова	PLC-слово
		80	Номер двойного слова	Двойное слово PLC

Имя группы	ID-номер группы	Номер системных данных	Индекс	Описание
Запись и чтение данных PLC не в реальном времени				
	2001	10-80	см. ID 2000	Как и в случае ID2000 NR10–NR80, однако не в реальном времени. Функция выполняется на этапе предварительного расчета. HEIDENHAIN рекомендует: вместо ID2001 предпочтительно использовать **WRITE TO PLC** или **READ FROM PLC**.
Тест бита				
	2300	Number	Номер бита	Функция проверяет, задано ли для бита число. Контролируемое число передается в виде NR, искомый бит – в виде IDX, при этом IDX0 означает самый младший бит. Для вызова функции для больших чисел необходимо передавать NR в качестве Q-параметра. 0 = бит не установлен 1 = бит установлен
Считать информацию о программе (системный строковый параметр)				
	10010	1	-	Путь к активной главной программе или программе палет.
		2	-	Путь видимой на экране отображения кадров управляющей программы
		3	-	Путь цикла, выбранного посредством **SEL CYCLE** или **CYCLE DEF 12 PGM CALL**, или путь выбранного в настоящий момент цикла.
		10	-	Путь NC-программы, выбранной посредством **SEL PGM «...»**.
Считать данные канала (системный строковый параметр)				
	10025	1	-	Имя канала обработки (Key)
Считать данные для SQL-таблиц (системный строковый параметр)				
	10040	1	-	Символьное представление таблицы предустановок.
		2	-	Символьное представление таблицы нулевых точек.
		3	-	Символьное представление таблицы точек привязки.
		10	-	Символьное представление таблицы инструментов.
		11	-	Символьное представление таблицы мест.
		12	-	Символьное имя таблицы токарных инструментов.

Имя группы	ID-номер группы	Номер системных данных	Индекс	Описание
Значения, запрограммированные в вызове инструмента (системный строковый параметр)				
	10060	1	-	Имя инструмента
Считать кинематику станка (системный строковый параметр)				
	10290	10	-	Символьное представление кинематики станка, запрограммированной с использованием **FUNCTIONMODE MILL** или **FUNCTION MODE TURN** из Channels/ChannelSettings/CfgKinList/kinCompositeModels.
Переключение области перемещения (системный строковый параметр)				
	10300	1	-	Ключевое имя последней активированной зоны перемещения
Актуальное время системы (системный строковый параметр)				
	10321	1 - 16	-	1: ДД.ММ.ГГГГ чч:мм:сс 2 и 16: ДД.ММ.ГГГГ чч:мм 3: ДД.ММ.ГГ чч:мм 4: ГГГГ-ММ-ДД чч:мм:сс 5 и 6: ГГГГ-ММ-ДД чч:мм 7: ГГ-ММ-ДД чч:мм 8 и 9: ДД.ММ.ГГГГ 10: ДД.ММ.ГГ 11: ГГГГ-ММ-ДД 12: ГГ-ММ-ДД 13 и 14: чч:мм:сс 15: чч:мм В качестве альтернативы можно задать время системы в секундах с помощью **DAT** в **SYSSTR(...)**, которое должно использоваться для форматирования.
Считать данные измерительных щупов (TS, TT) (системный строковый параметр)				
	10350	50	-	Тип измерительного щупа TS из столбца TYPE таблицы измерительных щупов (**tchprobe.tp**).
		70	-	Тип инструментального щупа TT из CfgTT/type.
		73	-	Имя ключа активного контактного щупа TT из **CfgProbes/activeTT**.
Считать и записать данные измерительных щупов (TS, TT) (системный строковый параметр)				
	10350	74	-	Серийный номер активного инструментального щупа TT из **CfgProbes/activeTT**.
Считать данные для обработки палет (системный строковый параметр)				
	10510	1	-	Имя палеты
		2	-	Путь к текущей выбранной таблице палет
Считать идентификатор версии ПО ЧПУ (системный строковый параметр)				

Имя группы	ID-номер группы	Номер системных данных	Индекс	Описание
	10630	10	-	Строковый параметр соответствует отображаемому идентификатору версии, т.е., например, **340590 09** или **817601 05 SP1**.
Прочитать информацию для цикла балансировки (системный строковый параметр)				
	10855	1	-	Путь к активной таблице балансировки, которая относится к текущей кинематике
Считать данные текущего инструмента (строковый параметр)				
	10950	1	-	Имя текущего инструмента
		2	-	Запись из столбца DOC активного инструмента
		3	-	Настройка AFC
		4	-	Кинематика инструмент.суппорта
		5	-	Запись из столбца DR2TABLE — имя файла таблицы корректирующих значений для 3D–ToolComp.

Сравнение: D18-функции

В приведенной ниже таблице указаны D18-функции из предшествующих версий системы ЧПУ, которые не были внедрены в TNC 620 .

В большинстве случаев эта функция заменяется остальными.

№	IDX	Содержание	Функция замены
ID 10 Информация о программе			
1	-	Состояние мм/дюйм	Q113
2	-	Коэффициент перекрывания при фрезеровании карманов	CfgRead
4	-	Номер активного цикла обработки	ID 10 № 3
ID 20 Состояние станка			
15	Лог. ось	Привязка между логической и геометрической осью	
16	-	Подача переходной окружности	
17	-	Текущий вызываемый диапазоне перемещения	SYSTRING 10300
19	-	Максимально частота вращения шпинделя при текущей передаче и шпинделе	Максимальная ступень передачи ID 90 № 2
ID 50 Данные из таблицы инструмента			
23	Инструмент-№	PLC-значение	1)
24	Инструмент-№	Смещение центра измерительного щупа по главной оси CAL–OF1	ID 350 № 53 IDX 1

№	IDX	Содержание	Функция замены
25	Инструмент-№	Смещение центра измерительного щупа по вспомогательной оси CAL–OF2	ID 350 № 53 IDX 2
26	Инструмент-№	Угол шпинделя при калибровке CAL–ANG	ID 350 № 54
27	Инструмент-№	Тип инструмента для таблицы мест (PTYP)	2)
29	Инструмент-№	Позиция P1	1)
30	Инструмент-№	Позиция P2	1)
31	Инструмент-№	Позиция P3	1)
33	Инструмент-№	Шаг резьбы питч	ID 50 № 40
ID 51 Данные из таблицы мест			
6	Место-№	Тип инструмента	2)
7	Место-№	P1	2)
8	Место-№	P2	2)
9	Место-№	P3	2)
10	Место-№	P4	2)
11	Место-№	P5	2)
12	Место-№	Место зарезервировано 0=нет, 1=да	2)
13	Место-№	Плоскостной магазин: место вверху занято: 0=нет, 1=да	2)
14	Место-№	Плоскостной магазин: место внизу занято: 0=нет, 1=да	2)
15	Место-№	Плоскостной магазин: место слева занято: 0=нет, 1=да	2)
16	Место-№	Плоскостной магазин: место справа занято: 0=нет, 1=да	2)
ID 56 Файл информации			
1	-	Количество строк таблицы инструментов	
2	-	Количество строк активной таблицы нулевых точек	
3	Q-параметры	Количество активных осей, запрограммированных в активной таблице нулевых точек	
4	-	Количество строк одной из трех определяемых таблиц, которые открываются с помощью FN26: TABOPEN	
ID 214 Текущие данные контура			
1	-	Режим переходного элемента контура	
2	-	макс. погрешность от линеаризации	

№	IDX	Содержание	Функция замены
3	-	Режим для M112	
4	-	Режим посимвольной обработки	
5	-	Режим для M124	1)
6	-	Спецификация для контурной обработки кармана	
7	-	Степень фильтрации для системы автоматического регулирования	
8	-	Допуск, запрограммированный с помощью цикла 32 или MP1096	ID 30 № 48
ID 240 Текущая заданная позиция в REF-системе			
8	-	Фактическая позиция в REF-системе	
ID 280 Информация к M128			
2	-	Подача, запрограммированная с помощью M128	ID 280 № 3
ID 290 Переключить кинематику			
1	-	Строки активной таблицы кинематики	SYSSTRING 10290
2	Бит-№	Опрос битов в MP7500	Cfgread
3	-	Статус контроля столкновений: устарел	Активация и деактивация в управляющей программе
4	-	Статус контроля столкновений: новый	Активация и деактивация в управляющей программе
ID 310 Модификации геометрического соотношения			
116	-	M116: -1 = выкл., 0 = вкл.	
126	-	M126: 1 = выкл., 0 = вкл.	
ID 350 Данные контактного щупа			
10	-	TS: ось контактного щупа	ID 20 № 3
11	-	TS: Рабочий радиус наконечника щупа	ID 350 № 52
12	-	TS: Рабочая длина	ID 350 № 51
13	-	TS: Регулировочное кольцо радиуса	
14	1/2	TS: Смещение центра главная ось/ вспомогательная ось	ID 350 № 53
15	-	TS: Направление смещения центра относительно положения 0°	ID 350 № 54
20	1/2/3	TT: Смещение центра X/Y/Z	ID 350 № 71
21	-	TT: Радиус тарелки	ID 350 № 72
22	1/2/3	TT: 1 Позиция ощупывания X/Y/Z	Cfgread
23	1/2/3	TT: 2 Позиция ощупывания X/Y/Z	Cfgread
24	1/2/3	TT: 3 Позиция ощупывания X/Y/Z	Cfgread
25	1/2/3	TT: 4 Позиция ощупывания X/Y/Z	Cfgread
ID 370 Настройки цикла контактного щупа			

№	IDX	Содержание	Функция замены
1	-	Не выходить за пределы безопасного расстояния для циклов 0.0 и 1.0 (по аналогии с ID990 №1)	ID 990 № 1
2	-	MP 6150 Ускоренный ход измерения	ID 350 № 55 IDX 1
3	-	MP 6151 Ускоренный ход станка в качестве ускоренного хода измерения	ID 350 № 55 IDX 3
4	-	MP 6120 Подача измерения	ID 350 № 55 IDX 2
5	-	MP 6165 Вкл./выкл. ведение угловых осей	ID 350 № 57
ID 501 Таблица нулевых точек (REF-система)			
Строка	Столбец	Значение в таблице нулевых точек	Таблица предустановок
ID 502 Таблица предустановок			
Строка	Столбец	Значение из таблицы предустановок с учетом считывания активной системы обработки	
ID 503 Таблица предустановок			
Строка	Столбец	Считать значение непосредственно из таблицы предустановок	ID 507
ID 504 Таблица предустановок			
Строка	Столбец	Считать базовый поворот из таблицы предустановок	ID 507 IDX 4–6
ID 505 Таблица нулевых точек			
1	-	0=таблица нулевых точек не вызывалась 1=таблица нулевых точек вызвана	
ID 510 Данные к палетной обработке			
7	-	Тестирование подвешивания крепления из строки PAL	
ID 530 Активная точка привязки			
2	Строка	Строка в активной таблице предустановок защищена от записи: 0 = нет, 1 = да	FN 26/28 Выбрать столбец «Locked»
ID 990 Поведение при подводе			
2	10	0 = отработка не во время поиска кадра 1 = отработка во время поиска кадра	ID 992 № 10 / № 11
3	Q-параметры	Количество осей, запрограммированных в выбранной таблице нулевых точек	
ID 1000 Параметр станка			
MP-номер	MP-индекс	Значение параметра станка	CfgRead
ID 1010 Определить параметр станка			
MP-номер	MP-индекс	0 = Параметр станка не предусмотрен	CfgRead

№	IDX	Содержание	Функция замены
		1 = Параметр станка предусмотрен	

1) Функция или столбец таблицы больше не предусмотрены

2) Выбрать ячейку таблицы с FN 26 / FN 28 или SQL

15.2 Обзорные таблицы

Дополнительные функции

M	Действие	Действует в начале кадра	в конце кадра	Страница
M0	ОСТАНОВКА выполнения программы/ОСТАНОВКА шпинделя/Подача СОЖ ВЫКЛ		■	224
M1	ОСТАНОВКА выполнения программы по выбору оператора/ОСТАНОВКА шпинделя/подача СОЖ ВЫКЛ		■	224
M2	Отработка программы ОСТАНОВКА/ОСТАНОВКА шпинделя/Охлаждающая жидкость ВЫКЛ/при необходимости Удаление индикации состояния (зависит от параметров станка)/Возврат к кадру 1		■	224
M3	Шпиндель ВКЛ по часовой стрелке	■		224
M4	Шпиндель ВКЛ против часовой стрелки	■		
M5	ОСТАНОВКА шпинделя		■	
M6	Смена инструмента/ОСТАНОВКА выполнения программы (зависит от машинных параметров)/ОСТАНОВКА шпинделя		■	224
M8	Подача СОЖ ВКЛ	■		224
M9	Подача СОЖ ВЫКЛ		■	
M13	Шпиндель ВКЛ по часовой стрелке/Подача СОЖ ВКЛ	■		224
M14	Шпиндель ВКЛ против часовой стрелки/Подача СОЖ ВКЛ	■		
M30	Функция идентична M2		■	224
M89	Свободно программируемая дополнительная функция **или** вызов цикла, действует модально (зависит от машинных параметров)	■	■	Руководство по циклам
M91	В кадре позиционирования: координаты относятся к нулевой точке станка	■		225
M92	В кадре позиционирования: координаты отсчитываются от определенной фирмой-производителем станка позиции, например, от позиции смены инструмента	■		225
M94	Сокращение индикации оси вращения до значения не более 360°	■		393
M97	Обработка небольших уступов контура		■	228
M98	Полная обработка разомкнутых контуров		■	229
M99	Вызов цикла в кадре		■	Руководство по циклам
M101	Автоматическая замена инструмента запасным инструментом, при истекшем сроке службы		■	124
M102	Сброс M101		■	
M107	Подавление сообщения об ошибке при наличии припуска у запасных инструментов		■	124
M108	Сброс M107		■	

M	Действие	Действует в	начале кадра	в конце кадра	Страница
M109	Постоянная скорость движения по траектории режущей кромки инструмента (увеличение и уменьшение подачи)		■		231
M110	Постоянная скорость движения по траектории для режущей кромки инструмента (только уменьшение подачи)		■		
M111	Сброс M109/M110			■	
M116	Скорость подачи для круговых осей в мм/мин		■		390
M117	Сброс M116			■	
M118	Наложение позиционирования маховичком во время выполнения программы		■		235
M120	Предварительный расчет контура с поправкой на радиус (LOOK AHEAD)		■		233
M126	Перемещение осей вращения по оптимальной траектории		■		392
M127	Сброс M126			■	
M128	Сохранение положения вершины инструмента при позиционировании осей наклона (TCPM)		■		394
M129	Сброс M129			■	
M130	В кадре позиционирования: точки относятся к ненаклоненной системе координат		■		227
M136	Подача F в миллиметрах на оборот шпинделя		■		231
M137	Сброс M136				
M138	Выбор осей наклона		■		397
M140	Отвод от контура по направлению оси инструмента		■		237
M143	Отмена разворота плоскости обработки		■		240
M144	Учет кинематики станка в ФАКТИЧЕСКОЙ/ЗАДАННОЙ позициях в конце кадра		■		398
M145	Сброс M144			■	
M141	Блокирование мониторинга контактного щупа		■		239
M148	Автоматический отвод инструмента от контура при NC-остановке		■		241
M149	Сброс M148			■	

функции пользователя

функции пользователя		
Краткое описание	■	Базовое исполнение: 3 оси плюс шпиндель
	□	Дополнительная ось для 4 осей и неследящего шпинделя
	□	Дополнительная ось для 5 осей и неследящего шпинделя
Ввод программ	В диалоге HEIDENHAIN и формате DIN/ISO	
Ввод координат	■	Заданные позиции для прямых и окружностей в декартовой или полярной системе координат
	■	размеры абсолютные или в инкрементах
	■	Индикация и ввод данных в мм или дюймах
Коррекции инструмента	■	Радиус инструмента в плоскости обработки и длина инструмента
	x	Предварительный расчет до 99 кадров для контура с поправкой на радиус (M120)
Таблицы инструмента	Несколько таблиц инструментов с любым количеством инструментов	
Постоянная скорость движения по контуру	■	Относительно траектории центра инструмента
	■	Относительно режущей кромки инструмента
параллельный режим работы	Составление управляющей программы с графической поддержкой во время отработки другой управляющей программы	
Режимы резания	Автоматический расчет частоты вращения шпинделя, скорости резания, подачи на один зубец и подачи на один оборот	
Трехмерная обработка (Дополнительный набор функций 2)	**2**	Особо плавный ход движения
	2	Трехмерная коррекция инструмента через вектор нормали к поверхности
	2	Изменение положения поворотной головки с помощью электронного маховичка во время выполнения программы; позиция точки ведения инструмента (вершины инструмента или центра сферы) остается неизменной (TCPM = **T**ool **C**enter **P**oint **M**anagement)
	2	Положение инструмента перпендикулярно контуру
	2	Коррекция на радиус инструмента перпендикулярно направлению движения и направлению инструмента
Обработка с помощью круглого стола (Дополнительный набор функций 1)	**1**	Программирование контуров на развернутой боковой поверхности цилиндра
	1	Подача в мм/мин
Элементы контура	■	прямая
	■	фаска
	■	круговая траектория
	■	центр окружности
	■	радиус окружности
	■	плавно примыкающая круговая траектория
	■	скругление углов

функции пользователя		
Вход в контур и выход из него	■	По прямой: по касательной или перпендикулярно
	■	По окружности
Программирование свободного контура FK	x	Программирование свободного контура (FK) в диалоге в открытом тексте HEIDENHAIN и с графическим отображением для деталей с заданными не для ЧПУ размерами
Переходы в другое место программы	■	Подпрограммы
	■	Повтор части программы
	■	Произвольная управляющая программа в качестве подпрограммы
Циклы обработки	■	Циклы сверления и нарезания резьбы метчиком с компенсирующим патроном и без него
	■	Черновая обработка прямоугольного и круглого кармана
	x	Циклы глубокого сверления, развертывания, расточки, зенкерования, центровки
	x	Циклы для фрезерования внутренней и внешней резьбы
	x	Чистовая обработка прямоугольного и круглого кармана
	x	Циклы строчного фрезерования ровных и наклонных поверхностей
	x	Циклы для фрезерования прямых и закругленных канавок
	x	Точечные рисунки на окружности и линиях
	x	Карман контура параллельно к контуру
	x	Протяжка контура
	x	Дополнительно могут интегрироваться циклы производителя – специальные, созданные производителем станка циклы обработки
Преобразование координат	■	Смещение, поворот, зеркальное отображение
	■	Коэффициент масштабирования (для заданной оси)
	1	Наклон плоскости обработки (Дополнительный набор функций 1)
Параметры Q Программирование с использованием переменных	■	Основные математические функции =, +, –, *, /, извлечение корня
	■	Логические операции (=, ≠, <, >)
	■	Вычисления в скобках
	■	sin α, cos α, tan α , arcus sin, arcus cos, arcus tan, a^n, e^n, ln, log, абсолютное значение числа, константа π, операция отрицания, разряды после запятой или перед запятой отбрасываются
	■	Функции для расчета окружности
	■	Параметры строки

функции пользователя		
Помощь при программировании	■	Калькулятор
	■	Полный перечень всех имеющихся сообщений об ошибках
	■	Контекстно-зависимая функция помощи при возникновении сообщений об ошибках
	■	TNCguide: встроенная функция помощи
	■	Графическая поддержка при программировании циклов
	■	Кадры комментария и сегментации в управляющей программе
Teach-In	■	Присвоение фактической позиции непосредственно в управляющей программе
Графика при тестировании Виды изображений	x	Графическое моделирование выполнения обработки, даже во время отработки другой управляющей программы
	x	Вид сверху / представление в 3 плоскостях / трехмерное изображение / 3D-линейная графика
	x	Увеличение фрагмента
Графика при программировании	■	В режиме работы **Программирование** графически отображаются управляющие кадры (двумерная штриховая графика), даже если отрабатывается другая управляющая программа
Графика при обработке Виды изображений	x	Графическое изображение отрабатываемой управляющей программы с видом сверху / представление в виде проекции на 3 плоскости / трехмерное изображение
Время обработки	■	Расчет времени обработки в режиме **Тест программы**
	■	Индикация текущего времени обработки в режимах **Покадровое выполнение программы** и **Выполнение программы в автоматическом режиме**
Управление точками привязки	■	Для сохранения любых точек привязки
Повторный подвод к контуру	■	Поиск произвольного кадра УП в управляющей программе и подвод к рассчитанной заданной позиции для продолжения обработки
	■	Прерывание управляющей программы, выход из контура и повторный подвод
Таблицы нулевых точек	■	Несколько таблиц нулевых точек для сохранения нулевых точек относительно заготовки
Циклы контактных щупов	x	Калибровка контактного щупа
	x	Ручная или автоматическая компенсация наклонного положения заготовки
	x	Ручное и автоматическое назначение координат точки привязки
	x	Автоматическое измерение заготовок
	x	Автоматическое измерение инструмента

15.3 Различия между TNC 620 и iTNC 530

Сравнение: программное обеспечение для ПК

Функция	TNC 620	iTNC 530
ConfigDesign для конфигурирования машинных параметров	Доступно	Не доступно
TNCanalyzer для анализа и обработки сервисных файлов	Доступно	Не доступно

Сравнение: пользовательские функции

Функция	TNC 620	iTNC 530
Ввод программ		
■ smarT.NC	■ –	■ X
■ ASCII-Editor	■ X, редактируется напрямую	■ X, редактируется после преобразования
Ввод координат		
■ Установка последней позиции инструмента в качестве полюса (пустой CC-кадр)	■ X (сообщение об ошибке, если копирование полюса не однозначно)	■ X
■ Сплайн-кадры (**SPL**)	■ –	■ X, с опцией #9
Таблица инструмента		
■ Гибкое управление типами инструмента	■ X	■ –
■ Выборочная индикация выбранных инструментов	■ X	■ –
■ Функция сортировки	■ X	■ –
■ Названия столбцов	■ Частично с _	■ Частично с -
■ Просмотр формы	■ Переключение с помощью клавиши выбора разделения экрана	■ Переключение с помощью Softkey
■ Обмен таблицами инструмента между TNC 620 и iTNC 530	■ X	■ Невозможно
Таблица измерительных щупов для управления различными контактными 3D-щупами	X	–
Расчет данных резания: автоматический расчет скорости вращения шпинделя и скорости подачи	■ Простой калькулятор режимов резания без заданных таблиц ■ Калькулятор режимов резания с заданными технологическими таблицами	С помощью сохраненных технологических таблиц

Функция	TNC 620	iTNC 530
Задание произвольных таблиц	■ Свободно определяемые таблицы (файлы .TAB) ■ Считывание и запись с помощью FN-функций ■ Задание через данные конфигурации ■ Имена таблиц и столбцов должны начинаться с букв и не должны содержать математические символы ■ Считывание и запись с помощью SQL-функций	■ Свободно определяемые таблицы (файлы .TAB) ■ Считывание и запись с помощью FN-функций
Перемещение в направлении оси инструмента		
■ Ручной режим (3D-ROT-меню)	■ X	■ X, FCL2-функция
■ Перекрытие маховичком	■ X	■ X, опция #44
Ввод подачи:		
■ **FU** (подача на оборот мм/об)	■ –	■ X
■ **FZ** (подача на зуб)	■ –	■ X
■ **FT** (время в секундах на путь)	■ –	■ X
■ **FMAXT** (при активном потенциометре ускоренного хода: время в секундах на путь)	■ –	■ X
FK-программирование свободного контура		
■ Программирование деталей, заданных не по NC-стандарту	■ X, опция #19	■ X
■ Конвертация FK-программы в диалог открытым текстом	■ –	■ X
■ FK-кадры в комбинации с **M89**	■ –	■ X
Переходы в программе:		
■ Макс. номер метки	■ 65535	■ 1000
■ Подпрограммы	■ X	■ X
■ Глубина вложенных подпрограмм	■ 20	■ 6

Функция	TNC 620	iTNC 530
Программирование Q-параметров:		
■ D15: PRINT	■ –	■ X
■ D25: PRESET	■ –	■ X
■ D29: PLC LIST	■ X	■ –
■ D31: RANGE SELECT	■ –	■ X
■ D32: PLC PRESET	■ –	■ X
■ D37: EXPORT	■ X	■ –
■ Запись в LOG-файл с помощью **D16**	■ X	■ –
■ Отображать содержание параметров в дополнительном поле статуса	■ X	■ –
■ **SQL**-функции для считывания и записи таблиц	■ X	■ –
Графическая поддержка		
■ Графика при программировании 2D	■ X	■ X
■ Функция REDRAW (**ОТРИСОВАТЬ ЗАНОВО**)	■ –	■ X
■ Отображение линий сетки в качестве заднего фона	■ X	■ –
■ Графика обработки (вид сверху, изображение в 3 плоскостях, трехмерное изображение)	■ X, с опцией #20	■ X
■ Представление с высоким разрешением	■ X	■ X
■ Графика при тестировании (вид сверху, изображение в 3 плоскостях, трехмерное изображение)	■ X, с опцией #20	■ X
■ Отображение инструмента	■ X, с опцией #20	■ X
■ Настройка скорости моделирования:	■ X, с опцией #20	■ X
■ Координаты при линии разреза 3 плоскости	■ –	■ X
■ Расширенные функции увеличения (управление мышкой)	■ X, с опцией #20	■ X
■ Отображение рамки для заготовки	■ X, с опцией #20	■ X
■ Отображение значения глубины в виде сверху при наведении мышью	■ X, с опцией #20	■ X
■ Целенаправленная остановка теста программы (**СТОП НА**)	■ X, с опцией #20	■ X
■ Учет макроса смены инструмента	■ X (отличается от действительной отработки)	■ X
Таблица точек привязки		
■ Строку 0 таблицы точек привязки можно также редактировать вручную	■ X	■ –
Управление палетами		
■ Поддержка файлов палет	■ X, опция #22	■ X
■ Ориентированная на инструмент обработка	■ X, опция № 22	■ X
■ Управление точками привязки для палет в таблице	■ X, опция № 22	■ X

Функция	TNC 620	iTNC 530
Помощь программисту:		
■ Цветовое выделение элементов синтаксиса	■ X	■ –
■ Калькулятор	■ X (научно)	■ X (стандартно)
■ Преобразование NC-кадров в комментарии	■ X	■ –
■ Кадры группировки в NC-программе	■ X	■ X
■ Отображение сегментов программы в тесте программы	■ –	■ X
Динамический контроль столкновений DCM:		
■ Контроль столкновений в автоматическом режиме	■ –	■ X, опция #40
■ Контроль столкновений в ручном режиме	■ –	■ X, опция #40
■ Графическое отображение объектов столкновений	■ –	■ X, опция #40
■ Контроль столкновений во время теста программы	■ –	■ X, опция #40
■ Контроль зажимных приспособлений	■ –	■ X, опция #40
■ Управление инструментальными суппортами	■ X	■ X, опция #40
CAM-поддержка:		
■ Применение контуров из данных Step и Iges	■ X, опция № 42	■ –
■ Применение позиций обработки из данных Step и Iges	■ X, опция № 42	■ –
■ Оффлайн-фильтр для CAM-файлов	■ –	■ X
■ Стретч-фильтр	■ X	■ –
MOD-функции:		
■ Параметры пользователя	■ Данные конфигурации	■ Структура нумерации
■ OEM-вспомогательные файлы с сервисными функциями	■ –	■ X
■ Проверка носителя данных	■ –	■ X
■ Загрузка пакетов обновлений (Service-Packs)	■ –	■ X
■ Задание осей для назначения фактической позиции	■ –	■ X
■ Конфигурирование счетчика	■ X	■ –

Функция	TNC 620	iTNC 530
Специальные функции:		
■ Создание программы обратного хода	■ –	■ X
■ Адаптивное управление подачей AFC	■ –	■ X, опция #45
■ Определение счетчика при помощи **FUNCTION COUNT**	■ X	■ –
■ Определение выдержки времени при помощи **FUNCTION FEED**	■ X	■ –
■ Определение выдержки времени при помощи **FUNCTION DWELL**	■ X	■ –
■ Выбор интерпретации запрограммированных координат при помощи **FUNCTION PROG PATH**	■ X	■ –
Функции построения больших форм:		
■ Глобальные настройки программы GS	■ –	■ X, опция #44
Индикация состояния:		
■ Динамическое отображение содержания Q-параметра, задаваемый диапазон номеров	■ X	■ –
■ Графическое отображение оставшегося времени	■ –	■ X
Индивидуальная настройка цветов интерфейса пользователя	–	X

Сравнение: дополнительные функции

M	Действие	TNC 620	iTNC 530
M00	ОСТАНОВКА выполнения программы/ОСТАНОВКА шпинделя/Подача СОЖ ВЫКЛ	X	X
M01	Выборочный останов отработки программы	X	X
M02	Отработка программы ОСТАНОВКА/ОСТАНОВКА шпинделя/Охлаждающая жидкость ВЫКЛ/при необходимости Удаление индикации состояния (зависит от параметров станка)/Возврат к кадру 1	X	X
M03 M04 M05	Шпиндель ВКЛ по часовой стрелке Шпиндель ВКЛ против часовой стрелки ОСТАНОВКА шпинделя	X	X
M06	Смена инструмента/ОСТАНОВКА выполнения программы (функция зависит от станка)/ОСТАНОВКА шпинделя	X	X
M08 M09	Подача СОЖ ВКЛ Подача СОЖ ВЫКЛ	X	X
M13 M14	Шпиндель ВКЛ по часовой стрелке/Подача СОЖ ВКЛ Шпиндель ВКЛ против часовой стрелки/Подача СОЖ ВКЛ	X	X
M30	Функция идентична M02	X	X
M89	Свободно программируемая дополнительная функция **или** вызов цикла, действует модально (зависит от станка)	X	X
M90	Постоянная скорость движения по траектории на углах (на TNC 620 не требуется)	–	X
M91	В кадре позиционирования: координаты относятся к нулевой точке станка	X	X
M92	В кадре позиционирования: координаты относятся к определенной производителем станка позиции, например, к позиции смены инструмента	X	X
M94	Сокращение индикации оси вращения до значения не более 360°	X	X
M97	Обработка небольших уступов контура	X	X
M98	Полная обработка разомкнутых контуров	X	X
M99	Вызов цикла в кадре	X	X
M101 M102	Автоматическая замена инструмента запасным инструментом, при истекшем сроке службы Сброс M101	X	X
M103	Уменьшение подачи при врезании на коэффициент F (процентное значение)	X	X
M104	Повторная активация последней заданной точки привязки	– (рекомендуется: цикл 247)	X
M105 M106	Обработка со вторым k_v-фактором Обработка с первым k_v-фактором	–	X
M107 M108	Подавление сообщения об ошибке при наличии припуска у запасных инструментов, Сброс M107	X	X

M	Действие	TNC 620	iTNC 530
M109	Постоянная скорость движения по траектории режущей кромки инструмента (увеличение и уменьшение подачи)	X	X
M110	Постоянная скорость движения по траектории для режущей кромки инструмента (только уменьшение подачи)		
M111	Сброс M109/M110		
M112	Вставка переходных элементов контура между произвольными переходными элементами контура	– (рекомендуется: цикл 32)	X
M113	Сброс M112		
M114	Автоматическая коррекция геометрии станка при эксплуатации с поворотными осями	– (рекомендуется: M128, TCPM)	X, опция #8
M115	Сброс M114		
M116	Скорость подачи для круглых столов в мм/мин	X, опция #8	X, опция #8
M117	Сброс M116		
M118	Наложение позиционирования маховичком во время выполнения программы	X, опция #21	X
M120	Предварительный расчет контура с поправкой на радиус (LOOK AHEAD)	X, опция #21	X
M124	Фильтр контура	– (возможность выбора через параметры пользователя)	X
M126	Перемещение осей вращения по оптимальной траектории	X	X
M127	Сброс M126		
M128	Сохранение положения вершины инструмента при позиционировании поворотных осей (TCPM)	X, опция #9	X, опция #9
M129	Сброс M128		
M130	В кадре позиционирования: точки относятся к не развёрнутой системе координат	X	X
M134	Точный останов на неплавных переходах при позиционировании с осями вращения	–	X
M135	Сброс M134		
M136	Скорость подачи F в миллиметрах на оборот шпинделя	X	X
M137	Сброс M136		
M138	Выбор осей наклона	X	X
M140	Отвод от контура по направлению оси инструмента	X	X
M141	Блокирование мониторинга контактного щупа	X	X
M142	Удаление модальной информации программы	–	X
M143	Отмена разворота плоскости обработки	X	X
M144	Учет кинематики станка на ФАКТИЧЕСКИХ/ЗАДАННЫХ позициях в конце кадра	X, опция #9	X, опция #9
M145	Сброс M145		
M148	Автоматический отвод инструмента от контура при NC-стоп	X	X
M149	Сброс M148		

M	Действие	TNC 620	iTNC 530
M150	Подавление сообщения конечного выключателя	– (возможно через FN 17)	X
M197	Скругление углов	X	–
M200 -M204	Функции лазерной резки	–	X

Сравнение: циклы

Цикл	TNC 620	iTNC 530
1 **GLUB.SWERL.** (рекомендуется: цикл 200, 203, 205)	–	X
2 **NAREZANIE REZBI** (рекомендуется: цикл 206, 207, 208)	–	X
3 **FREZEROWANIE PAZOW** (рекомендуется: цикл 253)	–	X
4 **FREZEROW.KARMANOW** (рекомендуется: цикл 251)	–	X
5 **KRUGOWOJ KARMAN** (рекомендуется: цикл 252)	–	X
6 **CHERN.OBRABOTKA** (SL I, рекомендуется: SL II, цикл 22)	–	X
7 **SMESCHENJE NULJA**	X	X
8 **ZERK.OTRASHENJE**	X	X
9 **WYDERSHKA WREMENI**	X	X
10 **POWOROT**	X	X
11 **MASCHTABIROWANIE**	X	X
12 **WYZOW PROGRAMMY**	X	X
13 **ORIENT.OSTAN.SPIND**	X	X
14 **DANNYJE KONTURA**	X	X
15 **PREDSWERLENJE** (SL I, рекомендуется: SL II, цикл 21)	–	X
16 **FREZEROW.KONTURA** (SL I, рекомендуется: SL II, цикл 24)	–	X
17 **NAREZANJE REZBY GS** (рекомендуется: цикл 207, 209)	–	X
18 **NAR.REZBY REZCOM**	X	X
19 **PLOSK.OBRABOT.**	X, опция № 8	X, опция № 8
20 **DANNYJE KONTURA**	X, опция № 19	X
21 **PREDSWERLENJE**	X, опция № 19	X
22 **CHERN.OBRABOTKA**	X, опция № 19	X
23 **CHIST.OBRAB.DNA**	X, опция № 19	X
24 **CHIST.OBRAB.STOR.**	X, опция № 19	X
25 **CONTOUR TRAIN**	X, опция № 19	X
26 **KOEFF.MASCHT.OSI**	X	X
27 **POW.CILINDRA**	X, опция № 8	X, опция № 8
28 **POW.CILINDRA**	X, опция № 8	X, опция № 8
29 **CYL SURFACE RIDGE**	X, опция № 8	X, опция № 8
30 **OTRABOTKA 3D-DANNYCH**	–	X
32 **DOPUSK**	X	X
39 **CYL. SURFACE CONTOUR**	X, опция № 8	X, опция № 8
200 **SWERLENIJE**	X	X
201 **RAZWIORTYWANIE**	X, опция № 19	X
202 **RASTOCHKA**	X, опция № 19	X
203 **UNIVERS. SWERLENIE**	X, опция № 19	X
204 **OBRAT.ZENKEROWANIE**	X, опция № 19	X

Цикл	TNC 620	iTNC 530
205 **UNIW. GL. SWERLENIE**	X, опция № 19	X
206 **NAREZ.REZBY MET.**	X	X
207 **NAREZANJE REZBY GS**	X	X
208 **BORE MILLING**	X, опция № 19	X
209 **NAR.WN.REZBY/LOM.ST.**	X, опция № 19	X
210 **FREZ.KANAWKI M.D** (рекомендуется: цикл 253, опция № 19)	–	X
211 **KRUGOW.KANAWKA** (рекомендуется: цикл 254, опция № 19)	–	X
212 **CHISTOW.OBR.KARM** (рекомендуется: цикл 251, опция № 19)	–	X
213 **CHISTOW.OBR.STOJKI** (рекомендуется: цикл 256, опция № 19)	–	X
214 **CHIST.OBR.KR.KARMANA** (рекомендуется: цикл 252, опция № 19)	–	X
215 **CHIST.OBR.KR.STOJKI** (рекомендуется: цикл 257, опция № 19)	–	X
220 **OBRAZEC KRUG**	X, опция № 19	X
221 **RIADY IZ OTWIERSTIJ**	X, опция № 19	X
225 **GRAVIROVKA**	X, опция № 19	X
230 **FREZ.ZA NIESK.PROCH.** (рекомендуется: цикл 233, опция № 19)	–	X
231 **REGUL.POWIERCHN.**	–	X
232 **FREZER. POVERKHNOSTI**	X, опция № 19	X
233 **FREZEROVAN.POVERKHN.**	X, опция № 19	–
240 **ZENTRIROVANIE**	X, опция № 19	X
241 **SINGLE-LIP D.H.DRLNG**	X, опция № 19	X
247 **NAZN.KOORD.BAZ.TOCH**	X	X
251 **PRJAMOUGOLNYJ KARMAN**	X, опция № 19	X
252 **KRUGOWOJ KARMAN**	X, опция № 19	X
253 **FREZEROWANIE PAZOW**	X, опция № 19	X
254 **KRUGOW.KANAWKA**	X, опция № 19	X
256 **RECTANGULAR STUD**	X, опция № 19	X
257 **CIRCULAR STUD**	X, опция № 19	X
258 **MNOGOUGOL. OSTROV**	X, опция № 19	–
262 **REZBOFREZEROWANIE**	X, опция № 19	X
263 **REZBOFREZ.S ZEN.FAS.**	X, опция № 19	X
264 **FR.OTWI.S SP.SWERLOM**	X, опция № 19	X
265 **FREZ.OTWIER.PO HEL.**	X, опция № 19	X
267 **NARUSHNAJA REZBA**	X, опция № 19	X
270 **CONTOUR TRAIN DATA** для настройки поведения цикла 25	X	X
275 **VIHR.FR.KONT.KANAVKI**	X, опция № 19	X
276 **PROTIAZKA KONTURA 3D**	X, опция № 19	X
290 **INTERPOLATS.TOCHENIE**	–	X, опция № 96

Сравнение: циклы контактных щупов в режимах работы Режим ручного управления и Электронный маховичок

Цикл	TNC 620	iTNC 530
Таблица измерительных щупов для управления различными 3D-щупами	X	–
Калибровка рабочей длины	X, опция #17	X
Калибровка рабочего радиуса	X, опция #17	X
Определение разворота плоскости обработки с помощью прямой	X, опция #17	X
Установка точки привязки в выбранной оси	X, опция #17	X
Установка угла в качестве точки привязки	X, опция #17	X
Установка центра окружности в качестве точки привязки	X, опция #17	X
Установка средней оси в качестве точки привязки	X, опция #17	X
Определение разворота плоскости обработки по двум отверстиям/круглым островам	X, опция #17	X
Установка точки привязки по четырем отверстиям/круглым цапфам	X, опция #17	X
Установка центра окружности по трем отверстиям/круглым цапфам	X, опция #17	X
Определение и компенсация наклона поверхности	X, опция #17	–
Поддержка механических измерительных щупов с помощью ручного захвата текущей позиции	Через программную или аппаратную клавишу	С помощью аппаратной клавиши
Запись значений измерения в таблицу точек привязки	X, опция #17	X
Запись значений измерения в таблицу предустановок	X, опция #17	X

Сравнение: циклы измерительных щупов для автоматического контроля детали

Цикл	TNC 620	iTNC 530
0 **BAZOWAJA PLOSKOST**	X, опция #17	X
1 **POLAR DATUM**	X, опция #17	X
2 **TS KALIBROWKA**	–	X
3 **IZMERENJE**	X, опция #17	X
4 **IZMERENIE 3D**	X, опция #17	X
9 **CALIBRATE TS LENGTH**	–	X
30 **KALIBROWKA TT**	X, опция #17	X
31 **KALIB. PO DLIN.INS**	X, опция #17	X
32 **KALIB. PO RAD.INS**	X, опция #17	X
33 **UZMERENIE INSTR.**	X, опция #17	X
400 **POWOROT**	X, опция #17	X
401 **UGOL M.2 T.I OSIJU**	X, опция #17	X
402 **OBOR. 2 STOJKI**	X, опция #17	X
403 **POW.OS WR.**	X, опция #17	X
404 **NAZN.POWOROTA**	X, опция #17	X
405 **POW C C-OSJU**	X, опция #17	X
408 **SLOT CENTER REF PT**	X, опция #17	X
409 **RIDGE CENTER REF PT**	X, опция #17	X
410 **TOCHKA WN.PRIAM.**	X, опция #17	X
411 **TOCHKA OD.NAR.PRIAM.**	X, опция #17	X
412 **TO.ODNIES.WNUT.KRUGA**	X, опция #17	X
413 **DATUM OUTSIDE CIRCLE**	X, опция #17	X
414 **TOCHKA ODN.NAR.UGLA**	X, опция #17	X
415 **TOCHKA ODN.WNUT.UGLA**	X, опция #17	X
416 **TO.ODN.CENTR OTWIER.**	X, опция #17	X
417 **TOCHKA ODN.OS SCHUPA**	X, опция #17	X
418 **TCHK.PR.4 OTVERSTIJA**	X, опция #17	X
419 **BAZ.TOCHKA OTD. OSI**	X, опция #17	X
420 **IZMERENIE UGOL**	X, опция #17	X
421 **IZMERENIE OTWIERSTIA**	X, опция #17	X
422 **IZM.KRUG NARUSHIE**	X, опция #17	X
423 **IZM.PRIAMOUGOL.WNUT.**	X, опция #17	X
424 **IZMER.PRIAM. NARUSH.**	X, опция #17	X
425 **IZM.SCHIRINY WNUTRI**	X, опция #17	X
426 **IZM.PRUTKA NAR.**	X, опция #17	X
427 **IZMERENIE KOORDINATA**	X, опция #17	X

Цикл	TNC 620	iTNC 530
430 **IZM.OKRU. OTWIER.**	X, опция #17	X
431 **IZM.PLOSKOSTI**	X, опция #17	X
440 **IZMERENIE PEREM. OSI**	–	X
441 **FAST PROBING**	X, опция № 17	X
450 **SAVE KINEMATICS**	X, опция #48	X, опция #48
451 **MEASURE KINEMATICS**	X, опция #48	X, опция #48
452 **PRESET COMPENSATION**	X, опция #48	X, опция #48
453 **KINEMAT. RESHETKA**	X, Опция № 48, Опция № 52	–
460 **KALIBROVKA TS NA SHARIKE**	X, опция № 17	X
461 **KALIBROVKA DLINI TS**	X, опция #17	X
462 **KALIBROVKA TS V KOLZE**	X, опция #17	X
463 **KALIBROVKA TS NA ZAPFE**	X, опция #17	X
480 **KALIBROWKA TT**	X, опция #17	X
481 **KALIB. PO DLIN.INS**	X, опция #17	X
482 **KALIB. PO RAD.INS**	X, опция #17	X
483 **UZMERENIE INSTR.**	X, опция #17	X
484 **CALIBRATE IR TT**	X, опция #17	X
600 **GLOBAL. RABOCH. ZONA**	X	–
601 **LOKAL. RABOCH. ZONA**	X	–
1410 **IZMERENIE GRANI**	X, опция № 17	–
1411 **IZMERENIJE DVUH OKRUZHNOSTEY**	X, опция № 17	–
1420 **ОЩУПЫВАНИЕ ПЛОСКОСТИ**	X, опция № 17	–

Сравнение: различия при программировании

Функция	TNC 620	iTNC 530
Управление файлами:		
■ Ввод имени	■ Всплывающее окно **Выбрать файл**	■ Синхронизация курсором
■ Поддержка «горячих клавиш»	■ Не доступно	■ Доступно
■ Управление избранным	■ Не доступно	■ Доступно
■ Настройка вида колонок	■ Не доступно	■ Доступно
Выбор инструмента из таблицы	Выбирается в меню разделения экрана	Выбирается в всплывающем окне
Программирование специальных функция с помощью кнопки **SPEC FCT**	При нажатии на кнопку панель программных клавиш открывается как подменю. Выход из подменю: повторное нажатие кнопки **SPEC FCT**, система ЧПУ отобразит последнюю активную панель	При нажатии на кнопку панель программных клавиш добавляется как последняя панель. Выход из меню: повторное нажатие кнопки **SPEC FCT**, система ЧПУ отобразит последнюю активную панель
Программирование движений подвода и отвода с помощью клавиши **APPR DEP**	При нажатии на кнопку панель программных клавиш открывается как подменю. Выход из подменю: повторное нажатие кнопки **APPR DEP**, система ЧПУ отобразит последнюю активную панель	При нажатии на кнопку панель программных клавиш добавляется как последняя панель. Выход из меню: повторное нажатие кнопки **APPR DEP**, система ЧПУ отобразит последнюю активную панель
Нажатие клавиши **END** при активных меню **CYCLE DEF** и **TOUCH PROBE**	Завершает процесс редактирования и вызывает управление файлами	Закрывает текущее меню
Вызов управления файлами при активных меню **CYCLE DEF** и **TOUCH PROBE**	Завершает процесс редактирования и вызывает управление файлами. Соответствующая панель Softkey остается активной после завершения управления файлами	Сообщение об ошибке **Клавиша не распологает функцией**

Функция	TNC 620	iTNC 530
Вызов управления файлами при активных меню **CYCL CALL**, **SPEC FCT**, **PGM CALL** и **APPR/DEP**	Завершает процесс редактирования и вызывает управление файлами. Соответствующая панель Softkey остается активной после завершения управления файлами	Завершает процесс редактирования и вызывает управление файлами. Выбор базовой панели Softkey выполняется после завершения управления файлами
Таблица нулевых точек:		
■ Функция сортировки по значениям в пределах одной оси	■ Доступно	■ Не доступно
■ Сброс таблицы	■ Доступно	■ Не доступно
■ Переключение вида список/форма	■ Переключение с помощью клавиши выбора разделения экрана	■ Переключение с помощью Softkey
■ Добавление строк	■ Разрешено везде, новая нумерация возможна после опроса. Добавляется пустая строка, заполнение 0 выполняется вручную	■ Возможно только в конце таблицы. Добавляется строка со значениями 0 во всех ячейках
■ Копирование значений позиции отдельной оси в таблицу нулевых точек при нажатии клавиши	■ Не доступно	■ Доступно
■ Копирование значений позиции всех активных осей в таблицу нулевых точек при нажатии клавиши	■ Не доступно	■ Доступно
■ Копирование последней измеренной с помощью щупа TS позиции при нажатии клавиши	■ Не доступно	■ Доступно
Программирование свободного контура FK:		
■ Программирование параллельных осей	■ Независимо с пом. X/Y-координат, переключение с пом. **FUNCTION PARAXMODE**	■ Зависит от станка и его параллельных осей
■ Автоматическое исправление ссылок	■ Ссылки в подпрограммах контура не исправляются автоматически	■ Все ссылки исправляются автоматически
■ Определить плоскость обработки при программировании	■ BLK-форма ■ Программная клавиша **Уровень XY ZX YZ** при различиях в плоскостях обработки	■ BLK-форма

Функция	TNC 620	iTNC 530
Программирование Q-параметров:		
■ Формула Q-параметра с SGN	Q12 = SGN Q50 ■ при Q 50 = 0 Q12 = 0 ■ при Q50 > 0 Q12 = 1 ■ при Q50 < 0 Q12 -1	Q12 = SGN Q50 ■ при Q50 >= 0 Q12 = 1 ■ при Q50 < 0 Q12 -1
Действия при сообщениях об ошибках:		
■ Помощь при сообщениях об ошибках	■ Вызов с помощью кнопки **ERR**	■ Вызов с помощью кнопки **HELP**
■ Смена режима работы, если активно меню помощи	■ Меню помощи закрывается при смене режима работы	■ Смена режима работы запрещена (Клавиша без функции)
■ Выбор фонового режима работы, если активно меню помощи	■ Меню помощи закрывается при переключении с помощью F12	■ Меню помощи остается открытым при переключении с помощью F12
■ Идентичные сообщения об ошибках	■ Сохраняются в списке	■ Отображаются только один раз
■ Квитирование сообщений об ошибках	■ Каждое сообщение об ошибке (также при его многократном отображении) должно быть квитировано, доступна функция **УДАЛИТЬ ВСЕ**	■ Сообщение об ошибке квитируется только один раз
■ Доступ к функциям протокола	■ Доступен протокол событий и работоспособные функции фильтра (ошибки, нажатия клавиш)	■ Доступен полный протокол событий без функций фильтра
■ Сохранение сервисных данных	■ Доступно. При аварийной остановке системы сервисный файл не создается	■ Доступно. При аварийной остановке системы сервисный файл создается автоматически

Функция	TNC 620	iTNC 530
Функция поиска:		
■ Список последних искомых слов	■ Не доступно	■ Доступно
■ Отображение элементов активных кадров	■ Не доступно	■ Доступно
■ Отображение списка всех доступных NC-кадров	■ Не доступно	■ Доступно
Запуск функции поиска в выделенном состоянии с помощью кнопок со стрелками вверх/вниз	Работает максимум до 50 000 кадров УП, настраивается посредством данных конфигурации	Нет ограничений по длине программы
Графика при программировании:		
■ Представление координатной сетки в масштабе	■ Доступно	■ Не доступно
■ Редактирование подпрограмм контура в SLII-циклах с помощью **AUTO DRAW ON**	■ При сообщениях об ошибке курсор стоит на кадре УП **CYCL CALL** в главной программе	■ При сообщении об ошибке курсор стоит на кадре УП, вызвавшем ошибку, в подпрограмме контура
■ Перемещение окна увеличения	■ Функция повторения не доступна	■ Функция повторения доступна

Функция	TNC 620	iTNC 530
Программирование вспомогательных осей:		
■ Синтаксис **FUNCTION PARAXCOMP**: задание поведения индикации и движений перемещения	■ Доступно	■ Не доступно
■ Синтаксис **FUNCTION PARAXMODE**: задание связи перемещаемой параллельной оси	■ Доступно	■ Не доступно
Программирование циклов производителя станка		
■ Доступ к данным таблицы	■ Через **SQL**-команды и посредством функций **FN 17**-/**FN 18** или **TABREAD**-**TABWRITE**	■ С помощью **FN 17**-/**FN 18** или функций **TABREAD**-**TABWRITE**
■ Доступ к параметрам станка	■ С помощью **CFGREAD**-функции	■ С помощью функций **FN 18**
■ Настройка интерактивных циклов при помощи **CYCLE QUERY**, например, циклы измерительного щупа в ручном режиме	■ Доступно	■ Не доступно

Сравнение: различия при тестировании программ, функциональность

Функция	TNC 620	iTNC 530
Вход при помощи клавиши **GOTO**	Функция возможна, когда программная клавиша **СТАРТ ПОКАДРОВО** еще не нажата	Функция возможна также после **СТАРТ ПОКАДРОВО**
Расчет времени обработки	Время обработки суммируется при каждом повторении моделирования, запущенного Softkey СТАРТ	Время обработки считается с 0 при каждом повторении моделирования, запущенного Softkey СТАРТ
Покадровая отработка программы	В циклах образцов отверстий и **CYCL CALL PAT** управление останавливается на каждой точке.	Циклы образцов отверстий и **CYCL CALL PAT** управление воспринимает как кадр УП

Сравнение: различия при тестировании программ, управление

Функция	TNC 620	iTNC 530
Функции масштабирования	Каждая плоскость резания выбирается отдельной Softkey	Плоскость резания выбирается с помощью переключающей Softkey
Дополнительные M-функции, индивидуальные для станка	Приводят к сообщениям об ошибках, если они не интегрированы в PLC	Игнорируются при тестировании программы
Просмотр/редактирование таблицы инструмента	Функция доступна через Softkey	Функция недоступна
Представление инструмента	■ бирюзовый: длина инструмента ■ красный: длина режущей кромки и инструмент находятся в зацеплении ■ синий: длина режущей кромки и инструмент не связаны между собой;	■ - ■ красный: инструмент в зацеплении ■ зеленый: инструмент не в зацеплении
Опции отображения трехмерного представления	Доступно	Функция недоступна
Настраиваемое качество модели	Доступно	Функция недоступна

Сравнение: различия в программных станциях

Функция	TNC 620	iTNC 530
Демонстрационная версия	Невозможно выбрать управляющую программу с более чем 100 кадрами УП, это приводит к сообщению об ошибке	Управляющие программы с более чем 100 кадрами УП могут быть выбраны, но представлены будут максимум 100 кадров УП, оставшиеся кадры УП не будут выведены
Демонстрационная версия	Если при вложении с помощью % достигается 100 NC-кадров, тестовая графика не покажет картинку, сообщение об ошибке при этом не выдается	Вложенные управляющие программы могут быть смоделированы
Демонстрационная версия	В управляющую программу можно перенести до 10 элементов из CAD-Viewer.	В управляющую программу можно перенести до 31 строки из DXF-конвертера.
Копирование NC-программ	Возможно копирование с помощью Windows-Explorer в или из папки **TNC:**	Копирование выполняется или с помощью **TNCremo** или с помощью управления файлами с программной станции
Переключение горизонтальной панели Softkey	Щелчок мыши на прямоугольнике переключает панель вправо или влево	Щелчок мыши на любой панели активирует ее

15.4 Обзор функций DIN/ISO TNC 620

M-функции	
M00 M01 M02	ОСТАНОВКА выполнения программы/ОСТАНОВКА шпинделя/Подача СОЖ ВЫКЛ. ОСТАНОВКА выполнения программы по выбору оператора ОСТАНОВКА выполнения программы/ОСТАНОВКА шпинделя/Подача СОЖ ВЫКЛ./при необходимости Удаление индикации состояния (зависит от параметров станка)/Возврат к кадру 1
M03 M04 M05	Шпиндель ВКЛ. по часовой стрелке Шпиндель ВКЛ. против часовой стрелки ОСТАНОВКА шпинделя
M06	Смена инструмента/ОСТАНОВКА выполнения программы (зависит от машинных параметров)/ОСТАНОВКА шпинделя
M08 M09	Подача СОЖ ВКЛ. Подача СОЖ ВЫКЛ.
M13 M14	Шпиндель ВКЛ. по часовой стрелке/Подача СОЖ ВКЛ. Шпиндель ВКЛ. против часовой стрелки/Подача СОЖ ВКЛ.
M30	Функция идентична M02
M89	Свободно программируемая дополнительная функция или вызов цикла, действие модально (зависит от машинных параметров)
M99	Вызов цикла в кадре
M91 M92	В кадре позиционирования координаты отсчитываются от нуля станка В кадре позиционирования координаты отсчитываются от определенной производителем станка позиции, например от позиции смены инструмента
M94	Сокращение индикации оси вращения до значения не более 360°
M97 M98	Обработка небольших уступов контура Полная обработка разомкнутых контуров
M109 M110 M111	Постоянная скорость движения по траектории для режущей кромки инструмента (увеличение и уменьшение подачи) Постоянная скорость движения по траектории для режущей кромки инструмента (только уменьшение подачи) Сброс M109/M110
M116 M117	Скорость подачи для круговых осей в мм/мин Сброс M116
M118	Наложение позиционирования маховичком во время выполнения программы
M120	Предварительный расчет контура с коррекцией на радиус (LOOK AHEAD)
M126 M127	Перемещение осей вращения по оптимальной траектории Сброс M126
M128 M129	Сохранение положения вершины инструмента при позиционировании осей наклона (TCPM) Сброс M128
M130	В кадре позиционирования точки относятся к ненаклоненной системе координат
M140	Отвод от контура по направлению оси инструмента
M141	Блокирование мониторинга измерительного щупа
M143	Отмена разворота плоскости обработки
M148 M149	Автоматический отвод инструмента от контура при NC-стоп Сброс M148

G-функции

Движения инструмента	
G00	**Прямая декарт. на ускор.подачи**
G01	**Прямая декартовая с подачей**
G02	**Окружность дек., по час. стрелке**
G03	**Окруж.декарт., против час.стр.**
G05	**Окружность декартовая**
G06	**Окруж.декарт., тангенц.переход**
G07*	**Прямая декарт., параллел. к оси**
G10	**Полюсная прямая на ускор. подачи**
G11	**Полюсная прямая с подачей**
G12	**Полюсная окружн., по час.стрелке**
G13	**Полюсная окруж., против ч.стрел.**
G15	**Окружность полюсная**
G16	**Полюсная окружн. танг.переход**
Фаски/скругления/вход или выход из контура	
G24*	**Фаска** с длиной фаски R
G25*	**Радиусная обработка** с радиусом R
G26*	**Подвод по касательной** к контуру с радиусом R
G27*	**Отвод по касательной** к контуру с радиусом R
Определение инструмента	
G99*	**Определение инструмента** с номером инструмента T, длиной L и радиусом R
Коррекция радиуса инструмента	
G40	**Траектория центра инструмента** без коррекции на радиус
G41	**Корр.на радиус слева от контура**
G42	**Корр. радиуса справа от контура**
G43	**Корр.на радиус: удлинить траект.** для G07
G44	**Корр. на радиус: сократ. траек.** для G07
Определение заготовки для графики	
G30	**Определение заготовки: MIN-точка** (G17/G18/G19)
G31	**Определение заготовки: MAX-точка** (G90/G91)
Циклы для выполнения отверстий и резьбы	
G200	**SWERLENIJE**
G201	**RAZWIORTYWANIE**
G202	**RASTOCHKA**
G203	**UNIVERS. SWERLENIE**
G204	**OBRAT.ZENKEROWANIE**
G205	**UNIW. GL. SWERLENIE**
G206	**NAREZ.REZBY MET.** с компенсирующим патроном
G207	**NAREZANJE REZBY GS** без компенсирующего патрона
G208	**BORE MILLING**
G209	**NAR.WN.REZBY/LOM.ST.**
G240	**ZENTRIROVANIE**
G241	**SINGLE-LIP D.H.DRLNG**

G-функции	
Циклы для выполнения отверстий и резьбы	
G262	**REZBOFREZEROWANIE**
G263	**REZBOFREZ.S ZEN.FAS.**
G264	**FR.OTWI.S SP.SWERLOM**
G265	**FREZ.OTWIER.PO HEL.**
G267	**NARUSHNAJA REZBA**
Циклы фрезерования карманов, цапф и канавок	
G233	**FREZEROVAN.POVERKHN.**
G251	**PRJAMOUGOLNYJ KARMAN**
G252	**KRUGOWOJ KARMAN**
G253	**FREZEROWANIE PAZOW**
G254	**KRUGOW.KANAWKA**
G256	**RECTANGULAR STUD**
G257	**CIRCULAR STUD**
G258	**MNOGOUGOL. OSTROV**
Циклы для выполнения групп отверстий	
G220	**OBRAZEC KRUG**
G221	**RIADY IZ OTWIERSTIJ**
SL-циклы	
G37	**DANNYJE KONTURA**
G120	**DANNYJE KONTURA** для G121–G124
G121	**PREDSWERLENJE**
G122	**CHERN.OBRABOTKA**
G123	**CHIST.OBRAB.DNA**
G124	**CHIST.OBRAB.STOR.**
G125	**CONTOUR TRAIN** для открытого контура
G270	**CONTOUR TRAIN DATA**
G127	**POW.CILINDRA**
G128	**POW.CILINDRA**
G129	**CYL SURFACE RIDGE**
G139	**CYL. SURFACE CONTOUR**
G275	**VIHR.FR.KONT.KANAVKI**
G276	**PROTIAZKA KONTURA 3D**
Преобразование координат	
G53	**SMESCHENJE NULJA** из таблицы нулевых точек
G54	**SMESCHENJE NULJA** в программе
G28	**ZERK.OTRASHENJE**
G73	**POWOROT**
G72	**MASCHTABIROWANIE**
G80	**PLOSK.OBRABOT.**
G247	**NAZN.KOORD.BAZ.TOCH**
Циклы строчного фрезерования	
G230	**FREZ.ZA NIESK.PROCH.**
G231	**REGUL.POWIERCHN.**

*) функция, выполняемая в покадровом режиме

G-функции	
Циклы измерительных щупов для определения перекоса заготовки	
G400	POWOROT
G401	UGOL M.2 T.I OSIJU
G402	OBOR. 2 STOJKI
G403	POW.OS WR.
G404	NAZN.POWOROTA
G405	POW C C-OSJU
Циклы измерительных щупов для установки точки привязки	
G408	SLOT CENTER REF PT
G409	RIDGE CENTER REF PT
G410	TOCHKA WN.PRIAM.
G411	TOCHKA OD.NAR.PRIAM.
G412	TO.ODNIES.WNUT.KRUGA
G413	DATUM OUTSIDE CIRCLE
G414	TOCHKA ODN.NAR.UGLA
G415	TOCHKA ODN.WNUT.UGLA
G416	TO.ODN.CENTR OTWIER.
G417	TOCHKA ODN.OS SCHUPA
G418	TCHK.PR.4 OTVERSTIJA
G419	BAZ.TOCHKA OTD. OSI
Циклы измерительных щупов для измерения детали	
G55	BAZOWAJA PLOSKOST
G420	IZMERENIE UGOL
G421	IZMERENIE OTWIERSTIA
G422	IZM.KRUG NARUSHIE
G423	IZM.PRIAMOUGOL.WNUT.
G424	IZMER.PRIAM. NARUSH.
G425	IZM.SCHIRINY WNUTRI
G426	IZM.PRUTKA NAR.
G427	IZMERENIE KOORDINATA
G430	IZM.OKRU. OTWIER.
G431	IZM.PLOSKOSTI
Циклы измерительных щупов для измерения детали	
G480	KALIBROWKA TT
G481	KALIB. PO DLIN.INS
G482	KALIB. PO RAD.INS
G483	UZMERENIE INSTR.
G434	CALIBRATE IR TT
Специальные циклы	
G04*	WYDERSHKA WREMENI
G36	ORIENT.OSTAN.SPIND
G39*	WYZOW PROGRAMMY
G62	DOPUSK
Задание плоскости обработки	
G17	Ось шпинделя Z - плоскость XY
G18	Ось шпинделя Y - плоскость ZX
G19	Ось шпинделя X - плоскость YZ

G-функции	
Данные о размерах	
G90	**Абсолютный размер**
G91	**Размер в прирощениях**
Единицы измерения	
G70	Единицы измерения – дюймы (задается в начале программы)
G71	Единицы измерения – миллиметры (задается в начале программы)
Прочие G-функции	
G29	**Ввод текущей позиции** (например, центр окружности, в качестве полюса)
G38	**Останов выполнения программы**
G51*	**Наладка устр. смены инстр.** (при использовании центральной памяти инструментов)
G79*	**Вызов цикла**
G98*	**Назначение метки перехода**

*) функция, выполняемая в покадровом режиме

Адреса	
%	Начало программы
%	Вызов программы
#	Номер нулевой точки с G53
A	Вращение вокруг оси X
B	Вращение вокруг оси Y
C	Вращение вокруг оси Z
D	Определение Q-параметров
DL	Коррекция на износ по длине с T
DR	Коррекция на износ по радиусу с T
E	Допуск с M112 и M124
F	Подача
F	Время выдержки с G04
F	Коэффициент масштабирования с G72
F	Сокращение коэффициента F с M103
G	G-функции
H	Угол полярных координат
H	Угол разворота с G73
H	Предельный угол с M112
I	X-координата центра окружности/полюса
J	Y-координата центра окружности/полюса
K	Z-координата центра окружности/полюса
L	Назначение номера метки с G98
L	Переход к номеру метки
L	Длина инструмента с G99
M	M-функции
N	Номер кадра
P	Параметры цикла в циклах обработки
P	Значение или Q-параметр в определении Q-параметров
Q	Q-параметр

Адреса	
R R R R	Радиус полярных координат Радиус окружности с G02/G03/G05 Радиус скругления с G25/G26/G27 Радиус инструмента с G99
S S	Скорость вращения шпинделя Ориентация шпинделя с G36
T T T	Определение инструмента с G99 Вызов инструмента Следующий инструмент с G51
U V W	Ось параллельно оси X Ось параллельно оси Y Ось параллельно оси Z
X Y Z	Ось X Ось Y Ось Z
*	Конец кадра

Циклы контура

Структура программы при обработке несколькими инструментами	
Список подпрограмм контура	G37 P01 ...
Определение **данных контура**	G120 Q1 ...
Сверло определить/вызвать Цикл контура: предварительное засверливание Вызов цикла	G121 Q10 ...
Черновая фреза определить/вызвать Цикл контура: выборка Вызов цикла	G122 Q10 ...
Чистовая фреза определить/вызвать Цикл контура: чистовая обработка дна Вызов цикла	G123 Q11 ...
Чистовая фреза определить/вызвать Цикл контура: чистовая обработка бок. поверхности Вызов цикла	G124 Q11 ...
Конец главной программы, возврат	**M02**
Подпрограмма контура	G98 ... G98 L0

Коррекция на радиус для подпрограмм контура

Контур	Порядок программирования элементов контура	Поправка на радиус
Внутренний (карман)	По часовой стрелке (CW) Против часовой стрелки (CCW)	G42 (RR) G41 (RL)
Внешний (остров)	По часовой стрелке (CW) Против часовой стрелки (CCW)	G41 (RL) G42 (RR)

Преобразование координат

Преобразование координат	Активация	Отмена
Смещение нулевой точки	G54 X+20 Y+30 Z+10	G54 X0 Y0 Z0
Зеркальное отображение	G28 X	G28
Разворот	G73 H+45	G73 H+0
Коэффициент масштабирования	G72 F 0,8	G72 F1
Плоскость обработки	G80 A+10 B+10 C+15	G80
Плоскость обработки	PLANE ...	PLANE RESET

Определение Q-параметров

D	Функция
00	**Q-параметры: присвоение**
01	**Q-параметры: сложение**
02	**Q-параметры: вычитание**
03	**Q-параметры: умножение**
04	**Q-параметры: деление**
05	**Q-параметры: квадратный корень**
06	**Q-параметры: синус**
07	**Q-параметры: косинус**
08	**Q-параметры: корень суммы квадр.** $c = \sqrt{(a^2+b^2)}$
09	**Q-параметры: если ровно, перейти** на номер метки
10	**Q-параметры: если не ровн., пер.** на номер метки
11	**Q-парам.: если больше, перейти** на номер метки
12	**Q-парам.: если меньше, перейти** на номер метки
13	**Q-параметры: угол с ARCTAN** (угол из c sin a и c cos a)
14	**Q-параметры: сообщ. об ошибке**
15	**Q-параметры: внешний вывод**
16	**Q-параметр: записать файл**
18	**Q-параметры: считывание сис.дан.**
19	**Q-параметры: передача знач.в PLC**

Указатель

3

3D-коррекция
периферийное фрезерование. 399

A

ADP..... 407

C

CAD-Viewer
базовые настройки..... 413
выбор контура..... 423
выбор позиции обработки. 426
выбор позиции сверления
Одиночный выбор..... 427
пиктограмма..... 429
выбор позиций сверления
диапазон действия мыши..... 428
задание плоскости..... 420
назначение точки привязки.... 416
настройка слоя..... 415
фильтр для позиций сверления..... 430
CAD-Viewer(опция №42)..... 411
CAM-программирование..... 401

D

D14: выдача сообщений об ошибках..... 279
D18: считывание системных данных..... 292
D19: передача значений в PLC..... 292
D20: синхронизировать NC и PLC..... 293
D26: TABOPEN: открыть свободно определяемую таблицу 345
D27: TABWRITE: записать в свободно определяемую таблицу..... 346
D28: TABOPEN: открыть свободно определяемую таблицу 347
D29: передача значений в PLC..... 294
D37 ЭКСПОРТ..... 295
D38: информация..... 295
DIN/ISO..... 87
DNC
информация из NC-программы..... 295

F

FCL-функция..... 34
FK-программирование
возможности ввода
вспомогательные точки. 181
данные окружности..... 179
замкнутые контуры..... 180
направление и длина элементов контура..... 178
ссылки..... 182
графика..... 172
конечная точка..... 178
круговые траектории..... 177
общие положения..... 169
открыть диалоговый режим..... 174
прямые..... 176
FN 16: F–PRINT: вывод отформатированных текстов. 284
FN23: ДАННЫЕ ОКРУЖНОСТИ: расчет окружности по 3 точкам..... 273
FN24: ДАННЫЕ ОКРУЖНОСТИ: расчет окружности по 4 точкам..... 273
FUNCTION COUNT..... 335

G

GOTO..... 186

L

Liftoff..... **354**
Look ahead..... 233

M

M91, M92..... 225

N

NC-программа
редактирование..... 90

P

PLANE-функция
автоматический поворот.... 379
наклонное фрезерование.. 389
определение инкрементально.. 375
определение пространственного угла..... 364
определение точек..... 373
определение угла проекции.... 366
определение угла Эйлера. 368
процедура позиционирования.. 378

Q

Q-параметр
выводить в отформатированном виде. 284
контролировать..... 276
программирование..... 301
строковый параметр QS... 301
экспорт..... 295
Q-параметры
локальные параметры QL. 264
нестираемые параметры QR.... 264
передача значений в PLC..... 292, 294
программирование..... 264
с предопределенными значениями..... 314
Q-парамтеры..... 264

S

SPEC FCT..... 330

T

Teach In..... **89**
TNCguide..... 213

B

ВекторPLANE-функция
определение вектора..... 370
Вектор нормали к поверхности.... 370
Вид формы..... 345
Винтовая линия..... 165
Виртуальная ось инструмента.... 236
Вложенные подпрограммы.... 254
Время выдержки..... **351**, 352, **353**
Вход в контур..... 137
Выбор единиц измерения..... 86
Выбор контура из DXF..... 423
Выбор позиции из файлов CAD..... 426
Выбор точки привязки..... 81
Выверка оси инструмента..... 388
Вывод данных
на экран..... 291
Вывод данных на сервер..... 291
Выводить сообщения на экран..... 291
Выдача сообщений об ошибках..... 279
Вызов программы
использование любой управляющей программы в качестве подпрограммы..... 249
Выход из контура..... 137
Вычисления в скобках..... 296

Г

Главные оси..... 79

Графика при программировании.. 172
Графики
при программировании..... 204
увеличение фрагмента.. 207
Группы деталей..... 268

Д

Данные инструмента..... 119
ввод в программу..... 120
вызов..... 121
дельта-значения..... 120
Данные инструментов
заменить..... 109
Движение по траектории..... 148
декартовы координаты
обзор..... 148
декартовы координаты
Круговая траектория с заданным радиусом..... 155
полярные координаты..... 162
круговая траектория с плавным переходом..... 164
обзор..... 162
прямоугольные координаты.... 148
Движения по траектории
полярные координаты
прямая..... 163
Декартовы координаты
круговая траектория с центром окружности CC..... 154
Диалог..... 87
Директория..... **99**, 106
копирование..... 110
создание..... 106
удаление..... 111
Дисплей..... 59
Длина инструмента..... 119
добавление комментария.... 189, **190**
Дополнительные оси..... 79
Дополнительные функции..... 222
ввод..... 222
для задания координат..... 225
для контроля выполнения программы..... 224
для определения характеристик контурной обработки..... 228
для осей вращения..... 390
для шпинделя и подачи СОЖ..... 224

Ж

Жёсткий диск..... 97
Жесты..... 457

З

Загрузка вспомогательных файлов..... 218
Закругление углов M197..... 242
Замена текста..... 96
Запись в протокол..... 295
Запись в таблицу..... 346
Захват текущей позиции..... 150

И

Импорт
Таблица от iTNC 530..... 348
Имя инструмента..... 119

К

Кадр..... 91
вставить, изменить..... 91
удаление..... 91
Кадр УП..... 91
Калькулятор..... 196
Контекстно-зависимая функция помощи..... 213
Контроль измерительного щупа... 239
Копирование частей программы.. 94, 94
Коррекция инструмента..... 127
Длина..... 127
радиус..... 128
Коэффициент подачи для движений при врезании M103 230
Круговая траектория..... 154, 164
вокруг полюса..... 164
Круговая траектория..... 155
Круговая траектория с плавным переходом..... 157

М

Многоосевая обработка..... **358**

Н

Назначение фактической позиции..... 89
Наклон без осей вращения.... 388
Наклонное фрезерование на наклонной плоскости..... 389
Наложение позиционирования маховичком M118..... 235
Номер инструмента..... 119

О

Оглавление управляющей программы..... 194
О данном руководстве..... 28
Округление значений..... 321
Определение заготовки..... 86
Определение локальных Q-параметров..... 267
Определение нестираемых Q-параметров..... 267
Ориентированная на инструмент обработка..... 439
Оси вращения..... 390, 394
перемещение по оптимальному пути M126..... 392
Основы..... 66
Ось вращения
сокращение индикации M94.... 393
Отвод от контура..... 237
Отображение управляющей программы..... 189

П

Параметр строки
присвоение..... 302
чтение системных данных. 306
Параметры строки
объединение..... 303
Переход
с GOTO..... 186
Печатать сообщение..... 292
Повтор частей программы..... 247
Подача
по осям вращения, M116... 390
Подача в миллиметрах/оборот шпинделя M136..... 231
Подпрограмма..... 245
любая управляющая программа..... 249
Позиции на детали..... 80
Позиционирование
при наклонной плоскости обработки..... 398
при развороте плоскости обработки..... 227
Полная окружность..... 154
Полярные координаты..... 79
круговая траектория вокруг полюса CC..... 164
основные положения..... 79
программирование..... 162
Помощь при сообщениях об ошибках..... 208
Поправка на радиус..... 128
ввод..... 129
внешние углы, внутренние углы..... 130
Постпроцессор..... 402
Программа..... 82
оглавление..... 194
открытие новой программы 86
структура..... 82
Программирование Q-параметров

дополнительные функции. 278
Основные математические функции..... 269
расчет окружности..... 273
Решение если/то..... 274
Тригонометрические функции. 272
указания по программированию..... 266
Программирование перемещений инструмента..... 87
Программирование свободного контура FK..... 169
Прямая..... **150**, 163
Прямоугольные координаты прямая..... 150
Прямоугольные координаты круговая траектория с плавным переходом..... 157
Пульсирующая частота вращения..... 349
Пульсирующая частота вращенияРезонансные колебания..... 349
Пульт управления..... 61
Путь..... 100

Р

Радиус инструмента..... 119
Разворот
плоскости обработки..... 359
плоскости обработки..... 361
Разворот плоскости обработки
программирование..... 359
Разделение экрана..... 60
Разделение экрана CAD-Viewer..... 410
Разомкнутые углы контура M98..... 229
Расчет окружности..... 273
Режимы работы..... 63

С

Свободно определяемая таблица
записать..... 346
Свободно определяемые таблицы
открыть..... 345, 347
Сенсорные жесты..... 457
Сенсорный пульт управления 455
Сенсорный экран..... 454
Синхронизировать NC и PLC. 293
Синхронизировать PLC и NC. 293
Система iTNC 530..... 58
Система отсчета..... 79
инструмент..... 77
Система отсчёта..... 68
Базовая..... 72
Входная..... 76
деталь..... 73
плоскость обработки..... 75
станок..... 69
Система помощи..... 213
Системные данные
Список..... 466
Скругление углов..... 152
Смена инструмента..... 124
Сообщения об ошибках..... 208
помощь при..... 208
Сообщения об ошибках ЧПУ. 208
Сохранение сервисного файла.... 212
Специальные функции..... 330
Спиральная интерполяция.... 165
Сравнение функций..... 510
Стандартные значения для программы..... 331
Статус файла..... 103
Строковый параметр
копирование части строки. 305
определение длины..... 309
преобразование..... 307
проверка..... 308
Строковый параметрТекстовые переменные..... 301
Счетчик..... 335
Считывание машинных параметров..... 311
Считывание системных данных... **292**

Т

Таблица палет..... 434
вставка столбца..... 438
выбор и выход..... 438
ориентированная на инструмент..... 439
применение..... 434
редактировать..... 436
столбцы..... 434
Текстовые файлы..... 337
Текстовый редактор..... 192
Текстовый файл
вывести отформатированным. 284
открытие и выход..... 337
поиск фрагментов текста.. 340
создать..... 284
функции удалений..... 338
Технологическая цепочка..... 401
Тригонометрические функции 272
Тригонометрия..... 272

У

Управление пакетными процессами..... 442
изменить список заданий.. 450
основы..... 442
открыть..... 446
применение..... 442
создать список заданий.... 449
список заданий..... 443
Управление перемещением... 407
Управление файлами
выбор файла..... 104
вызов..... 103
директории..... 99
копирование..... 110
создание..... 106
копирование таблицы..... 109
копирование файла..... 107
обзор функций..... 101
переименование файла..... 113
Переименование файла... 113
тип файлов..... 97
типы внешних файлов..... 99
удаление файла..... 111
Управляющая программа..... 82
оглавление..... 194
структура..... 82
Уровень версии..... 34
Ускоренный ход..... 116

Ф

Файл
защита..... 114
маркировать..... 112
создание..... 106
Файлы
перезаписывать..... 108
Файлы ASCII..... 337
Фаска..... 151
Фильтр для позиций сверления при извлечении данных из файлов CAD..... 430
Функции траектории
основные положения..... 132
Функции траекторий
основные положения
окружности и дуги окружностей..... 135
предварительное позиционирование..... 136
Функция PLANE..... **359**, 361
Обзор..... 361
выбор возможного решения.... 382
определение угла оси..... 376
сброс..... 363, 363
Функция поиска..... 95

Ц

Центр окружности..... 153

Ч

частота вращения шпинделя
ввести..... 121
Чтение системных данных..... 306

Э

Экранная клавиатура....
62, 62, 188, 188

HEIDENHAIN

DR. JOHANNES HEIDENHAIN GmbH
Dr.-Johannes-Heidenhain-Straße 5
83301 Traunreut, Germany
☏ +49 8669 31-0
FAX +49 8669 32-5061
E-mail: info@heidenhain.de

Technical support FAX +49 8669 32-1000
Measuring systems ☏ +49 8669 31-3104
E-mail: service.ms-support@heidenhain.de
NC support ☏ +49 8669 31-3101
E-mail: service.nc-support@heidenhain.de
NC programming ☏ +49 8669 31-3103
E-mail: service.nc-pgm@heidenhain.de
PLC programming ☏ +49 8669 31-3102
E-mail: service.plc@heidenhain.de
APP programming ☏ +49 8669 31-3106
E-mail: service.app@heidenhain.de

www.heidenhain.de

Измерительные щупы компании HEIDENHAIN

помогают уменьшить вспомогательное время и улучшить точность соблюдения размеров изготовляемых деталей.

Измерительные щупы для заготовок

TS 220	передача данных по кабелю
TS 440, TS 444	Инфракрасная передача
TS 640, TS 740	Инфракрасная передача

- Выверка заготовки
- Установка точки привязки
- Измерение заготовок

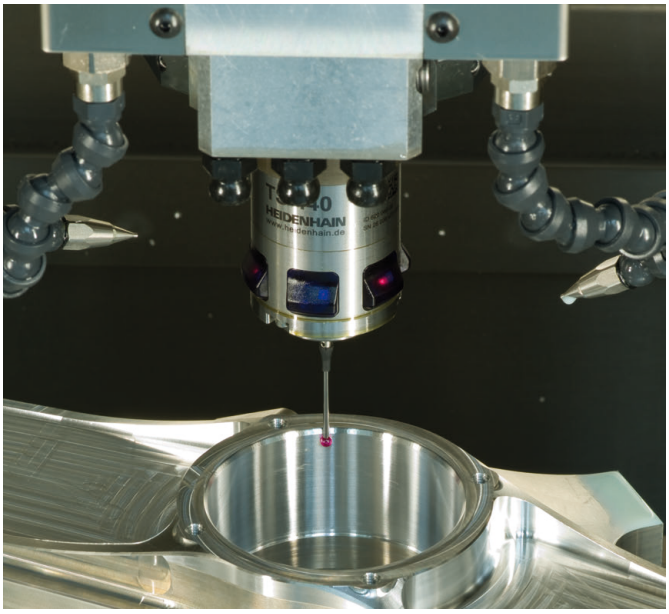

Инструментальные щупы

TT 140	передача данных по кабелю
TT 449	Инфракрасная передача
TL	Бесконтактные лазерные системы

- Измерение инструмента
- Контроль износа
- Обнаружение поломки инструмента

Исходная документация
1096887-R5 · Ver06 · SW06 · 02/2019 · H · Printed in Germany