HEIDENHAIN

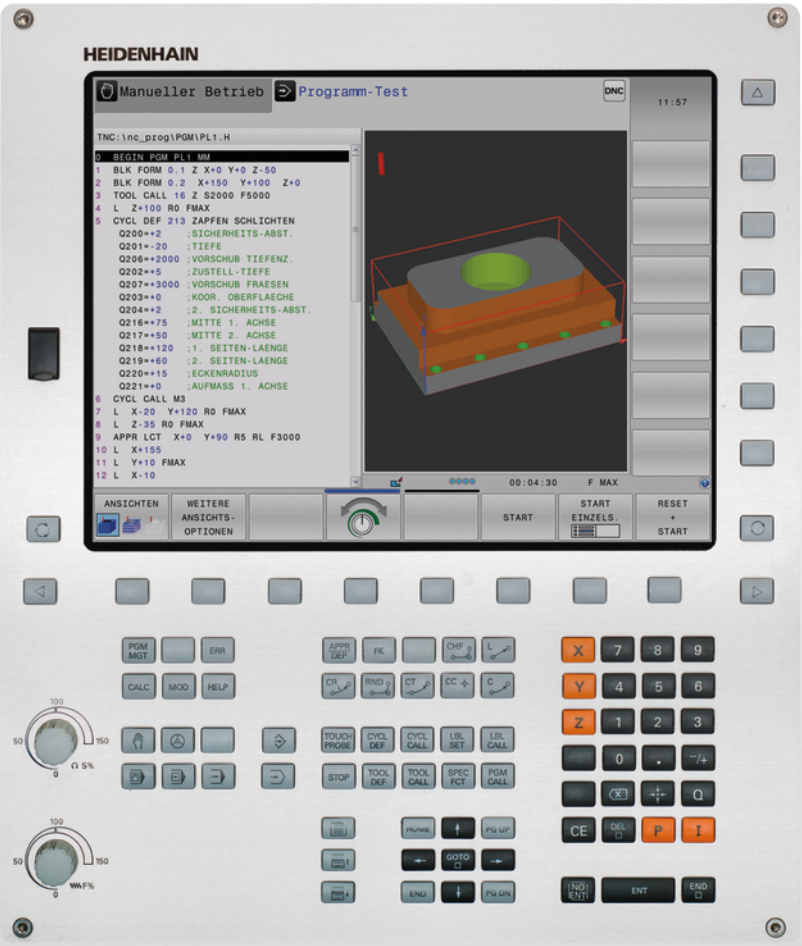

TNC 320

Gebruikershandboek
Cyclusprogrammering

NC-software
771851-04
771855-04

Nederlands (nl)
9/2016

Basisprincipes

Over dit handboek

Hieronder vindt u een lijst met de in dit handboek gebruikte aanwijzingssymbolen

⇨	Dit symbool geeft aan dat u voor de beschreven functie speciale aanwijzingen moet opvolgen.
⚠	**WAARSCHUWING!**Dit symbool duidt op een mogelijk gevaarlijke situatie die, wanneer deze niet wordt voorkomen, tot gering of licht letsel kan leiden.
!	Dit symbool geeft aan dat bij gebruik van de beschreven functie zich een of meer van de volgende risico's voordoen: ■ Risico's voor werkstuk ■ Risico's voor spanmiddel ■ Risico's voor gereedschap ■ Risico's voor machine ■ Risico's voor operator
	Dit symbool geeft aan dat de beschreven functie door uw machinefabrikant moet worden aangepast. De werking van de beschreven functie kan dus per machine verschillend zijn.
	Dit symbool geeft aan dat u meer uitvoerige beschrijvingen van een functie in een ander gebruikershandboek kunt vinden.

Wenst u wijzigingen of hebt u fouten ontdekt?

Wij streven er voortdurend naar onze documentatie voor u te verbeteren.U kunt ons daarbij helpen. De door u gewenste wijzigingen kunt u per e-mail toezenden aan: **tnc-userdoc@heidenhain.de**.

TNC-type, software en functies

In dit handboek wordt beschreven over welke functies u bij de TNC's vanaf de volgende NC-softwarenummers kunt beschikken.

TNC-type	NC-softwarenr.
TNC 320	771851-04
TNC 320 Programmeerplaats	771855-04

De codeletter E geeft de exportversie van de TNC aan. Voor de exportversie van de TNC geldt de volgende beperking:

- Rechteverplaatsingen simultaan tot maximaal 4 assen

De machinefabrikant past de beschikbare functies van de TNC via machineparameters aan de desbetreffende machine aan. Daarom worden er in dit handboek ook functies beschreven die niet op iedere TNC beschikbaar zijn.

TNC-functies die niet op alle machines beschikbaar zijn, zijn onder andere:

- Gereedschapsmeting met de TT

U kunt contact opnemen met de machinefabrikant om te weten te komen over welke functies uw machine beschikt.

Veel machinefabrikanten en ook HEIDENHAIN bieden programmeercursussen voor de TNC's aan. Wij adviseren u deze cursussen te volgen, als u de functies van de TNC grondig wilt leren kennen.

Gebruikershandboek:

Alle TNC-functies die geen verband houden met de cycli, zijn beschreven in het gebruikershandboek van de TNC 320. Neem contact op met HEIDENHAIN, als u dit gebruikershandboek nodig hebt.

ID gebruikershandboek Klaartekstdialoog: 1096950-xx.

ID gebruikershandboek DIN/ISO: 1096983-xx.

Software-opties

De TNC 320 beschikt over diverse software-opties die door uw machinefabrikant vrijgegeven kunnen worden. Iedere optie moet afzonderlijk worden vrijgegeven en omvat steeds de hierna genoemde functies:

Additional Axis (optie #0 en optie #1)	
Additionele as	Extra regelkringen 1 en 2
Advanced Function Set 1 (optie #8)	
Uitgebreide functies groep 1	**Rondtafelbewerking:** ■ Contouren op de uitslag van een cilinder ■ Aanzet in mm/min **Coördinatenomrekeningen:** Zwenken van het bewerkingsvlak
HEIDENHAIN DNC (optie #18)	
	Communicatie met externe pc-applicaties via COM-componenten
DXF Converter (optie #42)	
DXF-converter	■ Ondersteund DXF-formaat: AC1009 (AutoCAD R12) ■ Overname van contouren en puntenpatronen ■ Gemakkelijk vastleggen van het referentiepunt ■ Grafisch selecteren van contourgedeeltes uit klaartekstprogramma's
Extended Tool Management (optie #93)	
Uitgebreid gereedschapsbeheer	Op basis van python

Ontwikkelingsversie (upgrade-functies)

Naast software-opties worden belangrijke verdere ontwikkelingen van de TNC-software via upgrade-functies, de zogenoemde **F**eature **C**ontent **L**evel (Engelse term voor ontwikkelingsversie), beheerd. U kunt niet beschikken over functies die afhankelijk zijn van de FCL, wanneer u een software-update in uw TNC laadt.

Als u een nieuwe machine ontvangt, dan staan u alle upgrade-functies gratis ter beschikking.

Upgrade-functies zijn in het handboek met **FCL n** aangegeven, waarbij **n** het volgnummer van de ontwikkelingsversie aangeeft.

U kunt met een tegen betaling verkrijgbaar sleutelgetal de FCL-functies permanent vrijschakelen. Neem daartoe contact op met uw machineleverancier of met HEIDENHAIN.

Gebruiksomgeving

De TNC voldoet aan de eisen van klasse A volgens EN 55022 en is hoofdzakelijk bedoeld voor gebruik in een industriële omgeving.

Juridische opmerking

Dit product maakt gebruik van open source software. Meer informatie vindt u op de besturing onder

- Werkstand Programmeren
- MOD-functie
- Softkey **LICENTIE-INFORMATIE**

Optionele parameters

HEIDENHAIN werkt voortdurend aan de verdere ontwikkeling van het uitgebreide cycluspakket. Dat betekent dat er bij elke nieuwe software mogelijk ook nieuwe Q-parameters voor cycli zijn. Deze nieuwe Q-parameters zijn optionele parameters, ze waren bij oudere softwareversies deels nog niet beschikbaar. In de cyclus staan ze altijd aan het einde van de cyclusdefinitie. Welke optionele Q-parameters bij deze software zijn toegevoegd, vindt u in het overzicht "Nieuwe en gewijzigde cyclusdefinities van de software 77185x-02" U kunt zelf bepalen of u optionele Q-parameters wilt definiëren of met de toets NO ENT wilt wissen. U kunt ook de ingestelde standaardwaarde overnemen. Wanneer u per ongeluk een optionele Q-parameter hebt gewist of wanneer u na een software-update cycli van uw bestaande programma's wilt uitbreiden, kunt u optionele Q-parameters ook naderhand in cycli invoegen. De procedure wordt hieronder beschreven.

Optionele Q-parameters naderhand invoegen:

- Roep de cyclusdefinitie op
- Druk op de pijltoets recht tot de nieuwe Q-parameters worden weergegeven
- Neem de ingevoerde standaardwaarde over of voer een waarde in
- Wanneer u de nieuwe Q-parameter wilt overnemen, verlaat u het menu door nogmaals op de pijltoets rechts te drukken of met END
- Wanneer u de nieuwe Q-parameter niet wilt overnemen, drukt u op de toets NO ENT

Compatibiliteit

Bewerkingsprogramma's die u op oudere HEIDENHAIN-contourbesturingen (vanaf TNC 150 B) hebt gemaakt, kunnen met deze nieuwe softwareversie van de TNC 320 veelal worden afgewerkt. Ook wanneer nieuwe, optionele parameters ("Optionele parameters") aan bestaande cycli zijn toegevoegd, kunt u uw programma's meestal op de gebruikelijke manier blijven afwerken. Daarvoor zorgt de opgeslagen default-waarde. Wilt u in omgekeerde richting een programma dat op een nieuwe softwareversie is geprogrammeerd, op een oudere besturing laten draaien, dan kunt u de desbetreffende optionele Q-parameters met de toets NO ENT uit de cyclusdefinitie wissen. U krijgt op die manier een achterwaarts compatibel programma. Indien NC-regels ongeldige elementen bevatten, worden deze door de TNC bij het openen van het bestand als ERROR-regels aangegeven.

Nieuwe cyclusfuncties van software 77185x-01

- De tekenset van de bewerkingscyclus 225 Graveren is uitgebreid met trema's en diametertekens zie "GRAVEREN (cyclus 225, DIN/ISO: G225)", Bladzijde 284
- Nieuwe bewerkingscyclus 275 Wervelfrezen zie "TROCHOÏD. CONTOURSLEUF (cyclus 275, DIN/ISO: G275)", Bladzijde 208
- Nieuwe bewerkingscyclus 233 Vlakfrezen zie "VLAKFREZEN (cyclus 233, DIN/ISO: G233)", Bladzijde 165
- In cyclus 205 Universeel-diepboren kan nu met de parameter Q208 een aanzet voor het terugtrekken worden gedefinieerd zie "Cyclusparameters", Bladzijde 85
- In de draadfreescycli 26x is een benaderingsaanzet ingevoerd zie "Cyclusparameters", Bladzijde 110
- Cyclus 404 is uitgebreid met parameter Q305 NR. IN TABEL zie "Cyclusparameters", Bladzijde 320
- In de boorcycli 200, 203 en 205 is de parameter Q395 REF. DIEPTE ingevoerd, om de T-ANGLE te analyseren zie "Cyclusparameters", Bladzijde 85
- Cyclus 241 EENLIPPIG DIEPBOREN is uitgebreid met diverse invoerparameters zie "EENLIPPIG DIEPBOREN (cyclus 241, DIN/ISO: G241)", Bladzijde 89
- De tastcyclus 4 METEN 3D is ingevoerd zie "METEN 3D (cyclus 4)", Bladzijde 431

Nieuwe en gewijzigde cyclusdefinities van de software 77185x-02

- Cyclus 270: GEGEVENS AANEENGESLOTEN CONTOUR is aan het cycluspakket toegevoegd (software-optie 19), zie "GEGEVENS AANEENGESLOTEN CONTOUR (cyclus 270, DIN/ISO: G270)", Bladzijde 207
- Cyclus 39 CILINDERMANTEL (software-optie 1) Buitencontour frezen is aan het cycluspakket toegevoegd, zie "CILINDERMANTEL (cyclus 39, DIN/ISO: G139, software-optie 1)", Bladzijde 230
- De tekenset van de bewerkingscyclus 225 Graveren is uitgebreid met het CE-teken, ß, het @-teken en de systeemtijd, zie "GRAVEREN (cyclus 225, DIN/ISO: G225)", Bladzijde 284
- Cycli 252-254 zijn uitgebreid met de optionele parameter Q439, zie "Cyclusparameters", Bladzijde 141
- Cyclus 22 is uitgebreid met de optionele parameters Q401, Q404, zie "RUIMEN (cyclus 22, DIN/ISO: G122)", Bladzijde 196
- Cyclus 484 is uitgebreid met de optionele parameter Q536, zie "Kabelloos TT 449 kalibreren (cyclus 484, DIN/ISO: G484)", Bladzijde 459

Nieuwe en gewijzigde cyclusdefinities van de software 77185x-04

- Nieuwe cyclus 258 VEELHOEKTAP, zie "VEELHOEKTAP (cyclus 258, DIN/ISO: G258)", Bladzijde 161
- Cyclus 225 is uitgebreid met de parameters Q516, Q367 en Q574. Daarmee is het mogelijk om een referentiepunt voor de betreffende tekstpositie te definiëren of om de tekstlengte en tekenhoogte te schalen. De voorpositionering bij een gravering op een cirkelbaan is gewijzigd. zie "GRAVEREN (cyclus 225, DIN/ISO: G225)", Bladzijde 284
- In de cycli 481 - 483 is parameter Q340 uitgebreid met de invoermogelijkheid "2". Dit maakt een gereedschapscontrole zonder een wijziging in de gereedschapstabel mogelijkzie "Gereedschapslengte meten (cyclus 31 of 481, DIN/ISO: G481)", Bladzijde 461, zie "Gereedschapsradius meten (cyclus 32 of 482, DIN/ISO: G482)", Bladzijde 464, zie "Gereedschapsmeting:compleet meten (cyclus 33 of 483, DIN/ISO: G483)", Bladzijde 466
- Cyclus 251 is uitgebreid met parameter Q439. Ook is de nabewerkingsstrategie herzien, zie "RECHTHOEKIGE KAMER (cyclus 251, DIN/ISO: G251)", Bladzijde 133
- Bij cyclus 252 is de nabewerkingsstrategie herzien, zie "RONDKAMER (cyclus 252, DIN/ISO: G252)", Bladzijde 138
- Cyclus 275 is uitgebreid met de parameters Q369 en Q439, zie "TROCHOÏD. CONTOURSLEUF (cyclus 275, DIN/ISO: G275)", Bladzijde 208
- Bij cyclus 247: Referentiepunt vastleggen kan het referentiepuntnummer uit de preset-tabel worden geselecteerd, zie "REFERENTIEPUNT VASTLEGGEN (cyclus 247, DIN/ISO: G247)", Bladzijde 259
- Bij cyclus 200 en 203 is het gedrag van de stilstandtijd boven aangepast, zie "UNIVERSEELBOREN (cyclus 203, DIN/ISO: G203)", Bladzijde 76
- Met cyclus 205 wordt op het coördinaatoppervlak ontspaand, zie "UNIVERSEEL-DIEPBOREN (cyclus 205, DIN/ISO: G205)", Bladzijde 83
- Bij SL-cycli wordt nu met M110 rekening gehouden bij aan de binnenkant gecorrigeerde cirkelbogen, wanneer dit tijdens de bewerking actief is, zie "SL-cycli", Bladzijde 186

Nieuwe en gewijzigde cyclusdefinities van de software 77185x-04

Inhoudsopgave

1 Basisprincipes / overzichten....41
2 Bewerkingscycli toepassen....45
3 Bewerkingscycli: Boren....65
4 Bewerkingscycli: Schroefdraad tappen / schroefdraad frezen....95
5 Bewerkingscycli: kamerfrezen / tapfrezen / sleuffrezen....131
6 Bewerkingscycli: Patroondefinities....175
7 Bewerkingscycli: Contourkamer....185
8 Bewerkingscycli: Cilindermantel....219
9 Bewerkingscycli: Contourkamer met contourformule....237
10 Cycli: Coördinatenomrekeningen....251
11 Cycli: Speciale functies....275
12 Met tastcycli werken....295
13 Tastcycli: Scheve ligging van het werkstuk automatisch registreren....305
14 Tastcycli: Referentiepunten automatisch vastleggen....327
15 Tastcycli: Werkstukken automatisch controleren....381
16 Tastcycli: Speciale functies....427
17 Tastcycli: Gereedschap automatisch opmeten....451
18 Overzichtstabellen Cycli....469

1 Basisprincipes / overzichten 41

1.1 Inleiding 42

1.2 Beschikbare cyclusgroepen 43

Overzicht bewerkingscycli 43

Overzicht tastcycli 44

2 Bewerkingscycli toepassen....45

2.1 Met bewerkingscycli werken.... 46

Machinespecifieke cycli....46
Cyclus definiëren via softkeys....47
Cyclus definiëren via functie GOTO....47
Cycli oproepen....48

2.2 Programma-instellingen voor cycli....50

Overzicht....50
GLOBAL DEF invoeren.... 50
GLOBAL DEF-informatie gebruiken....51
Algemeen geldende globale gegevens....51
Globale gegevens voor boorbewerkingen....52
Globale gegevens voor freesbewerkingen met kamercycli 25x.... 52
Globale gegevens voor freesbewerkingen met contourcycli.... 52
Globale gegevens voor het positioneergedrag.... 53
Globale gegevens voor tastfuncties.... 53

2.3 Patroondefinitie PATTERN DEF....54

Toepassing....54
PATTERN DEF invoeren.... 54
PATTERN DEF gebruiken.... 55
Afzonderlijke bewerkingsposities definiëren....55
Afzonderlijke reeks definiëren....56
Afzonderlijk patroon definiëren.... 57
Afzonderlijk kader definiëren....58
Volledige cirkel definiëren.... 59
Steekcirkel definiëren....60

2.4 Puntentabellen....61

Toepassing....61
Puntentabel invoeren.... 61
Afzonderlijke punten voor de bewerking verbergen.... 62
Puntentabel in het programma selecteren.... 62
Cyclus in combinatie met puntentabellen oproepen.... 63

3 Bewerkingscycli: Boren 65

3.1 Basisprincipes 66

Overzicht 66

3.2 CENTREREN (cyclus 240, DIN/ISO: G240) 67

Cyclusverloop 67
Bij het programmeren in acht nemen! 67
Cyclusparameters 68

3.3 BOREN (cyclus 200) 69

Cyclusverloop 69
Bij het programmeren in acht nemen! 69
Cyclusparameters 70

3.4 RUIMEN (cyclus 201, DIN/ISO: G201) 71

Cyclusverloop 71
Bij het programmeren in acht nemen! 71
Cyclusparameters 72

3.5 UITDRAAIEN (cyclus 202, DIN/ISO: G202) 73

Cyclusverloop 73
Bij het programmeren in acht nemen! 73
Cyclusparameters 75

3.6 UNIVERSEELBOREN (cyclus 203, DIN/ISO: G203) 76

Cyclusverloop 76
Bij het programmeren in acht nemen! 76
Cyclusparameters 77

3.7 IN VRIJLOOP VERPLAATSEN (cyclus 204, DIN/ISO: G204) 79

Cyclusverloop 79
Bij het programmeren in acht nemen! 80
Cyclusparameters 81

3.8 UNIVERSEEL-DIEPBOREN (cyclus 205, DIN/ISO: G205) 83

Cyclusverloop 83
Bij het programmeren in acht nemen! 84
Cyclusparameters 85

3.9 BOORFREZEN (cyclus 208)....87

Cyclusverloop.... 87
Bij het programmeren in acht nemen!.... 87
Cyclusparameters.... 88

3.10 EENLIPPIG DIEPBOREN (cyclus 241, DIN/ISO: G241)....89

Cyclusverloop.... 89
Bij het programmeren in acht nemen!.... 89
Cyclusparameters.... 90

3.11 Programmeervoorbeelden....92

Voorbeeld: boorcycli.... 92
Voorbeeld: Boorcycli in combinatie met PATTERN DEF toepassen....93

4 Bewerkingscycli: Schroefdraad tappen / schroefdraad frezen 95

4.1 Basisprincipes 96

Overzicht 96

4.2 SCHROEFDRAAD TAPPEN met voedingscompensatie (cyclus 206, DIN/ISO: G206) 97

Cyclusverloop 97
Bij het programmeren in acht nemen! 97
Cyclusparameters 98

4.3 SCHROEFDRAAD TAPPEN zonder voedingscompensatie GS (cyclus 207, DIN/ISO: G207) 99

Cyclusverloop 99
Bij het programmeren in acht nemen! 100
Cyclusparameters 101
Terugtrekken bij programma-onderbreking 101

4.4 SCHROEFDRAAD TAPPEN SPAANBREKEN (cyclus 209, DIN/ISO: G209) 102

Cyclusverloop 102
Bij het programmeren in acht nemen! 103
Cyclusparameters 104

4.5 Basisprincipes van schroefdraad frezen 106

Voorwaarden 106

4.6 SCHROEFDRAAD FREZEN (cyclus 262, DIN/ISO: G262) 108

Cyclusverloop 108
Bij het programmeren in acht nemen! 109
Cyclusparameters 110

4.7 SCHROEFDRAAD FREZEN MET VERZINKEN (cyclus 263, DIN/ISO: G263) 112

Cyclusverloop 112
Bij het programmeren in acht nemen! 113
Cyclusparameters 114

4.8 SCHROEFDRAAD FREZEN MET VERZINKEN EN VOORBOREN (cyclus 264, DIN/ISO: G264) 116

Cyclusverloop 116
Bij het programmeren in acht nemen! 117
Cyclusparameters 118

4.9 HELIX-SCHROEFDRAAD FREZEN MET VERZINKEN (cyclus 265, DIN/ISO: G265) 120

Cyclusverloop 120
Bij het programmeren in acht nemen! 121
Cyclusparameters 122

4.10 BUITENSCHROEFDRAAD FREZEN (cyclus 267, DIN/ISO: G267) 124

Cyclusverloop 124
Bij het programmeren in acht nemen! 125
Cyclusparameters 126

4.11 Programmeervoorbeelden 128

Voorbeeld: Schroefdraad tappen 128

5 Bewerkingscycli: kamerfrezen / tapfrezen / sleuffrezen ... 131

5.1 Basisprincipes ... 132

Overzicht ... 132

5.2 RECHTHOEKIGE KAMER (cyclus 251, DIN/ISO: G251) ... 133

Cyclusverloop ... 133
Bij het programmeren in acht nemen ... 134
Cyclusparameters ... 135

5.3 RONDKAMER (cyclus 252, DIN/ISO: G252) ... 138

Cyclusverloop ... 138
Bij het programmeren in acht nemen! ... 140
Cyclusparameters ... 141

5.4 SLEUFFREZEN (cyclus 253) ... 143

Cyclusverloop ... 143
Bij het programmeren in acht nemen! ... 144
Cyclusparameters ... 145

5.5 RONDE SLEUF (cyclus 254, DIN/ISO: G254) ... 148

Cyclusverloop ... 148
Bij het programmeren in acht nemen! ... 149
Cyclusparameters ... 150

5.6 RECHTHOEKIGE TAP (cyclus 256, DIN/ISO: G256) ... 153

Cyclusverloop ... 153
Bij het programmeren in acht nemen! ... 154
Cyclusparameters ... 155

5.7 RONDE TAP (cyclus 257, DIN/ISO: G257) ... 157

Cyclusverloop ... 157
Bij het programmeren in acht nemen! ... 158
Cyclusparameters ... 159

5.8 VEELHOEKTAP (cyclus 258, DIN/ISO: G258) ... 161

Cyclusverloop ... 161
Bij het programmeren in acht nemen! ... 162
Cyclusparameters ... 163

5.9 VLAKFREZEN (cyclus 233, DIN/ISO: G233) ... 165

Cyclusverloop ... 165
Bij het programmeren in acht nemen! ... 168
Cyclusparameters ... 169

5.10 Programmeervoorbeelden ... 172

Voorbeeld: kamer, tap en sleuven frezen ... 172

6 Bewerkingscycli: Patroondefinities ... 175

6.1 Basisprincipes ... 176

Overzicht ... 176

6.2 PUNTENPATROON OP CIRKEL (cyclus 220, DIN/ISO: G220) ... 177

Cyclusverloop ... 177

Bij het programmeren in acht nemen! ... 177

Cyclusparameters ... 178

6.3 PUNTENPATROON OP LIJNEN (cyclus 221, DIN/ISO: G221) ... 180

Cyclusverloop ... 180

Bij het programmeren in acht nemen! ... 180

Cyclusparameters ... 181

6.4 Programmeervoorbeelden ... 182

Voorbeeld: gatencirkels ... 182

7 Bewerkingscycli: Contourkamer ... 185

7.1 SL-cycli ... 186

Basisprincipes ... 186
Overzicht ... 187

7.2 CONTOUR (cyclus 14, DIN/ISO: G37) ... 188

Bij het programmeren in acht nemen! ... 188
Cyclusparameters ... 188

7.3 Overlappende contouren ... 189

Basisprincipes ... 189
Subprogramma's: overlappende kamers ... 189
Eén totaaloppervlak ... 190
"Verschillend" oppervlak ... 190
"Snij"vlak ... 191

7.4 CONTOURGEGEVENS (cyclus 20, DIN/ISO: G120) ... 192

Bij het programmeren in acht nemen! ... 192
Cyclusparameters ... 193

7.5 VOORBOREN (cyclus 21, DIN/ISO: G121) ... 194

Cyclusverloop ... 194
Bij het programmeren in acht nemen! ... 195
Cyclusparameters ... 195

7.6 RUIMEN (cyclus 22, DIN/ISO: G122) ... 196

Cyclusverloop ... 196
Bij het programmeren in acht nemen! ... 197
Cyclusparameters ... 198

7.7 NABEWERKEN DIEPTE (cyclus 23, DIN/ISO: G123) ... 200

Cyclusverloop ... 200
Bij het programmeren in acht nemen! ... 201
Cyclusparameters ... 201

7.8 NABEWERKEN ZIJKANT (cyclus 24, DIN/ISO: G124) ... 202

Cyclusverloop ... 202
Bij het programmeren in acht nemen! ... 203
Cyclusparameters ... 204

7.9 AANEENGESLOTEN CONTOUR (cyclus 25, DIN/ISO: G125) 205

Cyclusverloop 205
Bij het programmeren in acht nemen! 205
Cyclusparameters 206

7.10 GEGEVENS AANEENGESLOTEN CONTOUR (cyclus 270, DIN/ISO: G270) 207

Bij het programmeren in acht nemen! 207
Cyclusparameters 207

7.11 TROCHOÏD. CONTOURSLEUF (cyclus 275, DIN/ISO: G275) 208

Cyclusverloop 208
Bij het programmeren in acht nemen! 210
Cyclusparameters 211

7.12 Programmeervoorbeelden 213

Voorbeeld: kamer ruimen of naruimen 213
Voorbeeld: overlappende contouren voorboren, voorbewerken, nabewerken 215
Voorbeeld: aaneengesloten contour 217

8 Bewerkingscycli: Cilindermantel ... 219

8.1 Basisprincipes ... 220

Overzicht cilindermantelcycli ... 220

8.2 CILINDERMANTEL (cyclus 27, DIN/ISO: G127, software-optie 1) ... 221

Cyclusoproep ... 221
Bij het programmeren in acht nemen! ... 222
Cyclusparameters ... 223

8.3 CILINDERMANTEL Sleuffrezen cyclus 28, DIN/ISO: G128, software-optie 1) ... 224

Cyclusverloop ... 224
Bij het programmeren in acht nemen! ... 224
Cyclusparameters ... 226

8.4 CILINDERMANTEL Damfrezen cyclus 29, DIN/ISO: G129, software-optie 1) ... 227

Cyclusverloop ... 227
Bij het programmeren in acht nemen! ... 228
Cyclusparameters ... 229

8.5 CILINDERMANTEL (cyclus 39, DIN/ISO: G139, software-optie 1) ... 230

Cyclusverloop ... 230
Bij het programmeren in acht nemen! ... 231
Cyclusparameters ... 232

8.6 Programmeervoorbeelden ... 233

Voorbeeld: cilindermantel met cyclus 27 ... 233
Voorbeeld: cilindermantel met cyclus 28 ... 235

9 Bewerkingscycli: Contourkamer met contourformule 237

9.1 SL-cycli met ingewikkelde contourformule 238

Basisprincipes 238
Programma met contourdefinities selecteren 240
Contourbeschrijvingen definiëren 240
Ingewikkelde contourformule invoeren 241
Overlappende contouren 242
Contour afwerken met SL-cycli 244
Voorbeeld: overlappende contouren met contourformule voor- en nabewerken 245

9.2 SL-cycli met eenvoudige contourformule 248

Basisprincipes 248
Eenvoudige contourformule invoeren 250
Contour afwerken met SL-cycli 250

10 Cycli: Coördinatenomrekeningen ... 251

10.1 Basisprincipes ... 252

Overzicht ... 252
Werking van de coördinatenomrekeningen ... 252

10.2 NULPUNT-verschuiving (cyclus 7, DIN/ISO: G54) ... 253

Werking ... 253
Cyclusparameters ... 253

10.3 NULPUNT-verschuiving met nulpunttabellen (cyclus 7, DIN/ISO: G53) ... 254

Werking ... 254
Bij het programmeren in acht nemen! ... 255
Cyclusparameters ... 255
Nulpunttabel in het NC-programma selecteren ... 256
Nulpunttabel bewerken in de werkstand Programmeren ... 256
Nulpunttabel configureren ... 258
Nulpunttabel verlaten ... 258
Statusweergaven ... 258

10.4 REFERENTIEPUNT VASTLEGGEN (cyclus 247, DIN/ISO: G247) ... 259

Werking ... 259
Let vóór het programmeren op het volgende! ... 259
Cyclusparameters ... 259
Statusweergaven ... 259

10.5 SPIEGELEN (cyclus 8, DIN/ISO: G28) ... 260

Werking ... 260
Bij het programmeren in acht nemen! ... 261
Cyclusparameters ... 261

10.6 ROTATIE (cyclus 10, DIN/ISO: G73) ... 262

Werking ... 262
Bij het programmeren in acht nemen! ... 263
Cyclusparameters ... 263

10.7 MAATFACTOR (cyclus 11, DIN/ISO: G72) ... 264

Werking ... 264
Cyclusparameters ... 264

10.8 MAATFACTOR ASSP. (cyclus 26)....265

Werking.... 265
Bij het programmeren in acht nemen!.... 265
Cyclusparameters.... 266

10.9 BEWERKINGSVLAK (cyclus 19, DIN/ISO: G80, software-optie 1).... 267

Werking.... 267
Bij het programmeren in acht nemen!.... 268
Cyclusparameters.... 268
Terugzetten.... 268
Rotatie-assen positioneren.... 269
Digitale uitlezing in het gezwenkte systeem.... 270
Bewaking van het werkbereik.... 270
Positioneren in het gezwenkte systeem.... 271
Combinatie met andere coördinatenomrekeningscycli.... 271
Leidraad voor het werken met cyclus 19 BEWERKINGSVLAK.... 272

10.10 Programmeervoorbeelden.... 273

Voorbeeld: coördinatenomrekeningscycli.... 273

11 Cycli: Speciale functies ... 275

11.1 Basisprincipes ... 276

Overzicht ... 276

11.2 STILSTANDTIJD (cyclus 9, DIN/ISO: G04) ... 277

Functie ... 277
Cyclusparameters ... 277

11.3 PROGRAMMA-OPROEP (cyclus 12, DIN/ISO: G39) ... 278

Cyclusfunctie ... 278
Bij het programmeren in acht nemen! ... 278
Cyclusparameters ... 279

11.4 SPILORIËNTATIE (cyclus 13, DIN/ISO: G36) ... 280

Cyclusfunctie ... 280
Bij het programmeren in acht nemen! ... 280
Cyclusparameters ... 280

11.5 TOLERANTIE (cyclus 32, DIN/ISO: G62) ... 281

Cyclusfunctie ... 281
Invloeden op de geometriedefinitie in het CAM-systeem ... 281
Bij het programmeren in acht nemen! ... 282
Cyclusparameters ... 283

11.6 GRAVEREN (cyclus 225, DIN/ISO: G225) ... 284

Cyclusverloop ... 284
Bij het programmeren in acht nemen! ... 284
Cyclusparameters ... 285
Toegestane graveertekens ... 287
Niet-afdrukbare tekens ... 287
Systeemvariabelen graveren ... 288

11.7 VLAKFREZEN (cyclus 232, DIN/ISO: G232) ... 289

Cyclusverloop ... 289
Bij het programmeren in acht nemen! ... 291
Cyclusparameters ... 292

12 Met tastcycli werken 295

12.1 Algemene informatie over de tastcycli 296

Werkingsprincipe 296
Rekening houden met basisrotatie bij handbediening 296
Tastcycli in de werkstanden Handbediening en El. handwiel 296
tastcycli voor automatisch bedrijf 297

12.2 Voordat u met tastcycli gaat werken! 299

Maximale verplaatsing naar de tastpositie: DIST in tastsysteemtabel 299
Veiligheidsafstand tot tastpositie: SET_UP in tastsysteemtabel 299
Infrarood-tastsysteem op de geprogrammeerde tastrichting instellen: TRACK in tastsysteemtabel 299
Schakelend tastsysteem, tastaanzet: F in tastsysteemtabel 300
Schakelend tastsysteem, aanzet voor positioneerbewegingen: FMAX 300
Schakelend tastsysteem, ijlgang voor positioneerbewegingen: F_PREPOS in tastsysteemtabel 300
Tastcycli afwerken 301

12.3 Tastsysteemtabel 302

Algemeen 302
Tastsysteemtabellen bewerken 302
Tastsysteemgegevens 303

13 Tastcycli: Scheve ligging van het werkstuk automatisch registreren.....305

13.1 Basisprincipes.....306

Overzicht.....306

Gemeenschappelijke kenmerken van de tastcycli voor het registreren van een scheve ligging van het werkstuk.....307

13.2 BASISROTATIE (cyclus 400, DIN/ISO: G400).....308

Cyclusverloop.....308

Bij het programmeren in acht nemen!.....308

Cyclusparameters.....309

13.3 BASISROTATIE via twee boringen (cyclus 401, DIN/ISO: G401).....311

Cyclusverloop.....311

Bij het programmeren in acht nemen!.....311

Cyclusparameters.....312

13.4 BASISROTATIE via twee tappen cyclus 402, DIN/ISO: G402).....314

Cyclusverloop.....314

Bij het programmeren in acht nemen!.....314

Cyclusparameters.....315

13.5 BASISROTATIE via een rotatie-as compenseren (cyclus 403, DIN/ISO: G403).....317

Cyclusverloop.....317

Bij het programmeren in acht nemen!.....317

Cyclusparameters.....318

13.6 BASISROTATIE INSTELLEN (cyclus 404, DIN/ISO: G404).....320

Cyclusverloop.....320

Cyclusparameters.....320

13.7 Scheve ligging van een werkstuk via C-as uitlijnen (cyclus 405, DIN/ISO: G405).....321

Cyclusverloop.....321

Bij het programmeren in acht nemen!.....322

Cyclusparameters.....323

13.8 Voorbeeld: basisrotatie via twee boringen bepalen.....325

14 Tastcycli: Referentiepunten automatisch vastleggen....327

14.1 Basisprincipes....328

Overzicht....328

Gemeenschappelijke kenmerken van alle tastcycli voor het vastleggen van een referentiepunt....330

14.2 REFERENTIEPUNT MIDDEN SLEUF (cyclus 408, DIN/ISO: G408)....332

Cyclusverloop....332

Bij het programmeren in acht nemen!....333

Cyclusparameters....334

14.3 REFERENTIEPUNT MIDDEN DAM (cyclus 409, DIN/ISO: G409)....336

Cyclusverloop....336

Bij het programmeren in acht nemen!....336

Cyclusparameters....337

14.4 REFERENTIEPUNT RECHTHOEK BINNEN (cyclus 410, DIN/ISO: G410)....339

Cyclusverloop....339

Bij het programmeren in acht nemen!....340

Cyclusparameters....341

14.5 REFERENTIEPUNT RECHTHOEK BUITEN (cyclus 411, DIN/ISO: G411)....343

Cyclusverloop....343

Bij het programmeren in acht nemen!....343

Cyclusparameters....344

14.6 REFERENTIEPUNT CIRKEL BINNEN (cyclus 412, DIN/ISO: G412)....346

Cyclusverloop....346

Bij het programmeren in acht nemen!....347

Cyclusparameters....348

14.7 REFERENTIEPUNT CIRKEL BUITEN (cyclus 413, DIN/ISO: G413)....351

Cyclusverloop....351

Bij het programmeren in acht nemen!....352

Cyclusparameters....353

14.8 REFERENTIEPUNT HOEK BUITEN (cyclus 414, DIN/ISO: G414)....356

Cyclusverloop....356

Bij het programmeren in acht nemen!....357

Cyclusparameters....358

14.9 REFERENTIEPUNT HOEK BINNEN (cyclus 415, DIN/ISO: G415) ... 361

Cyclusverloop ... 361
Bij het programmeren in acht nemen! ... 362
Cyclusparameters ... 363

14.10 REFERENTIEPUNT MIDDEN GATENCIRKEL (cyclus 416, DIN/ISO: G416) ... 365

Cyclusverloop ... 365
Bij het programmeren in acht nemen! ... 366
Cyclusparameters ... 367

14.11 REFERENTIEPUNT TASTSYSTEEMAS (cyclus 417, DIN/ISO: G417) ... 369

Cyclusverloop ... 369
Bij het programmeren in acht nemen! ... 369
Cyclusparameters ... 370

14.12 REFERENTIEPUNT MIDDEN 4 BORINGEN (cyclus 418, DIN/ISO: G418) ... 371

Cyclusverloop ... 371
Bij het programmeren in acht nemen! ... 372
Cyclusparameters ... 373

14.13 REFERENTIEPUNT AFZONDERLIJKE AS (cyclus 419, DIN/ISO: G419) ... 375

Cyclusverloop ... 375
Bij het programmeren in acht nemen! ... 375
Cyclusparameters ... 376

14.14 Voorbeeld: referentiepunt vastleggen midden van cirkelsegment en bovenkant van werkstuk ... 378

14.15 Voorbeeld: referentiepunt vastleggen: bovenkant werkstuk en midden van gatencirkel ... 379

15 Tastcycli: Werkstukken automatisch controleren ... 381

15.1 Basisprincipes ... 382

Overzicht ... 382
Meetresultaten vastleggen ... 383
Meetresultaten in Q-parameters ... 385
Status van de meting ... 385
Tolerantiebewaking ... 385
Gereedschapsbewaking ... 386
Referentiesysteem voor meetresultaten ... 387

15.2 REFERENTIEVLAK (cyclus 0, DIN/ISO: G55) ... 388

Cyclusverloop ... 388
Bij het programmeren in acht nemen! ... 388
Cyclusparameters ... 388

15.3 REFERENTIEVLAK polair (cyclus 1) ... 389

Cyclusverloop ... 389
Bij het programmeren in acht nemen! ... 389
Cyclusparameters ... 389

15.4 HOEK METEN (cyclus 420, DIN/ISO: G420) ... 390

Cyclusverloop ... 390
Bij het programmeren in acht nemen! ... 390
Cyclusparameters ... 391

15.5 BORING METEN (cyclus 421, DIN/ISO: G421) ... 393

Cyclusverloop ... 393
Bij het programmeren in acht nemen! ... 394
Cyclusparameters ... 395

15.6 CIRKEL BUITEN METEN (cyclus 422, DIN/ISO: G422) ... 398

Cyclusverloop ... 398
Bij het programmeren in acht nemen! ... 398
Cyclusparameters ... 399

15.7 RECHTHOEK BINNEN METEN (cyclus 423, DIN/ISO: G423) ... 402

Cyclusverloop ... 402
Bij het programmeren in acht nemen! ... 402
Cyclusparameters ... 403

15.8 RECHTHOEK BUITEN METEN (cyclus 424, DIN/ISO: G424) 405

Cyclusverloop 405
Bij het programmeren in acht nemen! 405
Cyclusparameters 406

15.9 BREEDTE BINNEN METEN (cyclus 425, DIN/ISO: G425) 408

Cyclusverloop 408
Bij het programmeren in acht nemen! 408
Cyclusparameters 409

15.10 DAM BUITEN METEN (cyclus 426, DIN/ISO: G426) 411

Cyclusverloop 411
Bij het programmeren in acht nemen! 411
Cyclusparameters 412

15.11 COÖRDINAAT METEN (cyclus 427, DIN/ISO: G427) 414

Cyclusverloop 414
Bij het programmeren in acht nemen! 414
Cyclusparameters 415

15.12 GATENCIRKEL METEN (cyclus 430, DIN/ISO: G430) 417

Cyclusverloop 417
Bij het programmeren in acht nemen! 417
Cyclusparameters 418

15.13 VLAK METEN (cyclus 431, DIN/ISO: G431) 420

Cyclusverloop 420
Bij het programmeren in acht nemen! 420
Cyclusparameters 421

15.14 Programmeervoorbeelden 423

Voorbeeld: rechthoekige tap meten en nabewerken 423
Voorbeeld: Rechthoekige kamer meten, meetresultaten vastleggen 425

16 Tastcycli: Speciale functies 427

16.1 Basisprincipes 428

Overzicht 428

16.2 METEN (cyclus 3) 429

Cyclusverloop 429
Bij het programmeren in acht nemen! 429
Cyclusparameters 430

16.3 METEN 3D (cyclus 4) 431

Cyclusverloop 431
Bij het programmeren in acht nemen! 431
Cyclusparameters 432

16.4 TASTEN 3D (cyclus 444) 433

Cyclusverloop 433
Cyclusparameters 435
Bij het programmeren in acht nemen! 437

16.5 Schakelend tastsysteem kalibreren 438

16.6 Kalibratiewaarden weergeven 439

16.7 TS KALIBRIEREN (cyclus 460, DIN/ISO: G460) 440

16.8 TS LENGTE KALIBREREN (cyclus 461, DIN/ISO: G461) 444

16.9 TS RADIUS BINNEN KALIBREREN (cyclus 462, DIN/ISO: G462) 446

16.10 TS RADIUS BUITEN KALIBREREN (cyclus 463, DIN/ISO: G463) 448

17 Tastcycli: Gereedschap automatisch opmeten ... 451

17.1 Basisprincipes ... 452

Overzicht ... 452
Verschillen tussen de cycli 31 t/m 33 en 481 t/m 483 ... 453
Machineparameters instellen ... 454
Invoer in de gereedschapstabel TOOL.T ... 456

17.2 TT kalibreren (cyclus 30 of 480,DIN/ISO: G480) ... 458

Cyclusverloop ... 458
Bij het programmeren in acht nemen! ... 458
Cyclusparameters ... 458

17.3 Kabelloos TT 449 kalibreren (cyclus 484, DIN/ISO: G484) ... 459

Basisprincipes ... 459
Cyclusverloop ... 459
Bij het programmeren in acht nemen! ... 460
Cyclusparameters ... 460

17.4 Gereedschapslengte meten (cyclus 31 of 481, DIN/ISO: G481) ... 461

Cyclusverloop ... 461
Bij het programmeren in acht nemen! ... 462
Cyclusparameters ... 463

17.5 Gereedschapsradius meten (cyclus 32 of 482, DIN/ISO: G482) ... 464

Cyclusverloop ... 464
Bij het programmeren in acht nemen! ... 464
Cyclusparameters ... 465

17.6 Gereedschapsmeting:compleet meten (cyclus 33 of 483, DIN/ISO: G483) ... 466

Cyclusverloop ... 466
Bij het programmeren in acht nemen! ... 466
Cyclusparameters ... 467

18 Overzichtstabellen Cycli 469

18.1 Overzichtstabel 470

Bewerkingscycli 470

Tastcycli 471

1

Basisprincipes / overzichten

1.1 Inleiding

Bewerkingen die steeds terugkomen en meerdere bewerkingsstappen omvatten, worden in de TNC als cycli opgeslagen. Ook coördinatenomrekeningen en enkele speciale functies zijn als cycli beschikbaar. Bij de meeste cycli worden Q-parameters als overdrachtparameters gebruikt.

Let op: botsingsgevaar!

In bepaalde cycli worden eventueel omvangrijke bewerkingen uitgevoerd. Om veiligheidsredenen vóór het afwerken een grafische programmatest uitvoeren!

Wanneer bij cycli met nummers vanaf 200 indirecte parametertoewijzingen (bijv. **Q210 = Q1**) worden toegepast, wordt een wijziging van de toegewezen parameter (bijv. Q1) na de cyclusdefinitie niet actief. Definieer in dat geval de cyclusparameter (bijv. **Q210**) direct.

Wanneer u bij bewerkingscycli met nummers vanaf 200 een aanzetparameter definieert, kunt u ook in plaats van een getalwaarde met een softkey de in de **TOOL CALL**-regel gedefinieerde aanzet (softkey **FAUTO**) toewijzen. Afhankelijk van de betreffende cyclus en van de betreffende functie van de aanzetparameter zijn de aanzetalternatieven **FMAX** (ijlgang), **FZ** (tandaanzet) en **FU** (aanzet per omwenteling) nog beschikbaar.

Let erop dat een wijziging van de **FAUTO**-aanzet na een cyclusdefinitie geen uitwerking heeft, omdat de TNC bij de verwerking van de cyclusdefinitie de aanzet uit de tool **TOOL CALL**-regel intern vast toewijst.

Wanneer u een cyclus met meerdere regels wilt wissen, geeft de TNC aan of de complete cyclus moet worden gewist.

1.2 Beschikbare cyclusgroepen

Overzicht bewerkingscycli

CYCL DEF

- De softkeybalk toont de verschillende cyclusgroepen

Softkey	Cyclusgroep	Pagina
BOREN/ SCHR.DR.	Cycli voor het diepboren, ruimen, uitdraaien en verzinken	66
BOREN/ SCHR.DR.	Cycli voor schroefdraad tappen, schroefdraad snijden en schroefdraad frezen	96
KAMERS/ TAPPEN/ SLEUVEN	Cycli voor het frezen van kamers, tappen en sleuven en voor vlakfrezen	132
COÖRD. OMREKENEN	Cycli voor coördinatenomrekening waarmee willekeurige contouren verschoven, geroteerd, gespiegeld, vergroot en verkleind worden	252
SL- CYCLI	SL-cycli (subcontourlijst), waarmee contouren worden bewerkt die uit meerdere overlappende deelcontouren zijn samengesteld, evenals cycli voor cilindermantelbewerking en voor wervelfrezen	220
PUNTEN- PATRONEN	Cycli voor het maken van puntenpatronen, bijv. gatencirkel of gatenvlak	176
SPECIALE CYCLI	Speciale cycli Stilstandtijd, Programma-oproep, Spiloriëntatie, Graveren, Tolerantie	276

▷

- Eventueel naar machinespecifieke bewerkingscycli doorschakelen.Dergelijke bewerkingscycli kunnen door uw machinefabrikant worden geïntegreerd

Overzicht tastcycli

TOUCH PROBE

- De softkeybalk toont de verschillende cyclusgroepen

Softkey	Cyclusgroep	Bladzijde
ROTATIE	Cycli voor het automatisch registreren en compenseren van een scheve ligging van het werkstuk	306
REF.PT.	Cycli voor het automatisch vastleggen van een referentiepunt	328
METEN	Cycli voor automatische werkstukcontrole	382
SPECIALE CYCLI	Speciale cycli	428
TS KALIBR.	Tastsysteem kalibreren	440
KINEMATICA	Cycli voor de automatische kinematicameting	306
TT CYCLES	Cycli voor automatische gereedschapsmeting (wordt door de machinefabrikant vrijgegeven)	452

▷

- Eventueel naar machinespecifieke tastcycli doorschakelen.Dergelijke tastcycli kunnen door uw machinefabrikant worden geïntegreerd

2

Bewerkingscycli toepassen

2.1 Met bewerkingscycli werken

Machinespecifieke cycli

Op veel machines zijn cycli beschikbaar die door de machinefabrikant aanvullend op de HEIDENHAIN-cycli in de TNC zijn geïmplementeerd. Hiervoor is een aparte cyclusnummergroep beschikbaar:

- Cycli 300 t/m 399
  Machinespecifieke cycli die met de toets **CYCL DEF** moeten worden gedefinieerd
- Cycli 500 t/m 599
  Machinespecifieke tastcycli die met de toets **TOUCH PROBE** moeten worden gedefinieerd

Raadpleeg hiervoor de desbetreffende functiebeschrijving in het machinehandboek.

In bepaalde gevallen worden bij machinespecifieke cycli ook overdrachtparameters gebruikt die HEIDENHAIN al in standaardcycli heeft gebruikt. Om bij het gelijktijdige gebruik van DEF-actieve cycli (cycli die die TNC automatisch bij de cyclusdefinitie afwerkt) en CALL-actieve cycli (cycli die u voor de uitvoering moet oproepen).

Verdere informatie: "Cycli oproepen", Bladzijde 48

Om problemen te voorkomen met het overschrijven van overdrachtparameters die meerdere keren worden gebruikt, dient u als volgt te werk te gaan:

- Altijd DEF-actieve cycli vóór CALL-actieve cycli programmeren
- Tussen de definitie van een CALL-actieve cyclus en de desbetreffende cyclusoproep een DEF-actieve cyclus alleen dan programmeren als er geen overlappingen optreden bij de overdrachtparameters van deze beide cycli

Cyclus definiëren via softkeys

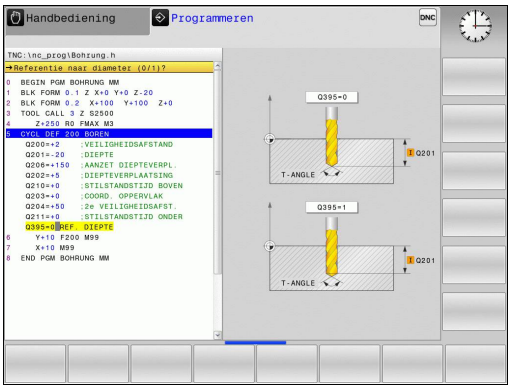

CYCL DEF

- De softkeybalk toont de verschillende cyclusgroepen

BOREN/ SCHR.DR.

- Cyclusgroep selecteren, bijv. boorcycli

262

- Cyclus kiezen, bijv. **SCHROEFDRAAD FREZEN**. De TNC opent een dialoog en vraagt om invoer van alle waarden; tegelijkertijd verschijnt op de rechterzijde van het beeldscherm een grafische weergave, waarin de in te voeren parameter oplicht
- Voer alle door de TNC gevraagde parameters in en sluit elke invoer met de **ENT**-toets af
- De TNC beëindigt de dialoog zodra u alle vereiste gegevens hebt ingevoerd

Cyclus definiëren via functie GOTO

CYCL DEF

- De softkeybalk toont de verschillende cyclusgroepen

GOTO

- De TNC toont het cyclusoverzicht in een apart venster
- Kies met de pijltoetsen de gewenste cyclus of
- Voer het cyclusnummer in en bevestig telkens met de **ENT**-toets.De TNC opent dan de cyclusdialoog zoals eerder is beschreven

NC-voorbeeldregels

7 CYCL DEF 200 BOREN	
Q200=2	;VEILIGHEIDSAFSTAND
Q201=3	;DIEPTE
Q206=150	;AANZET DIEPTEVERPL.
Q202=5	;DIEPTEVERPLAATSING
Q210=0	;STILSTANDSTIJD BOVEN
Q203=+0	;COORD. OPPERVLAK
Q204=50	;2E VEILIGHEIDSAFST.
Q211=0.25	;STILSTANDSTIJD ONDER
Q395=0	;REF. DIEPTE

Cycli oproepen

Voorwaarden

Vóór een cyclusoproep in ieder geval het volgende programmeren:

- **BLK FORM** voor grafische weergave (alleen vereist voor grafische testweergave)
- Gereedschapsoproep
- Rotatierichting spil (additionele functie M3/M4)
- Cyclusdefinitie (CYCL DEF).

Let ook op de andere voorwaarden die bij de volgende cyclusbeschrijvingen vermeld worden.

Onderstaande cycli werken vanaf hun definitie in het bewerkingsprogramma. Deze cycli kunnen en mogen niet worden opgeroepen:

- Cycli 220 Puntenpatroon op cirkel en 221 Puntenpatroon op lijnen
- SL-cyclus 14 CONTOUR
- SL-cyclus 20 CONTOURGEGEVENS
- Cyclus 32 TOLERANTIE
- Cycli voor coördinatenomrekening
- Cyclus 9 STILSTANDTIJD
- alle tastcycli

Alle overige cycli roept u op met de hieronder beschreven functies.

Cyclusoproep met CYCL CALL

De functie **CYCL CALL** roept de laatst gedefinieerde bewerkingscyclus eenmaal op. Het startpunt van de cyclus is de laatste voor de CYCL CALL-regel geprogrammeerde positie.

CYCL CALL

- Cyclusoproep programmeren: toets **CYCL CALL** indrukken
- Cyclusoproep invoeren: softkey **CYCL CALL M** indrukken
- Eventueel additionele M-functie invoeren (bijv. **M3** om de spil in te schakelen), of de dialoog met de **END**-toets beëindigen

Cyclusoproep met CYCL CALL PAT

De functie **CYCL CALL PAT** roept de laatst gedefinieerde bewerkingscyclus op alle posities op die in een patroondefinitie PATTERN DEF of in een puntentabel zijn gedefinieerd.

Verdere informatie: "Patroondefinitie PATTERN DEF", Bladzijde 54

Verdere informatie: "Puntentabellen", Bladzijde 61

Cyclusoproep met CYCL CALL POS

De functie **CYCL CALL POS** roept de laatst gedefinieerde bewerkingscyclus één keer op. Het startpunt van de cyclus is de positie die u in de **CYCL CALL POS**-regel gedefinieerd hebt.

De TNC benadert de in de **CYCL CALL POS**-regel gedefinieerde positie met positioneerlogica:

- Is de actuele gereedschapspositie in de gereedschapsas groter dan de bovenkant van het werkstuk (Q203), dan positioneert de TNC eerst naar de geprogrammeerde positie in het bewerkingsvlak en vervolgens in de gereedschapsas
- Ligt de actuele gereedschapspositie in de gereedschapsas onder de bovenkant van het werkstuk (Q203), dan positioneert de TNC eerst naar de veilige hoogte in de gereedschapsas en vervolgens naar de geprogrammeerde positie in het bewerkingsvlak

In de **CYCL CALL POS**-regel moeten altijd drie coördinatenassen zijn geprogrammeerd. Met de coördinaat in de gereedschapsas kunt u op eenvoudige wijze de startpositie wijzigen. Deze coördinaat werkt als een extra nulpuntverschuiving.

De in de **CYCL CALL POS**-regel gedefinieerde aanzet geldt uitsluitend voor het benaderen van de in deze regel geprogrammeerde startpositie.

De TNC benadert de in de **CYCL CALL POS**-regel gedefinieerde positie in principe met niet-actieve radiuscorrectie (R0).

Indien u met **CYCL CALL POS** een cyclus oproept waarin een startpositie is gedefinieerd (bijv. cyclus 212), dan werkt de in de cyclus gedefinieerde positie als een extra verschuiving naar de in de **CYCL CALL POS**-regel gedefinieerde positie. U moet daarom de in de cyclus vast te leggen startpositie altijd op 0 instellen.

Cyclusoproep met M99/M89

De per regel actieve functie **M99** roept de laatst gedefinieerde bewerkingscyclus eenmaal op.**M99** kunt u aan het einde van een positioneerregel programmeren. De TNC verplaatst dan naar deze positie en roept vervolgens de laatst gedefinieerde bewerkingscyclus op.

Wanneer de cyclus na elke positioneerregel automatisch moet worden uitgevoerd, programmeer dan de eerste cyclusoproep met **M89**.

Om de werking van **M89** op te heffen, programmeert u

- **M99** in de positioneerregel waarin u naar het laatste startpunt verplaatst, of
- definieert u met **CYCL DEF** een nieuwe bewerkingscyclus

2.2 Programma-instellingen voor cycli

Overzicht

Bij alle cycli 20 t/m 25 en met nummers vanaf 200 worden steeds identieke cyclusparameters gebruikt, zoals de veiligheidsafstand **Q200**, die u bij elke cyclusdefinitie moet opgeven. Via de functie **GLOBAL DEF** kunt u deze cyclusparameters aan het programmabegin één keer definiëren, zodat ze algemeen ("globaal") voor alle in het programma gebruikte bewerkingscycli actief zijn. In de desbetreffende bewerkingscyclus hoeft u dan alleen te verwijzen naar de waarde die u aan het programmabegin hebt gedefinieerd.

De volgende GLOBAL DEF-functies zijn beschikbaar:

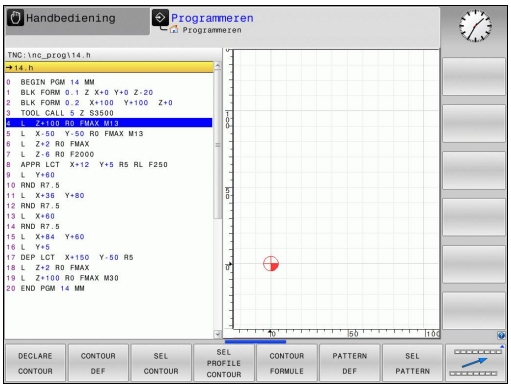

Softkey	Bewerkingspatroon	Bladzijde
100 GLOBAL DEF ALGEMEEN	GLOBAL DEF ALGEMEEN Definitie van algemeen geldende cyclusparameters	51
105 GLOBAL DEF BOREN	GLOBAL DEF BOREN Definitie van speciale boorcyclusparameters	52
110 GLOBAL DEF KAMERFR.	GLOBAL DEF KAMERFREZEN Definitie van speciale kamerfreescyclusparameters	52
111 GLOBAL DEF CONTR.FR.	GLOBAL DEF CONTOURFREZEN Definitie van speciale contourfreesparameters	52
125 GLOBAL DEF POSITION.	GLOBAL DEF POSITIONEREN Definitie van het positioneergedrag bij **CYCL CALL PAT**	53
120 GLOBAL DEF TASTEN	GLOBAL DEF TASTEN Definitie van speciale tastcyclusparameters	53

GLOBAL DEF invoeren

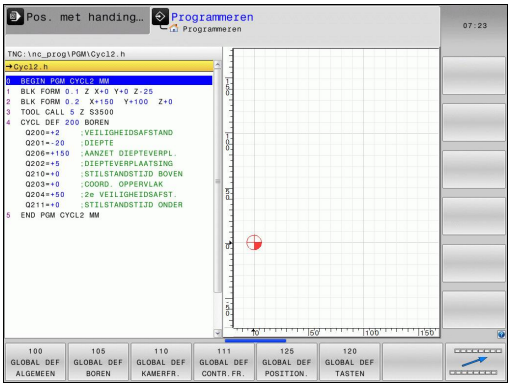

- ▶ Werkstand: toets **Programmeren** indrukken
- ▶ Speciale functies kiezen: toets SPEC FCT indrukken
- ▶ Functies voor de programma-instellingen selecteren
- ▶ Softkey **GLOBAL DEF** indrukken
- ▶ Gewenste GLOBAL-DEF-functie selecteren, bijv. softkey **GLOBAL DEF ALGEMEEN** indrukken
- ▶ Vereiste definities invoeren en telkens met de **ENT**-toets bevestigen

GLOBAL DEF-informatie gebruiken

Wanneer u aan het programmabegin de juiste GLOBAL DEF-functies hebt ingevoerd, dan kunt u bij de definitie van een willekeurige bewerkingscyclus naar deze algemeen geldende waarden refereren.

Ga daarbij als volgt te werk:

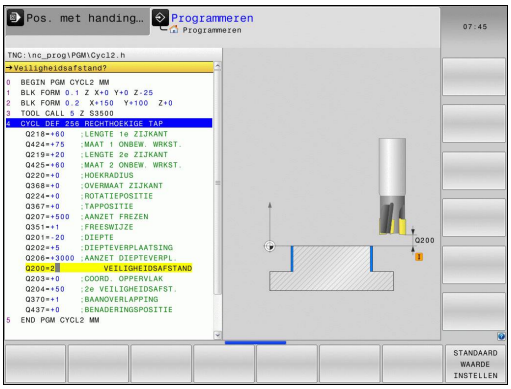

- Werkstand: toets Programmeren indrukken

- Bewerkingscycli selecteren: toets CYCLE DEF indrukken

- Gewenste cyclusgroep selecteren, bijv. boorcycli

- Gewenste cyclus selecteren, bijv. **BOREN**.
- De TNC toont de softkey **STANDAARD WAARDE INSTELLEN**, als er hiervoor een globale parameter is

- Softkey **STANDAARD WAARDE INSTELLEN** indrukken: de TNC voert het woord **PREDEF** (Engels benaming voor 'voorgedefinieerd') in de cyclusdefinitie in. Hierdoor hebt u een koppeling gemaakt met de bijbehorende **GLOBAL DEF**-parameter, die u aan het programmabegin hebt gedefinieerd

!

Let op: botsingsgevaar!

Houd er erkening mee dat wijzigingen achteraf in de programma-instellingen van invloed zijn op het bewerkingsprogramma in zijn geheel en dus de uitvoering van de bewerkingen aanzienlijk kunnen wijzigen.

Wanneer u in een bewerkingscyclus een vaste waarde invoert, dan wordt deze waarde niet door **GLOBAL DEF**-functies gewijzigd.

Algemeen geldende globale gegevens

- **Veiligheidsafstand**: afstand tussen kopvlak van het gereedschap en het werkstukoppervlak bij het automatisch benaderen van de startpositie van de cyclus in de gereedschapsas
- **2e veiligheidsafstand**: positie waarnaar de TNC het gereedschap aan het einde van een bewerkingsstap positioneert. Op deze hoogte wordt de volgende bewerkingspositie in het bewerkingsvlak benaderd
- **F positioneren**: aanzet waarmee de TNC het gereedschap in een cyclus verplaatst
- **F terugtrekken**: aanzet waarmee de TNC het gereedschap terugpositioneert

⇨ Parameters gelden voor alle bewerkingscycli 2xx.

Globale gegevens voor boorbewerkingen

- **Terugtrekafstand bij spaanbreken**: waarde waarmee de TNC het gereedschap bij spaanbreken terugtrekt
- **Stilstandtijd onder**: tijd in seconden die het gereedschap op de bodem van de boring stilstaat
- **Stilstandtijd boven**: tijd in seconden die het gereedschap op veiligheidsafstand stilstaat

Parameters gelden voor de boor-, draadtap- en draadfreescycli 200 t/m 209, 240, 241 en 262 t/m 267.

Globale gegevens voor freesbewerkingen met kamercycli 25x

- **Overlappingsfactor**: gereedschapsradius x overlappingsfactor levert de zijdelingse verplaatsing op
- **Freeswijze**: meelopend/tegenlopend
- **Insteekwijze**: helixvormig, pendelend of loodrecht in het materiaal insteken

Parameters gelden voor de freescycli 251 t/m 257.

Globale gegevens voor freesbewerkingen met contourcycli

- **Veiligheidsafstand**: afstand tussen kopvlak van het gereedschap en het werkstukoppervlak bij het automatisch benaderen van de startpositie van de cyclus in de gereedschapsas
- **Veilige hoogte**: absolute hoogte waarop botsing met het werkstuk uitgesloten is (voor tussenpositionering en terugtrekken aan het einde van de cyclus)
- **Overlappingsfactor**: gereedschapsradius x overlappingsfactor levert de zijdelingse verplaatsing op
- **Freeswijze**: meelopend/tegenlopend

Parameters gelden voor de SL-cycli 20, 22, 23, 24 en 25.

Globale gegevens voor het positioneergedrag

- **Positioneergedrag**: terugtrekken in de gereedschapsas aan het einde van een bewerkingsstap: naar de 2e veiligheidsafstand of naar de positie aan het begin van de unit terugtrekken

> Parameters gelden voor alle bewerkingscycli wanneer u de desbetreffende cyclus met de functie **CYCL CALL PAT** oproept.

Globale gegevens voor tastfuncties

- **Veiligheidsafstand**: afstand tussen taststift en het werkstukoppervlak bij het automatisch benaderen van de tastpositie
- **Veilige hoogte**: coördinaat in de tastsysteemas waarop de TNC het tastsysteem tussen meetpunten verplaatst, indien de optie **Verplaatsen naar veilige hoogte** is geactiveerd
- **Verplaatsen naar veilige hoogte**: selecteren of de TNC tussen meetpunten op veiligheidsafstand of op veilige hoogte moet verplaatsen

> Parameters gelden voor alle tastcycli 4xx.

2.3 Patroondefinitie PATTERN DEF

Toepassing

Met de functie **PATTERN DEF** definieert u op eenvoudige wijze regelmatige bewerkingspatronen die u met de functie **CYCL CALL PAT** kunt oproepen. Evenals bij de cyclusdefinities hebt u bij de patroondefinitie ook helpschermen tot uw beschikking waarmee de desbetreffende invoerparameter wordt verduidelijkt.

> **!** **PATTERN DEF** uitsluitend in combinatie met gereedschapsas Z gebruiken!

De volgende bewerkingspatronen zijn beschikbaar:

Softkey	Bewerkingspatroon	Bladzijde
PUNT	PUNT Definitie van maximaal 9 willekeurige bewerkingsposities	55
REEKS	REEKS Definitie van een afzonderlijke reeks, recht of geroteerd	56
PATROON	PATROON Definitie van een afzonderlijk patroon, recht, geroteerd of vertekend	57
FRAME	KADER Definitie van een afzonderlijk kader, recht, geroteerd of vertekend	58
CIRKEL	CIRKEL Definitie van een volledige cirkel	59
DEELCIRK	STEEKCIRKEL Definitie van een steekcirkel	60

PATTERN DEF invoeren

- Werkstand: toets **Programmeren** indrukken
- Speciale functies kiezen: toets SPEC FCT indrukken
- Functies voor de contour- en puntbewerking selecteren
- Softkey **PATTERN DEF** indrukken
- Gewenst bewerkingspatroon selecteren, bijv. softkey afzonderlijke reeks indrukken
- Vereiste definities invoeren en telkens met de **ENT**-toets bevestigen

PATTERN DEF gebruiken

Zodra u een patroondefinitie hebt ingevoerd, kunt u deze met de functie **CYCL CALL PAT** oproepen.

Verdere informatie: "Cycli oproepen", Bladzijde 48

De TNC voert dan de laatst gedefinieerde bewerkingscyclus op het door u gedefinieerde bewerkingspatroon uit.

Een bewerkingspatroon blijft actief totdat u een nieuw patroon definieert, of met de functie **SEL PATTERN** een punttabel hebt geselecteerd.

Via de regelsprong kunt u een willekeurig punt selecteren van waaruit u de bewerking kunt beginnen of voortzetten.

Meer informatie: gebruikershandboek Klaartekstprogrammering

De TNC trekt het gereedschap tussen de startpunten terug tot de veilige hoogte. Als veilige hoogte gebruikt de TNC de spilascoördinaat bij de cyclusoproep of de waarde uit de cyclusparameter Q204, afhankelijk van welke van beide het grootst is.

Afzonderlijke bewerkingsposities definiëren

U kunt maximaal 9 bewerkingsposities invoeren, invoer telkens met de **ENT**-toets bevestigen.

POS1 moet met absolute coördinaten worden geprogrammeerd. POS2 tot POS9 mag absoluut en/of incrementeel worden geprogrammeerd.

Wanneer u een **Werkstuk oppervlakte in Z** ongelijk aan 0 definieert, dan werkt deze waarde aanvullend op het werkstukoppervlak **Q203** dat u in de bewerkingscyclus hebt gedefinieerd.

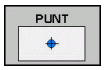

- POS1: **X coördinaten bewerkingspositie** (absoluut): X-coördinaat invoeren
- POS1: **Y coördinaten bewerkingspositie** (absoluut): Y-coördinaat invoeren
- POS1: **Coördinaat werkstukoppervlak** (absoluut): Z-coördinaat invoeren waarbij de bewerking moet starten
- POS2: **X coördinaten bewerkingspositie** (absoluut of incrementeel): X-coördinaat invoeren
- POS2: **X coördinaten bewerkingspositie** (absoluut of incrementeel): Y-coördinaat invoeren
- POS2: **X coördinaten bewerkingspositie** (absoluut of incrementeel): Z-coördinaat invoeren

NC-regels

```
10 L Z+100 R0 FMAX
11 PATTERN DEF
     POS1 (X+25 Y+33,5 Z+0)
     POS2 (X+15 IY+6,5 Z+0)
```

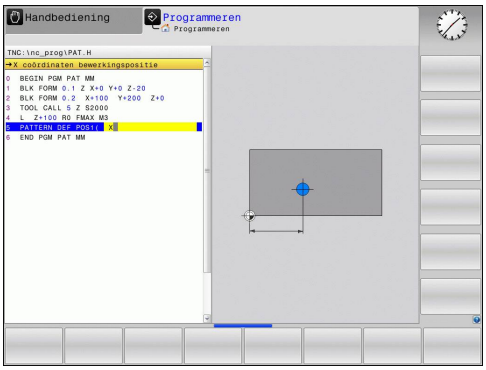

Afzonderlijke reeks definiëren

Wanneer u een **Werkstuk oppervlakte in Z** ongelijk aan 0 definieert, dan werkt deze waarde aanvullend op het werkstukoppervlak **Q203** dat u in de bewerkingscyclus hebt gedefinieerd.

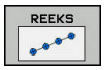

- **Startpunt X** (absoluut): coördinaat van het startpunt van de reeks in de X-as
- **Startpunt Y** (absoluut): coördinaat van het startpunt van de reeks in de Y-as
- **Afstand bewerkingsposities** (incrementeel) afstand tussen de bewerkingsposities. Waarde kan positief of negatief worden ingevoerd
- **Aantal bewerkingen**: totaal aantal bewerkingsposities
- **Rotatiepos. van gehele patroon** (absoluut): rotatiehoek om het ingevoerde startpunt. Referentie-as: hoofdas van het actieve bewerkingsvlak (bijv. X bij gereedschapsas Z). Waarde kan positief of negatief worden ingevoerd
- **Coördinaat werkstukoppervlak** (absoluut): Z-coördinaat invoeren waarbij de bewerking moet starten

NC-regels

```
10 L Z+100 R0 FMAX
11 PATTERN DEF ROW1
   (X+25 Y+33,5 D+8 NUM5 ROT+0 Z
   +0)
```

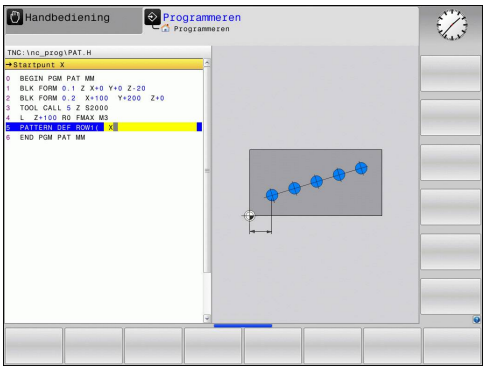

Afzonderlijk patroon definiëren

Wanneer u een **Werkstuk oppervlakte in Z** ongelijk aan 0 definieert, dan werkt deze waarde aanvullend op het werkstukoppervlak **Q203** dat u in de bewerkingscyclus hebt gedefinieerd.

De parameters **Rotatiepositie hoofdas** en **Rotatiepositie nevenas** werken aanvullend op een eerder uitgevoerde **Rotatiepos. van gehele patroon**.

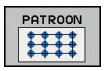

- **Startpunt X** (absoluut): coördinaat van het startpunt van het patroon in de X-as
- **Startpunt Y** (absoluut): coördinaat van het startpunt van het patroon in de Y-as
- **Afstand bewerkingsposities X** (incrementeel): afstand tussen de bewerkingsposities in X-richting. Waarde kan positief of negatief worden ingevoerd
- **Afstand bewerkingsposities Y** (incrementeel): afstand tussen de bewerkingsposities in Y-richting. Waarde kan positief of negatief worden ingevoerd
- **Aantal kolommen**: totaal aantal kolommen van het patroon
- **Aantal lijnen**: totaal aantal lijnen van het patroon
- **Rotatiepos. van gehele patroon** (absoluut): rotatiehoek waarmee het gehele patroon om het ingevoerde startpunt wordt geroteerd. Referentie-as: hoofdas van het actieve bewerkingsvlak (bijv. X bij gereedschapsas Z). Waarde kan positief of negatief worden ingevoerd
- **Rotatiepositie hoofdas**: rotatiehoek waarmee uitsluitend de hoofdas van het bewerkingsvlak ten opzichte van het ingevoerde startpunt wordt vertekend. Waarde kan positief of negatief worden ingevoerd.
- **Rotatiepositie nevenas**: rotatiehoek waarmee uitsluitend de nevenas van het bewerkingsvlak ten opzichte van het ingevoerde startpunt wordt vertekend. Waarde kan positief of negatief worden ingevoerd.
- **Coördinaat werkstukoppervlak** (absoluut): Z-coördinaat invoeren waarbij de bewerking moet starten

NC-regels

```
10 L Z+100 R0 FMAX
11 PATTERN DEF PAT1 (X+25 Y+33,5
   DX+8 DY+10 NUMX5 NUMY4 ROT+0
   ROTX+0 ROTY+0 Z+0)
```

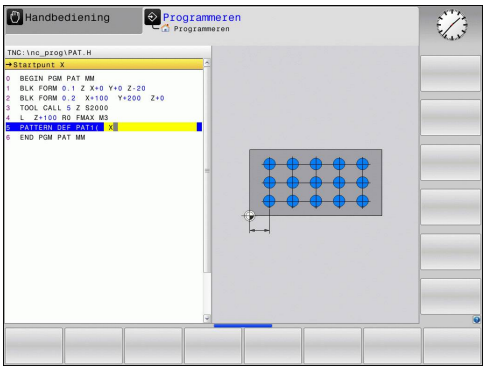

Afzonderlijk kader definiëren

Wanneer u een **Werkstuk oppervlakte in Z** ongelijk aan 0 definieert, dan werkt deze waarde aanvullend op het werkstukoppervlak **Q203** dat u in de bewerkingscyclus hebt gedefinieerd.

De parameters **Rotatiepositie hoofdas** en **Rotatiepositie nevenas** werken aanvullend op een eerder uitgevoerde **Rotatiepos. van gehele patroon**.

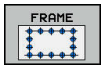

- **Startpunt X** (absoluut): coördinaat van het startpunt van het kader in de X-as
- **Startpunt Y** (absoluut): coördinaat van het startpunt van het kader in de Y-as
- **Afstand bewerkingsposities X** (incrementeel): afstand tussen de bewerkingsposities in X-richting. Waarde kan positief of negatief worden ingevoerd
- **Afstand bewerkingsposities Y** (incrementeel): afstand tussen de bewerkingsposities in Y-richting. Waarde kan positief of negatief worden ingevoerd
- **Aantal kolommen**: totaal aantal kolommen van het patroon
- **Aantal lijnen**: totaal aantal lijnen van het patroon
- **Rotatiepos. van gehele patroon** (absoluut): rotatiehoek waarmee het gehele patroon om het ingevoerde startpunt wordt geroteerd. Referentie-as: hoofdas van het actieve bewerkingsvlak (bijv. X bij gereedschapsas Z). Waarde kan positief of negatief worden ingevoerd
- **Rotatiepositie hoofdas**: rotatiehoek waarmee uitsluitend de hoofdas van het bewerkingsvlak ten opzichte van het ingevoerde startpunt wordt vertekend. Waarde kan positief of negatief worden ingevoerd.
- **Rotatiepositie nevenas**: rotatiehoek waarmee uitsluitend de nevenas van het bewerkingsvlak ten opzichte van het ingevoerde startpunt wordt vertekend. Waarde kan positief of negatief worden ingevoerd.
- **Coördinaat werkstukoppervlak** (absoluut): Z-coördinaat invoeren waarbij de bewerking moet starten

NC-regels

```
10 L Z+100 R0 FMAX
11 PATTERN DEF FRAME1
   (X+25 Y+33,5 DX+8 DY+10 NUMX5
   NUMY4 ROT+0 ROTX+0 ROTY+0 Z
   +0)
```

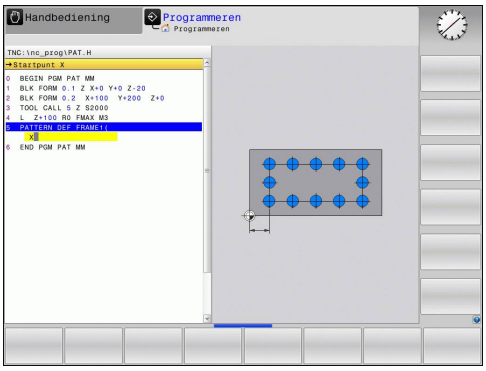

Volledige cirkel definiëren

Wanneer u een **Werkstuk oppervlakte in Z** ongelijk aan 0 definieert, dan werkt deze waarde aanvullend op het werkstukoppervlak **Q203** dat u in de bewerkingscyclus hebt gedefinieerd.

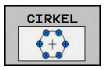

- **Midden van gatencirkel X** (absoluut): coördinaat van het middelpunt van de cirkel in de X-as
- **Midden van gatencirkel Y** (absoluut): coördinaat van het middelpunt van de cirkel in de Y-as
- **Diameter van gatencirkel**: diameter van de gatencirkel
- **Starthoek**: poolhoek van de eerste bewerkingspositie. Referentie-as: hoofdas van het actieve bewerkingsvlak (bijv. X bij gereedschapsas Z). Waarde kan positief of negatief worden ingevoerd
- **Aantal bewerkingen**: totaal aantal bewerkingsposities op de cirkel
- **Coördinaat werkstukoppervlak** (absoluut): Z-coördinaat invoeren waarbij de bewerking moet starten

NC-regels

```
10 L Z+100 R0 FMAX
11 PATTERN DEF CIRC1
   (X+25 Y+33 D80 START+45 NUM8 Z
   +0)
```

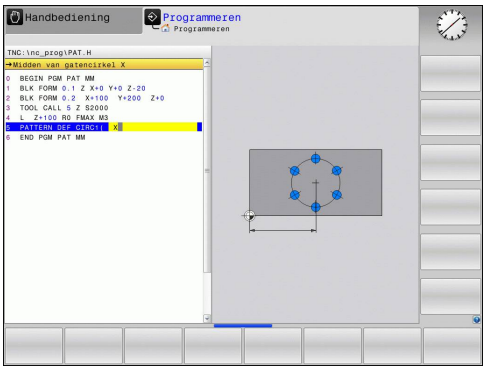

Steekcirkel definiëren

Wanneer u een **Werkstuk oppervlakte in Z** ongelijk aan 0 definieert, dan werkt deze waarde aanvullend op het werkstukoppervlak **Q203** dat u in de bewerkingscyclus hebt gedefinieerd.

- **Midden van gatencirkel X** (absoluut): coördinaat van het middelpunt van de cirkel in de X-as
- **Midden van gatencirkel Y** (absoluut): coördinaat van het middelpunt van de cirkel in de Y-as
- **Diameter van gatencirkel**: diameter van de gatencirkel
- **Starthoek**: poolhoek van de eerste bewerkingspositie. Referentie-as: hoofdas van het actieve bewerkingsvlak (bijv. X bij gereedschapsas Z). Waarde kan positief of negatief worden ingevoerd
- **Hoekstap/Eindhoek**: incrementele poolhoek tussen twee bewerkingsposities. Waarde kan positief of negatief worden ingevoerd. Alternatief kan de eindhoek worden ingevoerd (met softkey omschakelen)
- **Aantal bewerkingen**: totaal aantal bewerkingsposities op de cirkel
- **Coördinaat werkstukoppervlak** (absoluut): Z-coördinaat invoeren waarbij de bewerking moet starten

NC-regels

```
10 L Z+100 R0 FMAX
11 PATTERN DEF PITCHCIRC1
   (X+25 Y+33 D80 START+45 STEP30
   NUM8 Z+0)
```

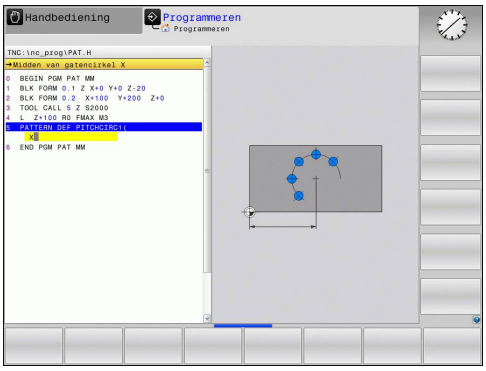

2.4 Puntentabellen

Toepassing

Wanneer u een cyclus of meerdere cycli na elkaar op een onregelmatig puntenpatroon wilt uitvoeren, maakt u puntentabellen.

Als u van boorcycli gebruikmaakt, komen de coördinaten van het bewerkingsvlak in de puntentabel overeen met de coördinaten van de middelpunten van de boringen. Als u van freescycli gebruikmaakt, komen de coördinaten van het bewerkingsvlak in de puntentabel overeen met de coördinaten van het startpunt van de desbetreffende cyclus (bijv. middelpuntcoördinaten van een rondkamer). De coördinaten in de spilas komen overeen met de coördinaat van het werkstukoppervlak.

Puntentabel invoeren

- Werkstand: toets **Programmeren** indrukken

- Bestandsbeheer oproepen: **PGM MGT**-toets indrukken.

BESTANDSNAAM?

- Naam en bestandstype van de puntentabel invoeren en met de **ENT**-toets bevestigen.

- Maateenheid selecteren: softkey **MM** of **INCH** indrukken.De TNC schakelt over naar het programmavenster en toont een lege puntentabel.

- Met de softkey **REGEL TUSSENV.** een nieuwe regel invoegen en de coördinaten van de gewenste bewerkingsplaats invoeren.

Deze stap herhalen totdat alle gewenste coördinaten zijn ingevoerd.

De naam van de puntentabel moet met een letter beginnen.

Met de softkeys **X UIT/AAN**, **Y UIT/AAN**, **Z UIT/AAN** (tweede softkeybalk) wordt vastgelegd welke coördinaten in de puntentabel kunnen worden ingevoerd.

Afzonderlijke punten voor de bewerking verbergen

In de puntentabel kunt u via de kolom **FADE** het in de desbetreffende regel gedefinieerde punt zo markeren dat dit voor de bewerking naar keuze wordt verborgen.

- Punt in de tabel selecteren dat moet worden verborgen

- Kolom **FADE** selecteren

- Verbergen inschakelen of

- verbergen uitschakelen

Puntentabel in het programma selecteren

In de werkstand **Programmeren** het programma selecteren waarvoor de puntentabel moet worden geactiveerd:

- Functie voor keuze van de puntentabel oproepen: toets **PGM CALL** indrukken

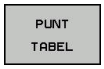

- Softkey **PUNT TABEL** indrukken

Naam van de puntentabel invoeren en met de **END**-toets bevestigen. Wanneer de puntentabel niet in dezelfde directory als het NC-programma opgeslagen is, moet u het volledige pad invoeren.

NC-voorbeeldregel

```
7 SEL PATTERN "TNC:\DIRKT5\NUST35.PNT"
```

Cyclus in combinatie met puntentabellen oproepen

De TNC voert met **CYCL CALL PAT** de punttabel uit die u als laatste hebt gedefinieerd (ook als de punttabel in een met **CALL PGM** genest programma is gedefinieerd).

Als de TNC de laatst gedefinieerde bewerkingscyclus oproept bij de punten die in een puntentabel zijn vastgelegd, programmeer dan de cyclusoproep met **CYCL CALL PAT**:

- Cyclusoproep programmeren: toets **CYCL CALL** indrukken
- Puntentabel oproepen: softkey **CYCL CALL PAT** indrukken
- Aanzet invoeren waarmee de TNC tussen de punten moet verplaatsen (geen invoer: verplaatsen met de laatst geprogrammeerde aanzet, **FMAX** niet geldig)
- Eventueel additionele M-functie invoeren en met de **END**-toets bevestigen

De TNC trekt het gereedschap tussen de startpunten terug tot de veilige hoogte. Als veilige hoogte gebruikt de TNC de spilascoördinaat bij de cyclusoproep of de waarde uit de cyclusparameter Q204, afhankelijk van welke van beide het grootst is.

Als u bij het voorpositioneren in de spilas met gereduceerde aanzet wilt werken, moet gebruik worden gemaakt van additionele functie M103.

Werkwijze van de punttabel met SL-cycli en cyclus 12

De TNC interpreteert de punten als extra nulpuntverschuiving.

Werkwijze van de punttabel met cycli 200 t/m 208 en 262 t/m 267

De TNC interpreteert de punten van het bewerkingsvlak als coördinaten van het middelpunt van de boring.Als u de in de puntentabel gedefinieerde coördinaat in de spilas als startpuntcoördinaat wilt gebruiken, moet de bovenkant van het werkstuk (Q203) op 0 worden ingesteld.

Werkwijze van de punttabel met cycli 251 t/m 254

De TNC interpreteert de punten van het bewerkingsvlak als coördinaten van het startpunt van de cyclus.Als u de in de puntentabel gedefinieerde coördinaat in de spilas als startpuntcoördinaat wilt gebruiken, moet de bovenkant van het werkstuk (Q203) op 0 worden ingesteld.

3

Bewerkingscycli: Boren

3.1 Basisprincipes

Overzicht

De TNC beschikt over de volgende cycli voor de meest uiteenlopende boorbewerkingen :

Softkey	Cyclus	Bladzijde
	240 CENTREREN Met automatische voorpositionering, 2e veiligheidsafstand, invoer naar keuze van centreerdiameter/ centreerdiepte	67
	200 BOREN Met automatische voorpositionering, 2e veiligheidsafstand	69
	201 RUIMEN Met automatische voorpositionering, 2e veiligheidsafstand	71
	202 UITDRAAIEN Met automatische voorpositionering, 2e veiligheidsafstand	73
	203 UNIVERSEELBOREN Met automatische voorpositionering, 2e veiligheidsafstand, spaanbreken, degressie	76
	204 IN VRIJLOOP VERPLAATSEN Met automatische voorpositionering, 2e veiligheidsafstand	79
	205 UNIVERSEEL-DIEPBOREN Met automatische voorpositionering, 2e veiligheidsafstand, spaanbreken, voorstopafstand	83
	208 BOORFREZEN Met automatische voorpositionering, 2e veiligheidsafstand	87
	241 EENLIPPIG BOREN Met automatische voorpositionering op verdiept startpunt, toerental-koelmiddeldefinitie	89

3.2 CENTREREN (cyclus 240, DIN/ISO: G240)

Cyclusverloop

1 De TNC positioneert het gereedschap in de spilas in ijlgang **FMAX** naar de veiligheidsafstand boven het werkstukoppervlak
2 Het gereedschap centreert met de geprogrammeerde aanzet **F** tot de ingevoerde centreerdiameter respectievelijk tot de ingevoerde centreerdiepte
3 Indien dit zo gedefinieerd is, staat het gereedschap stil op de bodem van de centreerlocatie
4 Ten slotte verplaatst het gereedschap met **FMAX** naar veiligheidsafstand of – indien ingevoerd – naar de 2e veiligheidsafstand

Bij het programmeren in acht nemen!

Positioneerregel naar het startpunt (midden van de boring) van het bewerkingsvlak met radiuscorrectie **R0** programmeren.

Het voorteken van cyclusparameter **Q344** (diameter) resp. **Q201** (diepte) legt de werkrichting vast. Wanneer diameter of diepte = 0 wordt geprogrammeerd, dan voert de TNC de cyclus niet uit.

Let op: botsingsgevaar!

Via machineparameter **displayDepthErr** kunt u instellen of de TNC bij de invoer van een positieve diepte een foutmelding moet geven (on) of niet (off).

Houd er rekening mee dat de TNC bij een **positief ingevoerde diameter resp. bij een positief ingevoerde diepte** de berekening van de voorpositie omkeert. Het gereedschap verplaatst zich dus in de gereedschapsas met ijlgang naar de veiligheidsafstand **onder** het werkstukoppervlak!

Cyclusparameters

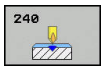

- **Q200 Veiligheidsafstand?** (incrementeel): afstand gereedschapspunt – werkstukoppervlak; waarde positief invoeren. Invoerbereik 0 t/m 99999,9999
- **Q343 Selecteer diameter/diepte (1/0)**: selectie of op ingevoerde diameter of op ingevoerde diepte moet worden gecentreerd. Wanneer de TNC op de ingevoerde diameter moet centreren, moet de punthoek van het gereedschap in de kolom **T-ANGLE** van de gereedschapstabel TOOL.T gedefinieerd worden.
  0: op ingevoerde diepte centreren
  1: op ingevoerde diameter centreren
- **Q201 Diepte?** (incrementeel): afstand werkstukoppervlak – bodem van de centreerlocatie (punt van de centreerconus). Alleen actief als Q343=0 gedefinieerd is. Invoerbereik -99999,9999 t/m 99999,9999
- **Q344 Diameter verzinking** (voorteken): centreerdiameter. Alleen actief als Q343=1 gedefinieerd is. Invoerbereik -99999,9999 t/m 99999,9999
- **Q206 Aanzet diepteverplaatsing?**: verplaatsingssnelheid van het gereedschap bij het centreren in mm/min. Invoerbereik 0 t/m 99999,999 alternatief **FAUTO**, **FU**
- **Q211 Stilstandstijd onder?**: tijd in seconden die het gereedschap op de bodem van de boring stilstaat. Invoerbereik 0 tot 3600,0000
- **Q203 Coörd. werkstukoppervlakte?** (absoluut): coördinaat werkstukoppervlak. Invoerbereik -99999,9999 t/m 99999,9999
- **Q204 2e veiligheidsafstand?** (incrementeel): coördinaat spilas waarin een botsing tussen het gereedschap en het werkstuk (spanmiddel) uitgesloten is. Invoerbereik 0 t/m 99999,9999

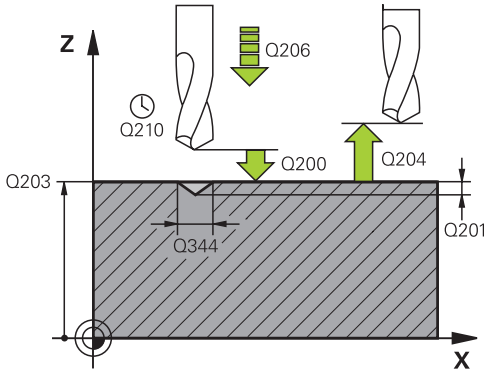

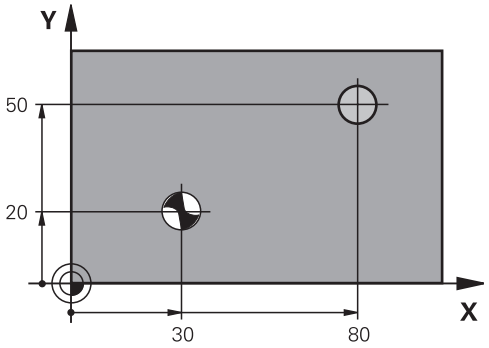

NC-regels

```
10 L Z+100 R0 FMAX
11 CYCL DEF 240 CENTREREN
    Q200=2      ;VEILIGHEIDSAFSTAND
    Q343=1      ;SELECT. DIA./DIEPTE
    Q201=+0     ;DIEPTE
    Q344=-9     ;DIAMETER
    Q206=250    ;AANZET DIEPTEVERPL.
    Q211=0.1    ;STILSTANDSTIJD
                ONDER
    Q203=+20    ;COORD. OPPERVLAK
    Q204=100    ;2E VEILIGHEIDSAFST.
12 L X+30 Y+20 R0 FMAX M3 M99
13 L X+80 Y+50 R0 FMAX M99
```

3.3 BOREN (cyclus 200)

Cyclusverloop

1 De TNC positioneert het gereedschap in de spilas in ijlgang **FMAX** naar de veiligheidsafstand boven het werkstukoppervlak
2 Het gereedschap boort met de geprogrammeerde aanzet **F** tot de eerste diepte-instelling
3 De TNC trekt het gereedschap met **FMAX** terug naar de veiligheidsafstand, blijft daar - indien ingevoerd - en verplaatst zich aansluitend weer met **FMAX** naar de veiligheidsafstand boven de eerste diepte-instelling
4 Aansluitend boort het gereedschap met de ingevoerde aanzet F naar een volgende diepte-instelling
5 De TNC herhaalt dit proces (2 t/m 4) totdat de ingevoerde boordiepte is bereikt
6 Ten slotte verplaatst het gereedschap zich met **FMAX** van de bodem van de boring naar veiligheidsafstand of – indien ingevoerd – naar de 2e veiligheidsafstand

Bij het programmeren in acht nemen!

Positioneerregel naar het startpunt (midden van de boring) van het bewerkingsvlak met radiuscorrectie **R0** programmeren.

Het voorteken van de cyclusparameter Diepte legt de werkrichting vast. Wanneer diepte = 0 wordt geprogrammeerd, voert de TNC de cyclus niet uit.

Let op: botsingsgevaar!

Via machineparameter **displayDepthErr** kunt u instellen of de TNC bij de invoer van een positieve diepte een foutmelding moet geven (on) of niet (off).

Houd er rekening mee dat de TNC bij een **positief ingevoerde diepte** de berekening van de voorpositie omkeert. Het gereedschap verplaatst zich dus in de gereedschapsas met ijlgang naar de veiligheidsafstand **onder** het werkstukoppervlak!

Cyclusparameters

- **Q200 Veiligheidsafstand?** (incrementeel): afstand gereedschapspunt – werkstukoppervlak; waarde positief invoeren. Invoerbereik 0 t/m 99999,9999
- **Q201 Diepte?** (incrementeel): afstand werkstukoppervlak – bodem van de boring. Invoerbereik -99999,9999 t/m 99999,9999
- **Q206 Aanzet diepteverplaatsing?**: verplaatsingssnelheid van het gereedschap bij het boren in mm/min. Invoerbereik 0 t/m 99999,999 alternatief **FAUTO**, **FU**
- **Q202 Diepteverplaatsing?** (incrementeel): maat waarmee het gereedschap telkens wordt verplaatst Invoerbereik 0 tot 99999,9999

  De diepte hoeft geen veelvoud van de diepte-instelling te zijn. De TNC verplaatst in één slag naar diepte als:
  - de diepte-instelling en diepte gelijk zijn
  - de diepte-instelling groter is dan de diepte
- **Q210 Stilstandstijd boven?**: tijd in seconden die het gereedschap op veiligheidsafstand stilstaat, nadat het door de TNC uit de boring is teruggetrokken om de spanen te verwijderen. Invoerbereik 0 tot 3600,0000
- **Q203 Coörd. werkstukoppervlakte?** (absoluut): coördinaat werkstukoppervlak. Invoerbereik -99999,9999 t/m 99999,9999
- **Q204 2e veiligheidsafstand?** (incrementeel): coördinaat spilas waarin een botsing tussen het gereedschap en het werkstuk (spanmiddel) uitgesloten is. Invoerbereik 0 t/m 99999,9999
- **Q211 Stilstandstijd onder?**: tijd in seconden die het gereedschap op de bodem van de boring stilstaat. Invoerbereik 0 tot 3600,0000
- **Q395 Referentie naar diameter (0/1)?**: selectie of de ingevoerde diepte aan de gereedschapspunt of aan het cilindrische deel van het gereedschap is gerelateerd. Wanneer de TNC de diepte aan het cilindrische deel van het gereedschap moet relateren, moet u de punthoek van het gereedschap in de kolom **T-ANGLE** van de gereedschapstabel TOOL.T definiëren.
  0 = diepte gerelateerd aan de gereedschapspunt
  1 = diepte gerelateerd aan het cilindrische deel van het gereedschap

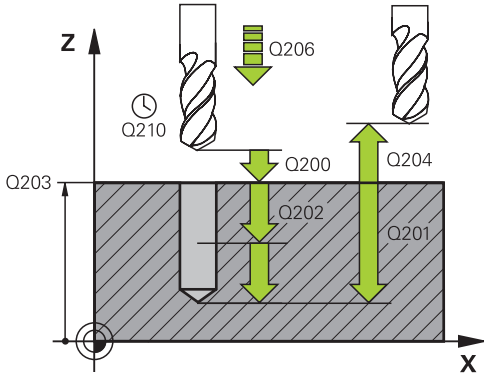

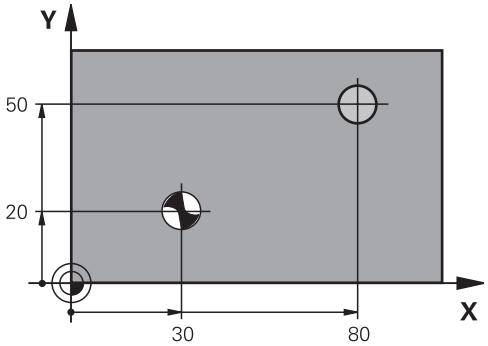

NC-regels

11 CYCL DEF 200 BOREN	
Q200=2	;VEILIGHEIDSAFSTAND
Q201=-15	;DIEPTE
Q206=250	;AANZET DIEPTEVERPL.
Q202=5	;DIEPTEVERPLAATSING
Q210=0	;STILSTANDSTIJD BOVEN
Q203=+20	;COORD. OPPERVLAK
Q204=100	;2E VEILIGHEIDSAFST.
Q211=0.1	;STILSTANDSTIJD ONDER
Q395=0	;REF. DIEPTE
12 L X+30 Y+20 FMAX M3	
13 CYCL CALL	
14 L X+80 Y+50 FMAX M99	

3.4 RUIMEN (cyclus 201, DIN/ISO: G201)

Cyclusverloop

1 De TNC positioneert het gereedschap in de spilas in ijlgang **FMAX** naar de ingevoerde veiligheidsafstand boven het werkstukoppervlak
2 Het gereedschap ruimt met de ingevoerde aanzet **F** tot de geprogrammeerde diepte
3 Op de bodem van de boring staat het gereedschap stil, indien ingevoerd
4 Aansluitend verplaatst de TNC het gereedschap met AANZET F terug naar de veiligheidsafstand en van daaruit - indien ingevoerd - met **FMAX** naar de 2e veiligheidsafstand

Bij het programmeren in acht nemen!

Positioneerregel naar het startpunt (midden van de boring) van het bewerkingsvlak met radiuscorrectie **R0** programmeren.

Het voorteken van de cyclusparameter Diepte legt de werkrichting vast. Wanneer diepte = 0 wordt geprogrammeerd, voert de TNC de cyclus niet uit.

Let op: botsingsgevaar!

Via machineparameter **displayDepthErr** kunt u instellen of de TNC bij de invoer van een positieve diepte een foutmelding moet geven (on) of niet (off).

Houd er rekening mee dat de TNC bij een **positief ingevoerde diepte** de berekening van de voorpositie omkeert. Het gereedschap verplaatst zich dus in de gereedschapsas met ijlgang naar de veiligheidsafstand **onder** het werkstukoppervlak!

3.4 RUIMEN (cyclus 201, DIN/ISO: G201)

Cyclusparameters

- **Q200 Veiligheidsafstand?** (incrementeel): afstand tussen gereedschapspunt en werkstukoppervlak. Invoerbereik 0 t/m 99999,9999
- **Q201 Diepte?** (incrementeel): afstand werkstukoppervlak – bodem van de boring. Invoerbereik -99999,9999 t/m 99999,9999
- **Q206 Aanzet diepteverplaatsing?**: verplaatsingssnelheid van het gereedschap bij het ruimen in mm/min. Invoerbereik 0 t/m 99999,999 alternatief **FAUTO**, **FU**
- **Q211 Stilstandstijd onder?**: tijd in seconden die het gereedschap op de bodem van de boring stilstaat. Invoerbereik 0 tot 3600,0000
- **Q208 Aanzet terugtrekken?**: verplaatsingssnelheid van het gereedschap bij het terugtrekken uit de boring in mm/min. Wanneer Q208=0 wordt ingevoerd, dan geldt aanzet ruimen. Invoerbereik 0 tot 99999,999
- **Q203 Coörd. werkstukoppervlakte?** (absoluut): coördinaat werkstukoppervlak. Invoerbereik 0 tot 99999,9999
- **Q204 2e veiligheidsafstand?** (incrementeel): coördinaat spilas waarin een botsing tussen het gereedschap en het werkstuk (spanmiddel) uitgesloten is. Invoerbereik 0 t/m 99999,9999

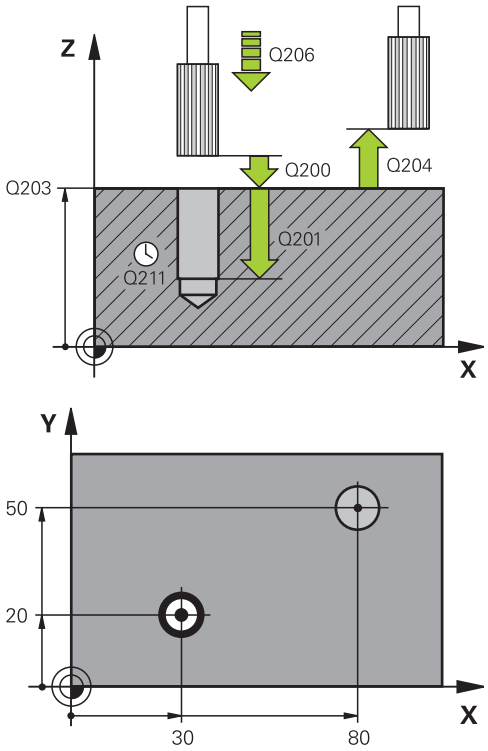

NC-regels

11 CYCL DEF 201 NABEWERKEN	
Q200=2	;VEILIGHEIDSAFSTAND
Q201=-15	;DIEPTE
Q206=100	;AANZET DIEPTEVERPL.
Q211=0.5	;STILSTANDSTIJD ONDER
Q208=250	;AANZET TERUGTREKKEN
Q203=+20	;COORD. OPPERVLAK
Q204=100	;2E VEILIGHEIDSAFST.
12 L X+30 Y+20 FMAX M3	
13 CYCL CALL	
14 L X+80 Y+50 FMAX M9	
15 L Z+100 FMAX M2	

3.5 UITDRAAIEN (cyclus 202, DIN/ISO: G202)

Cyclusverloop

1 De TNC positioneert het gereedschap in de spilas in ijlgang **FMAX** naar de veiligheidsafstand boven het werkstukoppervlak
2 Het gereedschap boort met de booraanzet tot de diepte
3 Op de bodem van de boring staat het gereedschap stil indien ingevoerd met draaiende spil voor het vrijmaken
4 Aansluitend voert de TNC een spiloriëntatie uit op de positie die in parameter Q336 gedefinieerd is.
5 Indien terugtrekken is gekozen, wordt het gereedschap door de TNC in de ingevoerde richting 0,2 mm (vaste waarde) uit het materiaal gehaald
6 Aansluitend verplaatst de TNC het gereedschap met aanzet terugtrekken naar de veiligheidsafstand en van daaruit - indien ingevoerd - met **FMAX** naar de 2e veiligheidsafstand. Indien Q214=0, wordt er langs de wand van de boring teruggetrokken
7 Tot slot positioneert de TNC het gereedschap weer terug naar het midden van de boring

Bij het programmeren in acht nemen!

Machine en TNC moeten door de machinefabrikant voorbereid zijn.

De cyclus is uitsluitend op machines met een gestuurde spil uitvoerbaar.

Positioneerregel naar het startpunt (midden van de boring) van het bewerkingsvlak met radiuscorrectie **R0** programmeren.

Het voorteken van de cyclusparameter Diepte legt de werkrichting vast. Wanneer diepte = 0 wordt geprogrammeerd, voert de TNC de cyclus niet uit.

Na de bewerking positioneert de TNC hef gereedschap weer naar het startpunt in het bewerkingsvlak. Dat betekent dat u aansluitend incrementeel verder kunt positioneren.

Wanneer vóór de cyclusoproep de functie M7 of M8 actief was, herstelt de TNC deze status bij het cycluseinde.

3.5 UITDRAAIEN (cyclus 202, DIN/ISO: G202)

Let op: botsingsgevaar!

Via machineparameter **displayDepthErr** kunt u instellen of de TNC bij de invoer van een positieve diepte een foutmelding moet geven (on) of niet (off).

Houd er rekening mee dat de TNC bij een **positief ingevoerde diepte** de berekening van de voorpositie omkeert.Het gereedschap verplaatst zich dus in de gereedschapsas in ijlgang naar de veiligheidsafstand **onder** het werkstukoppervlak!

Kies de vrijlooprichting zo dat het gereedschap zich van de rand van de boring af verplaatst.

Controleer waar de gereedschapspunt staat, wanneer een spiloriëntatie op de hoek wordt geprogrammeerd die u in Q336 invoert (bijv. in de werkstand **Positioneren met handingave**). Kies de hoek zo dat de gereedschapspunt parallel aan een coördinaatas staat.

Bij het terugtrekken houdt de TNC automatisch rekening met een actieve rotatie van het coördinatensysteem.

Cyclusparameters

- **Q200 Veiligheidsafstand?** (incrementeel): afstand tussen gereedschapspunt en werkstukoppervlak. Invoerbereik 0 t/m 99999,9999
- **Q201 Diepte?** (incrementeel): afstand werkstukoppervlak – bodem van de boring. Invoerbereik -99999,9999 t/m 99999,9999
- **Q206 Aanzet diepteverplaatsing?**: verplaatsingssnelheid van het gereedschap bij het uitdraaien in mm/min. Invoerbereik 0 t/m 99999,999 alternatief **FAUTO**, **FU**
- **Q211 Stilstandstijd onder?**: tijd in seconden die het gereedschap op de bodem van de boring stilstaat. Invoerbereik 0 tot 3600,0000
- **Q208 Aanzet terugtrekken?**: verplaatsingssnelheid van het gereedschap bij het terugtrekken uit de boring in mm/min. Wanneer Q208=0 wordt ingevoerd, dan geldt aanzet diepteverplaatsing. Invoerbereik 0 t/m 99999,999 alternatief **FMAX**, **FAUTO**
- **Q203 Coörd. werkstukoppervlakte?** (absoluut): coördinaat werkstukoppervlak. Invoerbereik -99999,9999 t/m 99999,9999
- **Q204 2e veiligheidsafstand?** (incrementeel): coördinaat spilas waarin een botsing tussen het gereedschap en het werkstuk (spanmiddel) uitgesloten is. Invoerbereik 0 t/m 99999,9999
- **Q214 Vrijlooprichting (0/1/2/3/4)?**: richting vastleggen waarin de TNC het gereedschap op de bodem van de boring terugtrekt (na de spiloriëntatie)
  0: gereedschap niet terugtrekken**1**: gereedschap in minrichting van de hoofdas terugtrekken
  2: gereedschap in minrichting van de nevenas terugtrekken
  3: gereedschap in plusrichting van de hoofdas terugtrekken
  4: gereedschap in plusrichting van de nevenas terugtrekken
- **Q336 Hoek voor spil-orientatie ?** (absoluut): hoek waaronder de TNC het gereedschap vóór het terugtrekken positioneert. Invoerbereik -360,000 tot 360,000

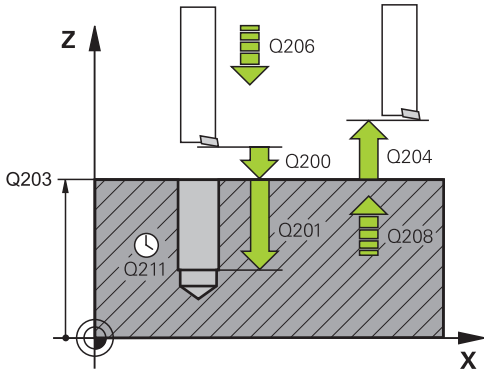

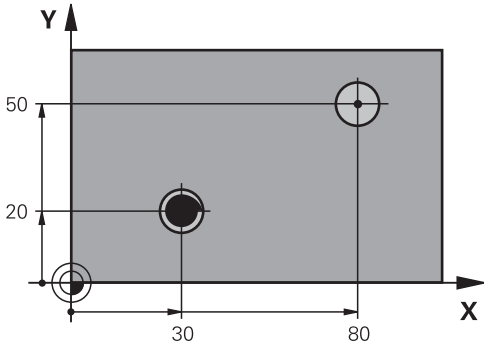

10 L Z+100 R0 FMAX	
11 CYCL DEF 202 UITDRAAIEN	
Q200=2	;VEILIGHEIDSAFSTAND
Q201=-15	;DIEPTE
Q206=100	;AANZET DIEPTEVERPL.
Q211=0.5	;STILSTANDSTIJD ONDER
Q208=250	;AANZET TERUGTREKKEN
Q203=+20	;COORD. OPPERVLAK
Q204=100	;2E VEILIGHEIDSAFST.
Q214=1	;VRIJLOOPRICHTING
Q336=0	;HOEK SPIL
12 L X+30 Y+20 FMAX M3	
13 CYCL CALL	
14 L X+80 Y+50 FMAX M99	

3.6 UNIVERSEELBOREN (cyclus 203, DIN/ISO: G203)

Cyclusverloop

1 De TNC positioneert het gereedschap in de spilas in ijlgang **FMAX** naar de ingevoerde veiligheidsafstand boven het werkstukoppervlak
2 Het gereedschap boort met de ingevoerde aanzet **F** tot de eerste diepte-instelling
3 Indien spaanbreken is ingevoerd, trekt de TNC het gereedschap met de ingevoerde terugtrekwaarde terug. Wanneer zonder spaanbreken gewerkt wordt, dan verplaatst de TNC het gereedschap met de aanzet terugtrekken naar de veiligheidsafstand terug, blijft daar staan – indien ingevoerd – en verplaatst aansluitend weer met **FMAX** naar veiligheidsafstand boven de eerste diepte-instelling
4 Aansluitend boort het gereedschap met aanzet naar de volgende diepte-instelling. De diepte-instelling wordt met elke verplaatsing verminderd met de afnamewaarde - indien ingevoerd
5 De TNC herhaalt dit proces (2 t/m 4) totdat de boordiepte is bereikt
6 Op de bodem van de boring staat het gereedschap stil - indien ingevoerd - voor het vrijmaken en wordt na de stilstandtijd met de aanzet terugtrekken naar de veiligheidsafstand teruggetrokken. Indien een 2e veiligheidsafstand is ingevoerd, verplaatst de TNC het gereedschap met **FMAX** daarheen

Bij het programmeren in acht nemen!

Positioneerregel naar het startpunt (midden van de boring) van het bewerkingsvlak met radiuscorrectie **R0** programmeren.

Het voorteken van de cyclusparameter Diepte legt de werkrichting vast. Wanneer diepte = 0 wordt geprogrammeerd, voert de TNC de cyclus niet uit.

Let op: botsingsgevaar!

Via machineparameter **displayDepthErr** kunt u instellen of de TNC bij de invoer van een positieve diepte een foutmelding moet geven (on) of niet (off).

Houd er rekening mee dat de TNC bij een **positief ingevoerde diepte** de berekening van de voorpositie omkeert. Het gereedschap verplaatst zich dus in de gereedschapsas met ijlgang naar de veiligheidsafstand **onder** het werkstukoppervlak!

Cyclusparameters

- **Q200 Veiligheidsafstand?** (incrementeel): afstand tussen gereedschapspunt en werkstukoppervlak. Invoerbereik 0 t/m 99999,9999
- **Q201 Diepte?** (incrementeel): afstand werkstukoppervlak – bodem van de boring. Invoerbereik -99999,9999 t/m 99999,9999
- **Q206 Aanzet diepteverplaatsing?**: verplaatsingssnelheid van het gereedschap bij het boren in mm/min. Invoerbereik 0 t/m 99999,999 alternatief **FAUTO**, **FU**
- **Q202 Diepteverplaatsing?** (incrementeel): maat waarmee het gereedschap telkens wordt verplaatst Invoerbereik 0 tot 99999,9999

  De diepte hoeft geen veelvoud van de diepte-instelling te zijn. De TNC verplaatst in één slag naar diepte als:
  - de diepte-instelling en diepte gelijk zijn
  - de diepte-instelling groter is dan de diepte
- **Q210 Stilstandstijd boven?**: tijd in seconden die het gereedschap op veiligheidsafstand stilstaat, nadat het door de TNC uit de boring is teruggetrokken om de spanen te verwijderen. Invoerbereik 0 tot 3600,0000
- **Q203 Coörd. werkstukoppervlakte?** (absoluut): coördinaat werkstukoppervlak. Invoerbereik -99999,9999 t/m 99999,9999
- **Q204 2e veiligheidsafstand?** (incrementeel): coördinaat spilas waarin een botsing tussen het gereedschap en het werkstuk (spanmiddel) uitgesloten is. Invoerbereik 0 t/m 99999,9999
- **Q212 Afnamewaarde?** (incrementeel): waarde waarmee de TNC **Q202 MAX. DIEPTESTAP** na elke verplaatsing vermindert. Invoerbereik 0 t/m 99999,9999
- **Q213 Aant. spaanbr. voor terugtrekken**: aantal keren spaanbreken voordat de TNC het gereedschap uit de boring moet terugtrekken om de spanen te verwijderen. Voor het spaanbreken trekt de TNC het gereedschap steeds met de terugtrekwaarde Q256 terug. Invoerbereik 0 tot 99999
- **Q205 Minimale diepteverplaatsing?** (incrementeel): wanneer een **Q212 AFNAMEWAARDE** is ingevoerd, begrenst de TNC de verplaatsing op **Q205** . Invoerbereik 0 tot 99999,9999

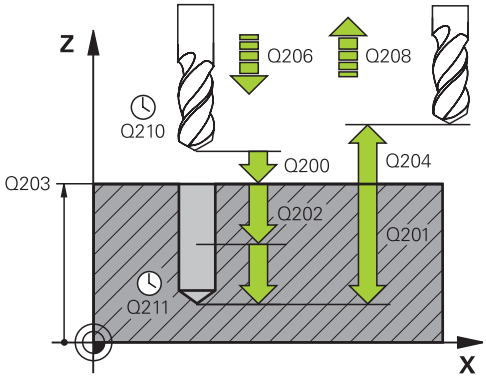

NC-regels

11 CYCL DEF 203 UNIVERSEEL-BOREN	
Q200=2	;VEILIGHEIDSAFSTAND
Q201=-20	;DIEPTE
Q206=150	;AANZET DIEPTEVERPL.
Q202=5	;DIEPTEVERPLAATSING
Q210=0	;STILSTANDSTIJD BOVEN
Q203=+20	;COORD. OPPERVLAK
Q204=50	;2E VEILIGHEIDSAFST.
Q212=0.2	;AFNAMEWAARDE
Q213=3	;AANT. SPAANBREKEN
Q205=3	;MIN. DIEPTEVERPL.
Q211=0.25	;STILSTANDSTIJD ONDER
Q208=500	;AANZET TERUGTREKKEN
Q256=0.2	;TERUGTR.HGT SPAANBR.
Q395=0	;REF. DIEPTE

- **Q211 Stilstandstijd onder?**: tijd in seconden die het gereedschap op de bodem van de boring stilstaat. Invoerbereik 0 tot 3600,0000
- **Q208 Aanzet terugtrekken?**: verplaatsingssnelheid van het gereedschap bij het terugtrekken uit de boring in mm/min. Wanneer Q208=0 wordt ingevoerd, trekt de TNC het gereedschap met aanzet Q206 terug. Invoerbereik 0 t/m 99999,999 alternatief **FMAX**, **FAUTO**
- **Q256 Terugtrekhoogte voor spaanbreuk?** (incrementeel): waarde waarmee de TNC het gereedschap bij spaanbreken terugtrekt. Invoerbereik 0,000 tot 99999,999
- **Q395 Referentie naar diameter (0/1)?**: selectie of de ingevoerde diepte aan de gereedschapspunt of aan het cilindrische deel van het gereedschap is gerelateerd. Wanneer de TNC de diepte aan het cilindrische deel van het gereedschap moet relateren, moet u de punthoek van het gereedschap in de kolom **T-ANGLE** van de gereedschapstabel TOOL.T definiëren.
  0 = diepte gerelateerd aan de gereedschapspunt
  1 = diepte gerelateerd aan het cilindrische deel van het gereedschap

3.7 IN VRIJLOOP VERPLAATSEN (cyclus 204, DIN/ISO: G204)

Cyclusverloop

Met deze cyclus worden verzinkingen aan de onderzijde van het werkstuk uitgevoerd.

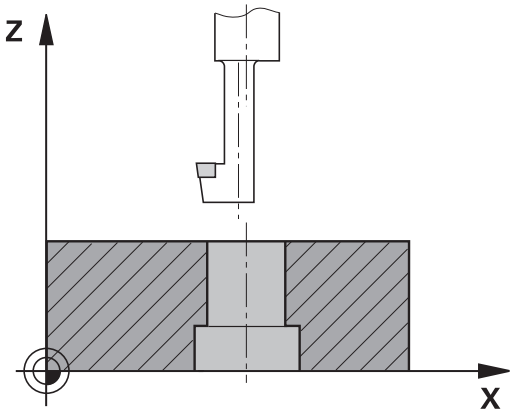

1 De TNC positioneert het gereedschap in de spilas in ijlgang **FMAX** naar de veiligheidsafstand boven het werkstukoppervlak
2 Aansluitend voert de TNC een spiloriëntatie uit op de 0°-positie en verplaatst het gereedschap met de vrijloopverplaatsing
3 Aansluitend steekt het gereedschap met de aanzet voorpositioneren in de voorgeboorde boring in, totdat de snijkant op veiligheidsafstand onder de onderkant van het werkstuk staat
4 De TNC verplaatst nu het gereedschap weer naar het midden van de boring, schakelt de spil en evt. het koelmiddel in en verplaatst dan met de aanzet vrijloop naar de ingevoerde kamerhoogte
5 Indien ingevoerd, staat het gereedschap op de bodem van de verplaatsing stil en verplaatst aansluitend weer vanuit de boring, voert een spiloriëntatie uit en verplaatst opnieuw met de vrijloopverplaatsing
6 Aansluitend verplaatst de TNC het gereedschap met aanzet voorpositioneren naar de veiligheidsafstand en van daaruit - indien ingevoerd - met **FMAX** naar de 2e veiligheidsafstand
7 Tot slot positioneert de TNC het gereedschap weer terug naar het midden van de boring

3.7 IN VRIJLOOP VERPLAATSEN (cyclus 204, DIN/ISO: G204)

Bij het programmeren in acht nemen!

Machine en TNC moeten door de machinefabrikant voorbereid zijn.

De cyclus is uitsluitend op machines met een gestuurde spil uitvoerbaar.

De cyclus werkt alleen met achterwaartse kotterbaars.

Positioneerregel naar het startpunt (midden van de boring) van het bewerkingsvlak met radiuscorrectie **R0** programmeren.

Na de bewerking positioneert de TNC hef gereedschap weer naar het startpunt in het bewerkingsvlak. Dat betekent dat u aansluitend incrementeel verder kunt positioneren.

Het voorteken van de cyclusparameter Diepte legt de werkrichting bij het verzinken vast. Let op: bij een positief voorteken vindt het verzinken plaats in de richting van de positieve spilas.

Gereedschapslengte zo invoeren, dat niet de snijkant, maar de onderkant van de kotterbaar opgemeten is.

De TNC houdt voor de berekening van het startpunt van de verzinking rekening met de lengte van de snijkant van de kotterbaar en de materiaaldikte.

Wanneer vóór de cyclusoproep de functie M7 of M8 actief was, herstelt de TNC deze status bij het cycluseinde.

Let op: botsingsgevaar!

Controleer waar de gereedschapspunt staat, wanneer een spiloriëntatie op de hoek wordt geprogrammeerd die u in **Q336** invoert (bijv. in de werkstand **Positioneren met handingave**). Kies de hoek zo dat de gereedschapspunt parallel aan een coördinaatas staat. Kies de vrijlooprichting zo dat het gereedschap zich van de rand van de boring af verplaatst.

Cyclusparameters

- **Q200 Veiligheidsafstand?** (incrementeel): afstand tussen gereedschapspunt en werkstukoppervlak. Invoerbereik 0 t/m 99999,9999
- **Q249 Kamerhoogte?** (incrementeel): afstand tussen onderkant werkstuk – bodem van de verplaatsing. Bij een positief voorteken vindt het verzinken plaats in de positieve richting van de spilas. Invoerbereik -99999,9999 t/m 99999,9999
- **Q250 Materiaaldikte?** (incrementeel): dikte van het werkstuk Invoerbereik 0,0001 t/m 99999,9999
- **Q251 Vrijloopverplaatsing?** (incrementeel): vrijloopverplaatsing van de kotterbaar; uit het gegevensblad van het gereedschap overnemen. Invoerbereik 0,0001 t/m 99999,9999
- **Q252 Hoogte snijkant?** (incrementeel): afstand onderkant kotterbaar – hoofdsnijkant; uit het gegevensblad van het gereedschap overnemen. Invoerbereik 0,0001 t/m 99999,9999
- **Q253 Aanzet voorpositioneren?**: verplaatsingssnelheid van het gereedschap bij het insteken in het werkstuk resp. bij het terugtrekken uit het werkstuk in mm/min. Invoerbereik 0 t/m 99999,9999 alternatief **FMAX**, **FAUTO**
- **Q254 Aanzet diepte-instelling?**: verplaatsingssnelheid van het gereedschap bij het verzinken in mm/min. Invoerbereik 0 t/m 99999,9999 alternatief **FAUTO**, **FU**
- **Q255 Stilstandstijd in seconden?**: stilstandtijd in seconden op de bodem van de verplaatsing. Invoerbereik 0 tot 3600,000
- **Q203 Coörd. werkstukoppervlakte?** (absoluut): coördinaat werkstukoppervlak. Invoerbereik -99999,9999 t/m 99999,9999
- **Q204 2e veiligheidsafstand?** (incrementeel): coördinaat spilas waarin een botsing tussen het gereedschap en het werkstuk (spanmiddel) uitgesloten is. Invoerbereik 0 t/m 99999,9999

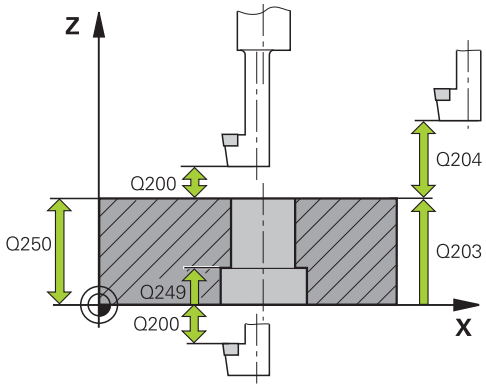

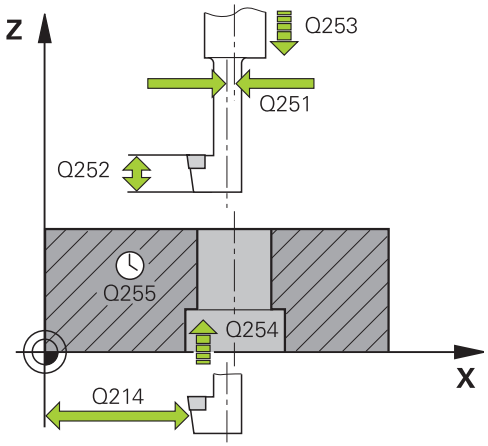

NC-regels

11 CYCL DEF 204 IN VRIJL. VERPL.	
Q200=2	;VEILIGHEIDSAFSTAND
Q249=+5	;KAMERHOOGTE
Q250=20	;MATERIAALDIKTE
Q251=3.5	;VRIJLOOPVERPLAATSING
Q252=15	;HOOGTE SNIJKANT
Q253=750	;AANZET VOORPOS.

- **Q214 Vrijlooprichting (0/1/2/3/4)?**: richting vastleggen waarin de TNC het gereedschap met vrijloopverplaatsing moet verplaatsen (na de spiloriëntatie); invoer van 0 niet toegestaan
  1: gereedschap terugtrekken in minrichting van de hoofdas
  2: gereedschap terugtrekken in minrichting van de nevenas
  3: gereedschap terugtrekken in plusrichting van de hoofdas
  4: gereedschap terugtrekken in plusrichting van de nevenas
- **Q336 Hoek voor spil-orientatie ?** (absoluut): hoek waaronder de TNC het gereedschap vóór het insteken en vóór het terugtrekken uit de boring positioneert. Invoerbereik -360,0000 t/m 360,0000

Q254=200	;AANZET DIEPTE-INST.
Q255=0	;STILSTANDSTIJD
Q203=+20	;COORD. OPPERVLAK
Q204=50	;2E VEILIGHEIDSAFST.
Q214=1	;VRIJLOOPRICHTING
Q336=0	;HOEK SPIL

3.8 UNIVERSEEL-DIEPBOREN (cyclus 205, DIN/ISO: G205)

Cyclusverloop

1 De TNC positioneert het gereedschap in de spilas in ijlgang **FMAX** naar de ingevoerde veiligheidsafstand boven het werkstukoppervlak
2 Indien een verdiept startpunt wordt ingevoerd, verplaatst de TNC zich met de gedefinieerde positioneeraanzet naar de veiligheidsafstand boven het verdiepte startpunt
3 Het gereedschap boort met de ingevoerde aanzet **F** tot de eerste diepte-instelling
4 Indien spaanbreken is ingevoerd, trekt de TNC het gereedschap met de ingevoerde terugtrekwaarde terug. Wanneer zonder spaanbreken wordt gewerkt, dan trekt de TNC het gereedschap met ijlgang naar de veiligheidsafstand terug en verplaatst aansluitend met **FMAX** naar de ingevoerde voorstopafstand boven de eerste diepte-instelling
5 Aansluitend boort het gereedschap met aanzet naar de volgende diepte-instelling. De diepte-instelling wordt met elke verplaatsing verminderd met de afnamewaarde - indien ingevoerd
6 De TNC herhaalt dit proces (2 t/m 4) totdat de boordiepte is bereikt
7 Op de bodem van de boring staat het gereedschap stil - indien ingevoerd - voor het vrijmaken en wordt na de stilstandtijd met de aanzet terugtrekken naar de veiligheidsafstand teruggetrokken. Indien een 2e veiligheidsafstand is ingevoerd, verplaatst de TNC het gereedschap met **FMAX** daarheen

3.8 UNIVERSEEL-DIEPBOREN (cyclus 205, DIN/ISO: G205)

Bij het programmeren in acht nemen!

Positioneerregel naar het startpunt (midden van de boring) van het bewerkingsvlak met radiuscorrectie **R0** programmeren.

Het voorteken van de cyclusparameter Diepte legt de werkrichting vast. Wanneer diepte = 0 wordt geprogrammeerd, voert de TNC de cyclus niet uit.

Wanneer u voor **Q258** een andere waarde dan voor **Q259** invoert, verandert de TNC de voorstopafstand tussen de eerste en laatste verplaatsing gelijkmatig.

Indien via **Q379** een verdiept startpunt wordt ingevoerd, verandert de TNC uitsluitend het startpunt van de aanzetbeweging. Terugtrekbewegingen worden door de TNC niet veranderd, ze hebben betrekking op de coördinaat van het werkstukoppervlak.

Let op: botsingsgevaar!

Via machineparameter **displayDepthErr** kunt u instellen of de TNC bij de invoer van een positieve diepte een foutmelding moet geven (on) of niet (off).

Houd er rekening mee dat de TNC bij een **positief ingevoerde diepte** de berekening van de voorpositie omkeert. Het gereedschap verplaatst zich dus in de gereedschapsas met ijlgang naar de veiligheidsafstand **onder** het werkstukoppervlak!

Cyclusparameters

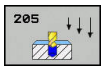

- **Q200 Veiligheidsafstand?** (incrementeel): afstand tussen gereedschapspunt en werkstukoppervlak. Invoerbereik 0 t/m 99999,9999
- **Q201 Diepte?** (incrementeel): afstand werkstukoppervlak – bodem van de boring (punt van de boorconus). Invoerbereik -99999,9999 t/m 99999,9999
- **Q206 Aanzet diepteverplaatsing?**: verplaatsingssnelheid van het gereedschap bij het boren in mm/min. Invoerbereik 0 t/m 99999,999 alternatief **FAUTO**, **FU**
- **Q202 Diepteverplaatsing?** (incrementeel): maat waarmee het gereedschap telkens wordt verplaatst Invoerbereik 0 tot 99999,9999

  De diepte hoeft geen veelvoud van de diepte-instelling te zijn. De TNC verplaatst in één slag naar diepte als:
  - de diepte-instelling en diepte gelijk zijn
  - de diepte-instelling groter is dan de diepte
- **Q203 Coörd. werkstukoppervlakte?** (absoluut): coördinaat werkstukoppervlak. Invoerbereik -99999,9999 t/m 99999,9999
- **Q204 2e veiligheidsafstand?** (incrementeel): coördinaat spilas waarin een botsing tussen het gereedschap en het werkstuk (spanmiddel) uitgesloten is. Invoerbereik 0 t/m 99999,9999
- **Q212 Afnamewaarde?** (incrementeel): waarde waarmee de TNC de diepte-instelling Q202 vermindert. Invoerbereik 0 t/m 99999,9999
- **Q205 Minimale diepteverplaatsing?** (incrementeel): wanneer een **Q212 AFNAMEWAARDE** is ingevoerd, begrenst de TNC de verplaatsing op **Q205** . Invoerbereik 0 tot 99999,9999
- **Q258 Onderbrekingsafstand boven ?** (incrementeel): veiligheidsafstand voor ijlgangpositionering wanneer de TNC het gereedschap na terugtrekken uit de boring weer naar de actuele diepte-instelling verplaatst. Invoerbereik 0 t/m 99999,9999
- **Q259 Onderbrekingsafstand onder ?** (incrementeel): veiligheidsafstand voor ijlgangpositionering wanneer de TNC het gereedschap na terugtrekken uit de boring weer naar de actuele diepte-instelling verplaatst; waarde bij laatste verplaatsing. Invoerbereik 0 tot 99999,9999
- **Q257 Boordiepte tot spaanbreuk ?** (incrementeel): verplaatsing waarna de TNC gaat spaanbreken. Geen spaanbreken als 0 is ingevoerd. Invoerbereik 0 t/m 99999,9999

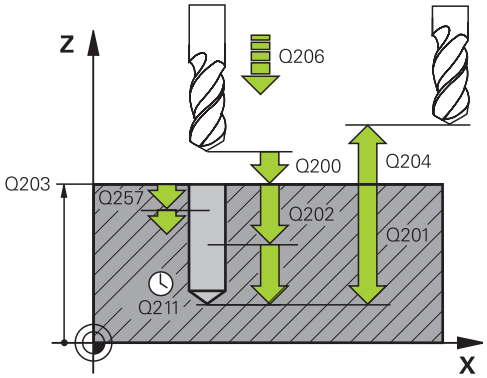

NC-regels

11 CYCL DEF 205 UNIVERSEELBOREN	
Q200=2	;VEILIGHEIDSAFSTAND
Q201=-80	;DIEPTE
Q206=150	;AANZET DIEPTEVERPL.
Q202=15	;DIEPTEVERPLAATSING
Q203=+100	;COORD. OPPERVLAK
Q204=50	;2E VEILIGHEIDSAFST.
Q212=0.5	;AFNAMEWAARDE
Q205=3	;MIN. DIEPTEVERPL.
Q258=0.5	;ONDERBR.AFST. BOVEN
Q259=1	;ONDERBR.AFST. ONDER
Q257=5	;BOORDPTE SPAANBREUK
Q256=0.2	;TERUGTR.HGT SPAANBR.
Q211=0.25	;STILSTANDSTIJD ONDER
Q379=7.5	;STARTPUNT
Q253=750	;AANZET VOORPOS.
Q208=9999	;AANZET TERUGTREKKEN
Q395=0	;REF. DIEPTE

- **Q256 Terugtrekhoogte voor spaanbreuk?** (incrementeel): waarde waarmee de TNC het gereedschap bij spaanbreken terugtrekt. Invoerbereik 0,000 tot 99999,999
- **Q211 Stilstandstijd onder?**: tijd in seconden die het gereedschap op de bodem van de boring stilstaat. Invoerbereik 0 tot 3600,0000
- **Q379 Verdiept startpunt?** (incrementeel gerelateerd aan **Q203 COORD. OPPERVLAK**, houdt rekening met Q200): startpunt van de eigenlijke boorbewerking. De TNC verplaatst met **Q253 AANZET VOORPOS.** met de waarde **Q200 VEILIGHEIDSAFSTAND** boven het verdiepte startpunt. Invoerbereik 0 t/m 99999,9999
- **Q253 Aanzet voorpositioneren?**: definieert de verplaatsingssnelheid van het gereedschap bij het opnieuw verplaatsen naar **Q201 DIEPTE** na **Q256 TERUGTR.HGT SPAANBR.**. Bovendien is deze aanzet actief wanneer het gereedschap naar **Q379 STARTPUNT** (niet gelijk aan 0) wordt gepositioneerd. Invoer in mm/min. Invoerbereik 0 t/m 99999,9999 alternatief **FMAX**, **FAUTO**
- **Q208 Aanzet terugtrekken?**: verplaatsingssnelheid van het gereedschap bij het terugtrekken na de bewerking in mm/min. Wanneer Q208=0 wordt ingevoerd, trekt de TNC het gereedschap met aanzet Q206 terug. Invoerbereik 0 t/m 99999,9999 alternatief **FMAX,FAUTO**
- **Q395 Referentie naar diameter (0/1)?**: selectie of de ingevoerde diepte aan de gereedschapspunt of aan het cilindrische deel van het gereedschap is gerelateerd. Wanneer de TNC de diepte aan het cilindrische deel van het gereedschap moet relateren, moet u de punthoek van het gereedschap in de kolom **T-ANGLE** van de gereedschapstabel TOOL.T definiëren.
  0 = diepte gerelateerd aan de gereedschapspunt
  1 = diepte gerelateerd aan het cilindrische deel van het gereedschap

3.9 BOORFREZEN (cyclus 208)

Cyclusverloop

1 De TNC positioneert het gereedschap in de spilas in ijlgang **FMAX** naar de ingevoerde veiligheidsafstand boven het werkstukoppervlak en nadert de ingevoerde diameter op een afrondingscirkel (als er plaats is)

2 Het gereedschap freest met de ingevoerde aanzet **F** spiraalsgewijs naar de ingevoerde boordiepte

3 Wanneer de boordiepte is bereikt, legt de TNC nogmaals een volledige cirkel af, om het materiaal dat bij het insteken is blijven staan, weg te frezen

4 Vervolgens positioneert de TNC het gereedschap terug naar het midden van de boring

5 Vervolgens keert de TNC met **FMAX** terug naar de veiligheidsafstand. Indien een 2e veiligheidsafstand is ingevoerd, verplaatst de TNC het gereedschap met **FMAX** daarheen

Bij het programmeren in acht nemen!

Positioneerregel naar het startpunt (midden van de boring) van het bewerkingsvlak met radiuscorrectie **R0** programmeren

Het voorteken van de cyclusparameter Diepte legt de werkrichting vast. Wanneer diepte = 0 wordt geprogrammeerd, voert de TNC de cyclus niet uit.

Wanneer u voor de boringsdiameter en de gereedschapsdiameter dezelfde waarde hebt ingevoerd, boort de TNC zonder schroeflijninterpolatie direct tot de ingevoerde diepte.

Een actieve spiegeling beïnvloedt **niet** de in de cyclus gedefinieerde freeswijze.

Let erop dat bij een te grote verplaatsing zowel het gereedschap zelf als het werkstuk wordt beschadigd.

Om te voorkomen dat er een te grote verplaatsing wordt ingevoerd, moet in de gereedschapstabel TOOL.T in de kolom **ANGLE** de maximaal mogelijke insteekhoek van het gereedschap worden ingevoerd. De TNC berekent dan automatisch de maximaal toegestane verplaatsing en wijzigt eventueel de door u ingevoerde waarde.

Let op: botsingsgevaar!

Via machineparameter displayDepthErr kunt u instellen of de TNC bij de invoer van een positieve diepte een foutmelding moet geven (on) of niet (off)

Houd er rekening mee dat de TNC bij een **positief ingevoerde diepte** de berekening van de voorpositie omkeert. Het gereedschap verplaatst zich dus in de gereedschapsas in ijlgang naar de veiligheidsafstand **onder** het werkstukoppervlak!

Cyclusparameters

- **Q200 Veiligheidsafstand?** (incrementeel): afstand onderkant gereedschap – werkstukoppervlak. Invoerbereik 0 t/m 99999,9999
- **Q201 Diepte?** (incrementeel): afstand werkstukoppervlak – bodem van de boring. Invoerbereik -99999,9999 t/m 99999,9999
- **Q206 Aanzet diepteverplaatsing?**: verplaatsingssnelheid van het gereedschap bij boren op de schroeflijn in mm/min. Invoerbereik 0 t/m 99999.999 alternatief **FAUTO**, **FU**, **FZ**
- **Q334 Voeding per helixrotatie?** (incrementeel): maat waarmee het gereedschap op een schroeflijn (=360°) telkens wordt verplaatst. Invoerbereik 0 tot 99999,9999
- **Q203 Coörd. werkstukoppervlakte?** (absoluut): coördinaat werkstukoppervlak. Invoerbereik -99999,9999 t/m 99999,9999
- **Q204 2e veiligheidsafstand?** (incrementeel): coördinaat spilas waarin een botsing tussen het gereedschap en het werkstuk (spanmiddel) uitgesloten is. Invoerbereik 0 t/m 99999,9999
- **Q335 Nominale diameter?** (absoluut): boringsdiameter. Wanneer u voor de nominale diameter en de gereedschapsdiameter dezelfde waarde hebt ingevoerd, boort de TNC zonder schroeflijninterpolatie direct tot de ingevoerde diepte. Invoerbereik 0 t/m 99999,9999
- **Q342 Voorboor diameter?** (absoluut): zodra in Q342 een waarde groter dan 0 wordt ingevoerd, controleert de TNC niet langer de verhouding nominale diameter/gereedschapsdiameter. Hierdoor kunt u boringen uitfrezen met een diameter die meer dan twee keer zo groot is als de gereedschapsdiameter. Invoerbereik 0 t/m 99999,9999
- **Q351 Freeswijze? Meel.=+1, Tegenl.=-1**: soort freesbewerking bij M3
  +1 = meelopend frezen
  –1 = tegenlopend frezen (wanneer u 0 invoert, vindt de bewerking meelopend plaats)

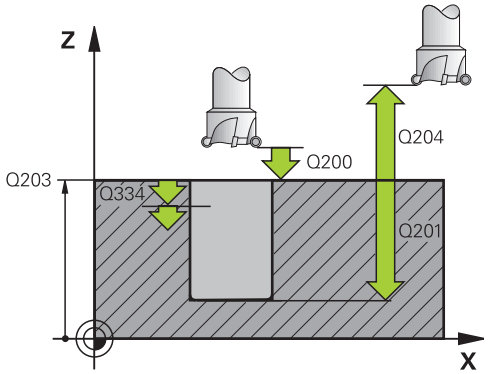

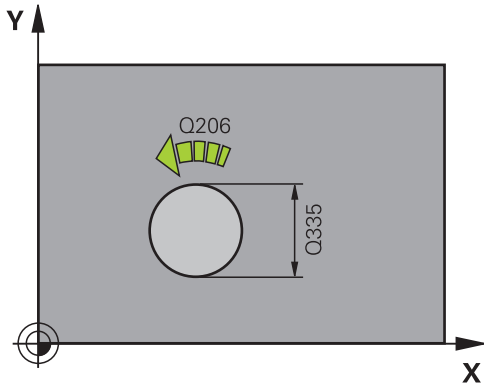

NC-regels

```
12 CYCL DEF 208 BOORFREZEN
    Q200=2      ;VEILIGHEIDSAFSTAND
    Q201=-80    ;DIEPTE
    Q206=150    ;AANZET DIEPTEVERPL.
    Q334=1.5    ;DIEPTEVERPLAATSING
    Q203=+100;COORD. OPPERVLAK
    Q204=50     ;2E VEILIGHEIDSAFST.
    Q335=25     ;NOMINALE DIAMETER
    Q342=0      ;VOORBOOR DIAMETER
    Q351=+1     ;FREESWIJZE
```

3.10 EENLIPPIG DIEPBOREN (cyclus 241, DIN/ISO: G241)

Cyclusverloop

1 De TNC positioneert het gereedschap in de spilas in ijlgang **FMAX** naar de ingevoerde veiligheidsafstand boven het werkstukoppervlak

2 Daarna verplaatst de TNC het gereedschap met de gedefinieerde positioneeraanzet naar de veiligheidsafstand boven het verdiepte startpunt en schakelt daar het boortoerental met **M3** en het koelmiddel in. De TNC voert de insteekbeweging, afhankelijk van de in de cyclus gedefinieerde draairichting, uit met een rechtsdraaiende, linksdraaiende of stilstaande spil

3 Het gereedschap boort met aanzet **F** tot de boordiepte of, indien er een kleinere dieptewaarde is ingevoerd, tot aan de diepte-instelling.De diepte-instelling wordt met elke verplaatsing verminderd met de afnamewaarde.Wanneer u een stilstanddiepte hebt ingevoerd, vermindert de TNC de aanzet na het bereiken van de stilstanddiepte met de aanzetfactor

4 Op de bodem van de boring staat het gereedschap stil – indien ingevoerd – voor het vrijmaken

5 De TNC herhaalt dit proces (3-4) totdat de boordiepte is bereikt

6 Nadat de TNC de boordiepte heeft bereikt, schakelt de TNC het koelmiddel uit en wordt het toerental weer teruggezet naar de gedefinieerde terugtrekwaarde

7 De TNC positioneert het gereedschap met de aanzet terugtrekken naar de veiligheidsafstand.Indien u een 2eveiligheidsafstand hebt ingevoerd, verplaatst de TNC het gereedschap met **FMAX** daarnaartoe

Bij het programmeren in acht nemen!

Positioneerregel naar het startpunt (midden van de boring) van het bewerkingsvlak met radiuscorrectie **R0** programmeren.

Het voorteken van de cyclusparameter Diepte legt de werkrichting vast. Wanneer diepte = 0 wordt geprogrammeerd, voert de TNC de cyclus niet uit.

Let op: botsingsgevaar!

Via machineparameter **displayDepthErr** kunt u instellen of de TNC bij de invoer van een positieve diepte een foutmelding moet geven (on) of niet (off).

Houd er rekening mee dat de TNC bij een **positief ingevoerde diepte** de berekening van de voorpositie omkeert. Het gereedschap verplaatst zich dus in de gereedschapsas met ijlgang naar de veiligheidsafstand **onder** het werkstukoppervlak!

3.10 EENLIPPIG DIEPBOREN (cyclus 241, DIN/ISO: G241)

Cyclusparameters

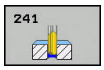

- **Q200 Veiligheidsafstand?** (incrementeel): afstand gereedschapspunt – **Q203 COORD. OPPERVLAK**. Invoerbereik 0 tot 99999,9999
- **Q201 Diepte?** (incrementeel): afstand **Q203 COORD. OPPERVLAK** – bodem van de boring. Invoerbereik -99999,9999 t/m 99999,9999
- **Q206 Aanzet diepteverplaatsing?**: verplaatsingssnelheid van het gereedschap bij het boren in mm/min. Invoerbereik 0 t/m 99999,999 alternatief **FAUTO**, **FU**
- **Q211 Stilstandstijd onder?**: tijd in seconden die het gereedschap op de bodem van de boring stilstaat. Invoerbereik 0 tot 3600,0000
- **Q203 Coörd. werkstukoppervlakte?** (absoluut): afstand tot werkstuknulpunt Invoerbereik -99999,9999 t/m 99999,9999
- **Q204 2e veiligheidsafstand?** (incrementeel): coördinaat spilas waarin een botsing tussen het gereedschap en het werkstuk (spanmiddel) uitgesloten is. Invoerbereik 0 t/m 99999,9999
- **Q379 Verdiept startpunt?** (incrementeel gerelateerd aan **Q203 COORD. OPPERVLAK**, houdt rekening met Q200): startpunt van de eigenlijke boorbewerking. De TNC verplaatst met **Q253 AANZET VOORPOS.** met de waarde **Q200 VEILIGHEIDSAFSTAND** boven het verdiepte startpunt. Invoerbereik 0 t/m 99999,9999
- **Q253 Aanzet voorpositioneren?**: definieert de verplaatsingssnelheid van het gereedschap bij het opnieuw verplaatsen naar **Q201 DIEPTE** na **Q256 TERUGTR.HGT SPAANBR.**. Bovendien is deze aanzet actief wanneer het gereedschap naar **Q379 STARTPUNT** (niet gelijk aan 0) wordt gepositioneerd. Invoer in mm/min. Invoerbereik 0 t/m 99999,9999 alternatief **FMAX**, **FAUTO**
- **Q208 Aanzet terugtrekken?**: verplaatsingssnelheid van het gereedschap bij het terugtrekken uit de boring in mm/min. Als **Q208**=0 wordt ingevoerd, trekt de TNC het gereedschap met **Q206 AANZET DIEPTEVERPL.** terug. Invoerbereik 0 t/m 99999,999 alternatief **FMAX**, **FAUTO**
- **Q426 Rot.richt. inst./trg.tr (3/4/5)?**: rotatierichting waarin het gereedschap moet roteren bij het insteken in de boring en bij het terugtrekken uit de boring. Invoer:
  3: spil met M3 roteren
  4: spil met M4 roteren
  5: met stilstaande spil verplaatsen
- **Q427 Spiltoerental inst./trg.tr.?**: toerental waarmee het gereedschap moet roteren bij het insteken in de boring en bij het terugtrekken uit de boring. Invoerbereik 0 t/m 99999

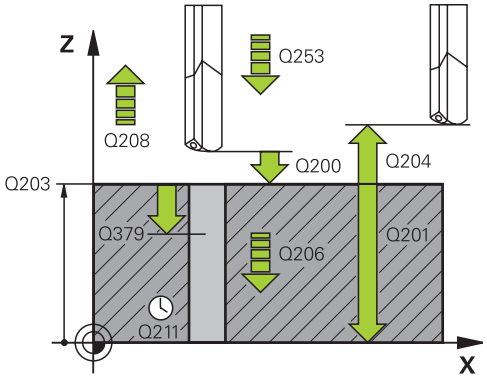

NC-regels

11 CYCL DEF 241 EENLIPPIG DIEPBOREN	
Q200=2	;VEILIGHEIDSAFSTAND
Q201=-80	;DIEPTE
Q206=150	;AANZET DIEPTEVERPL.
Q211=0.25	;STILSTANDSTIJD ONDER
Q203=+100	;COORD. OPPERVLAK
Q204=50	;2E VEILIGHEIDSAFST.
Q379=7.5	;STARTPUNT
Q253=750	;AANZET VOORPOS.
Q208=1000	;AANZET TERUGTREKKEN
Q426=3	;SPILROTATIERICHTING
Q427=25	;TOERENT. INST/TG.TR.
Q428=500	;TOERENTAL BOREN
Q429=8	;KOELING AAN
Q430=9	;KOELING UIT
Q435=0	;STILSTANDDIEPTE
Q401=100	;AANZETFACTOR
Q202=9999	;MAX. DIEPTESTAP
Q212=0	;AFNAMEWAARDE
Q205=0	;MIN. DIEPTEVERPL.

- **Q428 Spiltoerental boren?**: toerental waarmee het gereedschap moet boren. Invoerbereik 0 t/m 99999
- **Q429 M-fct. Koelmiddel AAN?**: Additionele M-functie voor het inschakelen van het koelmiddel. De TNC schakelt het koelmiddel in wanneer het gereedschap in de boring op **Q379 STARTPUNT** staat. Invoerbereik 0 tot 999
- **Q430 M-fct. Koelmiddel UIT?**: Additionele M-functie voor het uitschakelen van het koelmiddel. De TNC schakelt het koelmiddel uit wanneer het gereedschap op **Q201 DIEPTE** staat. Invoerbereik 0 tot 999
- **Q435 Stilstanddiepte?** (incrementeel): coördinaat van de spilas waarop het gereedschap moet blijven stilstaan. De functie is niet actief bij invoer van 0 (standaardinstelling). Toepassing: Bij het maken van doorgaande boringen is bij sommige gereedschappen een korte stilstandtijd noodzakelijk vóór het terugtrekken op de bodem van de boring, om de spanen omhoog te transporteren. Waarde kleiner dan **Q201 DIEPTE** definiëren, invoerbereik 0 t/m 99999,9999
- **Q401 Aanzetfactor in %?**: factor waarmee de TNC de aanzet na het bereiken van **Q435 STILSTANDDIEPTE** vermindert. Invoerbereik 0 tot 100
- **Q202 Maximale dieptestap?** (incrementeel): maat waarmee het gereedschap telkens wordt verplaatst **Q201 DIEPTE** hoeft geen veelvoud van **Q202** te zijn. Invoerbereik 0 t/m 99999,9999
- **Q212 Afnamewaarde?** (incrementeel): waarde waarmee de TNC **Q202 MAX. DIEPTESTAP** na elke verplaatsing vermindert. Invoerbereik 0 t/m 99999,9999
- **Q205 Minimale diepteverplaatsing?** (incrementeel): wanneer een **Q212 AFNAMEWAARDE** is ingevoerd, begrenst de TNC de verplaatsing op **Q205** . Invoerbereik 0 tot 99999,9999

3.11 Programmeervoorbeelden

Voorbeeld: boorcycli

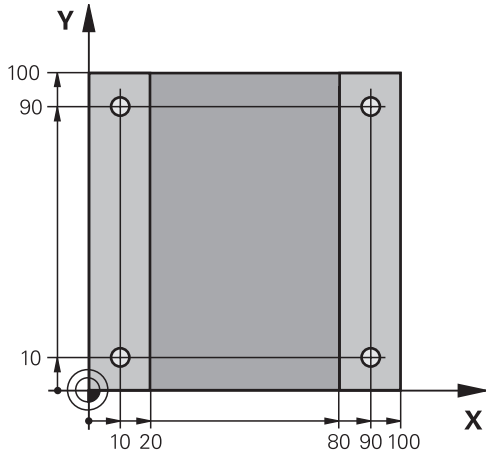

0 BEGIN PGM C200 MM	
1 BLK FORM 0.1 Z X+0 Y+0 Z-20	Definitie van onbewerkt werkstuk
2 BLK FORM 0.2 X+100 Y+100 Z+0	
3 TOOL CALL 1 Z S4500	Gereedschapsoproep (gereedschapsradius 3)
4 L Z+250 R0 FMAX	Gereedschap terugtrekken
5 CYCL DEF 200 BOREN	Cyclusdefinitie
Q200=2 ;VEILIGHEIDSAFSTAND	
Q201=-15 ;DIEPTE	
Q206=250 ;AANZET DIEPTEVERPL.	
Q202=5 ;DIEPTEVERPLAATSING	
Q210=0 ;STILSTANDSTIJD BOVEN	
Q203=-10 ;COORD. OPPERVLAK	
Q204=20 ;2E VEILIGHEIDSAFST.	
Q211=0.2 ;STILSTANDSTIJD ONDER	
Q395=0 ;REF. DIEPTE	
6 L X+10 Y+10 R0 FMAX M3	Boring 1 benaderen, spil inschakelen
7 CYCL CALL	Cyclusoproep
8 L Y+90 R0 FMAX M99	Boring 2 benaderen, cyclusoproep
9 L X+90 R0 FMAX M99	Boring 3 benaderen, cyclusoproep
10 L Y+10 R0 FMAX M99	Boring 4 benaderen, cyclusoproep
11 L Z+250 R0 FMAX M2	Gereedschap terugtrekken, einde programma
12 END PGM C200 MM	

Voorbeeld: Boorcycli in combinatie met PATTERN DEF toepassen

De boringcoördinaten zijn in de patroondefinitie PATTERN DEF POS opgeslagen en worden door de TNC met CYCL CALL PAT opgeroepen.

De gereedschapsradiussen zijn zo gekozen dat alle bewerkingsstappen in de grafische testweergave zijn te zien.

Programma-afloop

- Centreren (gereedschapsradius 4)
- Boren (gereedschapsradius 2,4)
- Schroefdraad tappen (gereedschapsradius 3)

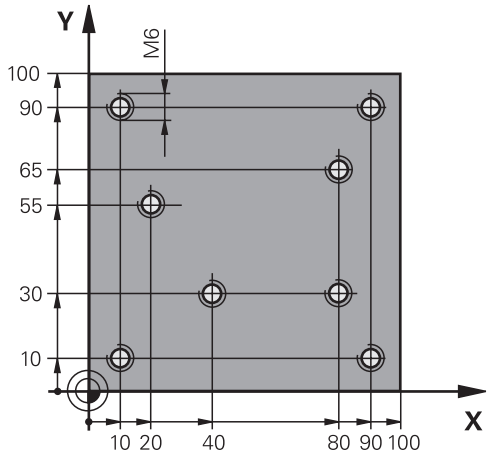

0 BEGIN PGM 1 MM	
1 BLK FORM 0.1 Z X+0 Y+0 Z-20	Definitie van onbewerkt werkstuk
2 BLK FORM 0.2 X+100 Y+100 Y+0	
3 TOOL CALL 1 Z S5000	Gereedschapsoproep centerboor (radius 4)
4 L Z+10 R0 F5000	Gereedschap naar veilige hoogte verplaatsen (F met waarde programmeren), de TNC positioneert na elke cyclus naar de veilige hoogte
5 PATTERN DEF	Alle boorposities in puntenpatroon definiëren
POS1(X+10 Y+10 Z+0)	
POS2(X+40 Y+30 Z+0)	
POS3(X+20 Y+55 Z+0)	
POS4(X+10 Y+90 Z+0)	
POS5(X+90 Y+90 Z+0)	
POS6(X+80 Y+65 Z+0)	
POS7(X+80 Y+30 Z+0)	
POS8(X+90 Y+10 Z+0)	
6 CYCL DEF 240 CENTREREN	Cyclusdefinitie centreren
Q200=2 ;VEILIGHEIDSAFSTAND	
Q343=0 ;SELECT. DIA./DIEPTE	
Q201=-2 ;DIEPTE	
Q344=-10 ;DIAMETER	
Q206=150 ;AANZET DIEPTEVERPL.	
Q211=0 ;STILSTANDSTIJD ONDER	
Q203=+0 ;COORD. OPPERVLAK	
Q204=50 ;2E VEILIGHEIDSAFST.	
7 CYCL CALL PAT F5000 M13	Cyclusoproep in combinatie met puntenpatroon
8 L Z+100 R0 FMAX	Gereedschap terugtrekken, gereedschapswissel
9 TOOL CALL 2 Z S5000	Gereedschapsoproep boor (radius 2,4)

10 L Z+10 R0 F5000	Gereedschap naar veilige hoogte verplaatsen (F met waarde programmeren)
11 CYCL DEF 200 BOREN	Cyclusdefinitie boren
Q200=2 ;VEILIGHEIDSAFSTAND	
Q201=-25 ;DIEPTE	
Q206=150 ;AANZET DIEPTEVERPL.	
Q202=5 ;DIEPTEVERPLAATSING	
Q210=0 ;STILSTANDSTIJD BOVEN	
Q203=+0 ;COORD. OPPERVLAK	
Q204=50 ;2E VEILIGHEIDSAFST.	
Q211=0.2 ;STILSTANDSTIJD ONDER	
Q395=0 ;REF. DIEPTE	
12 CYCL CALL PAT F500 M13	Cyclusoproep in combinatie met puntenpatroon
13 L Z+100 R0 FMAX	Gereedschap terugtrekken
14 TOOL CALL Z S200	Gereedschapsoproep draadtap (radius 3)
15 L Z+50 R0 FMAX	Gereedschap naar veilige hoogte verplaatsen
16 CYCL DEF 206 DRAADTAPPEN NIEUW	Cyclusdefinitie schroefdraad tappen
Q200=2 ;VEILIGHEIDSAFSTAND	
Q201=-25 ;DRAADDIEPTE	
Q206=150 ;AANZET DIEPTEVERPL.	
Q211=0 ;STILSTANDSTIJD ONDER	
Q203=+0 ;COORD. OPPERVLAK	
Q204=50 ;2E VEILIGHEIDSAFST.	
17 CYCLE CALL PAT F5000 M13	Cyclusoproep in combinatie met puntenpatroon
18 L Z+100 R0 FMAX M2	Gereedschap terugtrekken, einde programma
19 END PGM 1 MM	

4

Bewerkingscycli: Schroefdraad tappen / schroefdraad frezen

4.1 Basisprincipes

Overzicht

De TNC beschikt over de volgende cycli voor de meest uiteenlopende schroefdraadbewerkingen:

Softkey	Cyclus	Bladzijde
	206 SCHROEFDRAAD TAPPEN NIEUW Met voedingscompensatie, met automatische voorpositionering, 2e veiligheidsafstand	97
	207 SCHROEFDRAAD TAPPEN GS NIEUW Zonder voedingscompensatie, met automatische voorpositionering, 2e veiligheidsafstand	99
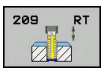	209 SCHROEFDRAAD TAPPEN SPAANBREKEN Zonder voedingscompensatie, met automatische voorpositionering, 2e veiligheidsafstand; spaanbreken	102
	262 SCHROEFDRAAD FREZEN Cyclus voor schroefdraad frezen in voorgeboord materiaal	108
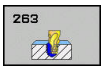	263 SCHROEFDRAAD FREZEN MET VERZINKEN Cyclus voor schroefdraad frezen in voorgeboord materiaal, waarbij een afkanting wordt gemaakt	112
	264 SCHROEFDRAAD FREZEN MET VERZINKEN EN VOORBOREN Cyclus voor boren in volmateriaal en aansluitend schroefdraad frezen met gereedschap	116
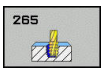	265 HELIX-SCHROEFDRAAD FREZEN MET VERZINKEN Cyclus voor schroefdraad frezen in volmateriaal	120
	267 BUITENSCHROEFDRAAD FREZEN Cyclus voor buitenschroefdraad frezen, waarbij een afkanting wordt gemaakt	124

4.2 SCHROEFDRAAD TAPPEN met voedingscompensatie (cyclus 206, DIN/ISO: G206)

Cyclusverloop

1 De TNC positioneert het gereedschap in de spilas in ijlgang **FMAX** naar de ingevoerde veiligheidsafstand boven het werkstukoppervlak
2 Het gereedschap verplaatst zich in één slag naar boordiepte
3 Vervolgens wordt de rotatierichting van de spil omgekeerd en het gereedschap na de stilstandtijd naar de veiligheidsafstand teruggetrokken. Indien een 2e veiligheidsafstand is ingevoerd, verplaatst de TNC het gereedschap met **FMAX** daarheen
4 Op veiligheidsafstand wordt de spilrotatierichting opnieuw omgekeerd

Bij het programmeren in acht nemen!

Positioneerregel naar het startpunt (midden van de boring) van het bewerkingsvlak met radiuscorrectie **R0** programmeren.

Het voorteken van de cyclusparameter Diepte legt de werkrichting vast. Wanneer diepte = 0 wordt geprogrammeerd, voert de TNC de cyclus niet uit.

Het gereedschap moet in een voeding met lengtecompensatie opgespannen zijn. De voeding met lengtecompensatie compenseert toleranties van aanzet en toerental tijdens de bewerking.

Tijdens het afwerken van de cyclus werkt de draaiknop voor de toerental-override niet. De draaiknop voor de aanzet-override is nog beperkt actief (door de machinefabrikant vastgelegd, raadpleeg het machinehandboek).

Voor rechtse draad spil met **M3** activeren, voor linkse draad met **M4**.

Wanneer u in de gereedschapstabel in de kolom **Pitch** de spoed van de draadtap invoert, vergelijkt de TNC de spoed uit de gereedschapstabel met de in de cyclus gedefinieerde spoed.De TNC komt met een foutmelding wanneer de waarden niet met elkaar overeenstemmen.In cyclus 206 berekent de TNC de spoed op basis van het geprogrammeerde toerental en de in de cyclus gedefinieerde aanzet.

4.2 SCHROEFDRAAD TAPPEN met voedingscompensatie (cyclus 206, DIN/ISO: G206)

Let op: botsingsgevaar!

Via machineparameter **displayDepthErr** kunt u instellen of de TNC bij de invoer van een positieve diepte een foutmelding moet geven (on) of niet (off).

Houd er rekening mee dat de TNC bij een **positief ingevoerde diepte** de berekening van de voorpositie omkeert. Het gereedschap verplaatst zich dus in de gereedschapsas in ijlgang naar de veiligheidsafstand **onder** het werkstukoppervlak!

Cyclusparameters

- **Q200 Veiligheidsafstand?** (incrementeel): afstand tussen gereedschapspunt en werkstukoppervlak. Invoerbereik 0 t/m 99999,9999

Richtwaarde: 4x spoed.

- **Q201 Draaddiepte ?** (incrementeel): afstand tussen werkstukoppervlak en draadkern. Invoerbereik -99999,9999 t/m 99999,9999
- **Q206 Aanzet diepteverplaatsing?**: verplaatsingssnelheid van het gereedschap bij het schroefdraad tappen. Invoerbereik 0 t/m 99999,999 alternatief **FAUTO**
- **Q211 Stilstandstijd onder?**: waarde tussen 0 en 0,5 seconden invoeren, om het zich vastzetten van het gereedschap tijdens terugtrekken te voorkomen. Invoerbereik 0 tot 3600,0000
- **Q203 Coörd. werkstukoppervlakte?** (absoluut): coördinaat werkstukoppervlak. Invoerbereik -99999,9999 t/m 99999,9999
- **Q204 2e veiligheidsafstand?** (incrementeel): coördinaat spilas waarin een botsing tussen het gereedschap en het werkstuk (spanmiddel) uitgesloten is. Invoerbereik 0 t/m 99999,9999

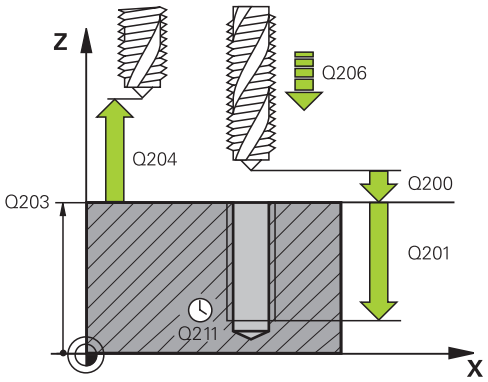

NC-regels

25 CYCL DEF 206 DRAADTAPPENNIEUW	
Q200=2	;VEILIGHEIDSAFSTAND
Q201=-20	;DRAADDIEPTE
Q206=150	;AANZET DIEPTEVERPL.
Q211=0.25	;STILSTANDSTIJD ONDER
Q203=+25	;COORD. OPPERVLAK
Q204=50	;2E VEILIGHEIDSAFST.

Aanzet bepalen: F = S x p

F: aanzet mm/min)
S: spiltoerental (omw/min)
p: spoed (mm)

Terugtrekken bij programma-onderbreking

Wanneer tijdens het schroefdraad tappen de externe stoptoets ingedrukt wordt, toont de TNC een softkey, waarmee het gereedschap kan worden teruggetrokken.

4.3 SCHROEFDRAAD TAPPEN zonder voedingscompensatie GS (cyclus 207, DIN/ISO: G207)

Cyclusverloop

De schroefdraad wordt door de TNC in één of meerdere bewerkingen zonder voeding met lengtecompensatie getapt.

1 De TNC positioneert het gereedschap in de spilas in ijlgang **FMAX** naar de ingevoerde veiligheidsafstand boven het werkstukoppervlak
2 Het gereedschap verplaatst zich in één slag naar boordiepte
3 Vervolgens wordt de rotatierichting van de spil omgekeerd en het gereedschap uit de boring naar de veiligheidsafstand verplaatst. Indien u een 2e veiligheidsafstand hebt ingevoerd, verplaatst de TNC het gereedschap met **FMAX** daarnaartoe
4 Op veiligheidsafstand stopt de TNC de spil

4.3 SCHROEFDRAAD TAPPEN zonder voedingscompensatie GS (cyclus 207, DIN/ISO: G207)

Bij het programmeren in acht nemen!

Machine en TNC moeten door de machinefabrikant voorbereid zijn.

De cyclus is uitsluitend op machines met een gestuurde spil uitvoerbaar.

Positioneerregel naar het startpunt (midden van de boring) van het bewerkingsvlak met radiuscorrectie **R0** programmeren.

Het voorteken van de cyclusparameter Diepte legt de werkrichting vast. Wanneer diepte = 0 wordt geprogrammeerd, voert de TNC de cyclus niet uit.

De TNC berekent de aanzet afhankelijk van het toerental. Wanneer tijdens het schroefdraad tappen de draaiknop voor de aanzet-override bediend wordt, dan wordt de aanzet door de TNC automatisch aangepast.

De draaiknop voor de toerental-override is niet actief.

Als u voor deze cyclus M3 (resp. M4) programmeert, draait de spil na het einde van de cyclus (met het in de TOOL-CALL-regel geprogrammeerde toerental).

Als u voor deze cyclus geen M3 (resp. M4) programmeert, blijft de spil na het einde van deze cyclus staan. In dat geval moet u de spil vóór de volgende bewerking met M3 (resp. M4) opnieuw inschakelen.

Wanneer u in de gereedschapstabel in de kolom **Pitch** de spoed van de draadtap invoert, vergelijkt de TNC de spoed uit de gereedschapstabel met de in de cyclus gedefinieerde spoed.De TNC komt met een foutmelding wanneer de waarden niet met elkaar overeenstemmen.

Let op: botsingsgevaar!

Via machineparameter **displayDepthErr** kunt u instellen of de TNC bij de invoer van een positieve diepte een foutmelding moet geven (on) of niet (off).

Houd er rekening mee dat de TNC bij een **positief ingevoerde diepte** de berekening van de voorpositie omkeert. Het gereedschap verplaatst zich dus in de gereedschapsas in ijlgang naar de veiligheidsafstand **onder** het werkstukoppervlak!

Cyclusparameters

- **Q200 Veiligheidsafstand?** (incrementeel): afstand tussen gereedschapspunt en werkstukoppervlak. Invoerbereik 0 t/m 99999,9999
- **Q201 Draaddiepte ?** (incrementeel): afstand tussen werkstukoppervlak en draadkern. Invoerbereik -99999,9999 t/m 99999,9999
- **Q239 Spoed?**: spoed van de draad Het voorteken legt rechtse of linkse draad vast:
  + = rechtse draad
  – = linkse draad
  Invoerbereik -99,9999 t/m 99,9999
- **Q203 Coörd. werkstukoppervlakte?** (absoluut): coördinaat werkstukoppervlak. Invoerbereik -99999,9999 t/m 99999,9999
- **Q204 2e veiligheidsafstand?** (incrementeel): coördinaat spilas waarin een botsing tussen het gereedschap en het werkstuk (spanmiddel) uitgesloten is. Invoerbereik 0 t/m 99999,9999

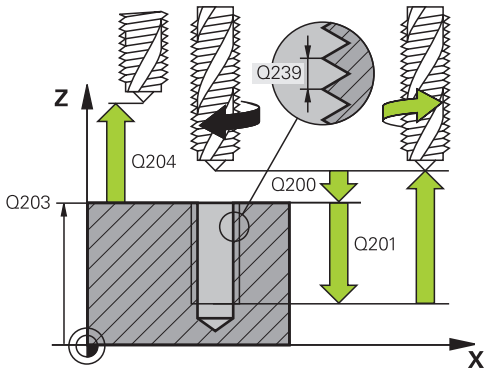

NC-regels

26 CYCL DEF 207 SCHR. TAPPEN GS NIEUW	
Q200=2	;VEILIGHEIDSAFSTAND
Q201=-20	;DRAADDIEPTE
Q239=+1	;SPOED
Q203=+25	;COORD. OPPERVLAK
Q204=50	;2E VEILIGHEIDSAFST.

Terugtrekken bij programma-onderbreking

Terugtrekken in de werkstand Handbediening

Wanneer u het schroefdraadsnijden wilt onderbreken, drukt u op de toets NC-stop. Er verschijnt een softkey voor het terugtrekken uit de schroefdraad in de softkeybalk onderaan. Wanneer u op deze softkey en de toets NC-start drukt, trekt het gereedschap zich uit de boring terug naar het startpunt van de bewerking. De spil stopt automatisch en de TNC geeft een melding.

Terugtrekken in de werkstand Automatische programma-afloop, Programma-afloop regel voor regel

Wanneer u het schroefdraadsnijden wilt onderbreken, drukt u op de toets NC-stop. De TNC toont de softkey **HANDMATIG VERPL.**. Nadat u op **HANDMATIG VERPL.** hebt gedrukt, kunt u het gereedschap in de actieve spilas terugtrekken. Wanneer u na de onderbreking de bewerking weer wilt voortzetten, drukt u op de softkey **POSITIE BENADEREN** en NC-start. De TNC verplaatst het gereedschap weer naar de positie vóór de NC-stop.

U kunt het gereedschap bij het terugtrekken in positieve en negatieve richting van de gereedschapsas verplaatsen.Let bij het terugtrekken op - botsingsgevaar!

4.4 SCHROEFDRAAD TAPPEN SPAANBREKEN (cyclus 209, DIN/ISO: G209)

Cyclusverloop

De TNC snijdt de schroefdraad in meerdere verplaatsingen tot de ingevoerde diepte. Via een parameter kan worden vastgelegd of het gereedschap bij het spaanbreken al dan niet helemaal uit de boring moet worden teruggetrokken.

1 De TNC positioneert het gereedschap in de spilas in ijlgang **FMAX** naar de ingevoerde veiligheidsafstand boven het werkstukoppervlak en voert daar een spiloriëntatie uit
2 Het gereedschap verplaatst zich naar de ingevoerde diepte-instelling, draait de spilrotatierichting om en keert – afhankelijk van de definitie – met een bepaalde waarde terug of wordt uit de boring teruggetrokken, om de spanen te verwijderen. Voorzover u een factor voor de toerentalverhoging gedefinieerd hebt, verplaatst de TNC zich met een overeenkomstig hoger spiltoerental uit de boring
3 Vervolgens wordt de spilrotatierichting weer omgekeerd en wordt het gereedschap naar de volgende diepte-instelling verplaatst
4 De TNC herhaalt dit proces (2 en 3) totdat de ingevoerde draaddiepte is bereikt
5 Vervolgens wordt het gereedschap naar de veiligheidsafstand teruggetrokken. Indien een 2e veiligheidsafstand is ingevoerd, verplaatst de TNC het gereedschap met **FMAX** daarheen
6 Op veiligheidsafstand stopt de TNC de spil

Bij het programmeren in acht nemen!

Machine en TNC moeten door de machinefabrikant voorbereid zijn.

De cyclus is uitsluitend op machines met een gestuurde spil uitvoerbaar.

Positioneerregel naar het startpunt (midden van de boring) van het bewerkingsvlak met radiuscorrectie **R0** programmeren.

Het voorteken van de cyclusparameter Draaddiepte legt de werkrichting vast.

De TNC berekent de aanzet afhankelijk van het toerental. Wanneer tijdens het schroefdraad tappen de draaiknop voor de aanzet-override bediend wordt, dan wordt de aanzet door de TNC automatisch aangepast.

Met de parameter CfgThreadSpindle>sourceOverride kunt u instellen of de potentiometer al dan niet actief is voor de aanzet bij het schroefdraad snijden.

Wanneer via de cyclusparameter **Q403** een toerentalfactor voor sneller terugtrekken is gedefinieerd, beperkt de TNC het toerental tot het maximumtoerental van de actieve stand instelling spil/toerenbereik.

Als u voor deze cyclus M3 (resp. M4) programmeert, draait de spil na het einde van de cyclus (met het in de TOOL-CALL-regel geprogrammeerde toerental).

Als u voor deze cyclus geen M3 (resp. M4) programmeert, blijft de spil na het einde van deze cyclus staan. In dat geval moet u de spil vóór de volgende bewerking met M3 (resp. M4) opnieuw inschakelen.

Wanneer u in de gereedschapstabel in de kolom **Pitch** de spoed van de draadtap invoert, vergelijkt de TNC de spoed uit de gereedschapstabel met de in de cyclus gedefinieerde spoed.De TNC komt met een foutmelding wanneer de waarden niet met elkaar overeenstemmen.

Let op: botsingsgevaar!

Via machineparameter **displayDepthErr** kunt u instellen of de TNC bij de invoer van een positieve diepte een foutmelding moet geven (on) of niet (off).

Houd er rekening mee dat de TNC bij een **positief ingevoerde diepte** de berekening van de voorpositie omkeert. Het gereedschap verplaatst zich dus in de gereedschapsas in ijlgang naar de veiligheidsafstand **onder** het werkstukoppervlak!

4.4 SCHROEFDRAAD TAPPEN SPAANBREKEN (cyclus 209, DIN/ISO: G209)

Cyclusparameters

- **Q200 Veiligheidsafstand?** (incrementeel): afstand tussen gereedschapspunt en werkstukoppervlak. Invoerbereik 0 t/m 99999,9999
- **Q201 Draaddiepte ?** (incrementeel): afstand tussen werkstukoppervlak en draadkern. Invoerbereik -99999,9999 t/m 99999,9999
- **Q239 Spoed?**: spoed van de draad Het voorteken legt rechtse of linkse draad vast:
  + = rechtse draad
  – = linkse draad
  Invoerbereik -99,9999 t/m 99,9999
- **Q203 Coörd. werkstukoppervlakte?** (absoluut): coördinaat werkstukoppervlak. Invoerbereik -99999,9999 t/m 99999,9999
- **Q204 2e veiligheidsafstand?** (incrementeel): coördinaat spilas waarin een botsing tussen het gereedschap en het werkstuk (spanmiddel) uitgesloten is. Invoerbereik 0 t/m 99999,9999
- **Q257 Boordiepte tot spaanbreuk ?** (incrementeel): verplaatsing waarna de TNC gaat spaanbreken. Geen spaanbreken als 0 is ingevoerd. Invoerbereik 0 t/m 99999,9999
- **Q256 Terugtrekhoogte voor spaanbreuk?**: de TNC vermenigvuldigt spoed Q239 met de ingevoerde waarde en verplaatst het gereedschap bij het spaanbreken met deze berekende waarde terug. Wanneer Q256 = 0 wordt ingevoerd, trekt de TNC het gereedschap volledig uit de boring terug (naar veiligheidsafstand), om de spanen te verwijderen. Invoerbereik 0,000 tot 99999,999
- **Q336 Hoek voor spil-orientatie ?** (absoluut): hoek waaronder de TNC het gereedschap vóór het schroefdraad snijden positioneert. Hierdoor kan de schroefdraad eventueel worden nagesneden. Invoerbereik -360,0000 t/m 360,0000
- **Q403 Fact. toerent.ver. terugtrekken?**: factor waarmee de TNC het spiltoerental - en daarmee ook de terugtrekaanzet - bij het terugtrekken uit de boring verhoogt. Invoerbereik 0,0001 tot 10. Verhoging maximaal tot maximumtoerental van de actieve stand instelling spil/toerenbereik.

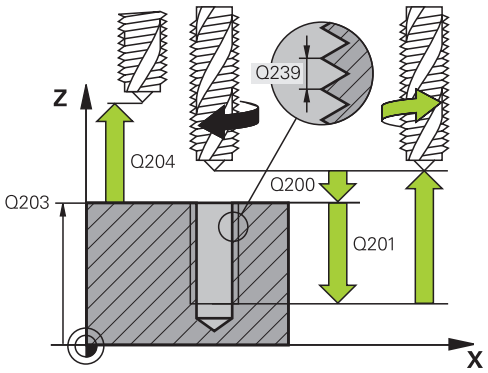

NC-regels

26 CYCL DEF 209 SCHRDR.BOR. SPAANBR.	
Q200=2	;VEILIGHEIDSAFSTAND
Q201=-20	;DRAADDIEPTE
Q239=+1	;SPOED
Q203=+25	;COORD. OPPERVLAK
Q204=50	;2E VEILIGHEIDSAFST.
Q257=5	;BOORDPTE SPAANBREUK
Q256=+1	;TERUGTR.HGT SPAANBR.
Q336=50	;HOEK SPIL
Q403=1.5	;FACTOR TOERENTAL

Terugtrekken bij programma-onderbreking

Terugtrekken in de werkstand Handbediening

Wanneer u het schroefdraadsnijden wilt onderbreken, drukt u op de toets NC-stop. Er verschijnt een softkey voor het terugtrekken uit de schroefdraad in de softkeybalk onderaan. Wanneer u op deze softkey en de toets NC-start drukt, trekt het gereedschap zich uit de boring terug naar het startpunt van de bewerking. De spil stopt automatisch en de TNC geeft een melding.

Terugtrekken in de werkstand Automatische programma-afloop, Programma-afloop regel voor regel

Wanneer u het schroefdraadsnijden wilt onderbreken, drukt u op de toets NC-stop. De TNC toont de softkey **HANDMATIG VERPL.**. Nadat u op **HANDMATIG VERPL.** hebt gedrukt, kunt u het gereedschap in de actieve spilas terugtrekken. Wanneer u na de onderbreking de bewerking weer wilt voortzetten, drukt u op de softkey **POSITIE BENADEREN** en NC-start. De TNC verplaatst het gereedschap weer naar de positie vóór de NC-stop.

U kunt het gereedschap bij het terugtrekken in positieve en negatieve richting van de gereedschapsas verplaatsen.Let bij het terugtrekken op - botsingsgevaar!

4.5 Basisprincipes van schroefdraad frezen

Voorwaarden

- De machine moet met inwendige spilkoeling (koelsmeermiddel min. 30 bar, perslucht min. 6 bar) uitgevoerd zijn
- Omdat bij het schroefdraad frezen vaak vervorming van het draadprofiel optreedt, moeten meestal specifieke correcties aan het gereedschap worden uitgevoerd. Deze kunt u vinden in de gereedschapscatalogus of bij de gereedschapsfabrikant opvragen. De correctie vindt bij **TOOL CALL** via de deltaradius **DR** plaats
- De cycli 262, 263, 264 en 267 kunnen alleen met rechtsdraaiend gereedschap worden uitgevoerd. Voor cyclus 265 kan rechts- en linksdraaiend gereedschap worden toegepast
- De werkrichting volgt uit de volgende invoerparameters: voorteken van de spoed Q239 (+ = rechtse draad /– = linkse draad) en freeswijze Q351 (+1 = meelopend /–1 = tegenlopend). In onderstaande tabel wordt de relatie tussen de invoerparameters bij rechtsdraaiend gereedschap duidelijk.

Binnendraad	Spoed	Freeswijze	Werkrichting
rechtse draad	+	+1(RL)	Z+
linkse draad	–	–1(RR)	Z+
rechtse draad	+	–1(RR)	Z–
linkse draad	–	+1(RL)	Z–

Buitendraad	Spoed	Freeswijze	Werkrichting
rechtse draad	+	+1(RL)	Z–
linkse draad	–	–1(RR)	Z–
rechtse draad	+	–1(RR)	Z+
linkse draad	–	+1(RL)	Z+

De TNC relateert de geprogrammeerde aanzet bij het schroefdraad frezen aan de snijkant van het gereedschap. Omdat de TNC echter de aanzet gerelateerd aan de middelpuntsbaan weergeeft, komt de weergegeven waarde niet overeen met de geprogrammeerde waarde.

De rotatierichting van de schroefdraad verandert wanneer een schroefdraadfreescyclus in combinatie met cyclus 8 SPIEGELEN in slechts één as wordt afgewerkt.

!

Let op: botsingsgevaar!

Programmeer bij de diepteverplaatsingen altijd dezelfde voortekens, omdat de cycli diverse processtappen bevatten die niet van elkaar afhankelijk zijn. Bij de afzonderlijke cycli is beschreven in welke volgorde de werkrichting wordt bepaald. Als u bijv. een cyclus alleen met verzinken wilt herhalen, dan voert u bij de draaddiepte 0 in. De werkrichting wordt dan via de verzinkingsdiepte bepaald.

Instellingen bij gereedschapsbreuk!

Wanneer zich tijdens het schroefdraad snijden een gereedschapsbreuk voordoet, moet u de programma-afloop stoppen en naar de werkstand Positioneren met handinvoer omschakelen. Verplaats daar het gereedschap met een lineaire beweging naar het midden van de boring. Vervolgens kan het gereedschap in de as voor diepte-aanzet uit het materiaal worden gehaald en worden verwisseld.

4.6 SCHROEFDRAAD FREZEN (cyclus 262, DIN/ISO: G262)

Cyclusverloop

1 De TNC positioneert het gereedschap in de spilas in ijlgang **FMAX** naar de ingevoerde veiligheidsafstand boven het werkstukoppervlak
2 Het gereedschap verplaatst zich met de geprogrammeerde aanzet voorpositioneren naar het startniveau dat volgt uit het voorteken van de spoed, de freeswijze en het aantal gangen per stap
3 Het gereedschap verplaatst zich vervolgens tangentieel in een helixbeweging naar de nominale schroefdraaddiameter. Daarbij wordt voorafgaand aan de helix-benaderingsbeweging nog een compensatiebeweging in de gereedschapsas uitgevoerd, om met de schroefdraadbaan op het geprogrammeerde startniveau te beginnen
4 Afhankelijk van de parameter Stappen, freest het gereedschap de schroefdraad in meerdere versprongen schroeflijnbewegingen of in een continue schroeflijnbeweging
5 Vervolgens verplaatst het gereedschap zich tangentieel van de contour weg, terug naar het startpunt in het bewerkingsvlak
6 Aan het einde van de cyclus verplaatst de TNC het gereedschap in ijlgang naar de veiligheidsafstand of – indien ingevoerd – naar de 2e veiligheidsafstand

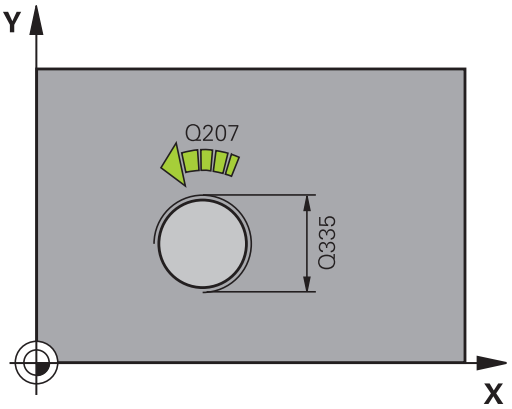

Bij het programmeren in acht nemen!

Positioneerregel naar het startpunt (midden van de boring) van het bewerkingsvlak met radiuscorrectie **R0** programmeren.

Het voorteken van de cyclusparameter Draaddiepte legt de werkrichting vast.

Wanneer draaddiepte = 0 wordt geprogrammeerd, dan voert de TNC de cyclus niet uit.

De nominale schroefdraaddiameter wordt via een halve cirkel vanuit het midden benaderd. Als de gereedschapsdiameter 4 keer de spoed kleiner is dan de nominale schroefdraaddiameter, vindt er een zijdelingse voorpositionering plaats.

Let erop dat de TNC vóór de benaderingsbeweging een compensatiebeweging in de gereedschapsas uitvoert. De grootte van de compensatiebeweging bedraagt maximaal de halve spoed. Zorg voor voldoende plaats in de boring!

Wanneer u de draaddiepte wijzigt, verandert de TNC automatisch het startpunt voor de helixbeweging.

Let op: botsingsgevaar!

Via machineparameter **displayDepthErr** kunt u instellen of de TNC bij de invoer van een positieve diepte een foutmelding moet geven (on) of niet (off).

Houd er rekening mee dat de TNC bij een **positief ingevoerde diepte** de berekening van de voorpositie omkeert. Het gereedschap verplaatst zich dus in de gereedschapsas in ijlgang naar de veiligheidsafstand **onder** het werkstukoppervlak!

Cyclusparameters

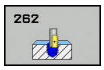

- **Q335 Nominale diameter?**: nominale schroefdraaddiameter. Invoerbereik 0 t/m 99999,9999
- **Q239 Spoed?**: spoed van de draad Het voorteken legt rechtse of linkse draad vast:
  + = rechtse draad
  – = linkse draad
  Invoerbereik -99,9999 t/m 99,9999
- **Q201 Draaddiepte ?** (incrementeel): afstand tussen werkstukoppervlak en draadkern. Invoerbereik -99999,9999 t/m 99999,9999
- **Q355 Aantal gangen per stap ?**: aantal gangen waarmee het gereedschap wordt verplaatst:
  0 = een schroeflijn tot de draaddiepte
  1 = continue schroeflijn over de totale draadlengte
  >1 = meerdere helixbanen met benaderen en verlaten; daartussen verplaatst de TNC het gereedschap met Q355 x de spoed. Invoerbereik 0 t/m 99999
- **Q253 Aanzet voorpositioneren?**: verplaatsingssnelheid van het gereedschap bij het insteken in het werkstuk resp. bij het terugtrekken uit het werkstuk in mm/min. Invoerbereik 0 t/m 99999,9999 alternatief **FMAX**, **FAUTO**
- **Q351 Freeswijze? Meel.=+1, Tegenl.=-1**: soort freesbewerking bij M3
  +1 = meelopend frezen
  –1 = tegenlopend frezen (wanneer u 0 invoert, vindt de bewerking meelopend plaats)
- **Q200 Veiligheidsafstand?** (incrementeel): afstand tussen gereedschapspunt en werkstukoppervlak. Invoerbereik 0 t/m 99999,9999
- **Q203 Coörd. werkstukoppervlakte?** (absoluut): coördinaat werkstukoppervlak. Invoerbereik -99999,9999 t/m 99999,9999

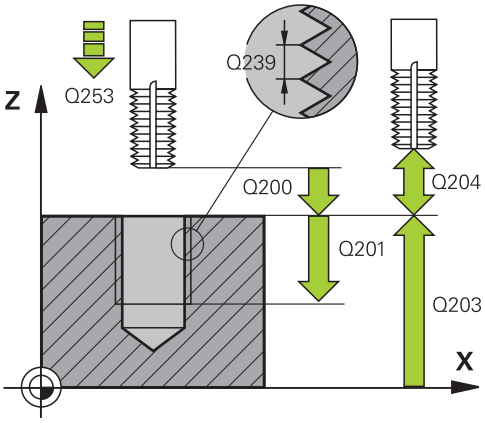

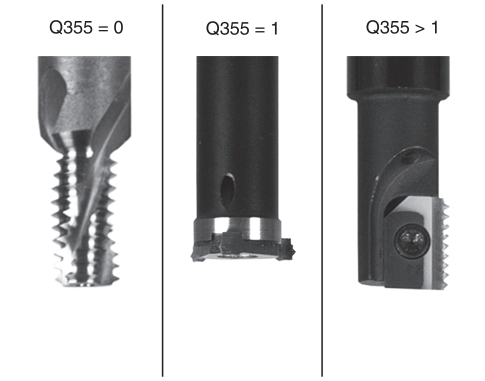

NC-regels

```
25 CYCL DEF 262 SCHROEFDRAAD
    FREZEN
    Q335=10     ;NOMINALE DIAMETER
    Q239=+1.5 ;SPOED
    Q201=-20    ;DRAADDIEPTE
    Q355=0      ;GANGEN PER STAP
```

- **Q204 2e veiligheidsafstand?** (incrementeel): coördinaat spilas waarin een botsing tussen het gereedschap en het werkstuk (spanmiddel) uitgesloten is. Invoerbereik 0 t/m 99999,9999
- **Q207 Aanzet frezen?**: verplaatsingssnelheid van het gereedschap bij frezen in mm/min. Invoerbereik 0 t/m 99999,999 alternatief **FAUTO**
- **Q512 Aanzet benaderen?**: verplaatsingssnelheid van het gereedschap bij benaderen in mm/min. Bij kleine draaddiameters kunt u door een gereduceerde benaderingsaanzet het risico van gereedschapsbreuk verminderen. Invoerbereik 0 t/m 99999,999 alternatief **FAUTO**

```
Q253=750  ;AANZET VOORPOS.
Q351=+1   ;FREESWIJZE
Q200=2    ;VEILIGHEIDSAFSTAND
Q203=+30  ;COORD. OPPERVLAK
Q204=50   ;2E VEILIGHEIDSAFST.
Q207=500  ;AANZET FREZEN
Q512=0    ;AANZET BENADEREN
```

4.7 SCHROEFDRAAD FREZEN MET VERZINKEN (cyclus 263, DIN/ISO: G263)

Cyclusverloop

1 De TNC positioneert het gereedschap in de spilas in ijlgang **FMAX** naar de ingevoerde veiligheidsafstand boven het werkstukoppervlak

Verzinken

2 Het gereedschap verplaatst zich met aanzet voorpositioneren naar de verzinkingsdiepte min de veiligheidsafstand, en vervolgens met aanzet vrijloop naar de verzinkingsdiepte

3 Als een veiligheidsafstand zijkant is ingevoerd, positioneert de TNC het gereedschap meteen met aanzet voorpositioneren naar de verzinkingsdiepte

4 Vervolgens benadert de TNC, afhankelijk van de beschikbare ruimte, vanuit het midden of met zijdelings voorpositioneren de kerndiameter voorzichtig en voert een cirkelbeweging uit

Verzinken aan kopvlakzijde

5 Het gereedschap verplaatst zich met aanzet voorpositioneren naar de verzinkingsdiepte aan kopvlakzijde

6 De TNC positioneert het gereedschap ongecorrigeerd vanuit het midden via een halve cirkel naar de verspringing aan kopvlakzijde, en voert een cirkelbeweging met aanzet vrijloop uit

7 Aansluitend verplaatst de TNC het gereedschap weer via een halve cirkel naar het midden van de boring

Schroefdraad frezen

8 De TNC verplaatst het gereedschap met de geprogrammeerde aanzet voorpositioneren naar het startniveau voor de schroefdraad dat volgt uit het voorteken van de spoed en de freeswijze

9 Het gereedschap verplaatst zich vervolgens tangentieel in een helixbeweging naar de nominale schroefdraaddiameter en freest met een 360°-schroeflijnbeweging de schroefdraad

10 Vervolgens verplaatst het gereedschap zich tangentieel van de contour weg, terug naar het startpunt in het bewerkingsvlak

11 Aan het einde van de cyclus verplaatst de TNC het gereedschap in ijlgang naar de veiligheidsafstand of – indien ingevoerd – naar de 2e veiligheidsafstand

Bij het programmeren in acht nemen!

Positioneerregel naar het startpunt (midden van de boring) van het bewerkingsvlak met radiuscorrectie **R0** programmeren.

De voortekens van de cyclusparameters draaddiepte, verzinkingsdiepte resp. diepte aan kopvlakzijde bepalen de werkrichting. De werkrichting wordt in onderstaande volgorde bepaald:
1. draaddiepte
2. verzinkingsdiepte
3. diepte kopvlakzijde

Als voor een van de diepteparameters 0 wordt geselecteerd, voert de TNC deze bewerkingsstap niet uit.

Wanneer aan kopvlakzijde moet worden verzonken, moet voor de parameter Verzinkingsdiepte 0 worden gekozen.

Programmeer de draaddiepte minstens 1/3 x de spoed kleiner dan de verzinkingsdiepte.

Let op: botsingsgevaar!

Via machineparameter **displayDepthErr** kunt u instellen of de TNC bij de invoer van een positieve diepte een foutmelding moet geven (on) of niet (off).

Houd er rekening mee dat de TNC bij een **positief ingevoerde diepte** de berekening van de voorpositie omkeert. Het gereedschap verplaatst zich dus in de gereedschapsas in ijlgang naar de veiligheidsafstand **onder** het werkstukoppervlak!

4.7 SCHROEFDRAAD FREZEN MET VERZINKEN (cyclus 263, DIN/ISO: G263)

Cyclusparameters

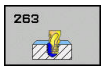

- **Q335 Nominale diameter?**: nominale schroefdraaddiameter. Invoerbereik 0 t/m 99999,9999
- **Q239 Spoed?**: spoed van de draad Het voorteken legt rechtse of linkse draad vast:
  + = rechtse draad
  – = linkse draad
  Invoerbereik -99,9999 t/m 99,9999
- **Q201 Draaddiepte ?** (incrementeel): afstand tussen werkstukoppervlak en draadkern. Invoerbereik -99999,9999 t/m 99999,9999
- **Q356 Verzinkdiepte?** (incrementeel): afstand tussen werkstukoppervlak en gereedschapspunt. Invoerbereik -99999,9999 t/m 99999,9999
- **Q253 Aanzet voorpositioneren?**: verplaatsingssnelheid van het gereedschap bij het insteken in het werkstuk resp. bij het terugtrekken uit het werkstuk in mm/min. Invoerbereik 0 t/m 99999,9999 alternatief **FMAX**, **FAUTO**
- **Q351 Freeswijze? Meel.=+1, Tegenl.=-1**: soort freesbewerking bij M3
  +1 = meelopend frezen
  –1 = tegenlopend frezen (wanneer u 0 invoert, vindt de bewerking meelopend plaats)
- **Q200 Veiligheidsafstand?** (incrementeel): afstand tussen gereedschapspunt en werkstukoppervlak. Invoerbereik 0 t/m 99999,9999
- **Q357 Veiligheids-afstand van de kant?** (incrementeel): afstand tussen snijkant van gereedschap en wand van de boring. Invoerbereik 0 t/m 99999,9999
- **Q358 Verzinkdiepte kopse kant?** (incrementeel): afstand tussen werkstukoppervlak en gereedschapspunt bij verzinken aan kopvlakzijde. Invoerbereik -99999,9999 t/m 99999,9999
- **Q359 Verpl.verzinking kopse kant** (incrementeel): afstand waarmee de TNC het midden van het gereedschap vanuit het midden verplaatst. Invoerbereik 0 t/m 99999,9999

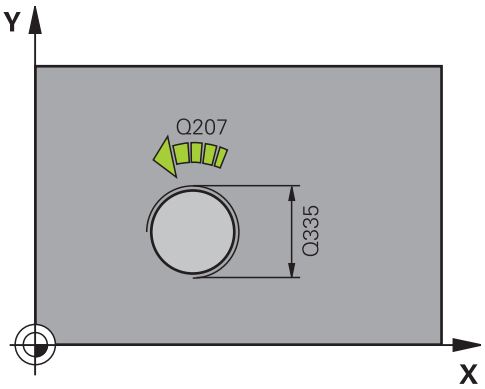

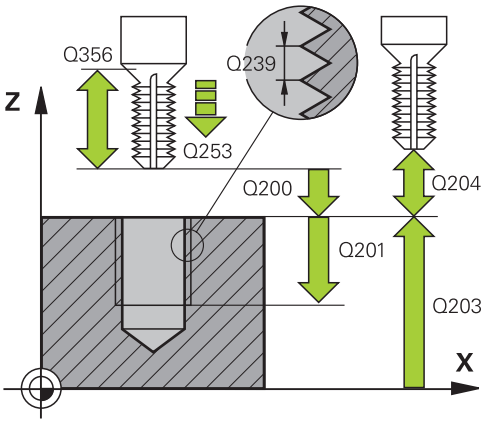

- **Q203 Coörd. werkstukoppervlakte?** (absoluut): coördinaat werkstukoppervlak. Invoerbereik -99999,9999 t/m 99999,9999
- **Q204 2e veiligheidsafstand?** (incrementeel): coördinaat spilas waarin een botsing tussen het gereedschap en het werkstuk (spanmiddel) uitgesloten is. Invoerbereik 0 t/m 99999,9999
- **Q254 Aanzet diepte-instelling?**: verplaatsingssnelheid van het gereedschap bij het verzinken in mm/min. Invoerbereik 0 t/m 99999,9999 alternatief **FAUTO**, **FU**
- **Q207 Aanzet frezen?**: verplaatsingssnelheid van het gereedschap bij frezen in mm/min. Invoerbereik 0 t/m 99999,999 alternatief **FAUTO**
- **Q512 Aanzet benaderen?**: verplaatsingssnelheid van het gereedschap bij benaderen in mm/min. Bij kleine draaddiameters kunt u door een gereduceerde benaderingsaanzet het risico van gereedschapsbreuk verminderen. Invoerbereik 0 t/m 99999,999 alternatief **FAUTO**

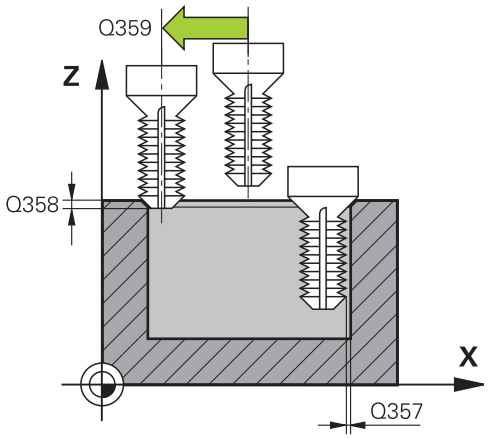

NC-regels

```
25 CYCL DEF 263 ZINKDRAAD FREZEN
    Q335=10    ;NOMINALE DIAMETER
    Q239=+1.5  ;SPOED
    Q201=-16   ;DRAADDIEPTE
    Q356=-20   ;VERZINKDIEPTE
    Q253=750   ;AANZET VOORPOS.
    Q351=+1    ;FREESWIJZE
    Q200=2     ;VEILIGHEIDSAFSTAND
    Q357=0.2   ;VEIL.AFST. KANT
    Q358=+0    ;DIEPTE KOPSE KANT
    Q359=+0    ;VERPL. KOPSE KANT
    Q203=+30   ;COORD. OPPERVLAK
    Q204=50    ;2E VEILIGHEIDSAFST.
    Q254=150   ;AANZET DIEPTE-INST.
    Q207=500   ;AANZET FREZEN
    Q512=0     ;AANZET BENADEREN
```

4.8 SCHROEFDRAAD FREZEN MET VERZINKEN EN VOORBOREN (cyclus 264, DIN/ISO: G264)

Cyclusverloop

1 De TNC positioneert het gereedschap in de spilas in ijlgang **FMAX** naar de ingevoerde veiligheidsafstand boven het werkstukoppervlak

Boren

2 Het gereedschap boort met de geprogrammeerde aanzet F tot de eerste diepte-instelling

3 Indien spaanbreken is ingevoerd, trekt de TNC het gereedschap met de ingevoerde terugtrekwaarde terug. Wanneer zonder spaanbreken wordt gewerkt, dan trekt de TNC het gereedschap met ijlgang naar de veiligheidsafstand terug en verplaatst aansluitend met **FMAX** naar de ingevoerde voorstopafstand boven de eerste diepte-instelling

4 Aansluitend boort het gereedschap met aanzet naar de volgende diepte-instelling

5 De TNC herhaalt dit proces (2 t/m 4) totdat de boordiepte is bereikt

Verzinken aan kopvlakzijde

6 Het gereedschap verplaatst zich met aanzet voorpositioneren naar de verzinkingsdiepte aan kopvlakzijde

7 De TNC positioneert het gereedschap ongecorrigeerd vanuit het midden via een halve cirkel naar de verspringing aan kopvlakzijde, en voert een cirkelbeweging met aanzet vrijloop uit

8 Aansluitend verplaatst de TNC het gereedschap weer via een halve cirkel naar het midden van de boring

Schroefdraad frezen

9 De TNC verplaatst het gereedschap met de geprogrammeerde aanzet voorpositioneren naar het startniveau voor de schroefdraad dat volgt uit het voorteken van de spoed en de freeswijze

10 Het gereedschap verplaatst zich vervolgens tangentieel in een helixbeweging naar de nominale schroefdraaddiameter en freest met een 360°-schroeflijnbeweging de schroefdraad

11 Vervolgens verplaatst het gereedschap zich tangentieel van de contour weg, terug naar het startpunt in het bewerkingsvlak

12 Aan het einde van de cyclus verplaatst de TNC het gereedschap in ijlgang naar de veiligheidsafstand of – indien ingevoerd – naar de 2e veiligheidsafstand

Bij het programmeren in acht nemen!

Positioneerregel naar het startpunt (midden van de boring) van het bewerkingsvlak met radiuscorrectie **R0** programmeren.

De voortekens van de cyclusparameters draaddiepte, verzinkingsdiepte resp. diepte aan kopvlakzijde bepalen de werkrichting. De werkrichting wordt in onderstaande volgorde bepaald:
1. draaddiepte
2. verzinkingsdiepte
3. diepte kopvlakzijde

Als voor een van de diepteparameters 0 wordt geselecteerd, voert de TNC deze bewerkingsstap niet uit.

Programmeer de draaddiepte minstens 1/3 x de spoed kleiner dan de boordiepte.

Let op: botsingsgevaar!

Via machineparameter **displayDepthErr** kunt u instellen of de TNC bij de invoer van een positieve diepte een foutmelding moet geven (on) of niet (off).

Houd er rekening mee dat de TNC bij een **positief ingevoerde diepte** de berekening van de voorpositie omkeert. Het gereedschap verplaatst zich dus in de gereedschapsas in ijlgang naar de veiligheidsafstand **onder** het werkstukoppervlak!

4.8 SCHROEFDRAAD FREZEN MET VERZINKEN EN VOORBOREN (cyclus 264, DIN/ISO: G264)

Cyclusparameters

- **Q335 Nominale diameter?**: nominale schroefdraaddiameter. Invoerbereik 0 t/m 99999,9999
- **Q239 Spoed?**: spoed van de draad Het voorteken legt rechtse of linkse draad vast:
  + = rechtse draad
  – = linkse draad
  Invoerbereik -99,9999 t/m 99,9999
- **Q201 Draaddiepte ?** (incrementeel): afstand tussen werkstukoppervlak en draadkern. Invoerbereik -99999,9999 t/m 99999,9999
- **Q356 Boordiepte?** (incrementeel): afstand tussen werkstukoppervlak en bodem van de boring. Invoerbereik -99999,9999 t/m 99999,9999
- **Q253 Aanzet voorpositioneren?**: verplaatsingssnelheid van het gereedschap bij het insteken in het werkstuk resp. bij het terugtrekken uit het werkstuk in mm/min. Invoerbereik 0 t/m 99999,9999 alternatief **FMAX**, **FAUTO**
- **Q351 Freeswijze? Meel.=+1, Tegenl.=-1**: soort freesbewerking bij M3
  +1 = meelopend frezen
  –1 = tegenlopend frezen (wanneer u 0 invoert, vindt de bewerking meelopend plaats)
- **Q202 Maximale dieptestap?** (incrementeel): maat waarmee het gereedschap telkens wordt verplaatst **Q201 DIEPTE** hoeft geen veelvoud van **Q202** te zijn. Invoerbereik 0 t/m 99999,9999

  De diepte hoeft geen veelvoud van de diepte-instelling te zijn. De TNC verplaatst in één slag naar diepte als:
  - de diepte-instelling en diepte gelijk zijn
  - de diepte-instelling groter is dan de diepte
- **Q258 Onderbrekingsafstand boven ?** (incrementeel): veiligheidsafstand voor ijlgangpositionering wanneer de TNC het gereedschap na terugtrekken uit de boring weer naar de actuele diepte-instelling verplaatst. Invoerbereik 0 t/m 99999,9999

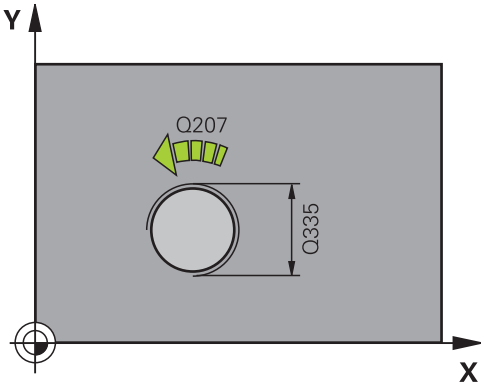

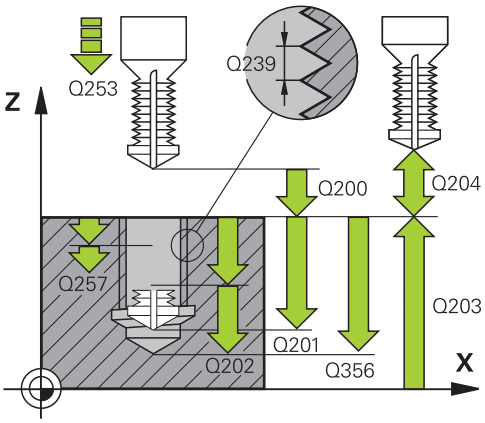

NC-regels

25 CYCL DEF 264 BOORDRAAD FREZEN	
Q335=10	;NOMINALE DIAMETER
Q239=+1.5	;SPOED
Q201=-16	;DRAADDIEPTE
Q356=-20	;BOORDIEPTE
Q253=750	;AANZET VOORPOS.
Q351=+1	;FREESWIJZE
Q202=5	;DIEPTEVERPLAATSING

- **Q257 Boordiepte tot spaanbreuk ?** (incrementeel): verplaatsing waarna de TNC gaat spaanbreken. Geen spaanbreken als 0 is ingevoerd. Invoerbereik 0 t/m 99999,9999
- **Q256 Terugtrekhoogte voor spaanbreuk?** (incrementeel): waarde waarmee de TNC het gereedschap bij spaanbreken terugtrekt. Invoerbereik 0,000 tot 99999,999
- **Q358 Verzinkdiepte kopse kant?** (incrementeel): afstand tussen werkstukoppervlak en gereedschapspunt bij verzinken aan kopvlakzijde. Invoerbereik -99999,9999 t/m 99999,9999
- **Q359 Verpl.verzinking kopse kant** (incrementeel): afstand waarmee de TNC het midden van het gereedschap vanuit het midden verplaatst. Invoerbereik 0 t/m 99999,9999
- **Q200 Veiligheidsafstand?** (incrementeel): afstand tussen gereedschapspunt en werkstukoppervlak. Invoerbereik 0 t/m 99999,9999
- **Q203 Coörd. werkstukoppervlakte?** (absoluut): coördinaat werkstukoppervlak. Invoerbereik -99999,9999 t/m 99999,9999
- **Q204 2e veiligheidsafstand?** (incrementeel): coördinaat spilas waarin een botsing tussen het gereedschap en het werkstuk (spanmiddel) uitgesloten is. Invoerbereik 0 t/m 99999,9999
- **Q206 Aanzet diepteverplaatsing?**: verplaatsingssnelheid van het gereedschap bij het insteken in mm/min. Invoerbereik 0 t/m 99999,999 alternatief **FAUTO**, **FU**
- **Q207 Aanzet frezen?**: verplaatsingssnelheid van het gereedschap bij frezen in mm/min. Invoerbereik 0 t/m 99999,999 alternatief **FAUTO**
- **Q512 Aanzet benaderen?**: verplaatsingssnelheid van het gereedschap bij benaderen in mm/min. Bij kleine draaddiameters kunt u door een gereduceerde benaderingsaanzet het risico van gereedschapsbreuk verminderen. Invoerbereik 0 t/m 99999,999 alternatief **FAUTO**

Q258=0.2	;ONDERBR.AFST. BOVEN
Q257=5	;BOORDPTE SPAANBREUK
Q256=0.2	;TERUGTR.HGT SPAANBR.
Q358=+0	;DIEPTE KOPSE KANT
Q359=+0	;VERPL. KOPSE KANT
Q200=2	;VEILIGHEIDSAFSTAND
Q203=+30	;COORD. OPPERVLAK
Q204=50	;2E VEILIGHEIDSAFST.
Q206=150	;AANZET DIEPTEVERPL.
Q207=500	;AANZET FREZEN
Q512=0	;AANZET BENADEREN

4.9 HELIX-SCHROEFDRAAD FREZEN MET VERZINKEN (cyclus 265, DIN/ISO: G265)

Cyclusverloop

1 De TNC positioneert het gereedschap in de spilas in ijlgang **FMAX** naar de ingevoerde veiligheidsafstand boven het werkstukoppervlak

Verzinken aan kopvlakzijde

2 Bij het verzinken vóór de bewerking van de schroefdraad verplaatst het gereedschap zich met aanzet vrijloop naar de verzinkingsdiepte aan kopvlakzijde. Bij het verzinken na de bewerking van de schroefdraad verplaatst de TNC het gereedschap met aanzet voorpositioneren naar de verzinkingsdiepte

3 De TNC positioneert het gereedschap ongecorrigeerd vanuit het midden via een halve cirkel naar de verspringing aan kopvlakzijde, en voert een cirkelbeweging met aanzet vrijloop uit

4 Aansluitend verplaatst de TNC het gereedschap weer via een halve cirkel naar het midden van de boring

Schroefdraad frezen

5 De TNC verplaatst het gereedschap met de geprogrammeerde aanzet voorpositioneren naar het startniveau voor de schroefdraad

6 Het gereedschap verplaatst zich vervolgens tangentieel in een helixbeweging naar de nominale schroefdraaddiameter

7 De TNC verplaatst het gereedschap via een continue schroeflijn naar beneden, totdat de draaddiepte bereikt is

8 Vervolgens verplaatst het gereedschap zich tangentieel van de contour weg, terug naar het startpunt in het bewerkingsvlak

9 Aan het einde van de cyclus verplaatst de TNC het gereedschap in ijlgang naar de veiligheidsafstand of – indien ingevoerd – naar de 2e veiligheidsafstand

Bij het programmeren in acht nemen!

Positioneerregel naar het startpunt (midden van de boring) van het bewerkingsvlak met radiuscorrectie **R0** programmeren.

De voortekens van de cyclusparameters draaddiepte resp. diepte aan kopvlakzijde bepalen de werkrichting. De werkrichting wordt in onderstaande volgorde bepaald:
1. draaddiepte
2. verzinkingsdiepte

Als voor een van de diepteparameters 0 wordt geselecteerd, voert de TNC deze bewerkingsstap niet uit.

Wanneer u de draaddiepte wijzigt, verandert de TNC automatisch het startpunt voor de helixbeweging.

De freeswijze (tegen-/meelopend) wordt bepaald door de schroefdraad (rechtse/linkse draad) en de rotatierichting van het gereedschap, omdat alleen de werkrichting van het werkstukoppervlak in het materiaal mogelijk is.

Let op: botsingsgevaar!

Via machineparameter **displayDepthErr** kunt u instellen of de TNC bij de invoer van een positieve diepte een foutmelding moet geven (on) of niet (off).

Houd er rekening mee dat de TNC bij een **positief ingevoerde diepte** de berekening van de voorpositie omkeert. Het gereedschap verplaatst zich dus in de gereedschapsas in ijlgang naar de veiligheidsafstand **onder** het werkstukoppervlak!

4.9 HELIX-SCHROEFDRAAD FREZEN MET VERZINKEN (cyclus 265, DIN/ISO: G265)

Cyclusparameters

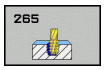

- **Q335 Nominale diameter?**: nominale schroefdraaddiameter. Invoerbereik 0 t/m 99999,9999
- **Q239 Spoed?**: spoed van de draad Het voorteken legt rechtse of linkse draad vast:
  + = rechtse draad
  – = linkse draad
  Invoerbereik -99,9999 t/m 99,9999
- **Q201 Draaddiepte ?** (incrementeel): afstand tussen werkstukoppervlak en draadkern. Invoerbereik -99999,9999 t/m 99999,9999
- **Q253 Aanzet voorpositioneren?**: verplaatsingssnelheid van het gereedschap bij het insteken in het werkstuk resp. bij het terugtrekken uit het werkstuk in mm/min. Invoerbereik 0 t/m 99999,9999 alternatief **FMAX**, **FAUTO**
- **Q358 Verzinkdiepte kopse kant?** (incrementeel): afstand tussen werkstukoppervlak en gereedschapspunt bij verzinken aan kopvlakzijde. Invoerbereik -99999,9999 t/m 99999,9999
- **Q359 Verpl.verzinking kopse kant** (incrementeel): afstand waarmee de TNC het midden van het gereedschap vanuit het midden verplaatst. Invoerbereik 0 t/m 99999,9999
- **Q360 Verzinking (ervoor/erna:0/1)?** : uitvoering van de afkanting
  0 = voor bewerking van de schroefdraad
  1 = na bewerking van de schroefdraad
- **Q200 Veiligheidsafstand?** (incrementeel): afstand tussen gereedschapspunt en werkstukoppervlak. Invoerbereik 0 t/m 99999,9999
- **Q203 Coörd. werkstukoppervlakte?** (absoluut): coördinaat werkstukoppervlak. Invoerbereik -99999,9999 t/m 99999,9999

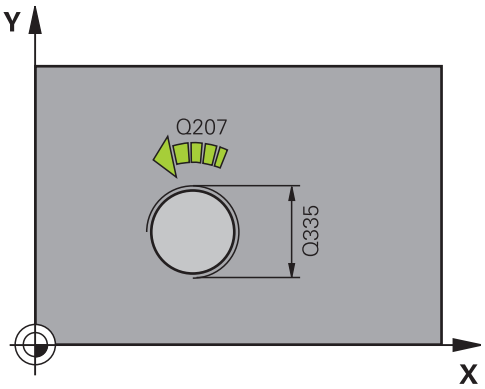

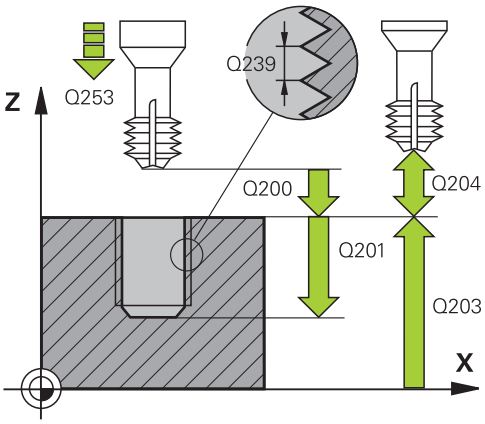

- **Q204 2e veiligheidsafstand?** (incrementeel): coördinaat spilas waarin een botsing tussen het gereedschap en het werkstuk (spanmiddel) uitgesloten is. Invoerbereik 0 t/m 99999,9999
- **Q254 Aanzet diepte-instelling?**: verplaatsingssnelheid van het gereedschap bij het verzinken in mm/min. Invoerbereik 0 t/m 99999,9999 alternatief **FAUTO**, **FU**
- **Q207 Aanzet frezen?**: verplaatsingssnelheid van het gereedschap bij frezen in mm/min. Invoerbereik 0 t/m 99999,999 alternatief **FAUTO**

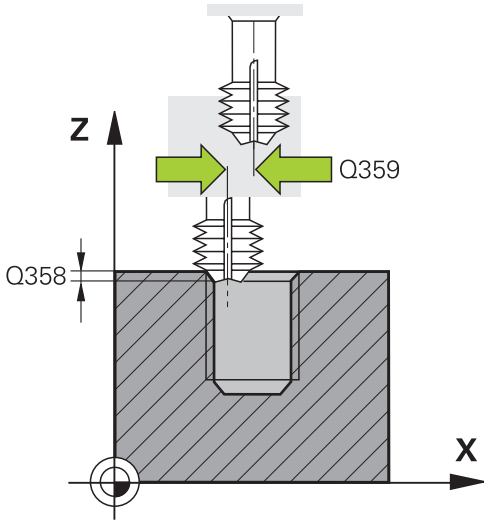

NC-regels

```
25 CYCL DEF 265 HELIX-BOORDR.
    FREZEN
    Q335=10    ;NOMINALE DIAMETER
    Q239=+1.5  ;SPOED
    Q201=-16   ;DRAADDIEPTE
    Q253=750   ;AANZET VOORPOS.
    Q358=+0    ;DIEPTE KOPSE KANT
    Q359=+0    ;VERPL. KOPSE KANT
    Q360=0     ;VERZINKING
    Q200=2     ;VEILIGHEIDSAFSTAND
    Q203=+30   ;COORD. OPPERVLAK
    Q204=50    ;2E VEILIGHEIDSAFST.
    Q254=150   ;AANZET DIEPTE-INST.
    Q207=500   ;AANZET FREZEN
```

4.10 BUITENSCHROEFDRAAD FREZEN (cyclus 267, DIN/ISO: G267)

Cyclusverloop

1 De TNC positioneert het gereedschap in de spilas in ijlgang **FMAX** naar de ingevoerde veiligheidsafstand boven het werkstukoppervlak

Verzinken aan kopvlakzijde

2 De TNC benadert het startpunt voor het verzinken aan kopvlakzijde vanuit het midden van de tap op de hoofdas van het bewerkingsvlak. De positie van het startpunt volgt uit de schroefdraadradius, gereedschapsradius en spoed

3 Het gereedschap verplaatst zich met aanzet voorpositioneren naar de verzinkingsdiepte aan kopvlakzijde

4 De TNC positioneert het gereedschap ongecorrigeerd vanuit het midden via een halve cirkel naar de verspringing aan kopvlakzijde, en voert een cirkelbeweging met aanzet vrijloop uit

5 Aansluitend verplaatst de TNC het gereedschap weer via een halve cirkel naar het startpunt

Schroefdraad frezen

6 De TNC positioneert het gereedschap op het startpunt als er niet eerst aan kopvlakzijde verzonken is. Startpunt schroefdraad frezen = startpunt verzinken aan kopvlakzijde

7 Het gereedschap verplaatst zich met de geprogrammeerde aanzet voorpositioneren naar het startniveau dat volgt uit het voorteken van de spoed, de freeswijze en het aantal gangen per stap

8 Het gereedschap verplaatst zich vervolgens tangentieel in een helixbeweging naar de nominale schroefdraaddiameter

9 Afhankelijk van de parameter Stappen, freest het gereedschap de schroefdraad in meerdere versprongen schroeflijnbewegingen of in een continue schroeflijnbeweging

10 Vervolgens verplaatst het gereedschap zich tangentieel van de contour weg, terug naar het startpunt in het bewerkingsvlak

11 Aan het einde van de cyclus verplaatst de TNC het gereedschap in ijlgang naar de veiligheidsafstand of – indien ingevoerd – naar de 2e veiligheidsafstand

Bij het programmeren in acht nemen!

Positioneerregel naar het startpunt (midden van de tap) van het bewerkingsvlak met radiuscorrectie **R0** programmeren.

De noodzakelijke verspringing voor het aan kopvlakzijde verzinken moet vooraf worden bepaald. U moet de waarde van het midden van de tap tot het midden van het gereedschap (ongecorrigeerde waarde) opgeven.

De voortekens van de cyclusparameters draaddiepte resp. diepte aan kopvlakzijde bepalen de werkrichting. De werkrichting wordt in onderstaande volgorde bepaald:
1. draaddiepte
2. verzinkingsdiepte

Als voor een van de diepteparameters 0 wordt geselecteerd, voert de TNC deze bewerkingsstap niet uit.

Het voorteken van de cyclusparameter Draaddiepte legt de werkrichting vast.

Let op: botsingsgevaar!

Via machineparameter **displayDepthErr** kunt u instellen of de TNC bij de invoer van een positieve diepte een foutmelding moet geven (on) of niet (off).

Houd er rekening mee dat de TNC bij een **positief ingevoerde diepte** de berekening van de voorpositie omkeert. Het gereedschap verplaatst zich dus in de gereedschapsas in ijlgang naar de veiligheidsafstand **onder** het werkstukoppervlak!

Cyclusparameters

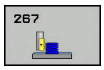

- **Q335 Nominale diameter?**: nominale schroefdraaddiameter. Invoerbereik 0 t/m 99999,9999
- **Q239 Spoed?**: spoed van de draad Het voorteken legt rechtse of linkse draad vast:
  + = rechtse draad
  – = linkse draad
  Invoerbereik -99,9999 t/m 99,9999
- **Q201 Draaddiepte ?** (incrementeel): afstand tussen werkstukoppervlak en draadkern. Invoerbereik -99999,9999 t/m 99999,9999
- **Q355 Aantal gangen per stap ?**: aantal gangen waarmee het gereedschap wordt verplaatst:
  0 = een schroeflijn tot de draaddiepte
  1 = continue schroeflijn over de totale draadlengte
  >1 = meerdere helixbanen met benaderen en verlaten; daartussen verplaatst de TNC het gereedschap met Q355 x de spoed. Invoerbereik 0 t/m 99999
- **Q253 Aanzet voorpositioneren?**: verplaatsingssnelheid van het gereedschap bij het insteken in het werkstuk resp. bij het terugtrekken uit het werkstuk in mm/min. Invoerbereik 0 t/m 99999,9999 alternatief **FMAX**, **FAUTO**
- **Q351 Freeswijze? Meel.=+1, Tegenl.=-1**: soort freesbewerking bij M3
  +1 = meelopend frezen
  –1 = tegenlopend frezen (wanneer u 0 invoert, vindt de bewerking meelopend plaats)
- **Q200 Veiligheidsafstand?** (incrementeel): afstand tussen gereedschapspunt en werkstukoppervlak. Invoerbereik 0 t/m 99999,9999
- **Q358 Verzinkdiepte kopse kant?** (incrementeel): afstand tussen werkstukoppervlak en gereedschapspunt bij verzinken aan kopvlakzijde. Invoerbereik -99999,9999 t/m 99999,9999
- **Q359 Verpl.verzinking kopse kant** (incrementeel): afstand waarmee de TNC het midden van het gereedschap vanuit het midden verplaatst. Invoerbereik 0 t/m 99999,9999
- **Q203 Coörd. werkstukoppervlakte?** (absoluut): coördinaat werkstukoppervlak. Invoerbereik -99999,9999 t/m 99999,9999
- **Q204 2e veiligheidsafstand?** (incrementeel): coördinaat spilas waarin een botsing tussen het gereedschap en het werkstuk (spanmiddel) uitgesloten is. Invoerbereik 0 t/m 99999,9999

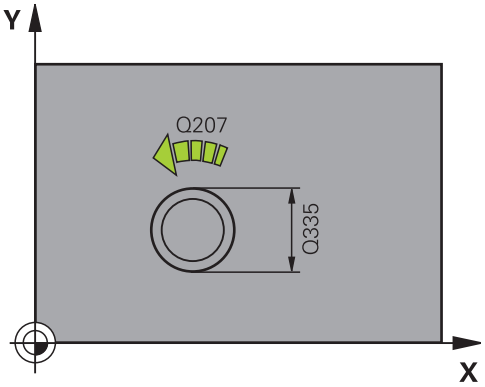

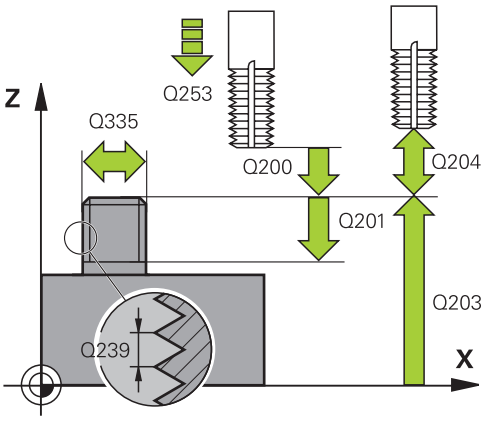

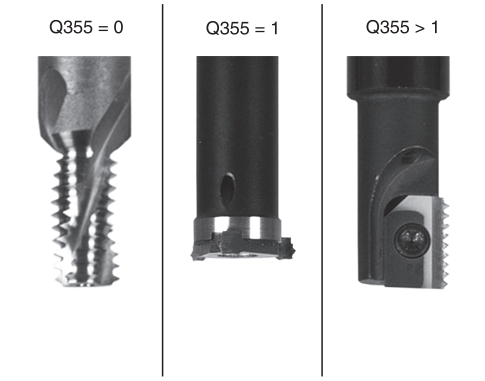

NC-regels

```
25 CYCL DEF 267 BUITENDRAAD
    FREZEN
    Q335=10     ;NOMINALE DIAMETER
    Q239=+1.5 ;SPOED
    Q201=-20    ;DRAADDIEPTE
    Q355=0      ;GANGEN PER STAP
```

- **Q254 Aanzet diepte-instelling?**: verplaatsingssnelheid van het gereedschap bij het verzinken in mm/min. Invoerbereik 0 t/m 99999,9999 alternatief **FAUTO**, **FU**
- **Q207 Aanzet frezen?**: verplaatsingssnelheid van het gereedschap bij frezen in mm/min. Invoerbereik 0 t/m 99999,999 alternatief **FAUTO**
- **Q512 Aanzet benaderen?**: verplaatsingssnelheid van het gereedschap bij benaderen in mm/min. Bij kleine draaddiameters kunt u door een gereduceerde benaderingsaanzet het risico van gereedschapsbreuk verminderen. Invoerbereik 0 t/m 99999,999 alternatief **FAUTO**

```
Q253=750  ;AANZET VOORPOS.
Q351=+1   ;FREESWIJZE
Q200=2    ;VEILIGHEIDSAFSTAND
Q358=+0   ;DIEPTE KOPSE KANT
Q359=+0   ;VERPL. KOPSE KANT
Q203=+30  ;COORD. OPPERVLAK
Q204=50   ;2E VEILIGHEIDSAFST.
Q254=150  ;AANZET DIEPTE-INST.
Q207=500  ;AANZET FREZEN
Q512=0    ;AANZET BENADEREN
```

4.11 Programmeervoorbeelden

Voorbeeld: Schroefdraad tappen

De boringcoördinaten zijn in de puntentabel TAB1.PNT opgeslagen en worden door de TNC met **CYCL CALL PAT** opgeroepen.

De gereedschapsradiussen zijn zo gekozen dat alle bewerkingsstappen in de grafische testweergave zijn te zien.

Programma-afloop

- Centreren
- Boren
- Schroefdraad tappen

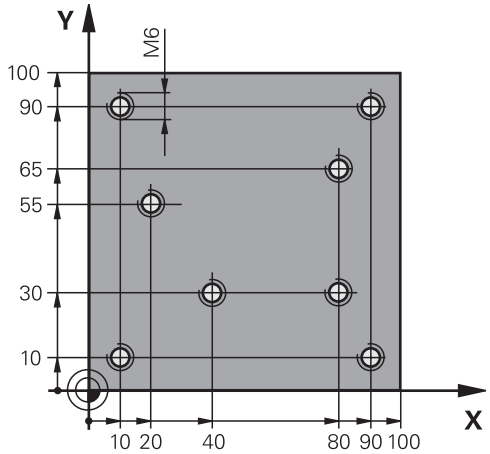

0 BEGIN PGM 1 MM	
1 BLK FORM 0.1 Z X+0 Y+0 Z-20	Definitie van onbewerkt werkstuk
2 BLK FORM 0.2 X+100 Y+100 Z+0	
3 TOOL CALL 1 Z S5000	Gereedschapsoproep centerboor
4 L Z+10 R0 F5000	Gereedschap naar veilige hoogte verplaatsen (F met waarde programmeren), de TNC positioneert na elke cyclus naar de veilige hoogte
5 SEL PATTERN "TAB1"	Puntentabel vastleggen
6 CYCL DEF 240 CENTREREN	Cyclusdefinitie centreren
Q200=2 ;VEILIGHEIDSAFSTAND	
Q343=1 ;SELECT. DIA./DIEPTE	
Q201=-3.5 ;DIEPTE	
Q344=-7 ;DIAMETER	
Q206=150 ;AANZET DIEPTEVERPL.	
Q11=0 ;STILSTANDSTIJD ONDER	
Q203=+0 ;COORD. OPPERVLAK	Verplicht om 0 in te voeren, is vanuit puntentabel actief
Q204=0 ;2E VEILIGHEIDSAFST.	Verplicht om 0 in te voeren, is vanuit puntentabel actief
10 CYCL CALL PAT F5000 M3	Cyclusoproep in combinatie met puntentabel TAB1.PNT, aanzet tussen de punten: 5000 mm/min
11 L Z+100 R0 FMAX M6	Gereedschap terugtrekken, gereedschapswissel
12 TOOL CALL 2 Z S5000	Gereedschapsoproep boor
13 L Z+10 R0 F5000	Gereedschap naar veilige hoogte verplaatsen (F met waarde programmeren)
14 CYCL DEF 200 BOREN	Cyclusdefinitie boren
Q200=2 ;VEILIGHEIDSAFSTAND	
Q201=-25 ;DIEPTE	
Q206=150 ;AANZET DIEPTEVERPL.	
Q202=5 ;DIEPTEVERPLAATSING	

Q210=0	;STILSTANDSTIJD BOVEN	
Q203=+0	;COORD. OPPERVLAK	Verplicht om 0 in te voeren, is vanuit puntentabel actief
Q204=0	;2E VEILIGHEIDSAFST.	Verplicht om 0 in te voeren, is vanuit puntentabel actief
Q211=0.2	;STILSTANDSTIJD ONDER	
Q395=0	;REF. DIEPTE	
15 CYCL CALL PAT F5000 M3		Cyclusoproep in combinatie met puntentabel TAB1.PNT
16 L Z+100 R0 FMAX M6		Gereedschap terugtrekken, gereedschapswissel
17 TOOL CALL 3 Z S200		Gereedschapsoproep draadtap
18 L Z+50 R0 FMAX		Gereedschap naar veilige hoogte verplaatsen
19 CYCL DEF 206 DRAADTAPPEN		Cyclusdefinitie schroefdraad tappen
Q200=2	;VEILIGHEIDSAFSTAND	
Q201=-25	;DRAADDIEPTE	
Q206=150	;AANZET DIEPTEVERPL.	
Q211=0	;STILSTANDSTIJD ONDER	
Q203=+0	;COORD. OPPERVLAK	Verplicht om 0 in te voeren, is vanuit puntentabel actief
Q204=0	;2E VEILIGHEIDSAFST.	Verplicht om 0 in te voeren, is vanuit puntentabel actief
20 CYCL CALL PAT F5000 M3		Cyclusoproep in combinatie met puntentabel TAB1.PNT
21 L Z+100 R0 FMAX M2		Gereedschap terugtrekken, einde programma
22 END PGM 1 MM		

Puntentabel TAB1.PNT

TAB1. PNT MM
NR X Y Z
0 +10 +10 +0
1 +40 +30 +0
2 +90 +10 +0
3 +80 +30 +0
4 +80 +65 +0
5 +90 +90 +0
6 +10 +90 +0
7 +20 +55 +0
[END]

5

Bewerkingscycli: kamerfrezen / tapfrezen / sleuffrezen

5.1 Basisprincipes

Overzicht

De TNC beschikt over de volgende cycli voor kamer-, tap- en sleufbewerkingen en tapbewerkingen :

Softkey	Cyclus	Bladzijde
	251 RECHTHOEKIGE KAMER Voor-/nabewerkingscyclus met keuze van de bewerkingsomvang en helixvormig insteken	133
	252 RONDKAMER Voor-/nabewerkingscyclus met keuze van de bewerkingsomvang en helixvormig insteken	138
	253 SLEUFFREZEN Voor-/nabewerkingscyclus met keuze van de bewerkingsomvang en pendelend insteken	143
	254 RONDE SLEUF Voor-/nabewerkingscyclus met keuze van de bewerkingsomvang en pendelend insteken	148
	256 RECHTHOEKIGE TAP Voor-/nabewerkingscyclus met zijdelingse verplaatsing, indien meerdere keren rondgaan is vereist	153
	257 RONDE TAP Voor-/nabewerkingscyclus met zijdelingse verplaatsing, indien meerdere keren rondgaan is vereist	157
	233 VLAKFREZEN Eindvlak met maximaal 3 begrenzingen bewerken	165

5.2 RECHTHOEKIGE KAMER (cyclus 251, DIN/ISO: G251)

Cyclusverloop

Met de kamercyclus 251 kunt u een kamer volledig bewerken. Afhankelijk van de cyclusparameters zijn de volgende bewerkingsalternatieven beschikbaar:

- Complete bewerking: voorbewerken, nabewerken diepte, nabewerken zijkant
- Alleen voorbewerken
- Alleen nabewerken diepte en nabewerken zijkant
- Alleen nabewerken diepte
- Alleen nabewerken zijkant

Voorbewerken

1. Het gereedschap steekt in het midden van de kamer in het werkstuk en verplaatst zich naar de eerste diepte-instelling. De insteekstrategie legt u met de parameter Q366 vast
2. De TNC ruimt de kamer van binnen naar buiten uit, waarbij rekening wordt gehouden met de baanoverlapping (parameter Q370) en de nabewerkingsovermaten (parameters Q368 en Q369)
3. Aan het einde van het ruimen verplaatst de TNC het gereedschap tangentieel weg van de kamerwand, vervolgens met de veiligheidsafstand via de actuele diepte-instelling, en van daaruit in ijlgang terug naar het midden van de kamer
4. Dit proces herhaalt zich totdat de geprogrammeerde kamerdiepte is bereikt

Nabewerken

5. Als er nabewerkingsovermaten zijn gedefinieerd, steekt de TNC in en verplaatst zich naar de contour. De benaderingsbeweging wordt daarbij met een radius uitgevoerd om voorzichtig benaderen mogelijk te maken. De TNC bewerkt eerst de kamerwanden na, indien ingevoerd in meerdere verplaatsingen.
6. Vervolgens bewerkt de TNC de bodem van de kamer van binnen naar buiten na.De bodem van de kamer wordt daarbij tangentieel benaderd

Bij het programmeren in acht nemen

Bij een niet-actieve gereedschapstabel moet u altijd loodrecht insteken (Q366=0), omdat u geen insteekhoek kunt definiëren.

Gereedschap naar de startpositie in het bewerkingsvlak voorpositioneren met radiuscorrectie **R0**. Houd rekening met parameter Q367 (positie).

De TNC positioneert het gereedschap in de gereedschapsas automatisch voor. **Q204 2E VEILIGHEIDSAFST.** in acht nemen.

Het voorteken van de cyclusparameter Diepte legt de werkrichting vast. Wanneer diepte = 0 wordt geprogrammeerd, voert de TNC de cyclus niet uit.

De TNC verplaatst het gereedschap aan het einde van de cyclus weer terug naar de startpositie.

De TNC positioneert het gereedschap aan het einde van het ruimen in ijlgang terug naar het midden van de kamer. Het gereedschap bevindt zich dan op veiligheidsafstand boven de actuele diepte-instelling. Veiligheidsafstand zo invoeren dat het gereedschap bij het verplaatsen niet klem komt te zitten door afgefreesde spanen.

Bij het insteken met een helix komt de TNC met een foutmelding wanneer de intern berekende helixdiameter kleiner is dan de dubbele gereedschapsdiameter. Wanneer u een door het midden snijdend gereedschap gebruikt, kunt u deze bewaking met de machineparameter **suppressPlungeErr** uitschakelen.

De TNC reduceert de diepte-instelling tot de in de gereedschapstabel gedefinieerde snijkantlengte LCUTS, als de snijkantlengte korter is dan de in de cyclus ingevoerde diepte-instelling Q202.

Let op: botsingsgevaar!

Via machineparameter **displayDepthErr** kunt u instellen of de TNC bij de invoer van een positieve diepte een foutmelding moet geven (on) of niet (off).

Houd er rekening mee dat de TNC bij een **positief ingevoerde diepte** de berekening van de voorpositie omkeert. Het gereedschap verplaatst zich dus in de gereedschapsas in ijlgang naar de veiligheidsafstand **onder** het werkstukoppervlak!

Als u de cyclus met bewerkingsomvang 2 (alleen nabewerken) oproept, wordt er voorgepositioneerd naar de eerste diepte-instelling + veiligheidsafstand in ijlgang!

Cyclusparameters

- **Q215 Bewerkingsomvang (0/1/2)?**: bewerkingsomvang vastleggen:
  0: voor- en nabewerken
  1: alleen voorbewerken
  2: alleen nabewerken
  Nabewerken zijkant en nabewerken diepte zijn alleen van toepassing indien de desbetreffende nabewerkingsovermaat (Q368, Q369) is vastgelegd
- **Q218 Lengte eerste zijde?** (incrementeel): lengte van de kamer, parallel aan de hoofdas van het bewerkingsvlak. Invoerbereik 0 t/m 99999,9999
- **Q219 Lengte tweede zijde?** (incrementeel): lengte van de kamer, parallel aan de nevenas van het bewerkingsvlak. Invoerbereik 0 t/m 99999,9999
- **Q220 Hoekradius?**: radius van de hoek van de kamer. Wanneer hiervoor 0 ingevoerd is, stelt de TNC voor de hoekradius dezelfde waarde in als voor de gereedschapsradius Invoerbereik 0 t/m 99999,9999
- **Q368 Overmaat voor kantnabewerking?** (incrementeel): overmaat voor nabewerking in het bewerkingsvlak. Invoerbereik 0 t/m 99999,9999
- **Q224 Rotatiepositie?** (absoluut): hoek waarmee de totale bewerking wordt geroteerd. Het centrum van de rotatie ligt op de positie waar het gereedschap bij de cyclusoproep staat. Invoerbereik -360,0000 t/m 360,0000
- **Q367 Positie kamer (0/1/2/3/4)?**: positie van de kamer gerelateerd aan de positie van het gereedschap bij de cyclusoproep:
  0: gereedschapspositie = midden van de kamer
  1: gereedschapspositie = hoek linksonder
  2: gereedschapspositie = hoek rechtsonder
  3: gereedschapspositie = hoek rechtsboven
  4: gereedschapspositie = hoek linksboven
- **Q207 Aanzet frezen?**: verplaatsingssnelheid van het gereedschap bij frezen in mm/min. Invoerbereik 0 t/m 99999,999 alternatief **FAUTO**, **FU**, **FZ**
- **Q351 Freeswijze? Meel.=+1, Tegenl.=-1**: soort freesbewerking bij M3:
  +1 = meelopend frezen
  -1 = tegenlopend frezen
  PREDEF: de TNC gebruikt de waarde uit de GLOBAL DEF-regel (wanneer u 0 invoert, vindt de bewerking meelopend plaats)
- **Q201 Diepte?** (incrementeel): afstand werkstukoppervlak – bodem van de kamer. Invoerbereik -99999,9999 t/m 99999,9999

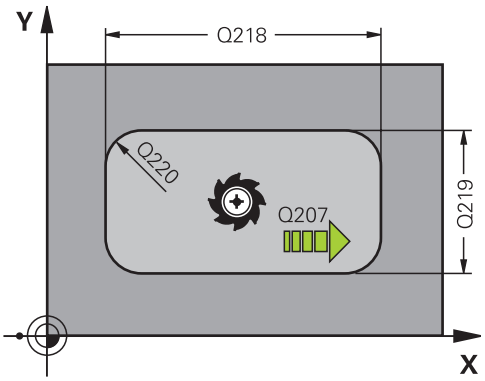

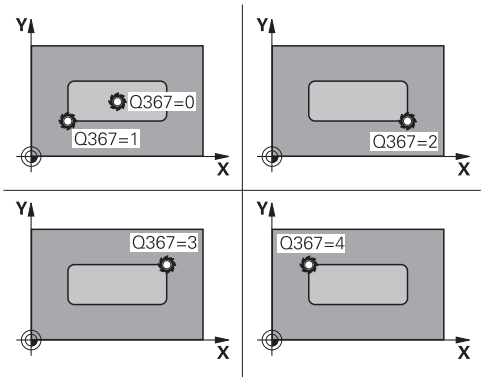

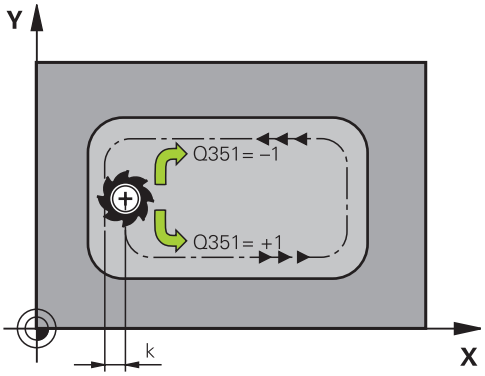

- **Q202 Diepteverplaatsing?** (incrementeel): maat waarmee het gereedschap telkens wordt verplaatst; waarde groter dan 0 invoeren. Invoerbereik 0 t/m 99999,9999
- **Q369 Overmaat voor dieptenabewerking?** (incrementeel): overmaat voor nabewerking voor de diepte. Invoerbereik 0 t/m 99999,9999
- **Q206 Aanzet diepteverplaatsing?**: verplaatsingssnelheid van het gereedschap bij het verplaatsen naar diepte in mm/min. Invoerbereik 0 t/m 99999.999 alternatief **FAUTO**, **FU**, **FZ**
- **Q338 Verplaatsing nabewerking?** (incrementeel): maat waarmee het gereedschap bij de nabewerking in de spilas wordt verplaatst. Q338=0: nabewerken in een verplaatsing. Invoerbereik 0 tot 99999,9999
- **Q200 Veiligheidsafstand?** (incrementeel): afstand tussen gereedschapspunt en werkstukoppervlak. Invoerbereik 0 t/m 99999,9999 alternatief **PREDEF**
- **Q203 Coörd. werkstukoppervlakte?** (absoluut): coördinaat werkstukoppervlak. Invoerbereik -99999,9999 t/m 99999,9999
- **Q204 2e veiligheidsafstand?** (incrementeel): coördinaat spilas waarin een botsing tussen het gereedschap en het werkstuk (spanmiddel) uitgesloten is. Invoerbereik 0 t/m 99999,9999 alternatief **PREDEF**
- **Q370 Factor baanoverlapping?**: Q370 x gereedschapsradius levert de zijdelingse verplaatsing k op. Invoerbereik 0,1 t/m 1,414 alternatief **PREDEF**

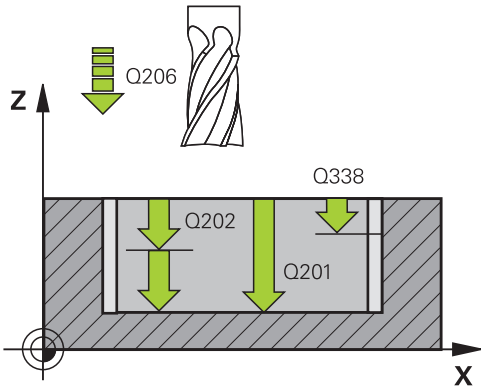

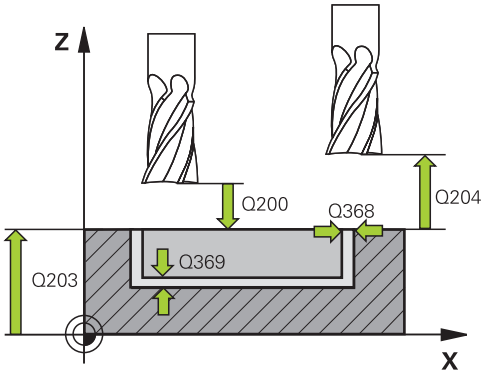

NC-regels

8 CYCL DEF 251 RECHTHOEKIGE KAMER	
Q215=0	**;BEWERKINGSOMVANG**
Q218=80	**;LENGTE 1E ZIJKANT**
Q219=60	**;LENGTE 2E ZIJKANT**
Q220=5	**;HOEKRADIUS**
Q368=0.2	**;OVERMAAT ZIJKANT**
Q224=+0	**;ROTATIEPOSITIE**
Q367=0	**;POSITIE KAMER**
Q207=500	**;AANZET FREZEN**
Q351=+1	**;FREESWIJZE**
Q201=-20	**;DIEPTE**

- **Q366 Insteek strategie (0/1/2)?**: soort insteekstrategie:
  0: loodrecht insteken. Onafhankelijk van de in de gereedschapstabel gedefinieerde insteekhoek **ANGLE** steekt de TNC loodrecht in
  1: helixvormig insteken. In de gereedschapstabel moet de insteekhoek **ANGLE** voor het actieve gereedschap op een andere waarde dan 0 gedefinieerd zijn. Anders komt de TNC met een foutmelding
  2: pendelend insteken. In de gereedschapstabel moet de insteekhoek **ANGLE** voor het actieve gereedschap op een andere waarde dan 0 gedefinieerd zijn. Anders komt de TNC met een foutmelding. De pendellengte hangt af van de insteekhoek; als minimumwaarde hanteert de TNC tweemaal de gereedschapsdiameter
  PREDEF: de TNC gebruikt de waarde uit de GLOBAL DEF-regel
- **Q385 Aanzet nabewerken?**: verplaatsingssnelheid van het gereedschap bij nabewerken van zijkant en diepte in mm/min. Invoerbereik 0 t/m 99999.999 alternatief **FAUTO**, **FU**, **FZ**
- **Q439 Referentie aanzet (0-3)?**: vastleggen waaraan de geprogrammeerde aanzet is gerelateerd:
  0: aanzet is gerelateerd aan de middelpuntsbaan van het gereedschap
  1: aanzet is alleen bij de nabewerking zijkant gerelateerd aan de snijkant van het gereedschap, anders aan de middelpuntsbaan
  2: aanzet is bij de nabewerking zijkant **en** nabewerking diepte gerelateerd aan de snijkant van het gereedschap, anders aan de middelpuntsbaan
  3: aanzet is altijd gerelateerd aan de snijkant van het gereedschap

```
Q202=5      ;DIEPTEVERPLAATSING
Q369=0.1    ;OVERMAAT DIEPTE
Q206=150    ;AANZET DIEPTEVERPL.
Q338=5      ;VERPLAATSING
            NABEW.
Q200=2      ;VEILIGHEIDSAFSTAND
Q203=+0     ;COORD. OPPERVLAK
Q204=50     ;2E VEILIGHEIDSAFST.
Q370=1      ;BAANOVERLAPPING
Q366=1      ;INSTEKEN
Q385=500    ;AANZET NABEWERKEN
Q439=0      ;REF. AANZET
9 L X+50 Y+50 R0 FMAX M3 M99
```

5.3 RONDKAMER (cyclus 252, DIN/ISO: G252)

Cyclusverloop

Met de kamercyclus 252 kunt u een rondkamer bewerken.Afhankelijk van de cyclusparameters zijn de volgende bewerkingsalternatieven beschikbaar:

- Complete bewerking: voorbewerken, nabewerken diepte, nabewerken zijkant
- Alleen voorbewerken
- Alleen nabewerken diepte en nabewerken zijkant
- Alleen nabewerken diepte
- Alleen nabewerken zijkant

Voorbewerken

1. De TNC verplaatst het gereedschap eerst in ijlgang naar veiligheidsafstand Q200 boven het werkstuk.
2. Het gereedschap steekt in het midden van de kamer in met de waarde van de diepte-instelling.De insteekstrategie legt u met de parameter Q366 vast
3. De TNC ruimt de kamer van binnen naar buiten uit, waarbij rekening wordt gehouden met de baanoverlapping (parameter Q370) en de nabewerkingsovermaten (parameters Q368 en Q369)
4. Aan het eind van het ruimen verplaatst de TNC het gereedschap in het bewerkingsvlak tangentieel met veiligheidsafstand Q200 weg van de kamerwand, zet het gereedschap in ijlgang met Q200 vrij en verplaatst het van daaruit in ijlgang terug naar het midden van de kamer
5. De stappen 2-4 worden herhaald totdat de geprogrammeerde kamerdiepte is bereikt.Daarbij wordt rekening gehouden met nabewerkingsovermaat Q369
6. Wanneer alleen voorbewerken is geprogrammeerd (Q215=1), verplaatst het gereedschap zich tangentieel met veiligheidsafstand Q200 weg van de kamerwand, zet in ijlgang in de gereedschapsas vrij naar de 2e veiligheidsafstand Q200 en verplaatst zich in ijlgang terug naar het midden van de kamer

Nabewerken

1 Als er nabewerkingsovermaten zijn gedefinieerd, bewerkt de TNC eerst de kamerwanden, indien ingevoerd in meerdere verplaatsingen.
2 De TNC positioneert het gereedschap in de gereedschapsas op een positie die zich op een afstand van nabewerkingsovermaat Q368 en veiligheidsafstand Q200 van de kamerwand verwijderd bevindt
3 De TNC ruimt de kamer van binnen naar buiten uit tot diameter Q223
4 Daarna verplaatst de TNC het gereedschap in de gereedschapsas weer op een positie die zich op een afstand van nabewerkingsovermaat Q368 en veiligheidsafstand Q200 van de kamerwand verwijderd bevindt en herhaalt de nabewerking van de zijwand op de nieuwe diepte
5 De TNC herhaalt dit proces totdat de geprogrammeerde diameter is gemaakt
6 Nadat de diameter Q223 is gemaakt, verplaatst de TNC het gereedschap tangentieel met nabewerkingsovermaat Q368 plus veiligheidsafstand Q200 in het bewerkingsvlak terug, verplaatst zich in ijlgang in de gereedschapsas naar veiligheidsafstand Q200 en vervolgens naar het midden van de kamer.
7 Ten slotte verplaatst de TNC het gereedschap in de gereedschapsas naar diepte Q201 en bewerkt de bodem van de kamer van binnen naar buiten na.De bodem van de kamer wordt daarbij tangentieel benaderd.
8 De TNC herhaalt dit proces totdat de diepte Q201 plus Q369 is bereikt
9 Ten slotte verplaatst het gereedschap zich tangentieel met veiligheidsafstand Q200 weg van de kamerwand, zet in ijlgang in de gereedschapsas vrij naar veiligheidsafstand Q200 en verplaatst zich in ijlgang terug naar het midden van de kamer

Bij het programmeren in acht nemen!

Bij een niet-actieve gereedschapstabel moet u altijd loodrecht insteken (Q366=0), omdat u geen insteekhoek kunt definiëren.

Gereedschap naar de startpositie (cirkelmiddelpunt) in het bewerkingsvlak voorpositioneren met radiuscorrectie **R0**.

De TNC positioneert het gereedschap in de gereedschapsas automatisch voor. **Q204 2E VEILIGHEIDSAFST.** in acht nemen.

Het voorteken van de cyclusparameter Diepte legt de werkrichting vast. Wanneer diepte = 0 wordt geprogrammeerd, voert de TNC de cyclus niet uit.

De TNC verplaatst het gereedschap aan het einde van de cyclus weer terug naar de startpositie.

De TNC positioneert het gereedschap aan het einde van het ruimen in ijlgang terug naar het midden van de kamer. Het gereedschap bevindt zich dan op veiligheidsafstand boven de actuele diepte-instelling. Veiligheidsafstand zo invoeren dat het gereedschap bij het verplaatsen niet klem komt te zitten door afgefreesde spanen.

Bij het insteken met een helix komt de TNC met een foutmelding wanneer de intern berekende helixdiameter kleiner is dan de dubbele gereedschapsdiameter. Wanneer u een door het midden snijdend gereedschap gebruikt, kunt u deze bewaking met de machineparameter **suppressPlungeErr** uitschakelen.

De TNC reduceert de diepte-instelling tot de in de gereedschapstabel gedefinieerde snijkantlengte LCUTS, als de snijkantlengte korter is dan de in de cyclus ingevoerde diepte-instelling Q202.

Let op: botsingsgevaar!

Via machineparameter **displayDepthErr** kunt u instellen of de TNC bij de invoer van een positieve diepte een foutmelding moet geven (on) of niet (off).

Houd er rekening mee dat de TNC bij een **positief ingevoerde diepte** de berekening van de voorpositie omkeert. Het gereedschap verplaatst zich dus in de gereedschapsas in ijlgang naar de veiligheidsafstand **onder** het werkstukoppervlak!

Als u de cyclus met bewerkingsomvang 2 (alleen nabewerken) oproept, wordt er voorgepositioneerd naar de eerste diepte-instelling + veiligheidsafstand in ijlgang!

Cyclusparameters

- **Q215 Bewerkingsomvang (0/1/2)?**: bewerkingsomvang vastleggen:
  0: voor- en nabewerken
  1: alleen voorbewerken
  2: alleen nabewerken
  Nabewerken zijkant en nabewerken diepte zijn alleen van toepassing indien de desbetreffende nabewerkingsovermaat (Q368, Q369) is vastgelegd
- **Q223 Cirkel diameter?**: diameter van de kamer die gereed is. Invoerbereik 0 t/m 99999,9999
- **Q368 Overmaat voor kantnabewerking?** (incrementeel): overmaat voor nabewerking in het bewerkingsvlak. Invoerbereik 0 t/m 99999,9999
- **Q207 Aanzet frezen?**: verplaatsingssnelheid van het gereedschap bij frezen in mm/min. Invoerbereik 0 t/m 99999,999 alternatief **FAUTO**, **FU**, **FZ**
- **Q351 Freeswijze? Meel.=+1, Tegenl.=-1**: soort freesbewerking bij M3:
  +1 = meelopend frezen
  -1 = tegenlopend frezen
  PREDEF: de TNC gebruikt de waarde uit de GLOBAL DEF-regel (wanneer u 0 invoert, vindt de bewerking meelopend plaats)
- **Q201 Diepte?** (incrementeel): afstand werkstukoppervlak – bodem van de kamer. Invoerbereik -99999,9999 t/m 99999,9999
- **Q202 Diepteverplaatsing?** (incrementeel): maat waarmee het gereedschap telkens wordt verplaatst; waarde groter dan 0 invoeren. Invoerbereik 0 t/m 99999,9999
- **Q369 Overmaat voor dieptenabewerking?** (incrementeel): overmaat voor nabewerking voor de diepte. Invoerbereik 0 t/m 99999,9999
- **Q206 Aanzet diepteverplaatsing?**: verplaatsingssnelheid van het gereedschap bij het verplaatsen naar diepte in mm/min. Invoerbereik 0 t/m 99999.999 alternatief **FAUTO**, **FU**, **FZ**

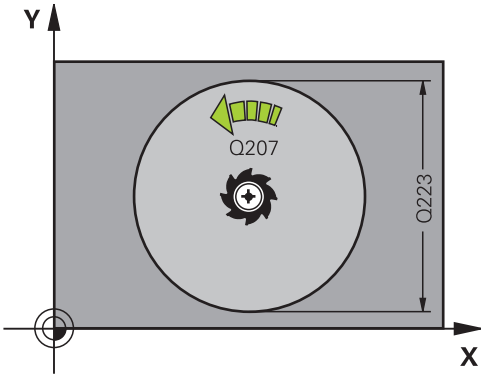

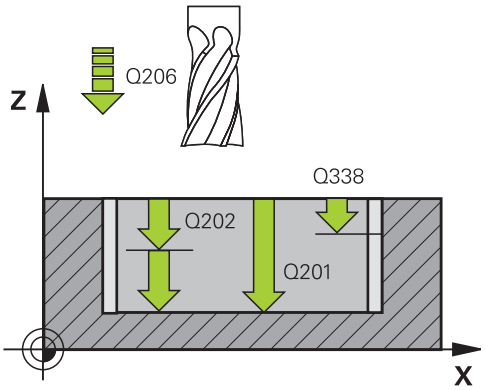

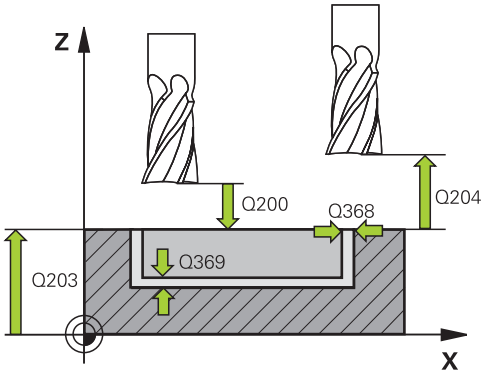

- **Q338 Verplaatsing nabewerking?** (incrementeel): maat waarmee het gereedschap bij de nabewerking in de spilas wordt verplaatst. Q338=0: nabewerken in een verplaatsing. Invoerbereik 0 tot 99999,9999
- **Q200 Veiligheidsafstand?** (incrementeel): afstand tussen gereedschapspunt en werkstukoppervlak. Invoerbereik 0 t/m 99999,9999 alternatief **PREDEF**
- **Q203 Coörd. werkstukoppervlakte?** (absoluut): coördinaat werkstukoppervlak. Invoerbereik -99999,9999 t/m 99999,9999
- **Q204 2e veiligheidsafstand?** (incrementeel): coördinaat spilas waarin een botsing tussen het gereedschap en het werkstuk (spanmiddel) uitgesloten is. Invoerbereik 0 t/m 99999,9999 alternatief **PREDEF**
- **Q370 Factor baanoverlapping?**: Q370 x gereedschapsradius levert de zijdelingse verplaatsing k op. Invoerbereik 0,1 t/m 1,9999 alternatief **PREDEF**
- **Q366 Insteek strategie (0/1)?**: soort insteekstrategie:
  - 0 = loodrecht insteken. In de gereedschapstabel moet voor het actieve gereedschap voor de insteekhoek **ANGLE** 0 of 90 ingevoerd worden. Anders komt de TNC met een foutmelding
  - 1 = helixvormig insteken. In de gereedschapstabel moet de insteekhoek **ANGLE** voor het actieve gereedschap op een andere waarde dan 0 gedefinieerd zijn. Anders komt de TNC met een foutmelding
  - Alternatief **PREDEF**
- **Q385 Aanzet nabewerken?**: verplaatsingssnelheid van het gereedschap bij nabewerken van zijkant en diepte in mm/min. Invoerbereik 0 t/m 99999.999 alternatief **FAUTO**, **FU**, **FZ**
- **Q439 Referentie aanzet (0-3)?**: vastleggen waaraan de geprogrammeerde aanzet is gerelateerd:
  0: aanzet is gerelateerd aan de middelpuntsbaan van het gereedschap
  1: aanzet is alleen bij de nabewerking zijkant gerelateerd aan de snijkant van het gereedschap, anders aan de middelpuntsbaan
  2: aanzet is bij de nabewerking zijkant **en** nabewerking diepte gerelateerd aan de snijkant van het gereedschap, anders aan de middelpuntsbaan
  3: aanzet is altijd gerelateerd aan de snijkant van het gereedschap

NC-regels

```
8 CYCL DEF 252 RONDKAMER
    Q215=0      ;BEWERKINGSOMVANG
    Q223=60     ;CIRKEL DIAMETER
    Q368=0.2    ;OVERMAAT ZIJKANT
    Q207=500    ;AANZET FREZEN
    Q351=+1     ;FREESWIJZE
    Q201=-20    ;DIEPTE
    Q202=5      ;DIEPTEVERPLAATSING
    Q369=0.1    ;OVERMAAT DIEPTE
    Q206=150    ;AANZET DIEPTEVERPL.
    Q338=5      ;VERPLAATSING
                 NABEW.
    Q200=2      ;VEILIGHEIDSAFSTAND
    Q203=+0     ;COORD. OPPERVLAK
    Q204=50     ;2E VEILIGHEIDSAFST.
    Q370=1      ;BAANOVERLAPPING
    Q366=1      ;INSTEKEN
    Q385=500    ;AANZET NABEWERKEN
    Q439=3      ;REF. AANZET
9 L X+50 Y+50 R0 FMAX M3 M99
```

5.4 SLEUFFREZEN (cyclus 253)

Cyclusverloop

Met de kamercyclus 253 kunt u een sleuf volledig bewerken. Afhankelijk van de cyclusparameters zijn de volgende bewerkingsalternatieven beschikbaar:

- Complete bewerking: voorbewerken, nabewerken diepte, nabewerken zijkant
- Alleen voorbewerken
- Alleen nabewerken diepte en nabewerken zijkant
- Alleen nabewerken diepte
- Alleen nabewerken zijkant

Voorbewerken

1. Het gereedschap pendelt vanuit het middelpunt van de linker sleufcirkel met de in de gereedschapstabel gedefinieerde insteekhoek naar de eerste diepte-instelling. De insteekstrategie legt u met de parameter Q366 vast
2. De TNC ruimt de sleuf van binnen naar buiten uit, waarbij rekening wordt gehouden met de nabewerkingsovermaten (parameters Q368 en Q369)
3. De TNC trekt het gereedschap met veiligheidsafstand Q200 terug. Wanneer de sleufbreedte overeenkomt met de freesdiameter, positioneert de TNC het gereedschap na elke verplaatsing uit de sleuf
4. Dit proces herhaalt zich totdat de geprogrammeerde sleufdiepte is bereikt

Nabewerken

5. Als er nabewerkingsovermaten zijn gedefinieerd, bewerkt de TNC eerst de sleufwanden, indien ingevoerd in meerdere verplaatsingen. De wand van de sleuf wordt daarbij tangentieel in de linker sleufcirkel benaderd
6. Vervolgens bewerkt de TNC de bodem van de sleuf van binnen naar buiten na.

5.4 SLEUFFREZEN (cyclus 253)

Bij het programmeren in acht nemen!

Bij een niet-actieve gereedschapstabel moet u altijd loodrecht insteken (Q366=0), omdat u geen insteekhoek kunt definiëren.

Gereedschap naar de startpositie in het bewerkingsvlak voorpositioneren met radiuscorrectie **R0**. Houd rekening met parameter Q367 (positie).

De TNC positioneert het gereedschap in de gereedschapsas automatisch voor. **Q204 2E VEILIGHEIDSAFST.** in acht nemen.

Aan het einde van de cyclus positioneert de TNC het gereedschap in het bewerkingsvlak slechts terug naar het midden van de sleuf. In de andere as van het bewerkingsvlak voert de TNC geen positionering uit. Wanneer u een sleufpositie ongelijk aan 0 definieert, dan positioneert de TNC het gereedschap uitsluitend in de gereedschapsas naar de 2e veiligheidsafstand. Vóór een nieuwe cyclusoproep het gereedschap weer naar de startpositie verplaatsen resp. altijd absolute verplaatsingen na de cyclusoproep programmeren.

Het voorteken van de cyclusparameter Diepte legt de werkrichting vast. Wanneer diepte = 0 wordt geprogrammeerd, voert de TNC de cyclus niet uit.

Is de sleufbreedte groter dan de dubbele gereedschapsdiameter, dan ruimt de TNC de sleuf dienovereenkomstig van binnen naar buiten. U kunt dus ook met kleine gereedschappen willekeurige sleuven frezen.

De TNC reduceert de diepte-instelling tot de in de gereedschapstabel gedefinieerde snijkantlengte LCUTS, als de snijkantlengte korter is dan de in de cyclus ingevoerde diepte-instelling Q202.

Let op: botsingsgevaar!

Via machineparameter **displayDepthErr** kunt u instellen of de TNC bij de invoer van een positieve diepte een foutmelding moet geven (on) of niet (off).

Houd er rekening mee dat de TNC bij een **positief ingevoerde diepte** de berekening van de voorpositie omkeert. Het gereedschap verplaatst zich dus in de gereedschapsas in ijlgang naar de veiligheidsafstand **onder** het werkstukoppervlak!

Wanneer u de cyclus met bewerkingsomvang 2 (alleen nabewerken) oproept, dan positioneert de TNC het gereedschap in ijlgang naar de eerste diepte-instelling!

Cyclusparameters

- **Q215 Bewerkingsomvang (0/1/2)?**: bewerkingsomvang vastleggen:
  0: voor- en nabewerken
  1: alleen voorbewerken
  2: alleen nabewerken
  Nabewerken zijkant en nabewerken diepte zijn alleen van toepassing indien de desbetreffende nabewerkingsovermaat (Q368, Q369) is vastgelegd
- **Q218 Lengte sleuf?** (waarde parallel aan de hoofdas van het bewerkingsvlak): langste zijde van de sleuf invoeren. Invoerbereik 0 t/m 99999,9999
- **Q219 Breedte sleuf?** (waarde parallel aan de nevenas van het bewerkingsvlak): breedte van de sleuf invoeren; wanneer de sleufbreedte gelijk is aan de diameter van het gereedschap, dan voert de TNC alleen een voorbewerking uit (spiebaan frezen). Maximale sleufbreedte bij voorbewerken: tweemaal de gereedschapsdiameter Invoerbereik 0 tot 99999,9999
- **Q368 Overmaat voor kantnabewerking?** (incrementeel): overmaat voor nabewerking in het bewerkingsvlak. Invoerbereik 0 t/m 99999,9999
- **Q374 Rotatiepositie?** (absoluut): hoek waarmee de complete sleuf wordt geroteerd. Het centrum van de rotatie ligt op de positie waar het gereedschap bij de cyclusoproep staat. Invoerbereik -360,000 t/m 360,000
- **Q367 Positie sleuf (0/1/2/3/4)?**: positie van de sleuf gerelateerd aan de positie van het gereedschap bij de cyclusoproep:
  0: gereedschapspositie = midden van de sleuf
  1: gereedschapspositie = linker uiteinde van de sleuf
  2: gereedschapspositie = centrum van linker sleufcirkel
  3: gereedschapspositie = centrum van rechter sleufcirkel
  4: gereedschapspositie = rechter uiteinde van de sleuf
- **Q207 Aanzet frezen?**: verplaatsingssnelheid van het gereedschap bij frezen in mm/min. Invoerbereik 0 t/m 99999,999 alternatief **FAUTO**, **FU**, **FZ**
- **Q351 Freeswijze? Meel.=+1, Tegenl.=-1**: soort freesbewerking bij M3:
  +1 = meelopend frezen
  -1 = tegenlopend frezen
  PREDEF: de TNC gebruikt de waarde uit de GLOBAL DEF-regel (wanneer u 0 invoert, vindt de bewerking meelopend plaats)
- **Q201 Diepte?** (incrementeel): afstand werkstukoppervlak – bodem van de sleuf. Invoerbereik -99999,9999 t/m 99999,9999

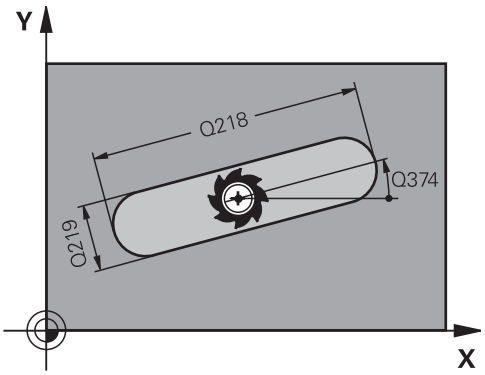

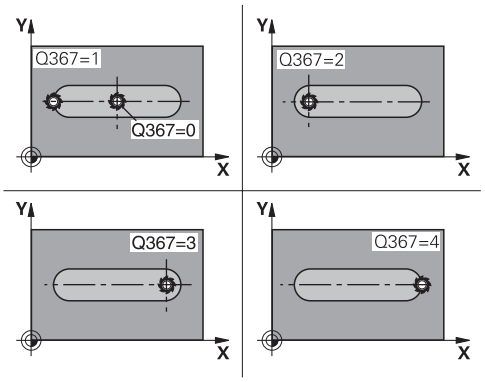

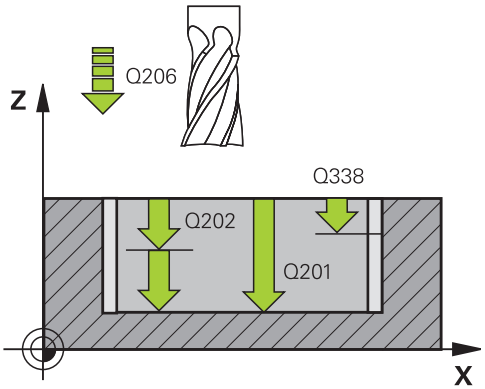

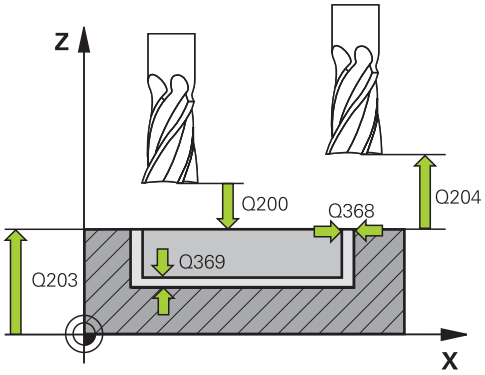

- **Q202 Diepteverplaatsing?** (incrementeel): maat waarmee het gereedschap telkens wordt verplaatst; waarde groter dan 0 invoeren. Invoerbereik 0 t/m 99999,9999
- **Q369 Overmaat voor dieptenabewerking?** (incrementeel): overmaat voor nabewerking voor de diepte. Invoerbereik 0 t/m 99999,9999
- **Q206 Aanzet diepteverplaatsing?**: verplaatsingssnelheid van het gereedschap bij het verplaatsen naar diepte in mm/min. Invoerbereik 0 t/m 99999.999 alternatief **FAUTO**, **FU**, **FZ**
- **Q338 Verplaatsing nabewerking?** (incrementeel): maat waarmee het gereedschap bij de nabewerking in de spilas wordt verplaatst. Q338=0: nabewerken in een verplaatsing. Invoerbereik 0 tot 99999,9999
- **Q200 Veiligheidsafstand?** (incrementeel): afstand tussen gereedschapspunt en werkstukoppervlak. Invoerbereik 0 t/m 99999,9999 alternatief **PREDEF**
- **Q203 Coörd. werkstukoppervlakte?** (absoluut): coördinaat werkstukoppervlak. Invoerbereik -99999,9999 t/m 99999,9999
- **Q204 2e veiligheidsafstand?** (incrementeel): coördinaat spilas waarin een botsing tussen het gereedschap en het werkstuk (spanmiddel) uitgesloten is. Invoerbereik 0 t/m 99999,9999 alternatief **PREDEF**
- **Q366 Insteek strategie (0/1/2)?**: soort insteekstrategie:
  - 0 = loodrecht insteken. De insteekhoek ANGLE in de gereedschapstabel wordt niet verwerkt.
  - 1, 2 = pendelend insteken. In de gereedschapstabel moet de insteekhoek **ANGLE** voor het actieve gereedschap op een andere waarde dan 0 gedefinieerd zijn. Anders komt de TNC met een foutmelding
  - Alternatief **PREDEF**
- **Q385 Aanzet nabewerken?**: verplaatsingssnelheid van het gereedschap bij nabewerken van zijkant en diepte in mm/min. Invoerbereik 0 t/m 99999.999 alternatief **FAUTO**, **FU**, **FZ**

NC-regels

```
8 CYCL DEF 253 SLEUFFREZEN
    Q215=0      ;BEWERKINGSOMVANG
    Q218=80     ;SLEUFLENGTE
    Q219=12     ;SLEUFBREEDTE
    Q368=0.2    ;OVERMAAT ZIJKANT
    Q374=+0     ;ROTATIEPOSITIE
    Q367=0      ;SLEUF POSITIE
    Q207=500    ;AANZET FREZEN
    Q351=+1     ;FREESWIJZE
    Q201=-20    ;DIEPTE
    Q202=5      ;DIEPTEVERPLAATSING
    Q369=0.1    ;OVERMAAT DIEPTE
    Q206=150    ;AANZET DIEPTEVERPL.
    Q338=5      ;VERPLAATSING
                NABEW.
    Q200=2      ;VEILIGHEIDSAFSTAND
    Q203=+0     ;COORD. OPPERVLAK
    Q204=50     ;2E VEILIGHEIDSAFST.
    Q366=1      ;INSTEKEN
    Q385=500    ;AANZET NABEWERKEN
    Q439=0      ;REF. AANZET
9 L X+50 Y+50 R0 FMAX M3 M99
```

- **Q439 Referentie aanzet (0-3)?**: vastleggen waaraan de geprogrammeerde aanzet is gerelateerd:
  0: aanzet is gerelateerd aan de middelpuntsbaan van het gereedschap
  1: aanzet is alleen bij de nabewerking zijkant gerelateerd aan de snijkant van het gereedschap, anders aan de middelpuntsbaan
  2: aanzet is bij de nabewerking zijkant **en** nabewerking diepte gerelateerd aan de snijkant van het gereedschap, anders aan de middelpuntsbaan
  3: aanzet is altijd gerelateerd aan de snijkant van het gereedschap

5.5 RONDE SLEUF (cyclus 254, DIN/ISO: G254)

Cyclusverloop

Met cyclus 254 kunt u een ronde sleuf volledig bewerken. Afhankelijk van de cyclusparameters zijn de volgende bewerkingsalternatieven beschikbaar:

- Complete bewerking: voorbewerken, nabewerken diepte, nabewerken zijkant
- Alleen voorbewerken
- Alleen nabewerken diepte en nabewerken zijkant
- Alleen nabewerken diepte
- Alleen nabewerken zijkant

Voorbewerken

1. Het gereedschap pendelt in het middelpunt van de sleuf met de in de gereedschapstabel gedefinieerde insteekhoek naar de eerste diepte-instelling. De insteekstrategie legt u met de parameter Q366 vast
2. De TNC ruimt de sleuf van binnen naar buiten uit, waarbij rekening wordt gehouden met de nabewerkingsovermaten (parameters Q368 en Q369)
3. De TNC trekt het gereedschap met veiligheidsafstand Q200 terug.Wanneer de sleufbreedte overeenkomt met de freesdiameter, positioneert de TNC het gereedschap na elke verplaatsing uit de sleuf
4. Dit proces herhaalt zich totdat de geprogrammeerde sleufdiepte is bereikt

Nabewerken

5. Als er nabewerkingsovermaten zijn gedefinieerd, bewerkt de TNC eerst de sleufwanden, indien ingevoerd in meerdere verplaatsingen. De wand van de sleuf wordt daarbij tangentieel benaderd
6. Vervolgens bewerkt de TNC de bodem van de sleuf van binnen naar buiten na.

Bij het programmeren in acht nemen!

Bij een niet-actieve gereedschapstabel moet u altijd loodrecht insteken (Q366=0), omdat u geen insteekhoek kunt definiëren.

Gereedschap naar de startpositie in het bewerkingsvlak voorpositioneren met radiuscorrectie **R0**. Houd rekening met parameter Q367 (positie).

De TNC positioneert het gereedschap in de gereedschapsas automatisch voor. **Q204 2E VEILIGHEIDSAFST.** in acht nemen.

Aan het cycluseinde positioneert de TNC het gereedschap in het bewerkingsvlak terug naar het startpunt (middelpunt steekcirkel). Uitzondering: Wanneer u een sleufpositie ongelijk aan 0 definieert, dan positioneert de TNC het gereedschap alleen in de gereedschapsas naar de 2e veiligheidsafstand. In die gevallen altijd absolute verplaatsingen na de cyclusoproep programmeren.

Het voorteken van de cyclusparameter Diepte legt de werkrichting vast. Wanneer diepte = 0 wordt geprogrammeerd, voert de TNC de cyclus niet uit.

Is de sleufbreedte groter dan de dubbele gereedschapsdiameter, dan ruimt de TNC de sleuf dienovereenkomstig van binnen naar buiten. U kunt dus ook met kleine gereedschappen willekeurige sleuven frezen.

Wanneer u cyclus 254 Ronde sleuf in combinatie met cyclus 221 toepast, dan is sleufpositie 0 niet toegestaan.

De TNC reduceert de diepte-instelling tot de in de gereedschapstabel gedefinieerde snijkantlengte LCUTS, als de snijkantlengte korter is dan de in de cyclus ingevoerde diepte-instelling Q202.

Let op: botsingsgevaar!

Via machineparameter **displayDepthErr** kunt u instellen of de TNC bij de invoer van een positieve diepte een foutmelding moet geven (on) of niet (off).

Houd er rekening mee dat de TNC bij een **positief ingevoerde diepte** de berekening van de voorpositie omkeert. Het gereedschap verplaatst zich dus in de gereedschapsas in ijlgang naar de veiligheidsafstand **onder** het werkstukoppervlak!

Wanneer u de cyclus met bewerkingsomvang 2 (alleen nabewerken) oproept, dan positioneert de TNC het gereedschap in ijlgang naar de eerste diepte-instelling!

Cyclusparameters

- **Q215 Bewerkingsomvang (0/1/2)?**: bewerkingsomvang vastleggen:
  0: voor- en nabewerken
  1: alleen voorbewerken
  2: alleen nabewerken
  Nabewerken zijkant en nabewerken diepte zijn alleen van toepassing indien de desbetreffende nabewerkingsovermaat (Q368, Q369) is vastgelegd
- **Q219 Breedte sleuf?** (waarde parallel aan de nevenas van het bewerkingsvlak): breedte van de sleuf invoeren; wanneer de sleufbreedte gelijk is aan de diameter van het gereedschap, dan voert de TNC alleen een voorbewerking uit (spiebaan frezen). Maximale sleufbreedte bij voorbewerken: tweemaal de gereedschapsdiameter Invoerbereik 0 tot 99999,9999
- **Q368 Overmaat voor kantnabewerking?** (incrementeel): overmaat voor nabewerking in het bewerkingsvlak. Invoerbereik 0 t/m 99999,9999
- **Q375 Diameter steekcirkel?**: diameter van de steekcirkel invoeren. Invoerbereik 0 t/m 99999,9999
- **Q367 Ref. voor sleuf pos. (0/1/2/3)?**: positie van de sleuf gerelateerd aan de positie van het gereedschap bij de cyclusoproep:
  0: er wordt geen rekening gehouden met de gereedschapspositie. Sleufpositie resulteert uit het ingevoerde midden van de steekcirkel en de starthoek
  1: gereedschapspositie = centrum van de linker sleufcirkel. Starthoek Q376 is gerelateerd aan deze positie. Er wordt geen rekening gehouden met het ingevoerde midden van de steekcirkel
  2: gereedschapspositie = centrum van de middenas. Starthoek Q376 is gerelateerd aan deze positie. Er wordt geen rekening gehouden met het ingevoerde midden van de steekcirkel
  3: gereedschapspositie = centrum van de rechter sleufcirkel. Starthoek Q376 is gerelateerd aan deze positie. Er wordt geen rekening gehouden met het ingevoerde midden van de steekcirkel
- **Q216 Midden 1e as?** (absoluut): midden van de steekcirkel in de hoofdas van het bewerkingsvlak. **Alleen actief als Q367 = 0**. Invoerbereik -99999,9999 t/m 99999,9999
- **Q217 Midden 2e as?** (absoluut): midden van de steekcirkel in de nevenas van het bewerkingsvlak. **Alleen actief als Q367 = 0**. Invoerbereik -99999,9999 t/m 99999,9999
- **Q376 Starthoek?** (absoluut): voer de poolhoek van het startpunt in. Invoerbereik -360,000 t/m 360,000
- **Q248 Openingshoek van de sleuf?** (incrementeel): voer de openingshoek van de sleuf in. Invoerbereik 0 tot 360,000

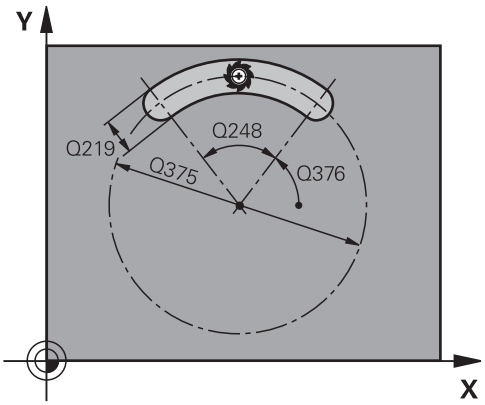

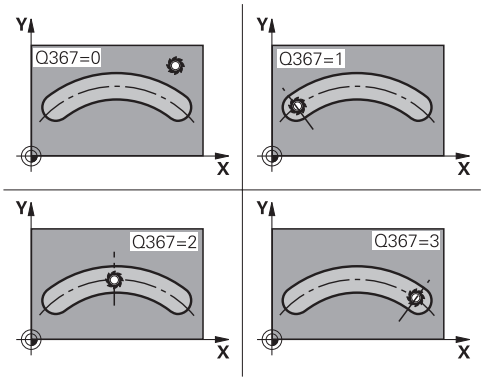

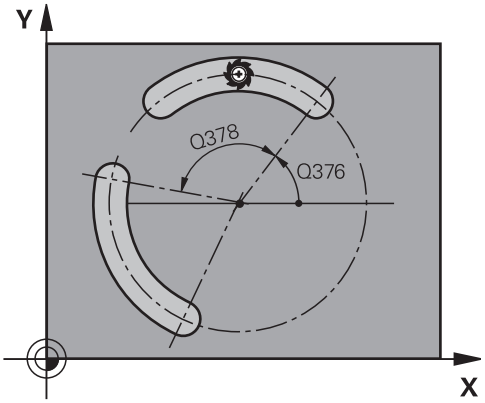

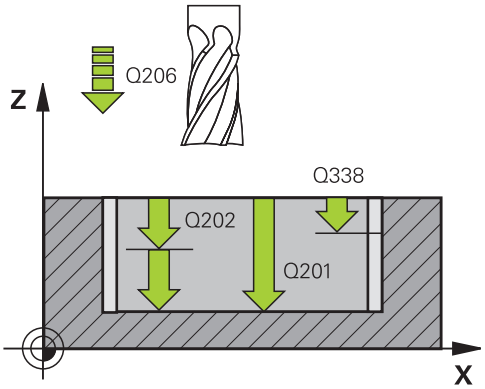

- **Q378 Hoekstap?** (incrementeel): hoek waarmee de complete sleuf wordt geroteerd. Het rotatiecentrum ligt in het midden van de steekcirkel. Invoerbereik -360,000 t/m 360,000
- **Q377 Aantal bewerkingen?**: aantal bewerkingen op de steekcirkel. Invoerbereik 1 t/m 99999
- **Q207 Aanzet frezen?**: verplaatsingssnelheid van het gereedschap bij frezen in mm/min. Invoerbereik 0 t/m 99999,999 alternatief **FAUTO**, **FU**, **FZ**
- **Q351 Freeswijze? Meel.=+1, Tegenl.=-1**: soort freesbewerking bij M3:
  +1 = meelopend frezen
  -1 = tegenlopend frezen
  PREDEF: de TNC gebruikt de waarde uit de GLOBAL DEF-regel (wanneer u 0 invoert, vindt de bewerking meelopend plaats)
- **Q201 Diepte?** (incrementeel): afstand werkstukoppervlak – bodem van de sleuf. Invoerbereik -99999,9999 t/m 99999,9999
- **Q202 Diepteverplaatsing?** (incrementeel): maat waarmee het gereedschap telkens wordt verplaatst; waarde groter dan 0 invoeren. Invoerbereik 0 t/m 99999,9999
- **Q369 Overmaat voor dieptenabewerking?** (incrementeel): overmaat voor nabewerking voor de diepte. Invoerbereik 0 t/m 99999,9999
- **Q206 Aanzet diepteverplaatsing?**: verplaatsingssnelheid van het gereedschap bij het verplaatsen naar diepte in mm/min. Invoerbereik 0 t/m 99999.999 alternatief **FAUTO**, **FU**, **FZ**
- **Q338 Verplaatsing nabewerking?** (incrementeel): maat waarmee het gereedschap bij de nabewerking in de spilas wordt verplaatst. Q338=0: nabewerken in een verplaatsing. Invoerbereik 0 tot 99999,9999
- **Q200 Veiligheidsafstand?** (incrementeel): afstand tussen gereedschapspunt en werkstukoppervlak. Invoerbereik 0 t/m 99999,9999
- **Q203 Coörd. werkstukoppervlakte?** (absoluut): coördinaat werkstukoppervlak. Invoerbereik -99999,9999 t/m 99999,9999

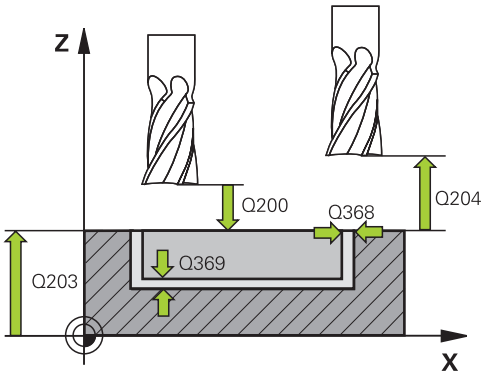

NC-regels

8 CYCL DEF 254 RONDE SLEUF	
Q215=0	**;BEWERKINGSOMVANG**
Q219=12	**;SLEUFBREEDTE**
Q368=0.2	**;OVERMAAT ZIJKANT**
Q375=80	**;DIAMETER STEEKCIRKEL**
Q367=0	**;REF. SLEUF POSITIE**
Q216=+50	**;MIDDEN 1E AS**
Q217=+50	**;MIDDEN 2E AS**
Q376=+45	**;STARTHOEK**
Q248=90	**;OPENINGSHOEK**
Q378=0	**;HOEKSTAP**
Q377=1	**;AANTAL BEWERKINGEN**
Q207=500	**;AANZET FREZEN**
Q351=+1	**;FREESWIJZE**
Q201=-20	**;DIEPTE**
Q202=5	**;DIEPTEVERPLAATSING**
Q369=0.1	**;OVERMAAT DIEPTE**
Q206=150	**;AANZET DIEPTEVERPL.**
Q338=5	**;VERPLAATSING NABEW.**
Q200=2	**;VEILIGHEIDSAFSTAND**
Q203=+0	**;COORD. OPPERVLAK**

- **Q204 2e veiligheidsafstand?** (incrementeel): coördinaat spilas waarin een botsing tussen het gereedschap en het werkstuk (spanmiddel) uitgesloten is. Invoerbereik 0 t/m 99999,9999
- **Q366 Insteek strategie (0/1/2)?**: soort insteekstrategie:
  0: loodrecht insteken. De insteekhoek ANGLE in de gereedschapstabel wordt niet verwerkt.
  1, 2: pendelend insteken. In de gereedschapstabel moet de insteekhoek **ANGLE** voor het actieve gereedschap op een andere waarde dan 0 gedefinieerd zijn. Anders komt de TNC met een foutmelding
  PREDEF: de TNC gebruikt de waarde uit de GLOBAL DEF-regel
- **Q385 Aanzet nabewerken?**: verplaatsingssnelheid van het gereedschap bij nabewerken van zijkant en diepte in mm/min. Invoerbereik 0 t/m 99999.999 alternatief **FAUTO**, **FU**, **FZ**
- **Q439 Referentie aanzet (0-3)?**: vastleggen waaraan de geprogrammeerde aanzet is gerelateerd:
  0: aanzet is gerelateerd aan de middelpuntsbaan van het gereedschap
  1: aanzet is alleen bij de nabewerking zijkant gerelateerd aan de snijkant van het gereedschap, anders aan de middelpuntsbaan
  2: aanzet is bij de nabewerking zijkant **en** nabewerking diepte gerelateerd aan de snijkant van het gereedschap, anders aan de middelpuntsbaan
  3: aanzet is altijd gerelateerd aan de snijkant van het gereedschap

```
Q204=50    ;2E VEILIGHEIDSAFST.
Q366=1     ;INSTEKEN
Q385=500   ;AANZET NABEWERKEN
Q439=0     ;REF. AANZET
9 L X+50 Y+50 R0 FMAX M3 M99
```

5.6 RECHTHOEKIGE TAP (cyclus 256, DIN/ISO: G256)

Cyclusverloop

Met cyclus 256 kunt u een rechthoekige tap bewerken. Wanneer een maat van een onbewerkt werkstuk groter is dan de maximaal mogelijke zijdelingse verplaatsing, dan voert de TNC meerdere zijdelingse verplaatsingen uit, totdat de eindmaat is bereikt.

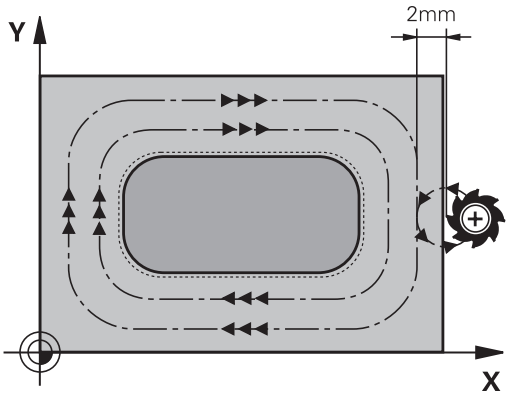

1 Het gereedschap verplaatst zich van de startpositie van de cyclus (midden van de tap) naar de startpositie van de tapbewerking. De startpositie legt u met parameter Q437 vast. Die van de standaardinstelling (**Q437**=0) ligt 2 mm rechts naast de onbewerkte tap.
2 Indien het gereedschap op de 2e veiligheidsafstand staat, verplaatst de TNC het gereedschap in ijlgang **FMAX** naar de veiligheidsafstand en van daaruit met de aanzet diepteverplaatsing naar de eerste diepte-instelling
3 Aansluitend verplaatst het gereedschap zich tangentieel naar de tapcontour en freest vervolgens éénmaal rond.
4 Wanneer de eindmaat niet met éénmaal rondgaan kan worden gefreesd, verplaatst de TNC het gereedschap op de actuele diepte-instelling zijdelings en freest dan opnieuw éénmaal rond. De TNC houdt daarbij rekening met de maat van het onbewerkte werkstuk, de eindmaat en de toegestane zijdelingse verplaatsing. Dit proces herhaalt zich totdat de gedefinieerde eindmaat is bereikt. Wanneer u het startpunt echter niet aan de zijkant hebt geselecteerd, maar op een hoek plaatst (Q437 ongelijk aan 0), freest de TNC spiraalvormig vanaf het startpunt naar binnen totdat de eindmaat is bereikt
5 Als er in de diepte meer verplaatsingen nodig zijn, verplaatst het gereedschap zich tangentieel van de contour weg, terug naar het startpunt van de tapbewerking
6 Aansluitend verplaatst de TNC het gereedschap naar de volgende diepte-instelling en bewerkt de tap op deze diepte
7 Dit proces herhaalt zich totdat de geprogrammeerde tapdiepte is bereikt
8 Bij het cycluseinde positioneert de TNC het gereedschap uitsluitend in de gereedschapsas naar de in de cyclus gedefinieerde veilige hoogte. Eindpositie en startpositie komen dus niet met elkaar overeen

5.6 RECHTHOEKIGE TAP (cyclus 256, DIN/ISO: G256)

Bij het programmeren in acht nemen!

Gereedschap naar de startpositie in het bewerkingsvlak voorpositioneren met radiuscorrectie **R0**. Houd rekening met parameter Q367 (positie).

De TNC positioneert het gereedschap in de gereedschapsas automatisch voor. **Q204 2E VEILIGHEIDSAFST.** in acht nemen.

Het voorteken van de cyclusparameter Diepte legt de werkrichting vast. Wanneer diepte = 0 wordt geprogrammeerd, voert de TNC de cyclus niet uit.

De TNC reduceert de diepte-instelling tot de in de gereedschapstabel gedefinieerde snijkantlengte LCUTS, als de snijkantlengte korter is dan de in de cyclus ingevoerde diepte-instelling Q202.

Let op: botsingsgevaar!

Via machineparameter **displayDepthErr** kunt u instellen of de TNC bij de invoer van een positieve diepte een foutmelding moet geven (on) of niet (off).

Houd er rekening mee dat de TNC bij een **positief ingevoerde diepte** de berekening van de voorpositie omkeert. Het gereedschap verplaatst zich dus in de gereedschapsas in ijlgang naar de veiligheidsafstand **onder** het werkstukoppervlak!

Afhankelijk van de benaderingspositie Q439, naast de tap ruimte voor de benaderingsbeweging laten.Minimaal gereedschapsdiameter + 2 mm.

De TNC positioneert het gereedschap aan het einde terug naar de veiligheidsafstand, wanneer deze is ingevoerd naar de 2eveiligheidsafstand.De eindpositie van het gereedschap na de cyclus komt niet overeen met de startpositie!

Cyclusparameters

- **Q218 Lengte eerste zijde?**: lengte van de tap, parallel aan de hoofdas van het bewerkingsvlak. Invoerbereik 0 t/m 99999,9999
- **Q424 Maat onbew. w.st. lgt. zijde 1?**: lengte van de onbewerkte tap, parallel aan de hoofdas van het bewerkingsvlak. **Maat onbew. werkstuk lengte 1e zijde** groter dan **1. Lengte van de zijde** invoeren. De TNC voert meerdere zijdelingse verplaatsingen uit wanneer het verschil tussen maat onbewerkt werkstuk 1 en eindmaat 1 groter is dan de toegestane zijdelingse verplaatsing (gereedschapsradius x baanoverlapping **Q370**). De TNC berekent altijd een constante zijdelingse verplaatsing. Invoerbereik 0 t/m 99999,9999
- **Q219 Lengte tweede zijde?**: lengte van de tap, parallel aan de nevenas van het bewerkingsvlak. **Maat onbew. werkstuk lengte 2e zijde** groter dan **2e Lengte van de zijde** invoeren. De TNC voert meerdere zijdelingse verplaatsingen uit wanneer het verschil tussen maat onbewerkt werkstuk 2 en eindmaat 2 groter is dan de toegestane zijdelingse verplaatsing (gereedschapsradius x baanoverlapping **Q370**). De TNC berekent altijd een constante zijdelingse verplaatsing. Invoerbereik 0 t/m 99999,9999
- **Q425 Maat onbew. w.st. lgt. zijde 2?**:lengte van de onbewerkte tap, parallel aan de nevenas van het bewerkingsvlak. Invoerbereik 0 t/m 99999,9999
- **Q220 Hoekradius?**: radius van de hoek van de tap. Invoerbereik 0 t/m 99999,9999
- **Q368 Overmaat voor kantnabewerking?** (incrementeel): overmaat voor nabewerking in het bewerkingsvlak die de TNC bij de bewerking laat staan. Invoerbereik 0 t/m 99999,9999
- **Q224 Rotatiepositie?** (absoluut): hoek waarmee de totale bewerking wordt geroteerd. Het centrum van de rotatie ligt op de positie waar het gereedschap bij de cyclusoproep staat. Invoerbereik -360,0000 t/m 360,0000
- **Q367 Positie van de tap (0/1/2/3/4)?**: positie van de tap gerelateerd aan de positie van het gereedschap bij de cyclusoproep:
  0: gereedschapspositie = midden van de tap
  1: gereedschapspositie = hoek linksonder
  2: gereedschapspositie = hoek rechtsonder
  3: gereedschapspositie = hoek rechtsboven
  4: gereedschapspositie = hoek linksboven
- **Q207 Aanzet frezen?**: verplaatsingssnelheid van het gereedschap bij frezen in mm/min. Invoerbereik 0 t/m 99999,999 alternatief **FAUTO**, **FU**, **FZ**

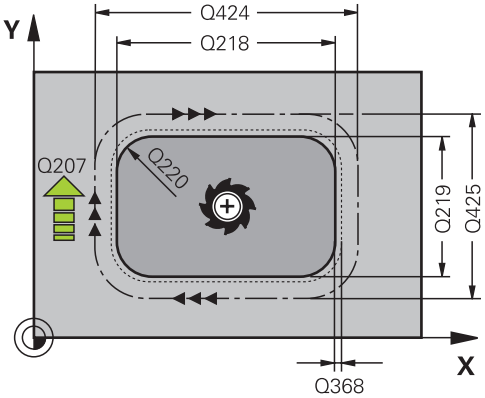

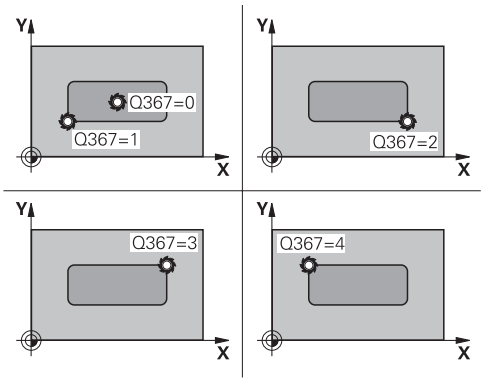

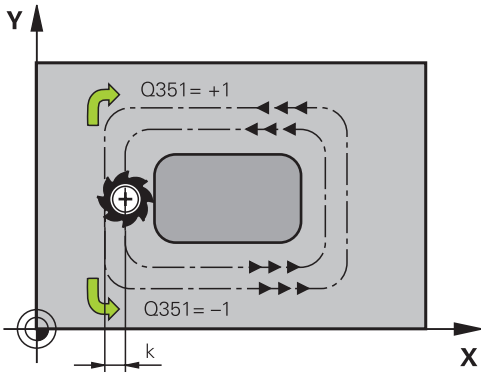

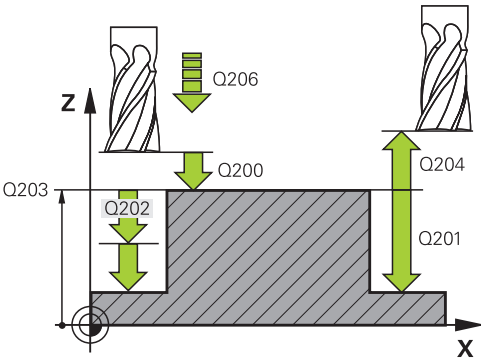

- **Q351 Freeswijze? Meel.=+1, Tegenl.=-1**: soort freesbewerking bij M3:
  +1 = meelopend frezen
  -1 = tegenlopend frezen
  PREDEF: de TNC gebruikt de waarde uit de GLOBAL DEF-regel (wanneer u 0 invoert, vindt de bewerking meelopend plaats)
- **Q201 Diepte?** (incrementeel): afstand werkstukoppervlak – bodem van de tap. Invoerbereik -99999,9999 t/m 99999,9999
- **Q202 Diepteverplaatsing?** (incrementeel): maat waarmee het gereedschap telkens wordt verplaatst; waarde groter dan 0 invoeren. Invoerbereik 0 t/m 99999,9999
- **Q206 Aanzet diepteverplaatsing?**: verplaatsingssnelheid van het gereedschap bij het verplaatsen naar diepte in mm/min. Invoerbereik 0 t/m 99999,999 alternatief **FMAX**, **FAUTO**, **FU**, **FZ**
- **Q200 Veiligheidsafstand?** (incrementeel): afstand tussen gereedschapspunt en werkstukoppervlak. Invoerbereik 0 t/m 99999,9999 alternatief **PREDEF**
- **Q203 Coörd. werkstukoppervlakte?** (absoluut): coördinaat werkstukoppervlak. Invoerbereik -99999,9999 t/m 99999,9999
- **Q204 2e veiligheidsafstand?** (incrementeel): coördinaat spilas waarin een botsing tussen het gereedschap en het werkstuk (spanmiddel) uitgesloten is. Invoerbereik 0 t/m 99999,9999 alternatief **PREDEF**
- **Q370 Factor baanoverlapping?**: Q370 x gereedschapsradius levert de zijdelingse verplaatsing k op. Invoerbereik 0,1 t/m 1,9999 alternatief **PREDEF**
- **Q437 Benaderingspositie (0...4)?**: benaderingsstrategie van het gereedschap vastleggen:
  0: rechts van de tap (basisinstelling)
  1: hoek linksonder
  2: hoek rechtsonder
  3: hoek rechtsboven
  4: hoek linksboven. Als er bij het benaderen met de instelling Q437=0 strepen op het tapoppervlak ontstaan, selecteer dan een andere benaderingspositie

NC-regels

```
8 CYCL DEF 256 RECHTHOEKIGE TAP
    Q218=60    ;LENGTE 1E ZIJKANT
    Q424=74    ;MAAT 1 ONBEW.
               WRKST.
    Q219=40    ;LENGTE 2E ZIJKANT
    Q425=60    ;MAAT 2 ONBEW.
               WRKST.
    Q220=5     ;HOEKRADIUS
    Q368=0.2   ;OVERMAAT ZIJKANT
    Q224=+0    ;ROTATIEPOSITIE
    Q367=0     ;TAPPOSITIE
    Q207=500   ;AANZET FREZEN
    Q351=+1    ;FREESWIJZE
    Q201=-20   ;DIEPTE
    Q202=5     ;DIEPTEVERPLAATSING
    Q206=150   ;AANZET DIEPTEVERPL.
    Q200=2     ;VEILIGHEIDSAFSTAND
    Q203=+0    ;COORD. OPPERVLAK
    Q204=50    ;2E VEILIGHEIDSAFST.
    Q370=1     ;BAANOVERLAPPING
    Q437=0     ;BENADERINGSPOSITIE
9 L X+50 Y+50 R0 FMAX M3 M99
```

5.7 RONDE TAP (cyclus 257, DIN/ISO: G257)

Cyclusverloop

Met cyclus 257 kunt u een ronde tap bewerken.De TNC maakt de ronde tap in een spiraalvormige verplaatsing vanuit de diameter van het onbewerkte werkstuk.

1 Indien het gereedschap onder de 2e veiligheidsafstand staat, trekt de TNC het gereedschap terug naar de 2e veiligheidsafstand
2 Het gereedschap verplaatst zich vanuit het midden van de tap naar de startpositie van de tapbewerking.De startpositie legt u via de poolhoek ten opzichte van het midden van de tap vast met parameter Q376
3 De TNC verplaatst het gereedschap in ijlgang **FMAX** naar veiligheidsafstand Q200 en van daaruit met de aanzet diepteverplaatsing naar de eerste diepte-instelling
4 Vervolgens maakt de TNC de ronde tap in een spiraalvormige verplaatsing, waarbij rekening wordt gehouden met de baanoverlapping
5 De TNC verplaatst het gereedschap via een tangentiële baan 2 mm van de contour weg
6 Als er meerdere diepteverplaatsingen nodig zijn, vindt de nieuwe diepteverplaatsing plaats op het punt dat het dichtst bij de vrijzetbeweging ligt
7 Dit proces herhaalt zich totdat de geprogrammeerde tapdiepte is bereikt
8 Bij het cycluseinde zet het gereedschap – na tangentieel verlaten – in de gereedschapsas vrij naar de in de cyclus gedefinieerde 2e veiligheidsafstand

5.7 RONDE TAP (cyclus 257, DIN/ISO: G257)

Bij het programmeren in acht nemen!

Gereedschap naar de startpositie in het bewerkingsvlak (midden van de tap) voorpositioneren met radiuscorrectie **R0**.

De TNC positioneert het gereedschap in de gereedschapsas automatisch voor. **Q204 2E VEILIGHEIDSAFST.** in acht nemen.

Het voorteken van de cyclusparameter Diepte legt de werkrichting vast. Wanneer diepte = 0 wordt geprogrammeerd, voert de TNC de cyclus niet uit.

De TNC verplaatst het gereedschap aan het einde van de cyclus weer terug naar de startpositie.

De TNC reduceert de diepte-instelling tot de in de gereedschapstabel gedefinieerde snijkantlengte LCUTS, als de snijkantlengte korter is dan de in de cyclus ingevoerde diepte-instelling Q202.

Let op: botsingsgevaar!

Via machineparameter **displayDepthErr** kunt u instellen of de TNC bij de invoer van een positieve diepte een foutmelding moet geven (on) of niet (off).

Houd er rekening mee dat de TNC bij een **positief ingevoerde diepte** de berekening van de voorpositie omkeert. Het gereedschap verplaatst zich dus in de gereedschapsas in ijlgang naar de veiligheidsafstand **onder** het werkstukoppervlak!

De TNC voert bij deze cyclus een benaderingsbeweging uit!Afhankelijk van starthoek Q376 moet naast de tap de volgende ruimte beschikbaar zijn: minimaal gereedschapsdiameter + 2 mm.Botsingsgevaar!

De TNC positioneert het gereedschap aan het einde terug naar de veiligheidsafstand, wanneer deze is ingevoerd naar de 2eveiligheidsafstand.De eindpositie van het gereedschap na de cyclus komt niet overeen met de startpositie!

Voer in de parameter Q376 een starthoek tussen 0° en 360° in om de precieze startpositie vast te leggen. Wanneer u de default-waarde -1 gebruikt, berekent de TNC automatisch een gunstige startpositie. Deze kan evt. ook variëren!

Cyclusparameters

- **Q223 Diameter eindprodukt?**: diameter van de nabewerkte tap. Invoerbereik 0 t/m 99999,9999
- **Q222 Diameter ruwdeel?**: diameter van het onbewerkte werkstuk. Diameter van het onbewerkte werkstuk groter dan de diameter van het bewerkte werkstuk invoeren. De TNC voert meerdere zijdelingse verplaatsingen uit wanneer het verschil tussen de diameter van het onbewerkte werkstuk en de diameter van het bewerkte werkstuk groter is dan de toegestane zijdelingse verplaatsing (gereedschapsradius x baanoverlapping **Q370**). De TNC berekent altijd een constante zijdelingse verplaatsing. Invoerbereik 0 t/m 99999,9999
- **Q368 Overmaat voor kantnabewerking?** (incrementeel): overmaat voor nabewerking in het bewerkingsvlak. Invoerbereik 0 t/m 99999,9999
- **Q207 Aanzet frezen?**: verplaatsingssnelheid van het gereedschap bij frezen in mm/min. Invoerbereik 0 t/m 99999,999 alternatief **FAUTO**, **FU**, **FZ**
- **Q351 Freeswijze? Meel.=+1, Tegenl.=-1**: soort freesbewerking bij M3:
  +1 = meelopend frezen
  -1 = tegenlopend frezen
  PREDEF: de TNC gebruikt de waarde uit de GLOBAL DEF-regel (wanneer u 0 invoert, vindt de bewerking meelopend plaats)
- **Q201 Diepte?** (incrementeel): afstand werkstukoppervlak – bodem van de tap. Invoerbereik -99999,9999 t/m 99999,9999
- **Q202 Diepteverplaatsing?** (incrementeel): maat waarmee het gereedschap telkens wordt verplaatst; waarde groter dan 0 invoeren. Invoerbereik 0 t/m 99999,9999
- **Q206 Aanzet diepteverplaatsing?**: verplaatsingssnelheid van het gereedschap bij het verplaatsen naar diepte in mm/min. Invoerbereik 0 t/m 99999,999 alternatief **FMAX**, **FAUTO**, **FU**, **FZ**

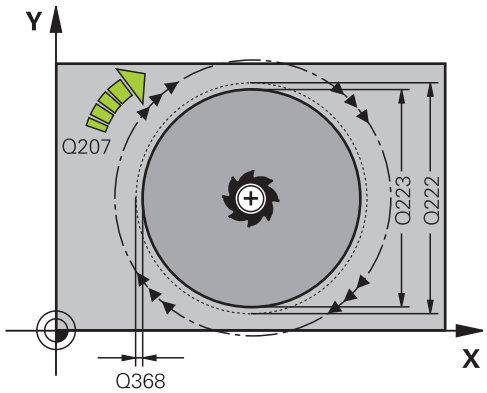

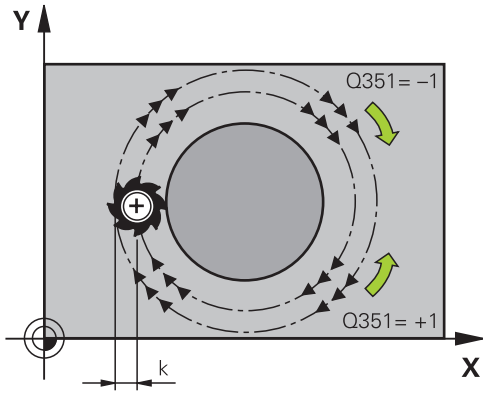

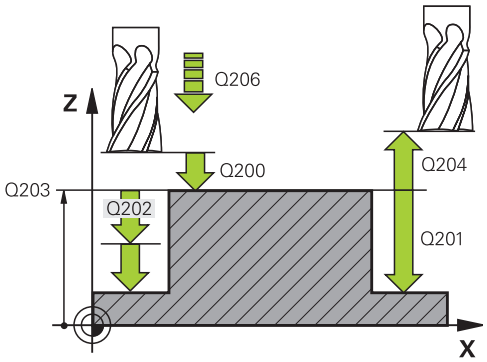

- **Q200 Veiligheidsafstand?** (incrementeel): afstand tussen gereedschapspunt en werkstukoppervlak. Invoerbereik 0 t/m 99999,9999 alternatief **PREDEF**
- **Q203 Coörd. werkstukoppervlakte?** (absoluut): coördinaat werkstukoppervlak. Invoerbereik -99999,9999 t/m 99999,9999
- **Q204 2e veiligheidsafstand?** (incrementeel): coördinaat spilas waarin een botsing tussen het gereedschap en het werkstuk (spanmiddel) uitgesloten is. Invoerbereik 0 t/m 99999,9999 alternatief **PREDEF**
- **Q370 Factor baanoverlapping?**: Q370 x gereedschapsradius levert de zijdelingse verplaatsing k op. Invoerbereik 0,1 t/m 1,414 alternatief **PREDEF**
- **Q376 Starthoek?**: poolhoek ten opzichte van het middelpunt van de tap van waaruit het gereedschap de tap benadert. Invoerbereik 0 t/m 359°

NC-regels

```
8 CYCL DEF 257 RONDE TAP
    Q223=60    ;DIAMETER EINDPRODUCT
    Q222=60    ;DIAMETER RUWDEEL
    Q368=0.2   ;OVERMAAT ZIJKANT
    Q207=500   ;AANZET FREZEN
    Q351=+1    ;FREESWIJZE
    Q201=-20   ;DIEPTE
    Q202=5     ;DIEPTEVERPLAATSING
    Q206=150   ;AANZET DIEPTEVERPL.
    Q200=2     ;VEILIGHEIDSAFSTAND
    Q203=+0    ;COORD. OPPERVLAK
    Q204=50    ;2E VEILIGHEIDSAFST.
    Q370=1     ;BAANOVERLAPPING
    Q376=0     ;STARTHOEK
9 L X+50 Y+50 R0 FMAX M3 M99
```

5.8 VEELHOEKTAP (cyclus 258, DIN/ISO: G258)

Cyclusverloop

Met de cyclus **VEELHOEKTAP** kunt u een regelmatige polygoon via buitenbewerking maken. Het frezen vindt plaats op een spiraalvormige baan vanuit de diameter van het onbewerkte werkstuk.

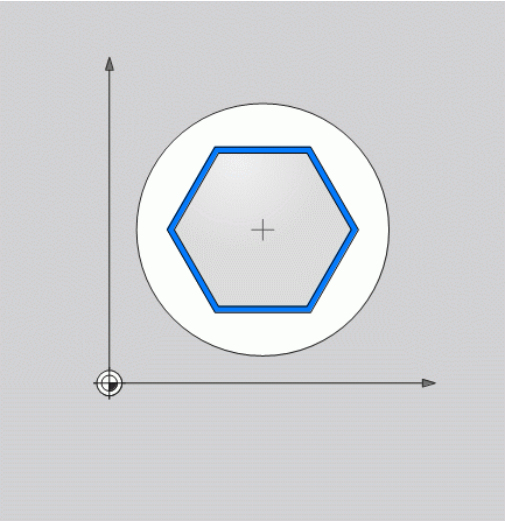

1 Indien het gereedschap aan het begin van de bewerking onder de 2e veiligheidsafstand staat, trekt de TNC het gereedschap terug naar de 2e veiligheidsafstand
2 Vanuit het midden van de tap verplaatst de TNC het gereedschap naar de startpositie van de tapbewerking. De startpositie is o.a. afhankelijk van de diameter van het onbewerkte werkstuk en de rotatiepositie van de tap. De rotatiepositie bepaalt u met de parameter Q224
3 Het gereedschap verplaatst zich in ijlgang **FMAX** naar veiligheidsafstand Q200 en van daaruit met de aanzet diepteverplaatsing naar de eerste diepte-instelling
4 Vervolgens maakt de TNC de veelhoektap in een spiraalvormige verplaatsing, waarbij rekening wordt gehouden met de baanoverlapping
5 De TNC verplaatst het gereedschap via een tangentiële baan van buiten naar binnen
6 Het gereedschap wordt in de richting van de spilas met ijlgang naar de 2e veiligheidsafstand vrijgezet
7 Wanneer er meerdere diepteverplaatsingen nodig zijn, positioneert de TNC het gereedschap weer naar het startpunt van de tapbewerking en stelt het gereedschap in de diepte in
8 Dit proces herhaalt zich totdat de geprogrammeerde tapdiepte is bereikt
9 Aan het cycluseinde volgt eerst een tangentiële vrijzetbeweging. Vervolgens beweegt de TNC het gereedschap in de gereedschapsas naar de 2e veiligheidsafstand

5.8 VEELHOEKTAP (cyclus 258, DIN/ISO: G258)

Bij het programmeren in acht nemen!

Vóór de cyclusstart moet u het gereedschap in het bewerkingsvlak voorpositioneren. Verplaats hiervoor het gereedschap met radiuscorrectie **R0** naar het midden van de tap.

De TNC positioneert het gereedschap in de gereedschapsas automatisch voor. **Q204 2E VEILIGHEIDSAFST.** in acht nemen.

Het voorteken van de cyclusparameter Diepte legt de werkrichting vast. Wanneer diepte = 0 wordt geprogrammeerd, voert de TNC de cyclus niet uit.

De TNC reduceert de diepte-instelling tot de in de gereedschapstabel gedefinieerde snijkantlengte LCUTS, als de snijkantlengte korter is dan de in de cyclus ingevoerde diepte-instelling Q202.

Let op: botsingsgevaar!

Via machineparameter **displayDepthErr** kunt u instellen of de TNC bij de invoer van een positieve diepte een foutmelding moet geven (on) of niet (off).

Houd er rekening mee dat de TNC bij een **positief ingevoerde diepte** de berekening van de voorpositie omkeert. Het gereedschap verplaatst zich dus in de gereedschapsas in ijlgang naar de veiligheidsafstand **onder** het werkstukoppervlak!

De TNC voert bij deze cyclus een benaderingsbeweging uit! Afhankelijk van rotatiepositie Q224 moet naast de tap de volgende ruimte beschikbaar zijn: minimaal gereedschapsdiameter + 2mm. Botsingsgevaar!

De TNC positioneert het gereedschap aan het einde terug naar de veiligheidsafstand, wanneer deze is ingevoerd naar de 2eveiligheidsafstand.De eindpositie van het gereedschap na de cyclus komt niet overeen met de startpositie!

Cyclusparameters

- **Q573 In- / omgeschreven cirkel (0/1)?**: geef op of de maatvoering betrekking moet hebben op de ingeschreven cirkel of op de omgeschreven cirkel:
  0= maatvoering heeft betrekking op de ingeschreven cirkel
  1= maatvoering heeft betrekking op de omgeschreven cirkel
- **Q571 Diameter referentiecirkel?**: geef de diameter van de referentiecirkel op. Of de hier ingevoerde diameter betrekking heeft op de omgeschreven cirkel of de ingeschreven cirkel, geeft u op met parameter Q573. Invoerbereik: 0 t/m 99999,9999
- **Q222 Diameter ruwdeel?**: geef de diameter van het onbewerkte werkstuk op. De diameter van het onbewerkte werkstuk moet groter zijn dan de referentiecirkeldiameter. De TNC voert meerdere zijdelingse verplaatsingen uit wanneer het verschil tussen de diameter van het onbewerkte werkstuk en de referentiecirkeldiameter groter is dan de toegestane zijdelingse verplaatsing (gereedschapsradius x baanoverlapping **Q370**). De TNC berekent altijd een constante zijdelingse verplaatsing. Invoerbereik 0 t/m 99999,9999
- **Q572 Aantal hoeken?**: voer het aantal hoeken van de veelhoektap in. De TNC verdeelt de hoeken altijd gelijkmatig op de tap. Invoerbereik 3 tot 30
- **Q224 Rotatiepositie?**: leg vast onder welke hoek de eerste hoek van de veelhoektap moet worden gemaakt. Invoerbereik: -360° tot +360°
- **Q220 Radius / afkanting (+/-)?**: voer de waarde voor het vormelement radius of afschuining in. Bij de invoer van een positieve waarde 0 t/m +99999,9999 maakt de TNC een afronding op elke hoek van de veelhoektap. De door u ingevoerde waarde komt daarbij overeen met de radius. Wanneer u een negatieve waarde 0 t/m -99999,9999 invoert, worden alle contourhoeken afgeschuind. Daarbij komt de ingevoerde waarde overeen met de lengte van de afschuining.
- **Q368 Overmaat voor kantnabewerking?** (incrementeel): overmaat voor nabewerking in het bewerkingsvlak. Invoerbereik 0 t/m 99999,9999
- **Q207 Aanzet frezen?**: verplaatsingssnelheid van het gereedschap bij frezen in mm/min. Invoerbereik 0 t/m 99999,999 alternatief **FAUTO**, **FU**, **FZ**
- **Q351 Freeswijze? Meel.=+1, Tegenl.=-1**: soort freesbewerking bij M3:
  +1 = meelopend frezen
  -1 = tegenlopend frezen
  PREDEF: de TNC gebruikt de waarde uit de GLOBAL DEF-regel (wanneer u 0 invoert, vindt de bewerking meelopend plaats)

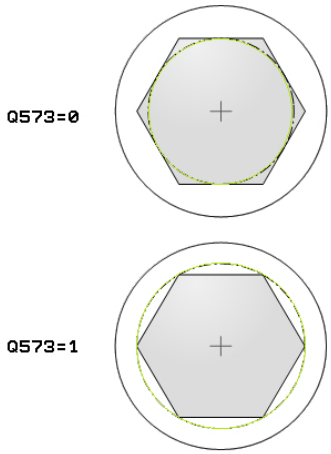

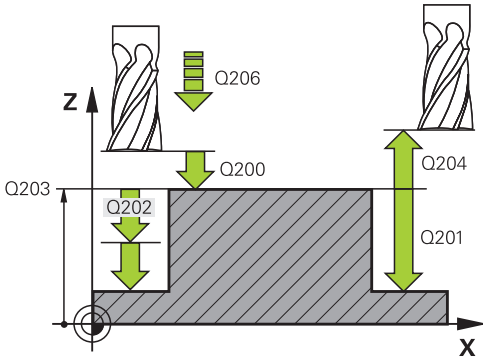

NC-regels

8 CYCL DEF 258 VEELHOEKTAP	
Q573=1	;REF.CIRKEL
Q571=50	;DIAM. REF.CIRKEL
Q222=120	;DIAMETER RUWDEEL
Q572=10	;AANTAL HOEKEN
Q224=40	;ROTATIEPOSITIE
Q220=2	;RADIUS / AFKANTING
Q368=0	;OVERMAAT ZIJKANT
Q207=3000	;AANZET FREZEN
Q351=1	;FREESWIJZE
Q201=-18	;DIEPTE
Q202=10	;DIEPTEVERPLAATSING
Q206=150	;AANZET DIEPTEVERPL.
Q200=2	;VEILIGHEIDSAFSTAND
Q203=+0	;COORD. OPPERVLAK
Q204=50	;2E VEILIGHEIDSAFST.
Q370=1	;BAANOVERLAPPING
Q215=0	;BEWERKINGSOMVANG
Q369=0	;OVERMAAT DIEPTE

- **Q201 Diepte?** (incrementeel): afstand werkstukoppervlak – bodem van de tap. Invoerbereik -99999,9999 t/m 99999,9999
- **Q202 Diepteverplaatsing?** (incrementeel): maat waarmee het gereedschap telkens wordt verplaatst; waarde groter dan 0 invoeren. Invoerbereik 0 t/m 99999,9999
- **Q206 Aanzet diepteverplaatsing?**: verplaatsingssnelheid van het gereedschap bij het verplaatsen naar diepte in mm/min. Invoerbereik 0 t/m 99999,999 alternatief **FMAX**, **FAUTO**, **FU**, **FZ**
- **Q200 Veiligheidsafstand?** (incrementeel): afstand tussen gereedschapspunt en werkstukoppervlak. Invoerbereik 0 t/m 99999,9999 alternatief **PREDEF**
- **Q203 Coörd. werkstukoppervlakte?** (absoluut): coördinaat werkstukoppervlak. Invoerbereik -99999,9999 t/m 99999,9999
- **Q204 2e veiligheidsafstand?** (incrementeel): coördinaat spilas waarin een botsing tussen het gereedschap en het werkstuk (spanmiddel) uitgesloten is. Invoerbereik 0 t/m 99999,9999 alternatief **PREDEF**
- **Q370 Factor baanoverlapping?**: Q370 x gereedschapsradius levert de zijdelingse verplaatsing k op. Invoerbereik 0,1 t/m 1,414 alternatief **PREDEF**
- **Q215 Bewerkingsomvang (0/1/2)?**: bewerkingsomvang vastleggen:
  0: voor- en nabewerken
  1: alleen voorbewerken
  2: alleen nabewerken
  Nabewerken zijkant en nabewerken diepte zijn alleen van toepassing indien de desbetreffende nabewerkingsovermaat (Q368, Q369) is vastgelegd
- **Q369 Overmaat voor dieptenabewerking?** (incrementeel): overmaat voor nabewerking voor de diepte. Invoerbereik 0 t/m 99999,9999
- **Q338 Verplaatsing nabewerking?** (incrementeel): maat waarmee het gereedschap bij de nabewerking in de spilas wordt verplaatst. Q338=0: nabewerken in een verplaatsing. Invoerbereik 0 tot 99999,9999
- **Q385 Aanzet nabewerken?**: verplaatsingssnelheid van het gereedschap bij nabewerken van zijkant en diepte in mm/min. Invoerbereik 0 t/m 99999.999 alternatief **FAUTO**, **FU**, **FZ**

```
Q338=0      ;VERPLAATSING NABEW.
Q385=500    ;AANZET NABEWERKEN
9 L X+50 Y+50 R0 FMAX M3 M99
```

5.9 VLAKFREZEN (cyclus 233, DIN/ISO: G233)

Cyclusverloop

Met cyclus 233 kunt u een vlak oppervlak in meerdere verplaatsingen en rekening houdend met een nabewerkingsovermaat vlakfrezen. Bovendien kunt u in de cyclus zijwanden definiëren waarmee dan bij de bewerking van het eindvlak rekening wordt gehouden. In de cyclus zijn diverse bewerkingsstrategieën beschikbaar:

- **Strategie Q389=0**: volgens gebogen lijnen bewerken, zijdelingse verplaatsing buiten het te bewerken vlak
- **Strategie Q389=1**: volgens gebogen lijnen bewerken, zijdelingse verplaatsing langs de rand van het te bewerken vlak
- **Strategie Q389=2**: regelgewijs met overloop bewerken, zijdelingse verplaatsing bij het terugtrekken in ijlgang
- **Strategie Q389=3**: regelgewijs zonder overloop bewerken, zijdelingse verplaatsing bij het terugtrekken in ijlgang
- **Strategie Q389=4**: spiraalvormig van buiten naar binnen bewerken

1 De TNC positioneert het gereedschap in ijlgang **FMAX** vanaf de actuele positie in het bewerkingsvlak naar het startpunt **1**: het startpunt in het bewerkingsvlak ligt op een afstand gelijk aan de gereedschapsradius en de zijdelingse veiligheidsafstand versprongen naast het werkstuk

2 Vervolgens positioneert de TNC het gereedschap in ijlgang **FMAX** in de spilas naar veiligheidsafstand

3 Vervolgens verplaatst het gereedschap zich met de aanzet frezen Q207 in de spilas naar de door de TNC berekende eerste diepte-instelling

Strategie Q389=0 en Q389 =1

Strategie Q389=0 en Q389=1 onderscheiden zich van elkaar door de overloop bij het vlakfrezen.Bij Q389=0 ligt het eindpunt buiten het vlak, bij Q389=1 langs de rand van het vlak.De TNC berekent eindpunt **2** uit de lengte van de zijde en de zijdelingse veiligheidsafstand.Bij de strategie Q389=0 verplaatst de TNC het gereedschap extra met de gereedschapsradius tot buiten het eindvlak.

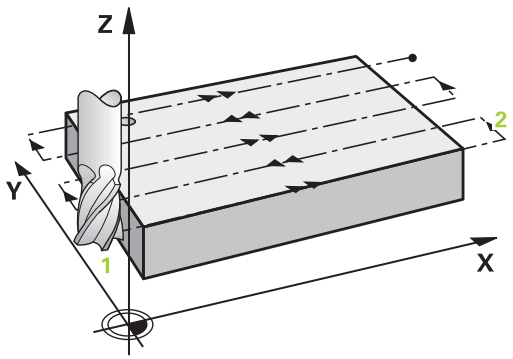

4 De TNC verplaatst het gereedschap met de geprogrammeerde aanzet frezen naar het eindpunt **2**.

5 Vervolgens verplaatst de TNC het gereedschap met aanzet voorpositioneren dwars naar het startpunt van de volgende regel; de TNC berekent de verspringing uit de geprogrammeerde breedte, de gereedschapsradius, de maximale baanoverlappingsfactor en de zijdelingse veiligheidsafstand

6 Aansluitend verplaatst de TNC het gereedschap met de aanzet frezen in tegengestelde richting terug

7 Het proces herhaalt zich, totdat het ingevoerde vlak volledig is bewerkt.

8 Vervolgens positioneert de TNC het gereedschap in ijlgang **FMAX** terug naar startpunt **1**

9 Indien er meerdere verplaatsingen noodzakelijk zijn, verplaatst de TNC het gereedschap met positioneeraanzet in de spilas naar de volgende diepte-instelling
10 Het proces herhaalt zich, totdat alle verplaatsingen zijn uitgevoerdBij de laatste verplaatsing wordt slechts de ingevoerde nabewerkingsovermaat met de aanzet nabewerken afgefreesd
11 Aan het einde verplaatst de TNC het gereedschap met **FMAX** terug naar de 2e veiligheidsafstand

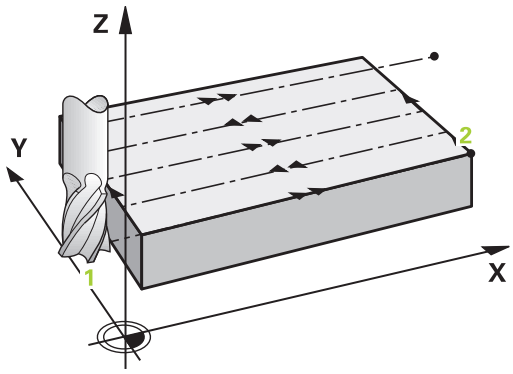

Strategie Q389=2 en Q389=3

Strategie Q389=2 en Q389=3 onderscheiden zich van elkaar door de overloop bij het vlakfrezen.Bij Q389=2 ligt het eindpunt buiten het vlak, bij Q389=3 langs de rand van het vlak.De TNC berekent eindpunt **2** uit de lengte van de zijde en de zijdelingse veiligheidsafstand.Bij de strategie Q389=2 verplaatst de TNC het gereedschap extra met de gereedschapsradius tot buiten het eindvlak.

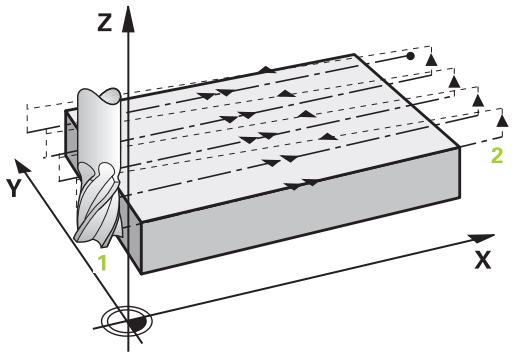

4 Daarna verplaatst het gereedschap zich met de geprogrammeerde aanzet frezen naar het eindpunt **2**.
5 De TNC verplaatst het gereedschap in de spilas op veiligheidsafstand boven de actuele diepte-instelling en verplaatst met **FMAX**meteen terug naar het startpunt van de volgende regel. De TNC berekent de verspringing uit de geprogrammeerde breedte, de gereedschapsradius, de maximale baanoverlappingsfactor en de zijdelingse veiligheidsafstand
6 Vervolgens verplaatst het gereedschap zich terug in actuele diepte-instelling en vervolgens weer in de richting van het eindpunt **2**
7 Het proces van affrezen herhaalt zich totdat het ingevoerde oppervlak volledig is bewerkt.Aan het einde van de laatste baan positioneert de TNC het gereedschap in ijlgang **FMAX** terug naar startpunt **1**

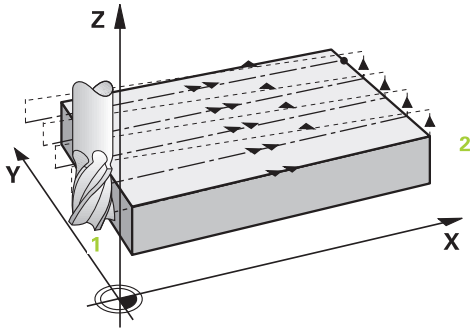

8 Indien er meerdere verplaatsingen noodzakelijk zijn, verplaatst de TNC het gereedschap met positioneeraanzet in de spilas naar de volgende diepte-instelling
9 Het proces herhaalt zich, totdat alle verplaatsingen zijn uitgevoerdBij de laatste verplaatsing wordt slechts de ingevoerde nabewerkingsovermaat met de aanzet nabewerken afgefreesd
10 Aan het einde verplaatst de TNC het gereedschap met **FMAX** terug naar de 2e veiligheidsafstand

Strategie Q389=4

4 Vervolgens verplaatst het gereedschap zich met de geprogrammeerde **Aanzet frezen** met een tangentiële benaderingsbeweging naar het beginpunt van de freesbaan.

5 De TNC bewerkt het eindvlak met aanzet frezen van buiten naar binnen met steeds kortere freesbanen.Door de constante zijdelingse verplaatsing grijpt het gereedschap permanent aan.

6 Het proces herhaalt zich, totdat het ingevoerde vlak volledig is bewerkt.Aan het einde van de laatste baan positioneert de TNC het gereedschap in ijlgang **FMAX** terug naar startpunt **1**

7 Indien er meerdere verplaatsingen noodzakelijk zijn, verplaatst de TNC het gereedschap met positioneeraanzet in de spilas naar de volgende diepte-instelling

8 Het proces herhaalt zich, totdat alle verplaatsingen zijn uitgevoerdBij de laatste verplaatsing wordt slechts de ingevoerde nabewerkingsovermaat met de aanzet nabewerken afgefreesd

9 Aan het einde verplaatst de TNC het gereedschap met **FMAX** terug naar de **2e veiligheidsafstand**

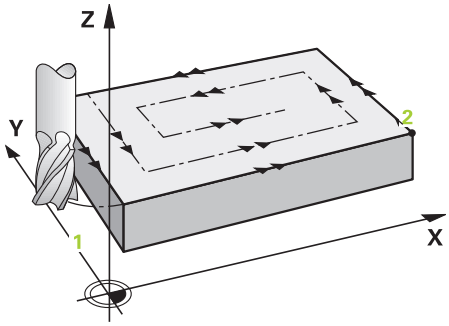

Begrenzing

Met de begrenzingen kunt u de bewerking van het eindvlak beperken, om bijv. bij de bewerking rekening te houden met zijwanden of astappen. Een door een begrenzing gedefinieerde zijwand wordt op de maat bewerkt die volgt uit het startpunt resp. de lengten van de zijden van het eindvlak. Bij de voorbewerking houdt de TNC rekening met de overmaat zijkant – bij de nabewerking dient de overmaat voor voorpositionering van het gereedschap.

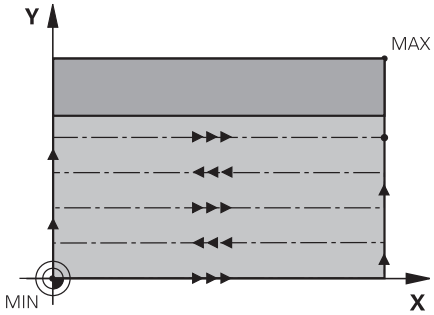

5.9 VLAKFREZEN (cyclus 233, DIN/ISO: G233)

Bij het programmeren in acht nemen!

Gereedschap naar de startpositie in het bewerkingsvlak voorpositioneren met radiuscorrectie **R0**. Let op de bewerkingsrichting.

De TNC positioneert het gereedschap in de gereedschapsas automatisch voor. **Q204 2E VEILIGHEIDSAFST.** in acht nemen.

Q204 2E VEILIGHEIDSAFST. zo invoeren dat een botsing met het werkstuk of met spanmiddelen uitgesloten is.

Als voor **Q227 STARTPUNT 3E AS** en **Q386 EINDPUNT 3E AS** hetzelfde is ingevoerd, voert de TNC de cyclus niet uit (diepte = 0 geprogrammeerd).

Let op: botsingsgevaar!

Via machineparameter **displayDepthErr** kunt u instellen of de TNC bij de invoer van een positieve diepte een foutmelding moet geven (on) of niet (off).

Houd er rekening mee dat de TNC bij het startpunt < eindpunt de berekening van de voorpositie omkeert. Het gereedschap verplaatst zich dus in de gereedschapsas in ijlgang naar de veiligheidsafstand onder het werkstukoppervlak!

Cyclusparameters

- **Q215 Bewerkingsomvang (0/1/2)?**: bewerkingsomvang vastleggen:
  0: voor- en nabewerken
  1: alleen voorbewerken
  2: alleen nabewerken
  Nabewerken zijkant en nabewerken diepte zijn alleen van toepassing indien de desbetreffende nabewerkingsovermaat (Q368, Q369) is vastgelegd

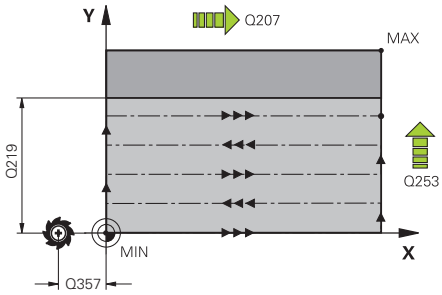

- **Q389 Bewerkingsstrategie (0-4)?**: vastleggen hoe de TNC het vlak moet bewerken:
  0: volgens gebogen lijnen bewerken, zijdelingse verplaatsing met positioneeraanzet buiten het te bewerken vlak
  1: volgens gebogen lijnen bewerken, zijdelingse verplaatsing met aanzet frezen langs de rand van het te bewerken vlak
  2: regelgewijs bewerken, zijdelingse verplaatsing met positioneeraanzet buiten het te bewerken vlak
  3: regelgewijs bewerken, terugtrekken en zijdelingse verplaatsing langs de rand van het te bewerken vlak
  4: spiraalvormig bewerken, gelijkmatige verplaatsing van buiten naar binnen

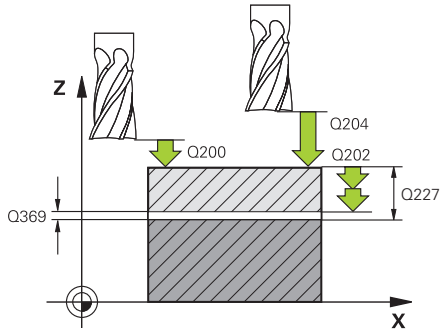

- **Q350 Freesrichting?**: as van het bewerkingsvlak waarop de bewerking moet worden uitgelijnd:
  1: hoofdas = bewerkingsrichting
  2: nevenas = bewerkingsrichting

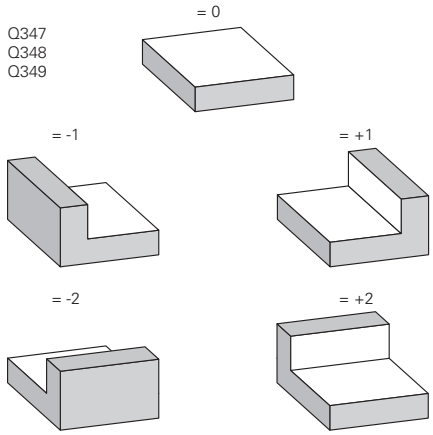

- **Q218 Lengte eerste zijde?** (incrementeel): lengte van het oppervlak dat bewerkt moet worden in de hoofdas van het bewerkingsvlak, gerelateerd aan het startpunt van de 1e as. Invoerbereik -99999,9999 t/m 99999,9999
- **Q219 Lengte tweede zijde?** (incrementeel): lengte van het te bewerken vlak in de nevenas van het bewerkingsvlak. Met het voorteken kunt u de richting van de eerste dwarsverplaatsing gerelateerd aan het **STARTPUNT 2E AS** vastleggen. Invoerbereik -99999,9999 t/m 99999,9999

- **Q227 Startpunt 3e as?** (absoluut): coördinaat werkstukoppervlak van waaruit de verplaatsingen berekend worden. Invoerbereik -99999,9999 t/m 99999,9999
- **Q386 Eindpunt in 3e as?** (absoluut): coördinaat in de spilas waarop het vlak moet worden vlakgefreesd. Invoerbereik -99999,9999 t/m 99999,9999
- **Q369 Overmaat voor dieptenabewerking?** (incrementeel): waarde waarmee de laatste verplaatsing moet worden uitgevoerd. Invoerbereik 0 t/m 99999,9999
- **Q202 Diepteverplaatsing?** (incrementeel): maat waarmee het gereedschap telkens wordt verplaatst; waarde groter dan 0 invoeren. Invoerbereik 0 t/m 99999,9999
- **Q370 Factor baanoverlapping?**: maximale zijdelingse verplaatsing k. De TNC berekent de werkelijke zijdelingse verplaatsing uit de lengte van de 2e zijde (Q219) en de gereedschapsradius zodanig, dat steeds met een constante zijdelingse verplaatsing wordt bewerkt. Invoerbereik 0,1 t/m 1,9999.
- **Q207 Aanzet frezen?**: verplaatsingssnelheid van het gereedschap bij frezen in mm/min. Invoerbereik 0 t/m 99999,999 alternatief **FAUTO**, **FU**, **FZ**
- **Q385 Aanzet nabewerken?**: verplaatsingssnelheid van het gereedschap bij het frezen van de laatste verplaatsing in mm/min. Invoerbereik 0 t/m 99999.9999 alternatief **FAUTO**, **FU**, **FZ**
- **Q253 Aanzet voorpositioneren?**: verplaatsingssnelheid van het gereedschap bij het benaderen van de startpositie en het verplaatsen naar de volgende regel in mm/min; wanneer dwars in het materiaal verplaatst wordt (Q389=1), voert de TNC de dwarsverplaatsing met freesaanzet Q207 uit. Invoerbereik 0 t/m 99999,9999 alternatief **FMAX**, **FAUTO**
- **Q357 Veiligheids-afstand van de kant?** (incrementeel): afstand aan de zijkant van het gereedschap tot het werkstuk bij het benaderen van de eerste diepte-instelling en afstand waarin de zijdelingse verplaatsing bij bewerkingsstrategie Q389=0 en Q389=2 wordt gepositioneerd. Invoerbereik 0 t/m 99999,9999
- **Q200 Veiligheidsafstand?** (incrementeel): afstand tussen gereedschapspunt en werkstukoppervlak. Invoerbereik 0 t/m 99999,9999 alternatief **PREDEF**

NC-regels

```
8 CYCL DEF 233 VLAKFREZEN
    Q215=0     ;BEWERKINGSOMVANG
    Q389=2     ;FREESSTRATEGIE
    Q350=1     ;FREESRICHTING
    Q218=120   ;LENGTE 1E ZIJKANT
    Q219=80    ;LENGTE 2E ZIJKANT
    Q227=0     ;STARTPUNT 3E AS
    Q386=-6    ;EINDPUNT 3E AS
    Q369=0.2   ;OVERMAAT DIEPTE
    Q202=3     ;MAX. DIEPTESTAP
    Q370=1     ;BAANOVERLAPPING
    Q207=500   ;AANZET FREZEN
    Q385=500   ;AANZET NABEWERKEN
    Q253=750   ;AANZET VOORPOS.
    Q357=2     ;VEIL.AFST. KANT
    Q200=2     ;VEILIGHEIDSAFSTAND
    Q204=50    ;2E VEILIGHEIDSAFST.
    Q347=0     ;1E BEGRENZING
    Q348=0     ;2E BEGRENZING
    Q349=0     ;3E BEGRENZING
    Q220=2     ;HOEKRADIUS
    Q368=0     ;OVERMAAT ZIJKANT
    Q338=0     ;VERPLAATSING
               NABEW.
9 L X+0 Y+0 R0 FMAX M3 M99
```

- **Q204 2e veiligheidsafstand?** (incrementeel): coördinaat spilas waarin een botsing tussen het gereedschap en het werkstuk (spanmiddel) uitgesloten is. Invoerbereik 0 t/m 99999,9999 alternatief **PREDEF**
- **Q347 1e begrenzing?**: zijde van het werkstuk selecteren waar het eindvlak wordt begrensd door een zijwand (niet mogelijk bij spiraalvormige bewerking). Afhankelijk van de positie van de zijwand begrenst de TNC de bewerking van het eindvlak tot de desbetreffende startpuntcoördinaat of lengte van de zijde: (niet mogelijk bij spiraalvormige bewerking):
  invoer **0**: geen begrenzing
  invoer **-1**: begrenzing in negatieve hoofdas
  invoer **+1**: begrenzing in positieve hoofdas
  invoer **-2**: begrenzing in negatieve nevenas
  invoer **+2**: begrenzing in positieve nevenas
- **Q348 2e begrenzing?**: zie parameter 1e begrenzing Q347
- **Q349 3e begrenzing?**: zie parameter 1e begrenzing Q347
- **Q220 Hoekradius?**: radius voor hoek bij begrenzingen (Q347 - Q349). Invoerbereik 0 t/m 99999,9999
- **Q368 Overmaat voor kantnabewerking?** (incrementeel): overmaat voor nabewerking in het bewerkingsvlak. Invoerbereik 0 t/m 99999,9999
- **Q338 Verplaatsing nabewerking?** (incrementeel): maat waarmee het gereedschap bij de nabewerking in de spilas wordt verplaatst. Q338=0: nabewerken in een verplaatsing. Invoerbereik 0 tot 99999,9999

5.10 Programmeervoorbeelden

Voorbeeld: kamer, tap en sleuven frezen

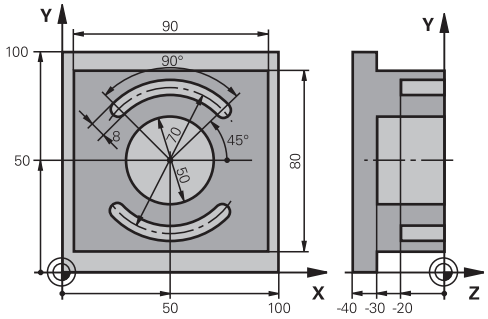

0 BEGINN PGM C210 MM		
1 BLK FORM 0.1 Z X+0 Y+0 Z-40		Definitie van onbewerkt werkstuk
2 BLK FORM 0.2 X+100 Y+100 Z+0		
3 TOOL CALL 1 Z S3500		Gereedschapsoproep voor-/nabewerken
4 L Z+250 R0 FMAX		Gereedschap terugtrekken
5 CYCL DEF 256 RECHTHOEKIGE TAP		Cyclusdefinitie bewerking aan de buitenzijde
Q218=90	;LENGTE 1E ZIJKANT	
Q424=100	;MAAT 1 ONBEW. WRKST.	
Q219=80	;LENGTE 2E ZIJKANT	
Q425=100	;MAAT 2 ONBEW. WRKST.	
Q220=0	;HOEKRADIUS	
Q368=0	;OVERMAAT ZIJKANT	
Q224=0	;ROTATIEPOSITIE	
Q367=0	;TAPPOSITIE	
Q207=250	;AANZET FREZEN	
Q351=+1	;FREESWIJZE	
Q201=-30	;DIEPTE	
Q202=5	;DIEPTEVERPLAATSING	
Q206=250	;AANZET DIEPTEVERPL.	
Q200=2	;VEILIGHEIDSAFSTAND	
Q203=+0	;COORD. OPPERVLAK	
Q204=20	;2E VEILIGHEIDSAFST.	
Q370=1	;BAANOVERLAPPING	
Q437=0	;BENADERINGSPOSITIE	
6 L X+50 Y+50 R0 M3 M99		Cyclusoproep bewerking aan de buitenzijde
7 CYCL DEF 252 RONDKAMER		Cyclusdefinitie rondkamer
Q215=0	;BEWERKINGSOMVANG	
Q223=50	;CIRKEL DIAMETER	
Q368=0.2	;OVERMAAT ZIJKANT	
Q207=500	;AANZET FREZEN	

Q351=+1	;FREESWIJZE	
Q201=-30	;DIEPTE	
Q202=5	;DIEPTEVERPLAATSING	
Q369=0.1	;OVERMAAT DIEPTE	
Q206=150	;AANZET DIEPTEVERPL.	
Q338=5	;VERPLAATSING NABEW.	
Q200=2	;VEILIGHEIDSAFSTAND	
Q203=+0	;COORD. OPPERVLAK	
Q204=50	;2E VEILIGHEIDSAFST.	
Q370=1	;BAANOVERLAPPING	
Q366=1	;INSTEKEN	
Q385=750	;AANZET NABEWERKEN	
Q439=0	;REF. AANZET	
8 L X+50 Y+50 R0 FMAX M99		Cyclusoproep rondkamer
9 L Z+250 R0 FMAX M6		Gereedschapswissel
10 TOOL CALL 2 Z S5000		Gereedschapsoproep sleuffrees
11 CYCL DEF 254 RONDE SLEUF		Cyclusdefinitie sleuven
Q215=0	;BEWERKINGSOMVANG	
Q219=8	;SLEUFBREEDTE	
Q368=0.2	;OVERMAAT ZIJKANT	
Q375=70	;DIAMETER STEEKCIRKEL	
Q367=0	;REF. SLEUF POSITIE	Geen voorpositionering in X/Y noodzakelijk
Q216=+50	;MIDDEN 1E AS	
Q217=+50	;MIDDEN 2E AS	
Q376=+45	;STARTHOEK	
Q248=90	;OPENINGSHOEK	
Q378=180	;HOEKSTAP	Startpunt 2e sleuf
Q377=2	;AANTAL BEWERKINGEN	
Q207=500	;AANZET FREZEN	
Q351=+1	;FREESWIJZE	
Q201=-20	;DIEPTE	
Q202=5	;DIEPTEVERPLAATSING	
Q369=0.1	;OVERMAAT DIEPTE	
Q206=150	;AANZET DIEPTEVERPL.	
Q338=5	;VERPLAATSING NABEW.	
Q200=2	;VEILIGHEIDSAFSTAND	
Q203=+0	;COORD. OPPERVLAK	
Q204=50	;2E VEILIGHEIDSAFST.	
Q366=1	;INSTEKEN	
Q385=500	;AANZET NABEWERKEN	
Q439=0	;REF. AANZET	
12 CYCL CALL FMAX M3		Cyclusoproep sleuven

13 L Z+250 R0 FMAX M2	Gereedschap terugtrekken, einde programma
14 END PGM C210 MM	

6

Bewerkingscycli: Patroondefinities

6.1 Basisprincipes

Overzicht

De TNC beschikt over twee cycli waarmee puntenpatronen direct kunnen worden gemaakt:

Softkey	Cyclus	Bladzijde
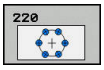	220 PUNTENPATROON OP CIRKEL	177
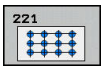	221 PUNTENPATROON OP LIJNEN	180

Onderstaande bewerkingscycli kunnen met de cycli 220 en 221 worden gecombineerd:

> Wanneer onregelmatige puntenpatronen moeten worden gemaakt, gebruikt u punttabellen met **CYCL CALL PAT** (zie "Puntentabellen", Bladzijde 61).
>
> Met de functie **PATTERN DEF** heeft u nog meer regelmatige puntenpatronen tot uw beschikking (zie "Patroondefinitie PATTERN DEF", Bladzijde 54).

Cyclus 200	BOREN
Cyclus 201	RUIMEN
Cyclus 202	UITDRAAIEN
Cyclus 203	UNIVERSEELBOREN
Cyclus 204	IN VRIJLOOP VERPLAATSEN
Cyclus 205	UNIVERSEEL-DIEPBOREN
Cyclus 206	SCHROEFDRAAD TAPPEN NIEUW met voedingscompensatie
Cyclus 207	SCHROEFDRAAD TAPPEN GS NIEUW zonder voedingscompensatie
Cyclus 208	BOORFREZEN
Cyclus 209	SCHROEFDRAAD TAPPEN SPAANBREKEN
Cyclus 240	CENTREREN
Cyclus 251	KAMER
Cyclus 252	RONDKAMER
Cyclus 253	SLEUFFREZEN
Cyclus 254	RONDE SLEUF (kan alleen met cyclus 221 worden gecombineerd)
Cyclus 256	RECHTHOEKIGE TAP
Cyclus 257	RONDE TAP
Cyclus 262	SCHROEFDRAAD FREZEN
Cyclus 263	SCHROEFDRAAD FREZEN MET VERZINKEN
Cyclus 264	SCHROEFDRAAD FREZEN MET VERZINKEN EN VOORBOREN
Cyclus 265	HELIX-SCHROEFDRAAD FREZEN MET VERZINKEN
Cyclus 267	BUITENSCHROEFDRAAD FREZEN

6.2 PUNTENPATROON OP CIRKEL (cyclus 220, DIN/ISO: G220)

Cyclusverloop

1 De TNC positioneert het gereedschap in ijlgang vanaf de actuele positie naar het startpunt van de eerste bewerking.

Volgorde:

- 2e veiligheidsafstand benaderen (spilas)
- Startpunt in het bewerkingsvlak benaderen
- Op veiligheidsafstand boven het werkstukoppervlak verplaatsen (spilas)

2 Vanaf deze positie voert de TNC de laatst gedefinieerde bewerkingscyclus uit

3 Aansluitend positioneert de TNC het gereedschap in een rechte beweging of in een cirkelbeweging naar het startpunt van de volgende bewerking; het gereedschap staat daarbij op veiligheidsafstand (of 2e veiligheidsafstand)

4 Dit proces (1 t/m 3) herhaalt zich totdat alle bewerkingen zijn uitgevoerd

Bij het programmeren in acht nemen!

Cyclus 220 is DEF-actief, d.w.z. cyclus 220 roept automatisch de laatst gedefinieerde bewerkingscyclus op.

Wanneer een van de bewerkingscycli met de nummers 200 t/m 209 en 251 t/m 267 met cyclus 220 wordt gecombineerd, zijn de veiligheidsafstand, het werkstukoppervlak en de 2e veiligheidsafstand uit cyclus 220 actief.

Wanneer u deze cyclus in de Programma-afloop regel voor regel uitvoert, stopt de besturing tussen de punten van een puntenpatroon.

6.2 PUNTENPATROON OP CIRKEL (cyclus 220, DIN/ISO: G220)

Cyclusparameters

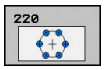

- **Q216 Midden 1e as?** (absoluut): middelpunt steekcirkel in de hoofdas van het bewerkingsvlak. Invoerbereik -99999,9999 t/m 99999,9999
- **Q217 Midden 2e as?** (absoluut): middelpunt steekcirkel in de nevenas van het bewerkingsvlak. Invoerbereik -99999,9999 t/m 99999,9999
- **Q244 Diameter steekcirkel?**: diameter van de steekcirkel. Invoerbereik 0 t/m 99999,9999
- **Q245 Starthoek?** (absoluut): hoek tussen de hoofdas van het bewerkingsvlak en het startpunt van de eerste bewerking op de steekcirkel. Invoerbereik -360,000 t/m 360,000
- **Q246 Eindhoek?** (absoluut): hoek tussen de hoofdas van het bewerkingsvlak en het startpunt van de laatste bewerking op de steekcirkel (geldt niet voor volledige cirkels); de eindhoek ongelijk aan de starthoek invoeren; wanneer de eindhoek groter dan de starthoek is ingevoerd, moet er tegen de klok in bewerkt worden, anders bewerking met de klok mee. Invoerbereik -360,000 t/m 360,000
- **Q247 Hoekstap?** (incrementeel): hoek tussen twee bewerkingen op de steekcirkel; wanneer de hoekstap gelijk aan nul is, berekent de TNC de hoekstap uit de starthoek, de eindhoek en het aantal bewerkingen; wanneer een hoekstap ingevoerd is, houdt de TNC geen rekening met de eindhoek; het voorteken van de hoekstap legt de bewerkingsrichting vast (– = met de klok mee). Invoerbereik -360,000 t/m 360,000
- **Q241 Aantal bewerkingen?**: aantal bewerkingen op de steekcirkel. Invoerbereik 1 t/m 99999
- **Q200 Veiligheidsafstand?** (incrementeel): afstand tussen gereedschapspunt en werkstukoppervlak. Invoerbereik 0 t/m 99999,9999
- **Q203 Coörd. werkstukoppervlakte?** (absoluut): coördinaat werkstukoppervlak. Invoerbereik -99999,9999 t/m 99999,9999

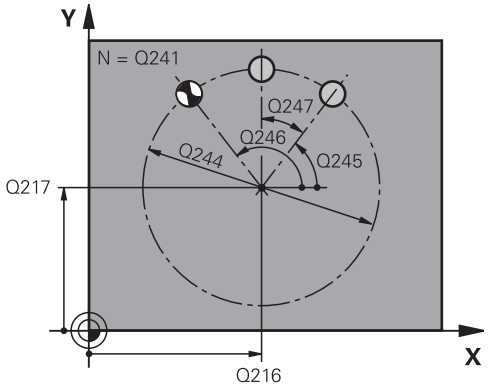

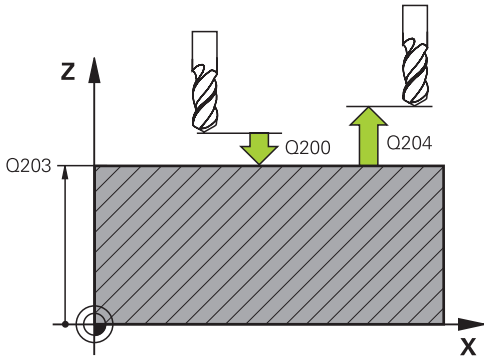

NC-regels

53 CYCL DEF 220 PATROON OP CRKL	
Q216=+50	;MIDDEN 1E AS
Q217=+50	;MIDDEN 2E AS
Q244=80	;DIAMETER STEEKCIRKEL
Q245=+0	;STARTHOEK
Q246=+360	;EINDHOEK
Q247=+0	;HOEKSTAP
Q241=8	;AANTAL BEWERKINGEN

- **Q204 2e veiligheidsafstand?** (incrementeel): coördinaat spilas waarin een botsing tussen het gereedschap en het werkstuk (spanmiddel) uitgesloten is. Invoerbereik 0 t/m 99999,9999
- **Q301 Verpl. veiligheidshoogte (0/1)?**: vastleggen hoe het gereedschap zich tussen de bewerkingen moet verplaatsen:
  0: tussen de bewerkingen naar veiligheidsafstand verplaatsen
  1: tussen de bewerkingen naar de 2e veiligheidsafstand verplaatsen
- **Q365 Type verplaatsing recht=0/circ=1**: vastleggen met welke baanfunctie het gereedschap zich tussen de bewerkingen moet verplaatsen:
  0: tussen de bewerkingen via een rechte verplaatsen
  1: tussen de bewerkingen cirkelvormig op de steekcirkeldiameter verplaatsen

Q200=2	;VEILIGHEIDSAFSTAND
Q203=+30	;COORD. OPPERVLAK
Q204=50	;2E VEILIGHEIDSAFST.
Q301=1	;VERPL.VEILIGH.HOOGTE
Q365=0	;TYPE VERPLAATSING

6.3 PUNTENPATROON OP LIJNEN (cyclus 221, DIN/ISO: G221)

Cyclusverloop

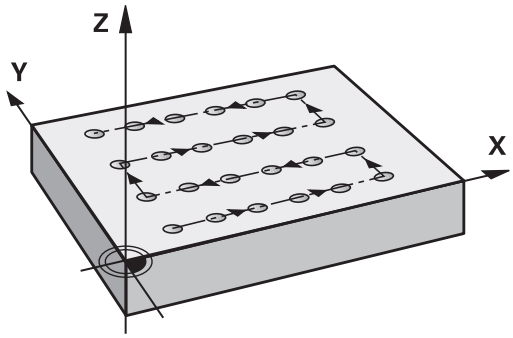

1 De TNC positioneert het gereedschap automatisch vanaf de actuele positie naar het startpunt van de eerste bewerking

Volgorde:

- 2e veiligheidsafstand benaderen (spilas)
- Startpunt in het bewerkingsvlak benaderen
- Op veiligheidsafstand boven het werkstukoppervlak verplaatsen (spilas)

2 Vanaf deze positie voert de TNC de laatst gedefinieerde bewerkingscyclus uit

3 Aansluitend positioneert de TNC het gereedschap in positieve richting van de hoofdas naar het startpunt van de volgende bewerking; het gereedschap staat daarbij op veiligheidsafstand (of 2e veiligheidsafstand)

4 Dit proces (1 t/m 3) herhaalt zich totdat alle bewerkingen op de eerste lijn zijn uitgevoerd; het gereedschap staat op het laatste punt van de eerste lijn

5 Vervolgens verplaatst de TNC het gereedschap naar het laatste punt van de tweede lijn en voert daar de bewerking uit

6 Van daaruit positioneert de TNC het gereedschap in negatieve richting van de hoofdas naar het startpunt van de volgende bewerking

7 Dit proces (6) herhaalt zich totdat alle bewerkingen van de tweede lijn zijn uitgevoerd

8 Aansluitend verplaatst de TNC het gereedschap naar het startpunt van de volgende lijn

9 In een pendelbeweging worden alle verdere lijnen afgewerkt

Bij het programmeren in acht nemen!

Cyclus 221 is DEF-actief, d.w.z. cyclus 221 roept automatisch de laatst gedefinieerde bewerkingscyclus op.

Wanneer een van de bewerkingscycli met de nummers 200 t/m 209 en 251 t/m 267 met cyclus 221 wordt gecombineerd, zijn de veiligheidsafstand, het werkstukoppervlak, de 2e veiligheidsafstand en de rotatiepositie uit cyclus 221 actief.

Wanneer u cyclus 254 Ronde sleuf in combinatie met cyclus 221 toepast, dan is sleufpositie 0 niet toegestaan.

Wanneer u deze cyclus in de Programma-afloop regel voor regel uitvoert, stopt de besturing tussen de punten van een puntenpatroon.

Cyclusparameters

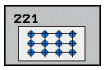

- **Q225 Startpunt 1e as?** (absoluut): coördinaat van het startpunt in de hoofdas van het bewerkingsvlak
- **Q226 Startpunt 2e as?** (absoluut): coördinaat van het startpunt van de reeks in de nevenas van het bewerkingsvlak
- **Q237 Afstand 1e as?** (incrementeel): afstand tussen de afzonderlijke punten op de lijn
- **Q238 Afstand 2e as?** (incrementeel): afstand tussen de afzonderlijke lijnen
- **Q242 Aantal kolommen?**: aantal bewerkingen op de regel
- **Q243 Aantal regels?**: aantal regels
- **Q224 Rotatiepositie?** (absoluut): hoek waarmee het totale patroon wordt geroteerd. Het rotatiecentrum ligt in het startpunt
- **Q200 Veiligheidsafstand?** (incrementeel): afstand tussen gereedschapspunt en werkstukoppervlak. Invoerbereik 0 t/m 99999,9999
- **Q203 Coörd. werkstukoppervlakte?** (absoluut): coördinaat werkstukoppervlak. Invoerbereik -99999,9999 t/m 99999,9999
- **Q204 2e veiligheidsafstand?** (incrementeel): coördinaat spilas waarin een botsing tussen het gereedschap en het werkstuk (spanmiddel) uitgesloten is. Invoerbereik 0 t/m 99999,9999
- **Q301 Verpl. veiligheidshoogte (0/1)?**: vastleggen hoe het gereedschap zich tussen de bewerkingen moet verplaatsen:
  0: tussen de bewerkingen naar veiligheidsafstand verplaatsen
  1: tussen de bewerkingen naar de 2e veiligheidsafstand verplaatsen

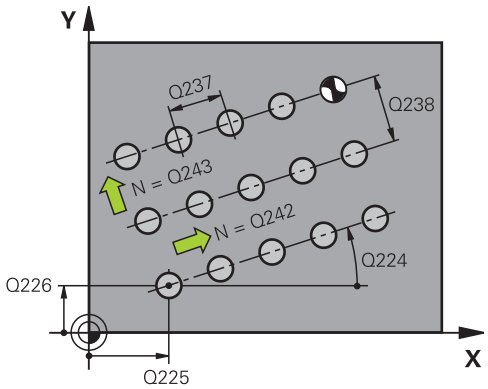

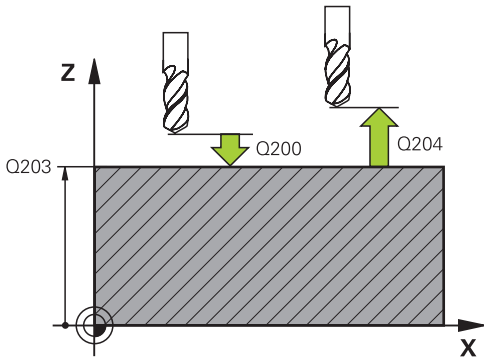

NC-regels

```
54 CYCL DEF 221 MODEL OP LIJN
    Q225=+15  ;STARTPUNT 1E AS
    Q226=+15  ;STARTPUNT 2E AS
    Q237=+10  ;AFSTAND 1E AS
    Q238=+8   ;AFSTAND 2E AS
    Q242=6    ;AANTAL KOLOMMEN
    Q243=4    ;AANTAL REGELS
    Q224=+15  ;ROTATIEPOSITIE
    Q200=2    ;VEILIGHEIDSAFSTAND
    Q203=+30  ;COORD. OPPERVLAK
    Q204=50   ;2E VEILIGHEIDSAFST.
    Q301=1    ;VERPL.VEILIGH.HOOGTE
```

6.4 Programmeervoorbeelden

Voorbeeld: gatencirkels

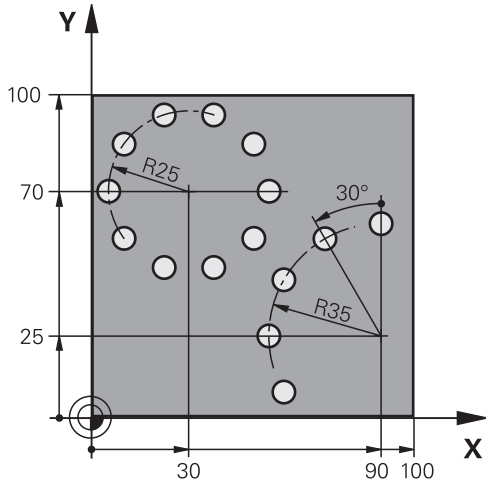

0 BEGIN PGM BOHRB MM	
1 BLK FORM 0.1 Z X+0 Y+0 Z-40	Definitie van onbewerkt werkstuk
2 BLK FORM 0.2 X+100 Y+100 Z+0	
3 TOOL CALL 1 Z S3500	Gereedschapsoproep
4 L Z+250 R0 FMAX M3	Gereedschap terugtrekken
5 CYCL DEF 200 BOREN	Cyclusdefinitie boren
Q200=2 ;VEILIGHEIDSAFSTAND	
Q201=-15 ;DIEPTE	
Q206=250 ;AANZET DIEPTEVERPL.	
Q202=4 ;DIEPTEVERPLAATSING	
Q210=0 ;STILSTANDSTIJD BOVEN	
Q203=+0 ;COORD. OPPERVLAK	
Q204=0 ;2E VEILIGHEIDSAFST.	
Q211=0.25 ;STILSTANDSTIJD ONDER	
Q395=0 ;REF. DIEPTE	
6 CYCL DEF 220 PATROON OP CRKL	Cyclusdefinitie gatencirkel 1, CYCL 200 wordt automatisch opgeroepen, Q200, Q203 en Q204 zijn actief vanuit cyclus 220
Q216=+30 ;MIDDEN 1E AS	
Q217=+70 ;MIDDEN 2E AS	
Q244=50 ;DIAMETER STEEKCIRKEL	
Q245=+0 ;STARTHOEK	
Q246=+360 ;EINDHOEK	
Q247=+0 ;HOEKSTAP	
Q241=10 ;AANTAL BEWERKINGEN	
Q200=2 ;VEILIGHEIDSAFSTAND	
Q203=+0 ;COORD. OPPERVLAK	

Q204=100	;2E VEILIGHEIDSAFST.	
Q301=1	;VERPL.VEILIGH.HOOGTE	
Q365=0	;TYPE VERPLAATSING	
7 CYCL DEF 220 PATROON OP CRKL		Cyclusdefinitie gatencirkel 2, CYCL 200 wordt automatisch opgeroepen, Q200, Q203 en Q204 zijn actief vanuit cyclus 220
Q216=+90	;MIDDEN 1E AS	
Q217=+25	;MIDDEN 2E AS	
Q244=70	;DIAMETER STEEKCIRKEL	
Q245=+90	;STARTHOEK	
Q246=+360	;EINDHOEK	
Q247=30	;HOEKSTAP	
Q241=5	;AANTAL BEWERKINGEN	
Q200=2	;VEILIGHEIDSAFSTAND	
Q203=+0	;COORD. OPPERVLAK	
Q204=100	;2E VEILIGHEIDSAFST.	
Q301=1	;VERPL.VEILIGH.HOOGTE	
Q365=0	;TYPE VERPLAATSING	
8 L Z+250 R0 FMAX M2		Gereedschap terugtrekken, einde programma
9 END PGM BOHRB MM		

7

Bewerkingscycli: Contourkamer

7.1 SL-cycli

Basisprincipes

Met SL-cycli kunnen ingewikkelde contouren uit maximaal 12 deelcontouren (kamers of eilanden) worden samengesteld. De afzonderlijke deelcontouren worden als subprogramma's ingevoerd. Uit de lijst met deelcontouren (subprogrammanummers) die in cyclus 14 CONTOUR is aangegeven, berekent de TNC de totale contour.

Het geheugen voor een SL-cyclus is beperkt. In een SL-cyclus kunnen maximaal 16384 contourelementen worden geprogrammeerd.

SL-cycli voeren intern omvangrijke en complexe berekeningen en daaruit voortvloeiende bewerkingen uit. Om veiligheidsredenen in elk geval vóór het uitvoeren een grafische programmatest uitvoeren! Daarmee kunt u op eenvoudige wijze bepalen of de door de TNC vastgestelde bewerking correct wordt uitgevoerd.

Wanneer u lokale Q-parameters **QL** in een contoursubprogramma gebruikt, moet u deze ook binnen het contoursubprogramma toewijzen of berekenen.

Eigenschappen van de subprogramma's

- Coördinatenomrekeningen zijn toegestaan. Wanneer ze binnen de deelcontouren worden geprogrammeerd, werken ze ook in de volgende subprogramma's. Ze mogen echter na de cyclusoproep niet worden gereset
- De TNC herkent een kamer, als er langs de binnenkant van de contour wordt rondgegaan, bijv. beschrijving van de contour met de klok mee met radiuscorrectie RR
- De TNC herkent een eiland, als er langs de buitenkant van de contour wordt rondgegaan, bijv. beschrijving van de contour met de klok mee met radiuscorrectie RL
- De subprogramma's mogen geen coördinaten in de spilas bevatten
- Programmeer in de eerste regel van het subprogramma altijd beide assen
- Wanneer Q-parameters worden toegepast, voer dan de betreffende berekeningen en toewijzingen alleen binnen het betreffende contour-subprogramma uit

Schema: afwerken met SL-cycli

```
0 BEGIN PGM SL2 MM
...
12 CYCL DEF 14 CONTOUR ...
13 CYCL DEF 20
   CONTOURGEGEVENS ...
...
16 CYCL DEF 21 VOORBOREN ...
17 CYCL CALL
...
18 CYCL DEF 22 RUIMEN ...
19 CYCL CALL
...
22 CYCL DEF 23 NABEWERKEN
   DIEPTE ...
23 CYCL CALL
...
26 CYCL DEF 24 NABEWERKEN
   ZIJKANT ...
27 CYCL CALL
...
50 L Z+250 R0 FMAX M2
51 LBL 1
...
55 LBL 0
56 LBL 2
...
60 LBL 0
...
99 END PGM SL2 MM
```

Eigenschappen van de bewerkingscycli

- De TNC positioneert voor elke cyclus automatisch naar de veiligheidsafstand – positioneer het gereedschap vóór de cyclusoproep naar een veilige positie
- Elk diepteniveau wordt zonder het vrijzetten van het gereedschap gefreesd; er wordt langs de zijkant van eilanden verplaatst
- De radius van "binnenhoeken" is programmeerbaar – het gereedschap blijft niet staan, markeringen door vrije sneden worden voorkomen (geldt voor buitenste baan bij het ruimen en nabewerken van de zijkanten)
- Bij het nabewerken van de zijkanten benadert de TNC de contour via een tangentiële cirkelbaan
- Bij het nabewerken van de diepte verplaatst de TNC het gereedschap ook via een tangentiële cirkelbaan naar het werkstuk (bijv. spilas Z: cirkelbaan in vlak Z/X)
- De TNC bewerkt de contour ononderbroken meelopend of tegenlopend

De maatgegevens voor de bewerking, zoals freesdiepte, overmaten en veiligheidsafstand worden centraal in cyclus 20 als CONTOURGEGEVENS ingevoerd.

Overzicht

Softkey	Cyclus	Bladzijde
14 LBL 1...N	14 CONTOUR (verplicht)	188
20 CONTOUR-DATA	20 CONTOURGEGEVENS (verplicht)	192
21	21 VOORBOREN (naar keuze toe te passen)	194
22	22 RUIMEN (verplicht)	196
23	23 NABEWERKEN DIEPTE (naar keuze toe te passen)	200
24	24 NABEWERKEN ZIJKANT (naar keuze toe te passen)	202

Uitgebreide cycli:

Softkey	Cyclus	Bladzijde
25	25 AANEENGESLOTEN CONTOUR	205
270	270 GEGEVENS AANEENGESLOTEN CONTOUR	207

7.2 CONTOUR (cyclus 14, DIN/ISO: G37)

Bij het programmeren in acht nemen!

In cyclus 14 CONTOUR wordt een lijst gemaakt van subprogramma's die tot een totale contour moeten worden gecombineerd.

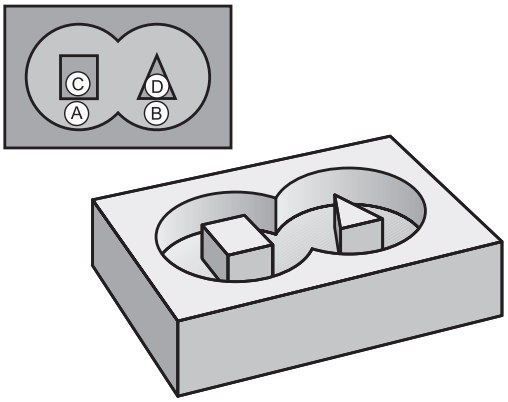

Cyclus 14 is DEF-actief, d.w.z. dat hij vanaf zijn definitie in het programma actief is.

Met cyclus 14 kan een lijst worden gemaakt met maximaal 12 subprogramma's (deelcontouren).

Cyclusparameters

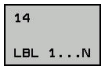

- **Labelnummers voor de contour**: alle labelnummers van de afzonderlijke subprogramma's invoeren die tot een contour moeten worden gecombineerd. Elk nummer d.m.v. de ENT-toets bevestigen en gegevens met de **END**-toets afsluiten. Invoer van maximaal 12 subprogrammanummers 1 t/m 65535

7.3 Overlappende contouren

Basisprincipes

Kamers en eilanden kunt u laten overlappen, om een nieuwe contour te vormen. Daardoor kan het oppervlak van een kamer door een overlappende kamer vergroot of een eiland verkleind worden.

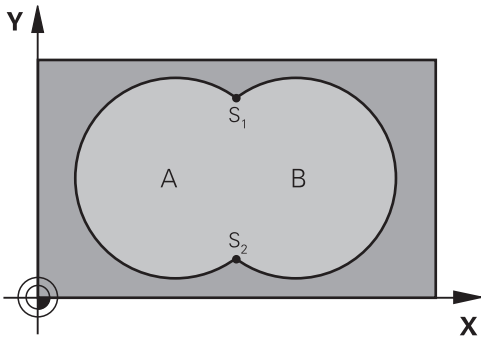

NC-regels

```
12 CYCL DEF 14.0 CONTOUR
13 CYCL DEF 14.1
   CONTOURLABEL1/2/3/4
```

Subprogramma's: overlappende kamers

> Onderstaande programmeervoorbeelden zijn contour-subprogramma's, die in een hoofdprogramma van cyclus 14 CONTOUR worden opgeroepen.

Kamers A en B overlappen elkaar.

De TNC berekent de snijpunten S1 en S2. Ze hoeven niet te worden geprogrammeerd.

De kamers worden als volledige cirkels geprogrammeerd.

Subprogramma 1: kamer A

```
51 LBL 1
52 L X+10 Y+50 RR
53 CC X+35 Y+50
54 C X+10 Y+50 DR-
55 LBL 0
```

Subprogramma 2: kamer B

```
56 LBL 2
57 L X+90 Y+50 RR
58 CC X+65 Y+50
59 C X+90 Y+50 DR-
60 LBL 0
```

Eén totaaloppervlak

Beide deeloppervlakken A en B inclusief het gedeelte waar A en B elkaar overlappen, moeten bewerkt worden:

- De oppervlakken A en B moeten kamers zijn.
- De eerste kamer (in cyclus 14) moet buiten de tweede beginnen.

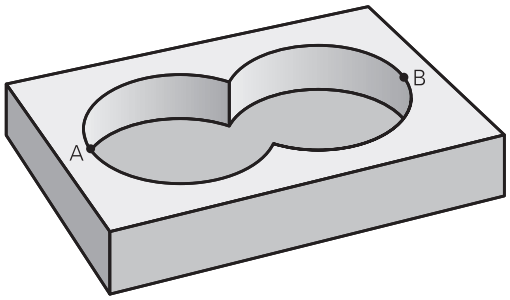

Oppervlak A:

```
51 LBL 1
52 L X+10 Y+50 RR
53 CC X+35 Y+50
54 C X+10 Y+50 DR-
55 LBL 0
```

Oppervlak B:

```
56 LBL 2
57 L X+90 Y+50 RR
58 CC X+65 Y+50
59 C X+90 Y+50 DR-
60 LBL 0
```

"Verschillend" oppervlak

Oppervlak A moet zonder het gedeelte dat door B overlapt wordt, bewerkt worden:

- Oppervlak A moet een kamer en B moet een eiland zijn.
- A moet buiten B beginnen.
- B moet binnen A beginnen

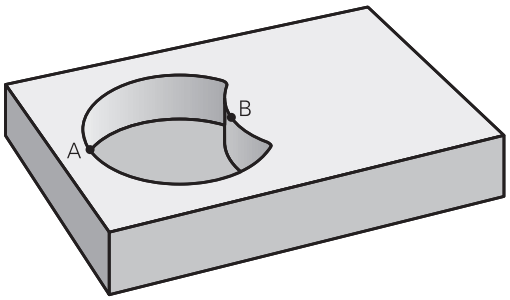

Oppervlak A:

```
51 LBL 1
52 L X+10 Y+50 RR
53 CC X+35 Y+50
54 C X+10 Y+50 DR-
55 LBL 0
```

Oppervlak B:

```
56 LBL 2
57 L X+40 Y+50 RL
58 CC X+65 Y+50
59 C X+40 Y+50 DR-
60 LBL 0
```

"Snij"vlak

Oppervlak waar A en B elkaar overlappen, moet worden bewerkt. (Oppervlakken die elkaar enkel overlappen, mogen niet bewerkt worden.)

- A en B moeten kamers zijn.
- A moet binnen B beginnen.

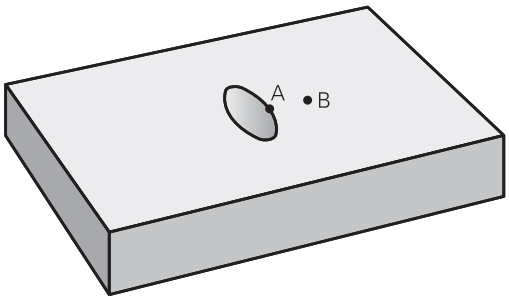

Oppervlak A:

```
51 LBL 1
52 L X+60 Y+50 RR
53 CC X+35 Y+50
54 C X+60 Y+50 DR-
55 LBL 0
```

Oppervlak B:

```
56 LBL 2
57 L X+90 Y+50 RR
58 CC X+65 Y+50
59 C X+90 Y+50 DR-
60 LBL 0
```

7.4 CONTOURGEGEVENS (cyclus 20, DIN/ISO: G120)

Bij het programmeren in acht nemen!

In cyclus 20 wordt de bewerkingsinformatie voor de subprogramma's met de deelcontouren ingevoerd.

Cyclus 20 is DEF-actief, d.w.z. dat cyclus 20 vanaf de definitie in het bewerkingsprogramma actief is.

De in cyclus 20 ingevoerde bewerkingsinformatie geldt voor de cycli 21 t/m 24.

Het voorteken van de cyclusparameter Diepte legt de werkrichting vast. Wanneer diepte = 0 wordt geprogrammeerd, voert de TNC deze cyclus op diepte = 0 uit.

Wanneer de SL-cycli in Q-parameterprogramma's toegepast worden, mogen de parameters Q1 t/m Q20 niet als programmaparameters worden gebruikt.

Cyclusparameters

20 CONTOUR-DATA

- **Q1 Freesdiepte?** (incrementeel): afstand werkstukoppervlak – bodem van de kamer. Invoerbereik -99999,9999 t/m 99999,9999
- **Q2 Factor baanoverlapping?**: Q2 x gereedschapsradius levert de zijdelingse verplaatsing k op. Invoerbereik -0,0001 t/m 1,9999
- **Q3 Overmaat voor kantnabewerking?** (incrementeel): overmaat voor nabewerking in het bewerkingsvlak. Invoerbereik -99999,9999 t/m 99999,9999
- **Q4 Overmaat voor dieptenabewerking?** (incrementeel): overmaat voor nabewerking voor de diepte. Invoerbereik -99999,9999 t/m 99999,9999
- **Q5 Coörd. werkstukoppervlakte?** (absoluut): absolute coördinaat van het werkstukoppervlak. Invoerbereik -99999,9999 t/m 99999,9999
- **Q6 Veiligheidsafstand?** (incrementeel): afstand tussen kopvlak van het gereedschap en het werkstukoppervlak. Invoerbereik 0 t/m 99999,9999
- **Q7 Veilige hoogte?** (absoluut): absolute hoogte waarop een botsing met het werkstuk uitgesloten is (voor tussenpositionering en terugtrekken aan het einde van de cyclus). Invoerbereik -99999,9999 t/m 99999,9999
- **Q8 Binnenafrondingsradius?**: afrondingsradius op binnen"hoeken"; ingevoerde waarde is gerelateerd aan de middelpuntsbaan van het gereedschap en wordt toegepast om soepelere verplaatsingen tussen contourelementen te bereiken. **Q8 is geen radius die de TNC als afzonderlijk contourelement tussen geprogrammeerde elementen invoegt!** Invoerbereik 0 tot 99999,9999
- **Q9 Rot.richting? met de klok mee=-1**: bewerkingsrichting voor kamers
  - Q9 = -1 tegenlopend voor kamer en eiland
  - Q9 = +1 meelopend voor kamer en eiland

De bewerkingsparameters kunnen bij een programma-onderbreking worden gecontroleerd en eventueel worden overschreven.

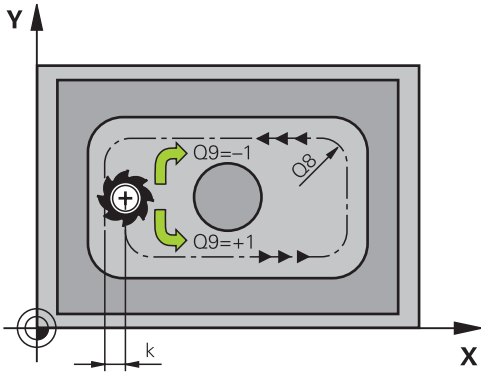

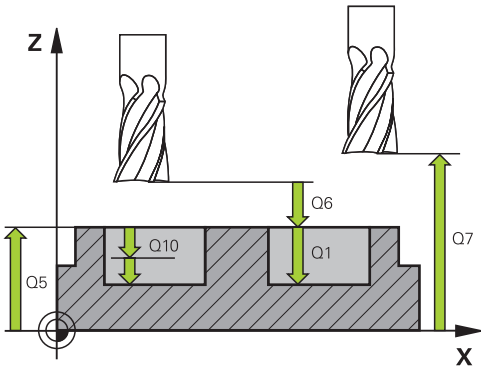

NC-regels

57 CYCL DEF 20 CONTOURDATA	
Q1=-20	;FREESDIEPTE
Q2=1	;BAANOVERLAPPING
Q3=+0.2	;OVERMAAT ZIJKANT
Q4=+0.1	;OVERMAAT DIEPTE
Q5=+30	;COORD. OPPERVLAK
Q6=2	;VEILIGHEIDSAFSTAND
Q7=+80	;VEILIGE HOOGTE
Q8=0.5	;AFRONDINGSRADIUS
Q9=+1	;ROTATIERICHTING

7.5 VOORBOREN (cyclus 21, DIN/ISO: G121)

Cyclusverloop

U gebruikt cyclus 21 VOORBOREN wanneer u aansluitend een gereedschap voor het ruimen van uw contour gebruikt dat niet is voorzien van een door het midden snijdende vingerfrees (DIN 844). Met deze cyclus wordt een boring gemaakt in het gedeelte dat later bijv. met cyclus 22 wordt geruimd. Cyclus 21 houdt voor de insteekpunten rekening met de overmaat voor kantnabewerking, de overmaat voor dieptenabewerking en de radius van het ruimgereedschap. De insteekpunten zijn gelijktijdig de startpunten voor het ruimen.

Vóór de oproep van cyclus 21 moet u nog twee cycli programmeren:

- **Cyclus 14 CONTOUR** of SEL CONTOUR - cyclus 21 VOORBOREN heeft deze nodig om de boorpositie in het vlak te bepalen
- **Cyclus 20 CONTOURGEGEVENS** - cyclus 21 VOORBOREN heeft deze nodig om bijv. de boordiepte en de veiligheidsafstand te bepalen.

Cyclusverloop:

1. De TNC positioneert eerst het gereedschap in het vlak (positie volgt uit de contour die u eerder met cyclus 14 of SEL CONTOUR hebt gedefinieerd, en uit de informatie over het ruimgereedschap)
2. Vervolgens verplaatst het gereedschap zich in ijlgang **FMAX** naar de veiligheidsafstand.(de veiligheidsafstand voert u in cyclus 20 CONTOURGEGEVENS in)
3. Het gereedschap boort met de ingevoerde aanzet **F** van de actuele positie tot de eerste diepte-instelling
4. Vervolgens wordt het gereedschap door de TNC in ijlgang **FMAX** teruggetrokken en weer verplaatst tot aan de eerste diepte-instelling, minus de voorstopafstand t
5. De besturing bepaalt de voorstopafstand automatisch:
   - Boordiepte tot 30 mm: t = 0,6 mm
   - Boordiepte groter dan 30 mm: t = boordiepte/50
   - Maximale voorstopafstand: 7 mm
6. Aansluitend boort het gereedschap met de ingevoerde aanzet **F** naar een volgende diepte-instelling
7. De TNC herhaalt dit proces (1 t/m 4) totdat de ingevoerde boordiepte is bereikt.Daarbij wordt rekening gehouden met de overmaat voor dieptenabewerking
8. Ten slotte verplaatst het gereedschap zich in de gereedschapsas terug naar veilige hoogte, of naar de laatste vóór de cyclus geprogrammeerde positie. Afhankelijk van parameter ConfigDatum, CfgGeoCycle, posAfterContPocket.

Bij het programmeren in acht nemen!

De TNC houdt geen rekening met een in de **TOOL CALL**-regel geprogrammeerde deltawaarde **DR** voor de berekening van insteekpunten.

Bij vernauwingen kan de TNC eventueel niet met een gereedschap voorboren dat groter is dan het voorbewerkingsgereedschap.

Wanneer Q13=0, worden de gegevens van het gereedschap gebruikt dat zich in de spil bevindt.

Positioneer na het cycluseinde uw gereedschap in het vlak niet incrementeel, maar naar een absolute positie, wanneer u de parameter ConfigDatum, CfgGeoCycle, posAfterContPocket op ToolAxClearanceHeight hebt ingesteld.

Cyclusparameters

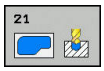

- **Q10 Diepteverplaatsing?** (incrementeel): maat waarmee het gereedschap telkens wordt verplaatst (voorteken bij negatieve werkrichting "–"). Invoerbereik -99999,9999 t/m 99999,9999
- **Q11 Aanzet diepteverplaatsing?**: verplaatsingssnelheid van het gereedschap bij het insteken in mm/min. Invoerbereik 0 t/m 99999.9999 alternatief **FAUTO**, **FU**, **FZ**
- **Q13 Nummer/naam ruimgereedschap?** of QS13: nummer of naam van het ruimgereedschap. U hebt de mogelijkheid met de softkey het gereedschap direct uit de gereedschapstabel over te nemen.

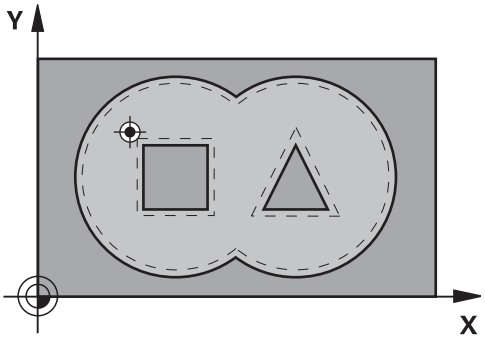

NC-regels

```
58 CYCL DEF 21 VOORBOREN
    Q10=+5      ;DIEPTEVERPLAATSING
    Q11=100     ;AANZET DIEPTEVERPL.
    Q13=1       ;RUIMGEREEDSCHAP
```

7.6 RUIMEN (cyclus 22, DIN/ISO: G122)

Cyclusverloop

Met cyclus 22 RUIMEN legt u de technologiegegevens voor het ruimen vast.

Vóór de oproep van cyclus 21 moet u nog meer cycli programmeren:

- Cyclus 14 CONTOUR of SEL CONTOUR
- Cyclus 20 CONTOURGEGEVENS
- evt. cyclus 21 VOORBOREN

Cyclusverloop

1. De TNC positioneert het gereedschap boven het insteekpunt; daarbij wordt de overmaat voor kantnabewerking meeberekend
2. Bij de eerste diepte-instelling freest het gereedschap met de freesaanzet Q12 de contour van binnen naar buiten
3. Daarbij worden de eilandcontouren (hier: C/D) door het benaderen van de kamercontour (hier: A/B) uitgefreesd
4. In de volgende stap verplaatst de TNC het gereedschap naar de volgende diepte-instelling en herhaalt hij het ruimen totdat de geprogrammeerde diepte is bereikt.
5. Ten slotte verplaatst het gereedschap zich in de gereedschapsas terug naar veilige hoogte, of naar de laatste vóór de cyclus geprogrammeerde positie. Afhankelijk van parameter ConfigDatum, CfgGeoCycle, posAfterContPocket.

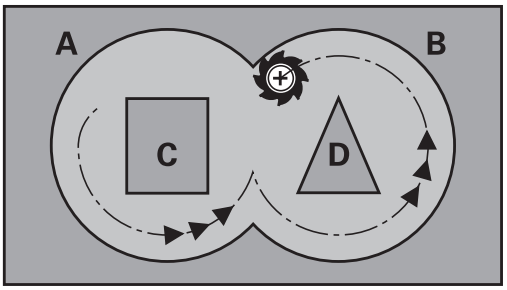

Bij het programmeren in acht nemen!

Eventueel een door het midden snijdende vingerfrees (DIN 844) gebruiken of voorboren met cyclus 21.

De instelling voor het insteken van cyclus 22 kunt u vastleggen met parameter Q19 en in de gereedschapstabel met de kolommen **ANGLE** en **LCUTS**:

- Als Q19=0 is gedefinieerd, steekt de TNC in principe loodrecht in, ook wanneer voor het actieve gereedschap een insteekhoek (**ANGLE**) is gedefinieerd
- Als u **ANGLE**=90° definieert, steekt de TNC loodrecht in. Als insteekaanzet wordt dan pendelaanzet Q19 gebruikt
- Als pendelaanzet Q19 in cyclus 22 is gedefinieerd en **ANGLE** in de gereedschapstabel tussen 0,1 en 89,999 is gedefinieerd, steekt de TNC helixvormig met de vastgelegde **ANGLE** in
- Als de pendelaanzet in cyclus 22 is gedefinieerd en er geen **ANGLE** in de gereedschapstabel staat, komt de TNC met een foutmelding
- Als de geometrische omstandigheden zodanig zijn, dat er niet helixvormig kan worden ingestoken (sleuf), probeert de TNC pendelend in te steken.De pendellengte wordt dan berekend uit **LCUTS** en **ANGLE** (pendellengte = **LCUTS** / tan **ANGLE**)

In geval van kamercontouren met scherpe binnenhoeken kan bij toepassing van een overlappingsfactor groter dan 1 restmateriaal bij het ruimen blijven staan. Met name de binnenste baan moet aan de hand van een grafische testweergave worden gecontroleerd en eventueel moet de overlappingsfactor enigszins worden gewijzigd. Daardoor ontstaat een andere snede-opdeling, wat vaak tot het gewenste resultaat leidt.

Bij het naruimen houdt de TNC geen rekening met een gedefinieerde slijtagewaarde **DR** van het voorruimgereedschap.

Als tijdens de bewerking **M110** actief is, wordt bij aan de binnenkant gecorrigeerde cirkelbogen de aanzet dienovereenkomstig gereduceerd.

7.6 RUIMEN (cyclus 22, DIN/ISO: G122)

Let op: botsingsgevaar!

Nadat een SL-cyclus is uitgevoerd, moet u de eerste verplaatsing in het bewerkingsvlak met beide coördinaatgegevens programmeren, bijv. **L X+80 Y +0 R0 FMAX**. Positioneer na het cycluseinde uw gereedschap in het vlak niet incrementeel, maar naar een absolute positie, wanneer u de parameter ConfigDatum, CfgGeoCycle, posAfterContPocket op ToolAxClearanceHeight hebt ingesteld.

Cyclusparameters

- **Q10 Diepteverplaatsing?** (incrementeel): maat waarmee het gereedschap telkens wordt verplaatst. Invoerbereik -99999,9999 t/m 99999,9999
- **Q11 Aanzet diepteverplaatsing?**: aanzet bij verplaatsingen in de spilas. Invoerbereik 0 t/m 99999.9999 alternatief **FAUTO**, **FU**, **FZ**
- **Q12 Aanzet uitruimen?**: aanzet bij verplaatsingen in het bewerkingsvlak. Invoerbereik 0 t/m 99999.9999 alternatief **FAUTO**, **FU**, **FZ**
- **Q18 Voorruimgereedschap?** resp. **QS18**: nummer of naam van het gereedschap waarmee de TNC reeds heeft voorgeruimd. U hebt de mogelijkheid per softkey het voorruimgereedschap direct uit de gereedschapstabel over te nemen. Bovendien kunt u met de softkey **GEREEDSCHAPSNAAM** zelf de gereedschapsnaam invoeren. de TNC voegt het aanhalingsteken (boven) automatisch in wanneer u het invoerveld verlaat. Indien niet is voorgeruimd, "0" invoeren; wanneer hier een nummer of een naam wordt ingevoerd, ruimt de TNC alleen dat deel uit dat niet met het voorruimgereedschap kon worden bewerkt. Wanneer het niet mogelijk is het naruimbereik zijdelings te benaderen, steekt de TNC pendelend in; daartoe moet in de gereedschapstabel TOOL.T de lengte van de snijkant **LCUTS** en de maximale insteekhoek **ANGLE** van het gereedschap gedefinieerd worden. Invoerbereik 0 t/m 99999 bij invoer van nummers, maximaal 16 tekens bij invoer van namen
- **Q19 Aanzet pendelen?**: pendelaanzet in mm/min. Invoerbereik 0 t/m 99999.9999 alternatief **FAUTO**, **FU**, **FZ**
- **Q208 Aanzet terugtrekken?**: verplaatsingssnelheid van het gereedschap bij het terugtrekken na de bewerking in mm/min. Wanneer Q208=0 wordt ingevoerd, trekt de TNC het gereedschap met aanzet Q12 terug. Invoerbereik 0 t/m 99999,9999 alternatief **FMAX,FAUTO**

NC-regels

```
59 CYCL DEF 22 UITRUIMEN
    Q10=+5      ;DIEPTEVERPLAATSING
    Q11=100     ;AANZET DIEPTEVERPL.
    Q12=750     ;AANZET UITRUIMEN
    Q18=1       ;VOORRUIMGEREEDSCHAP
    Q19=150     ;AANZET PENDELEN
    Q208=9999   ;AANZET
                 TERUGTREKKEN
    Q401=80     ;AANZETFACTOR
    Q404=0      ;NARUIMSTRATEGIE
```

- **Q401 Aanzetfactor in %?**: procentuele factor waarnaar de TNC de bewerkingsaanzet (Q12) reduceert, zodra het gereedschap bij het ruimen met de volle omtrek in het materiaal verplaatst. Wanneer u de aanzetreductie gebruikt, kunt u de Aanzet ruimen zo groot definiëren, dat er bij de in cyclus 20 vastgelegde baanoverlapping (Q2) optimale snij-omstandigheden gelden. De TNC reduceert dan bij overgangen of vernauwingen de aanzet zoals deze door u is gedefinieerd, zodat de bewerkingstijd in totaal korter zou moeten zijn. Invoerbereik 0,0001 tot 100,0000
- **Q404 Naruimstrategie (0/1)?**: vastleggen hoe de TNC bij het naruimen moet verplaatsen, wanneer de radius van het naruimgereedschap groter is dan de helft van het voorruimgereedschap:
  Q404=0:
  de TNC verplaatst het gereedschap tussen na te ruimen gedeeltes op de actuele diepte langs de contour
  Q404=1:
  de TNC trekt het gereedschap tussen de na te ruimen gedeeltes terug naar veiligheidsafstand en verplaatst zich vervolgens naar het startpunt van het volgende te ruimen gedeelte

7.7 NABEWERKEN DIEPTE (cyclus 23, DIN/ISO: G123)

Cyclusverloop

Met cyclus 23 NABEWERKEN DIEPTE wordt de in cyclus 20 geprogrammeerde overmaat diepte nabewerkt.De TNC verplaatst het gereedschap voorzichtig (verticale tangentiële cirkel) naar het te bewerken oppervlak, voor zover er voldoende ruimte beschikbaar is.Als er weinig ruimte is, verplaatst de TNC het gereedschap loodrecht naar de diepte.Daarna wordt de nabewerkingsovermaat afgefreesd die bij het ruimen is blijven bestaan.

Vóór de oproep van cyclus 23 moet u nog meer cycli programmeren:

- Cyclus 14 CONTOUR of SEL CONTOUR
- Cyclus 20 CONTOURGEGEVENS
- evt. cyclus 21 VOORBOREN
- evt. cyclus 22 RUIMEN

Cyclusverloop

1. De TNC positioneert het gereedschap naar veilige hoogte in ijlgang FMAX.
2. Daarna volgt een verplaatsing in de gereedschapsas met aanzet Q11.
3. De TNC verplaatst het gereedschap voorzichtig (verticale tangentiële cirkel) naar het te bewerken oppervlak, voor zover er voldoende ruimte beschikbaar is.Als er weinig ruimte is, verplaatst de TNC het gereedschap loodrecht naar de diepte
4. De nabewerkingsovermaat die bij het ruimen is blijven bestaan, wordt afgefreesd
5. Ten slotte verplaatst het gereedschap zich in de gereedschapsas terug naar veilige hoogte, of naar de laatste vóór de cyclus geprogrammeerde positie. Afhankelijk van parameter ConfigDatum, CfgGeoCycle, posAfterContPocket.

Bij het programmeren in acht nemen!

De TNC bepaalt automatisch het startpunt voor de nabewerking diepte. Het startpunt is afhankelijk van de ruimte in de kamer.

De ingaande radius voor het positioneren op de einddiepte is intern vast gedefinieerd en onafhankelijk van de insteekhoek van het gereedschap.

Als tijdens de bewerking **M110** actief is, wordt bij aan de binnenkant gecorrigeerde cirkelbogen de aanzet dienovereenkomstig gereduceerd.

Let op: botsingsgevaar!

Nadat een SL-cyclus is uitgevoerd, moet u de eerste verplaatsing in het bewerkingsvlak met beide coördinaatgegevens programmeren, bijv. **L X+80 Y +0 R0 FMAX**.

Positioneer na het cycluseinde uw gereedschap in het vlak niet incrementeel, maar naar een absolute positie, wanneer u de parameter ConfigDatum, CfgGeoCycle, posAfterContPocket op ToolAxClearanceHeight hebt ingesteld.

Cyclusparameters

- **Q11 Aanzet diepteverplaatsing?**: verplaatsingssnelheid van het gereedschap bij het insteken in mm/min. Invoerbereik 0 t/m 99999.9999 alternatief **FAUTO**, **FU**, **FZ**
- **Q12 Aanzet uitruimen?**: aanzet bij verplaatsingen in het bewerkingsvlak. Invoerbereik 0 t/m 99999.9999 alternatief **FAUTO**, **FU**, **FZ**
- **Q208 Aanzet terugtrekken?**: verplaatsingssnelheid van het gereedschap bij het terugtrekken na de bewerking in mm/min. Wanneer Q208=0 wordt ingevoerd, trekt de TNC het gereedschap met aanzet Q12 terug. Invoerbereik 0 t/m 99999,9999 alternatief **FMAX,FAUTO**

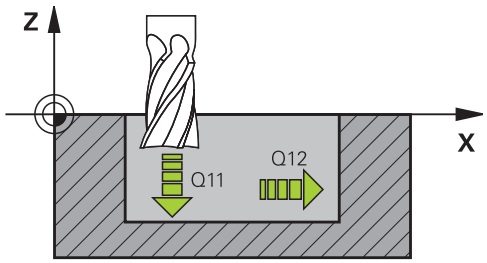

NC-regels

```
60 CYCL DEF 23 NABEWERKEN DIEPTE
    Q11=100     ;AANZET DIEPTEVERPL.
    Q12=350     ;AANZET UITRUIMEN
    Q208=9999;AANZET
              TERUGTREKKEN
```

7.8 NABEWERKEN ZIJKANT (cyclus 24, DIN/ISO: G124)

Cyclusverloop

Met cyclus 24 NABEWERKEN ZIJKANT wordt de in cyclus 20 geprogrammeerde overmaat zijkant nabewerkt.U kunt deze cyclus meelopend of tegenlopend laten uitvoeren.

Vóór de oproep van cyclus 24 moet u nog meer cycli programmeren:

- Cyclus 14 CONTOUR of SEL CONTOUR
- Cyclus 20 CONTOURGEGEVENS
- evt. cyclus 21 Voorboren
- evt. cyclus 22 RUIMEN

Cyclusverloop

1. De TNC positioneert het gereedschap boven de component naar het startpunt van de benaderingspositie.Deze positie in het vlak volgt uit een tangentiële cirkelbaan waarop de TNC het gereedschap dan naar de contour leidt
2. Vervolgens verplaatst de TNC het gereedschap naar de eerste diepte-instelling in de aanzet diepteverplaatsing
3. De TNC benadert de contour voorzichtig tot de gehele contour is nabewerkt.Daarbij wordt elke deelcontour afzonderlijk nabewerkt
4. Ten slotte verplaatst het gereedschap zich in de gereedschapsas terug naar veilige hoogte, of naar de laatste vóór de cyclus geprogrammeerde positie. Afhankelijk van parameter ConfigDatum, CfgGeoCycle, posAfterContPocket.

Bij het programmeren in acht nemen!

De som van overmaat voor kantnabewerking (Q14) en radius van het nabewerkingsgereedschap moet kleiner zijn dan de som van overmaat voor kantnabewerking (Q3, cyclus 20) en radius ruimgereedschap.

Wanneer in cyclus 20 geen overmaat is gedefinieerd, komt de besturing met een foutmelding "Gereedschapsradius te groot".

De overmaat zijkant Q14 blijft na de nabewerking staan en moet dus kleiner zijn dan de overmaat in cyclus 20.

Wanneer cyclus 24 wordt uitgevoerd zonder dat daarvoor met cyclus 22 geruimd is, geldt de hierboven geformuleerde berekening eveneens; de radius van het ruimgereedschap heeft dan de waarde "0".

U kunt cyclus 24 ook gebruiken voor contourfrezen. Dan moet u:

- de contour die moet worden gefreesd, als afzonderlijk eiland definiëren (zonder kamerbegrenzing), en
- in cyclus 20 een nabewerkingsovermaat (Q3) invoeren die groter is dan de som van nabewerkingsovermaat Q14 + radius van het gebruikte gereedschap

De TNC bepaalt automatisch het startpunt voor de nabewerking. Het startpunt is afhankelijk van de ruimte in de kamer en de in cyclus 20 geprogrammeerde overmaat.

De TNC berekent het startpunt ook afhankelijk van de volgorde bij het afwerken. Wanneer u de nabewerkingscyclus met de toets GOTO selecteert en het programma dan start, kan het startpunt op een andere positie liggen als wanneer het programma in de gedefinieerde volgorde wordt afgewerkt.

Als tijdens de bewerking **M110** actief is, wordt bij aan de binnenkant gecorrigeerde cirkelbogen de aanzet dienovereenkomstig gereduceerd.

Let op: botsingsgevaar!

Nadat een SL-cyclus is uitgevoerd, moet u de eerste verplaatsing in het bewerkingsvlak met beide coördinaatgegevens programmeren, bijv. **L X+80 Y +0 R0 FMAX**.

Positioneer na het cycluseinde uw gereedschap in het vlak niet incrementeel, maar naar een absolute positie, wanneer u de parameter ConfigDatum, CfgGeoCycle, posAfterContPocket op ToolAxClearanceHeight hebt ingesteld.

7.8 NABEWERKEN ZIJKANT (cyclus 24, DIN/ISO: G124)

Cyclusparameters

- **Q9 Rot.richting? met de klok mee=-1**: bewerkingsrichting:
  +1: rotatie tegen de klok in
  –1: rotatie met de klok mee
- **Q10 Diepteverplaatsing?** (incrementeel): maat waarmee het gereedschap telkens wordt verplaatst. Invoerbereik -99999,9999 t/m 99999,9999
- **Q11 Aanzet diepteverplaatsing?**: verplaatsingssnelheid van het gereedschap bij het insteken in mm/min. Invoerbereik 0 t/m 99999.9999 alternatief **FAUTO**, **FU**, **FZ**
- **Q12 Aanzet uitruimen?**: aanzet bij verplaatsingen in het bewerkingsvlak. Invoerbereik 0 t/m 99999.9999 alternatief **FAUTO**, **FU**, **FZ**
- **Q14 Overmaat voor kantnabewerking?** (incrementeel): de overmaat zijkant Q14 blijft na de nabewerking staan. (deze overmaat moet kleiner zijn dan de overmaat in cyclus 20). Invoerbereik -99999,9999 t/m 99999,9999

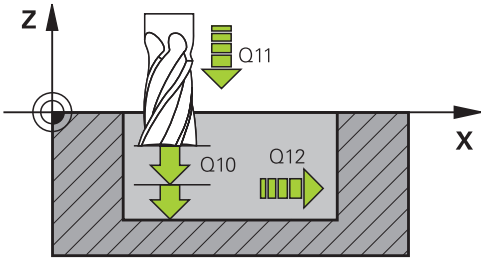

NC-regels

61 CYCL DEF 24 NABEWERKEN ZIJKANT	
Q9=+1	;ROTATIERICHTING
Q10=+5	;DIEPTEVERPLAATSING
Q11=100	;AANZET DIEPTEVERPL.
Q12=350	;AANZET UITRUIMEN
Q14=+0	;OVERMAAT ZIJKANT

7.9 AANEENGESLOTEN CONTOUR (cyclus 25, DIN/ISO: G125)

Cyclusverloop

Met deze cyclus kunnen in combinatie met de cyclus 14 CONTOUR open en gesloten contouren worden bewerkt.

Cyclus 25 AANEENGESLOTEN CONTOUR biedt aanzienlijke voordelen vergeleken met de bewerking van een contour met positioneerregels:

- De TNC controleert de bewerking op ondersnijdingen en contourbeschadigingen. Contour controleren m.b.v. grafische testweergave
- Wanneer de gereedschapsradius te groot is, moet de contour op de binnenhoeken eventueel nabewerkt worden
- De bewerking kan ononderbroken meelopend of tegenlopend worden uitgevoerd. Zelfs bij het spiegelen van de contouren blijft de freeswijze behouden
- Bij meerdere verplaatsingen kan de TNC het gereedschap heen en weer verplaatsen: daardoor wordt de bewerkingstijd korter
- Het invoeren van overmaten is mogelijk, om in meerdere stappen voor en na te bewerken

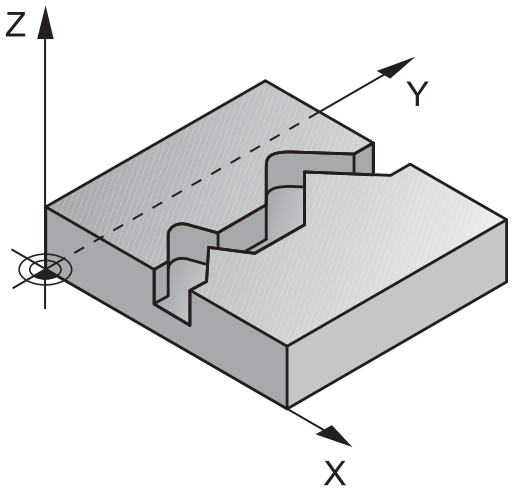

Bij het programmeren in acht nemen!

Het voorteken van de cyclusparameter Diepte legt de werkrichting vast. Wanneer diepte = 0 wordt geprogrammeerd, voert de TNC de cyclus niet uit.

De TNC houdt alleen rekening met het eerste label uit cyclus 14 CONTOUR.

In het subprogramma zijn geen **APPR-** of **DEP**-bewegingen toegestaan.

Wanneer u lokale Q-parameters **QL** in een contoursubprogramma gebruikt, moet u deze ook binnen het contoursubprogramma toewijzen of berekenen.

Het geheugen voor een SL-cyclus is beperkt. In een SL-cyclus kunnen maximaal 16384 contourelementen worden geprogrammeerd.

Cyclus 20 **CONTOURGEGEVENS** is niet nodig.

Als tijdens de bewerking **M110** actief is, wordt bij aan de binnenkant gecorrigeerde cirkelbogen de aanzet dienovereenkomstig gereduceerd.

7.9 AANEENGESLOTEN CONTOUR (cyclus 25, DIN/ISO: G125)

Let op: botsingsgevaar!

Om mogelijke botsingen te voorkomen:

- Direct na cyclus 25 geen kettingmaten programmeren, omdat kettingmaten zijn gerelateerd aan de positie van het gereedschap aan het einde van de cyclus
- In alle hoofdassen een gedefinieerde (absolute) positie benaderen, omdat de positie van het gereedschap aan het einde van de cyclus niet overeenstemt met de positie aan het begin van de cyclus.

Cyclusparameters

- **Q1 Freesdiepte?** (incrementeel): afstand tussen werkstukoppervlak en bodem van de contour. Invoerbereik -99999,9999 t/m 99999,9999
- **Q3 Overmaat voor kantnabewerking?** (incrementeel): overmaat voor nabewerking in het bewerkingsvlak. Invoerbereik -99999,9999 t/m 99999,9999
- **Q5 Coörd. werkstukoppervlakte?** (absoluut): absolute coördinaat van het werkstukoppervlak. Invoerbereik -99999,9999 t/m 99999,9999
- **Q7 Veilige hoogte?** (absoluut): absolute hoogte waarop een botsing met het werkstuk uitgesloten is (voor tussenpositionering en terugtrekken aan het einde van de cyclus). Invoerbereik -99999,9999 t/m 99999,9999
- **Q10 Diepteverplaatsing?** (incrementeel): maat waarmee het gereedschap telkens wordt verplaatst. Invoerbereik -99999,9999 t/m 99999,9999
- **Q11 Aanzet diepteverplaatsing?**: aanzet bij verplaatsingen in de spilas. Invoerbereik 0 t/m 99999.9999 alternatief **FAUTO**, **FU**, **FZ**
- **Q12 Aanzet uitruimen?**: aanzet bij verplaatsingen in het bewerkingsvlak. Invoerbereik 0 t/m 99999.9999 alternatief **FAUTO**, **FU**, **FZ**
- **Q15 Freeswijze? tegenloop = -1**:
  meelopend frezen: invoer = +1
  tegenlopend frezen: invoer = –1
  afwisselend mee- en tegenlopend frezen bij meerdere verplaatsingen: invoer = 0

NC-regels

```
62 CYCL DEF 25 CONTOURREEKS
    Q1=-20      ;FREESDIEPTE
    Q3=+0       ;OVERMAAT ZIJKANT
    Q5=+0       ;COORD. OPPERVLAK
    Q7=+50      ;VEILIGE HOOGTE
    Q10=+5      ;DIEPTEVERPLAATSING
    Q11=100     ;AANZET DIEPTEVERPL.
    Q12=350     ;AANZET UITRUIMEN
    Q15=-1      ;FREESWIJZE
```

7.10 GEGEVENS AANEENGESLOTEN CONTOUR (cyclus 270, DIN/ISO: G270)

Bij het programmeren in acht nemen!

Met deze cyclus kunt u verschillende eigenschappen van cyclus 25 AANEENGESLOTEN CONTOUR vastleggen.

Cyclus 270 is DEF-actief, d.w.z. dat cyclus 270 vanaf de definitie in het bewerkingsprogramma actief is.

Bij gebruik van cyclus 270 in het contoursubprogramma geen radiuscorrectie definiëren.

Cyclus 270 vóór cyclus 25 definiëren.

Cyclusparameters

- **Q390 Type benadering/wegloop?**: definitie van de methode van benaderen/verlaten:
  Q390=1:
  contour tangentieel op een cirkelboog benaderen
  Q390=2:
  contour tangentieel op een rechte benaderen
  Q390=3:
  contour loodrecht benaderen
- **Q391 Radius comp. (0=R0/1=RL/2=RR)?**: definitie van de radiuscorrectie:
  Q391=0:
  gedefinieerde contour zonder radiuscorrectie bewerken
  Q391=1:
  gedefinieerde contour links gecorrigeerd bewerken
  Q391=2:
  gedefinieerde contour rechts gecorrigeerd bewerken
- **Q392 Benader radius / wegloop radius?**: alleen actief als tangentieel benaderen via een cirkelboog is geselecteerd (Q390=1). radius van de benaderings-/vrijzetcirkel. Invoerbereik 0 t/m 99999,9999
- **Q393 Middelpuntshoek?**: alleen actief wanneer tangentieel benaderen via een cirkelboog is geselecteerd (Q390=1). openingshoek van de benaderingscirkel. Invoerbereik 0 t/m 99999,9999
- **Q394 Afstand hulppunt?**: alleen actief wanneer tangentieel benaderen op een rechte of loodrecht benaderen is geselecteerd (Q390=2 of Q390=3). afstand van het hulppunt van waaruit de TNC de contour moet benaderen. Invoerbereik 0 t/m 99999,9999

NC-regels

62 CYCL DEF 270 CONTOURREEKS-DATA	
Q390=1	;TYPE BENADERING
Q391=1	;RADIUS COMPENSATIE
Q392=3	;RADIUS
Q393=+45	;MIDDELPUNTSHOEK
Q394=+2	;AFSTAND

7.11 TROCHOÏD. CONTOURSLEUF (cyclus 275, DIN/ISO: G275)

Cyclusverloop

Met deze cyclus kunnen - in combinatie met cyclus 14 **CONTOUR** - open en gesloten sleuven of contoursleuven volgens de wervelfreesmethode volledig worden bewerkt.

Bij het wervelfrezen kunt u met een grote snijdiepte en een hoge snijsnelheid werken, omdat het gereedschap door de gelijkmatige snijomstandigheden niet onderhevig is aan slijtageverhogende invloeden. Bij het gebruik van snijplaten kunt u de volledige lengte van de snijkant gebruiken. Daardoor wordt het bereikbare spaanvolume per tand groter. Bovendien worden de mechanische delen van de machine bij wervelfrezen ontzien.

Afhankelijk van de selectie van de cyclusparameters staan de volgende bewerkingsalternatieven ter beschikking:

- Complete bewerking: voorbewerken, nabewerken zijkant
- Alleen voorbewerken
- Alleen nabewerken zijkant

Voorbewerken bij gesloten sleuf

De contourbeschrijving van een gesloten sleuf moet altijd beginnen met een rechte-regel (**L**-regel).

1. Het gereedschap verplaatst zich met positioneerlogica naar het startpunt van de contourbeschrijving en pendelt met de in de gereedschapstabel gedefinieerde insteekhoek naar de eerste diepte-instelling. De insteekstrategie legt u met de parameter **Q366** vast
2. De TNC ruimt de sleuf in cirkelvormige bewegingen tot aan het eindpunt van de contour.Tijdens de cirkelvormige verplaatsing verplaatst de TNC het gereedschap in bewerkingsrichting met een aanzet (**Q436**) die u zelf kunt definiëren.Met parameter **Q351** kunt u vastleggen of de cirkelvormige verplaatsing meelopend of tegenlopend moet worden uitgevoerd
3. Bij het eindpunt van de contour gaat het gereedschap naar veilige hoogte en wordt het terug gepositioneerd naar het startpunt van de contourbeschrijving
4. Dit proces herhaalt zich totdat de geprogrammeerde sleufdiepte is bereikt

Nabewerken bij gesloten sleuf

5. Als er een nabewerkingsovermaat is gedefinieerd, bewerkt de TNC de sleufwanden na, indien ingevoerd in meerdere verplaatsingen.De sleufwand wordt daarbij tangentieel vanaf het gedefinieerde startpunt benaderd.De TNC houdt daarbij rekening met mee-/tegenlopend

Schema: afwerken met SL-cycli

```
0 BEGIN PGM CYC275 MM
...
12 CYCL DEF 14.0 CONTOUR
13 CYCL DEF 14.1 CONTOURLABEL 10
14 CYCL DEF 275 TROCHOÏD.
   CONTOURSLEUF ...
15 CYCL CALL M3
...
50 L Z+250 R0 FMAX M2
51 LBL 10
...
55 LBL 0
...
99 END PGM CYC275 MM
```

Voorbewerken bij open sleuf

De contourbeschrijving van een open sleuf moet altijd beginnen met een approach-regel (**APPR**).

1 Het gereedschap verplaatst zich met positioneerlogica naar het startpunt van de bewerking dat volgt uit de in de **APPR**-regel gedefinieerde parameters en positioneert daar loodrecht naar de eerste diepte-instelling
2 De TNC ruimt de sleuf in cirkelvormige bewegingen tot aan het eindpunt van de contour.Tijdens de cirkelvormige verplaatsing verplaatst de TNC het gereedschap in bewerkingsrichting met een aanzet (**Q436**) die u zelf kunt definiëren.Met parameter **Q351** kunt u vastleggen of de cirkelvormige verplaatsing meelopend of tegenlopend moet worden uitgevoerd
3 Bij het eindpunt van de contour gaat het gereedschap naar veilige hoogte en wordt het terug gepositioneerd naar het startpunt van de contourbeschrijving
4 Dit proces herhaalt zich totdat de geprogrammeerde sleufdiepte is bereikt

Nabewerken bij open sleuf

5 Als er een nabewerkingsovermaat is gedefinieerd, bewerkt de TNC de sleufwanden na, indien ingevoerd in meerdere verplaatsingen.De sleufwand wordt daarbij vanaf het vastgestelde startpunt van de **APPR**-regel benaderd.De TNC houdt daarbij rekening met mee-/tegenlopend

7.11 TROCHOÏD. CONTOURSLEUF (cyclus 275, DIN/ISO: G275)

Bij het programmeren in acht nemen!

Het voorteken van de cyclusparameter Diepte legt de werkrichting vast. Wanneer diepte = 0 wordt geprogrammeerd, voert de TNC de cyclus niet uit.

Bij gebruik van cyclus 275 TROCHOÏD. CONTOURSLEUF mag in cyclus 14 CONTOUR slechts één contour-subprogramma worden gedefinieerd.

In het contour-subprogramma definieert u de middellijn van de sleuf met alle beschikbare baanfuncties.

Het geheugen voor een SL-cyclus is beperkt. In een SL-cyclus kunnen maximaal 16384 contourelementen worden geprogrammeerd.

De TNC heeft cyclus 20 CONTOURGEGEVENS niet nodig in combinatie met cyclus 275.

Het startpunt mag zich bij een gesloten sleuf niet in een hoek van de contour bevinden.

Let op: botsingsgevaar!

Om mogelijke botsingen te voorkomen:

- Direct na cyclus 275 geen kettingmaten programmeren, omdat kettingmaten zijn gerelateerd aan de positie van het gereedschap aan het einde van de cyclus
- In alle hoofdassen een gedefinieerde (absolute) positie benaderen, omdat de positie van het gereedschap aan het einde van de cyclus niet overeenstemt met de positie aan het begin van de cyclus.

Cyclusparameters

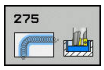

- **Q215 Bewerkingsomvang (0/1/2)?**: bewerkingsomvang vastleggen:
  0: voor- en nabewerken
  1: alleen voorbewerken
  2: alleen nabewerken
  Nabewerken zijkant en nabewerken diepte zijn alleen van toepassing indien de desbetreffende nabewerkingsovermaat (Q368, Q369) is vastgelegd
- **Q219 Breedte sleuf?** (waarde parallel aan de nevenas van het bewerkingsvlak): breedte van de sleuf invoeren; wanneer de sleufbreedte gelijk is aan de diameter van het gereedschap, dan voert de TNC alleen een voorbewerking uit (spiebaan frezen). Maximale sleufbreedte bij voorbewerken: tweemaal de gereedschapsdiameter Invoerbereik 0 tot 99999,9999
- **Q368 Overmaat voor kantnabewerking?** (incrementeel): overmaat voor nabewerking in het bewerkingsvlak. Invoerbereik 0 t/m 99999,9999
- **Q436 Aanzet per omwenteling!** (absoluut): waarde waarmee de TNC het gereedschap per omwenteling in bewerkingsrichting verplaatst. Invoerbereik: 0 t/m 99999,9999
- **Q207 Aanzet frezen?**: verplaatsingssnelheid van het gereedschap bij frezen in mm/min. Invoerbereik 0 t/m 99999,999 alternatief **FAUTO**, **FU**, **FZ**
- **Q12 Aanzet uitruimen?**: aanzet bij verplaatsingen in het bewerkingsvlak. Invoerbereik 0 t/m 99999.9999 alternatief **FAUTO**, **FU**, **FZ**
- **Q351 Freeswijze? Meel.=+1, Tegenl.=-1**: soort freesbewerking bij M3:
  +1 = meelopend frezen
  -1 = tegenlopend frezen
  PREDEF: de TNC gebruikt de waarde uit de GLOBAL DEF-regel (wanneer u 0 invoert, vindt de bewerking meelopend plaats)
- **Q201 Diepte?** (incrementeel): afstand werkstukoppervlak – bodem van de sleuf. Invoerbereik -99999,9999 t/m 99999,9999

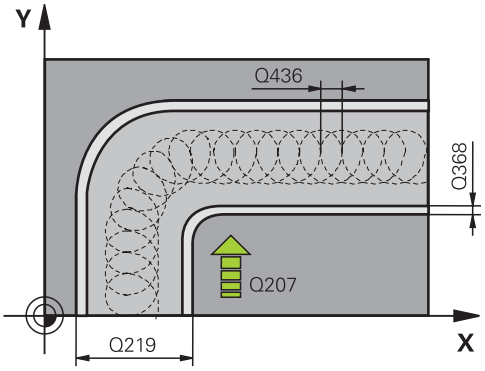

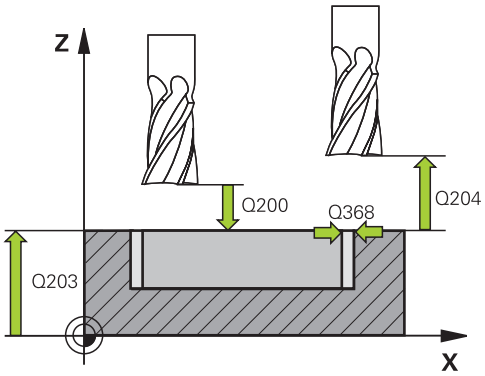

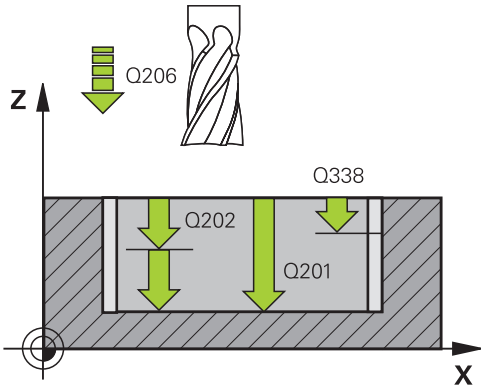

- **Q202 Diepteverplaatsing?** (incrementeel): maat waarmee het gereedschap telkens wordt verplaatst; waarde groter dan 0 invoeren. Invoerbereik 0 t/m 99999,9999
- **Q206 Aanzet diepteverplaatsing?**: verplaatsingssnelheid van het gereedschap bij het verplaatsen naar diepte in mm/min. Invoerbereik 0 t/m 99999.999 alternatief **FAUTO**, **FU**, **FZ**
- **Q338 Verplaatsing nabewerking?** (incrementeel): maat waarmee het gereedschap bij de nabewerking in de spilas wordt verplaatst. Q338=0: nabewerken in een verplaatsing. Invoerbereik 0 tot 99999,9999
- **Q385 Aanzet nabewerken?**: verplaatsingssnelheid van het gereedschap bij nabewerken van zijkant en diepte in mm/min. Invoerbereik 0 t/m 99999.999 alternatief **FAUTO**, **FU**, **FZ**
- **Q200 Veiligheidsafstand?** (incrementeel): afstand tussen gereedschapspunt en werkstukoppervlak. Invoerbereik 0 t/m 99999,9999 alternatief **PREDEF**
- **Q203 Coörd. werkstukoppervlakte?** (absoluut): coördinaat werkstukoppervlak. Invoerbereik -99999,9999 t/m 99999,9999
- **Q204 2e veiligheidsafstand?** (incrementeel): coördinaat spilas waarin een botsing tussen het gereedschap en het werkstuk (spanmiddel) uitgesloten is. Invoerbereik 0 t/m 99999,9999
- **Q366 Insteek strategie (0/1/2)?**: soort insteekstrategie:
  0 = loodrecht insteken. Onafhankelijk van de in de gereedschapstabel gedefinieerde insteekhoek ANGLE steekt de TNC loodrecht in
  1 = geen functie
  2 = pendelend insteken. In de gereedschapstabel moet de insteekhoek ANGLE voor het actieve gereedschap op een andere waarde dan 0 gedefinieerd zijn. Anders komt de TNC met een foutmelding
  Alternatief **PREDEF**
- **Q369 Overmaat voor dieptenabewerking?** (incrementeel): overmaat voor nabewerking voor de diepte. Invoerbereik 0 t/m 99999,9999
- **Q439 Referentie aanzet (0-3)?**: vastleggen waaraan de geprogrammeerde aanzet is gerelateerd:
  0: aanzet is gerelateerd aan de middelpuntsbaan van het gereedschap
  1: aanzet is alleen bij de nabewerking zijkant gerelateerd aan de snijkant van het gereedschap, anders aan de middelpuntsbaan
  2: aanzet is bij de nabewerking zijkant **en** nabewerking diepte gerelateerd aan de snijkant van het gereedschap, anders aan de middelpuntsbaan
  3: aanzet is altijd gerelateerd aan de snijkant van het gereedschap

NC-regels

```
8 CYCL DEF 275 CONTOURSL.
   WERVELFR.
   Q215=0      ;BEWERKINGSOMVANG
   Q219=12     ;SLEUFBREEDTE
   Q368=0.2    ;OVERMAAT ZIJKANT
   Q436=2      ;AANZET PER OMW.
   Q207=500    ;AANZET FREZEN
   Q351=+1     ;FREESWIJZE
   Q201=-20    ;DIEPTE
   Q202=5      ;DIEPTEVERPLAATSING
   Q206=150    ;AANZET DIEPTEVERPL.
   Q338=5      ;VERPLAATSING
               NABEW.
   Q385=500    ;AANZET NABEWERKEN
   Q200=2      ;VEILIGHEIDSAFSTAND
   Q203=+0     ;COORD. OPPERVLAK
   Q204=50     ;2E VEILIGHEIDSAFST.
   Q366=2      ;INSTEKEN
   Q369=0      ;OVERMAAT DIEPTE
   Q439=0      ;REF. AANZET
9 CYCL CALL FMAX M3
```

7.12 Programmeervoorbeelden

Voorbeeld: kamer ruimen of naruimen

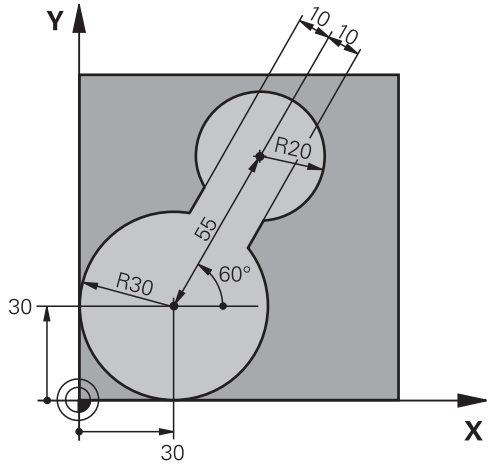

0 BEGIN PGM C20 MM	
1 BLK FORM 0.1 Z X-10 Y-10 Z-40	
2 BLK FORM 0.2 X+100 Y+100 Z+0	Definitie van onbewerkt werkstuk
3 TOOL CALL 1 Z S2500	Gereedschapsoproep voorruimgereedschap, diameter 30
4 L Z+250 R0 FMAX	Gereedschap terugtrekken
5 CYCL DEF 14.0 CONTOUR	Contour-subprogramma vastleggen
6 CYCL DEF 14.1 CONTOURLABEL 1	
7 CYCL DEF 20 CONTOURDATA	Algemene bewerkingsparameters vastleggen
Q1=-20 ;FREESDIEPTE	
Q2=1 ;BAANOVERLAPPING	
Q3=+0 ;OVERMAAT ZIJKANT	
Q4=+0 ;OVERMAAT DIEPTE	
Q5=+0 ;COORD. OPPERVLAK	
Q6=2 ;VEILIGHEIDSAFSTAND	
Q7=+100 ;VEILIGE HOOGTE	
Q8=0.1 ;AFRONDINGSRADIUS	
Q9=-1 ;ROTATIERICHTING	
8 CYCL DEF 22 UITRUIMEN	Cyclusdefinitie voorruimen
Q10=5 ;DIEPTEVERPLAATSING	
Q11=100 ;AANZET DIEPTEVERPL.	
Q12=350 ;AANZET UITRUIMEN	
Q18=0 ;VOORRUIMGEREEDSCHAP	
Q19=150 ;AANZET PENDELEN	
Q208=30000 ;AANZET TERUGTREKKEN	
9 CYCL CALL M3	Cyclusoproep voorruimen
10 L Z+250 R0 FMAX M6	Gereedschapswissel

11 TOOL CALL 2 Z S3000	Gereedschapsoproep naruimgereedschap, diameter 15
12 CYCL DEF 22 UITRUIMEN	Cyclusdefinitie naruimen
Q10=5 ;DIEPTEVERPLAATSING	
Q11=100 ;AANZET DIEPTEVERPL.	
Q12=350 ;AANZET UITRUIMEN	
Q18=1 ;VOORRUIMGEREEDSCHAP	
Q19=150 ;AANZET PENDELEN	
Q208=30000 ;AANZET TERUGTREKKEN	
13 CYCL CALL M3	Cyclusoproep naruimen
14 L Z+250 R0 FMAX M2	Gereedschap terugtrekken, einde programma
15 LBL 1	Contour-subprogramma
16 L X+0 Y+30 RR	
17 FC DR- R30 CCX+30 CCY+30	
18 FL AN+60 PDX+30 PDY+30 D10	
19 FSELECT 3	
20 FPOL X+30 Y+30	
21 FC DR- R20 CCPR+55 CCPA+60	
22 FSELECT 2	
23 FL AN-120 PDX+30 PDY+30 D10	
24 FSELECT 3	
25 FC X+0 DR- R30 CCX+30 CCY+30	
26 FSELECT 2	
27 LBL 0	
28 END PGM C20 MM	

Voorbeeld: overlappende contouren voorboren, voorbewerken, nabewerken

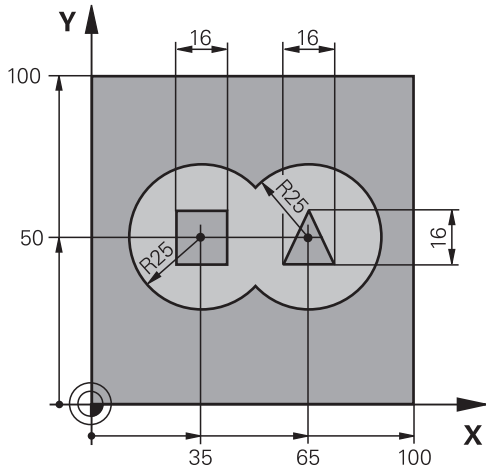

0 BEGIN PGM C21 MM	
1 BLK FORM 0.1 Z X+0 Y+0 Z-40	Definitie van onbewerkt werkstuk
2 BLK FORM 0.2 X+100 Y+100 Z+0	
3 TOOL CALL 1 Z S2500	Gereedschapsoproep boor, diameter 12
4 L Z+250 R0 FMAX	Gereedschap terugtrekken
5 CYCL DEF 14.0 CONTOUR	Contour-subprogramma's vastleggen
6 CYCL DEF 14.1 CONTOURLABEL 1/2/3/4	
7 CYCL DEF 20 CONTOURDATA	Algemene bewerkingsparameters vastleggen
Q1=-20 ;FREESDIEPTE	
Q2=1 ;BAANOVERLAPPING	
Q3=+0.5 ;OVERMAAT ZIJKANT	
Q4=+0.5 ;OVERMAAT DIEPTE	
Q5=+0 ;COORD. OPPERVLAK	
Q6=2 ;VEILIGHEIDSAFSTAND	
Q7=+100 ;VEILIGE HOOGTE	
Q8=0.1 ;AFRONDINGSRADIUS	
Q9=-1 ;ROTATIERICHTING	
8 CYCL DEF 21 VOORBOREN	Cyclusdefinitie voorboren
Q10=5 ;DIEPTEVERPLAATSING	
Q11=250 ;AANZET DIEPTEVERPL.	
Q13=2 ;RUIMGEREEDSCHAP	
9 CYCL CALL M3	Cyclusoproep voorboren
10 L +250 R0 FMAX M6	Gereedschapswissel
11 TOOL CALL 2 Z S3000	Gereedschapsoproep voor-/nabewerken, diameter 12
12 CYCL DEF 22 UITRUIMEN	Cyclusdefinitie ruimen
Q10=5 ;DIEPTEVERPLAATSING	
Q11=100 ;AANZET DIEPTEVERPL.	
Q12=350 ;AANZET UITRUIMEN	

Q18=0 ;VOORRUIMGEREEDSCHAP	
Q19=150 ;AANZET PENDELEN	
Q208=30000 ;AANZET TERUGTREKKEN	
13 CYCL CALL M3	Cyclusoproep ruimen
14 CYCL DEF 23 NABEWERKEN DIEPTE	Cyclusdefinitie nabewerken diepte
Q11=100 ;AANZET DIEPTEVERPL.	
Q12=200 ;AANZET UITRUIMEN	
Q208=30000 ;AANZET TERUGTREKKEN	
15 CYCL CALL	Cyclusoproep nabewerken diepte
16 CYCL DEF 24 NABEWERKEN ZIJKANT	Cyclusdefinitie nabewerken zijkant
Q9=+1 ;ROTATIERICHTING	
Q10=5 ;DIEPTEVERPLAATSING	
Q11=100 ;AANZET DIEPTEVERPL.	
Q12=400 ;AANZET UITRUIMEN	
Q14=+0 ;OVERMAAT ZIJKANT	
17 CYCL CALL	Cyclusoproep nabewerken zijkant
18 L Z+250 R0 FMAX M2	Gereedschap terugtrekken, einde programma
19 LBL 1	Contour-subprogramma 1: kamer links
20 CC X+35 Y+50	
21 L X+10 Y+50 RR	
22 C X+10 DR-	
23 LBL 0	
24 LBL 2	Contour-subprogramma 2: kamer rechts
25 CC X+65 Y+50	
26 L X+90 Y+50 RR	
27 C X+90 DR-	
28 LBL 0	
29 LBL 3	Contour-subprogramma 3: eiland vierkant links
30 L X+27 Y+50 RL	
31 L Y+58	
32 L X+43	
33 L Y+42	
34 L X+27	
35 LBL 0	
36 LBL 4	Contour-subprogramma 4: eiland driehoekig rechts
37 L X+65 Y+42 RL	
38 L X+57	
39 L X+65 Y+58	
40 L X+73 Y+42	
41 LBL 0	
42 END PGM C21 MM	

Voorbeeld: aaneengesloten contour

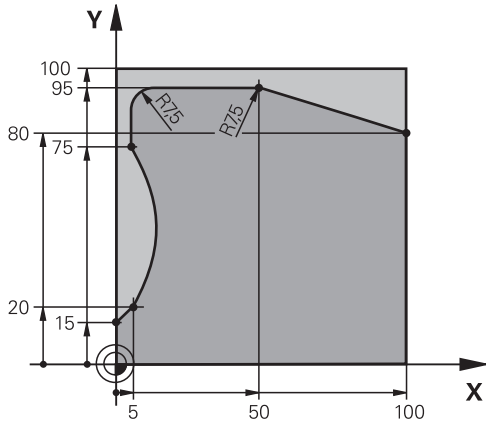

0 BEGIN PGM C25 MM	
1 BLK FORM 0.1 Z X+0 Y+0 Z-40	Definitie van onbewerkt werkstuk
2 BLK FORM 0.2 X+100 Y+100 Z+0	
3 TOOL CALL 1 Z S2000	Gereedschapsoproep, diameter 20
4 L Z+250 R0 FMAX	Gereedschap terugtrekken
5 CYCL DEF 14.0 CONTOUR	Contour-subprogramma vastleggen
6 CYCL DEF 14.1 CONTOURLABEL 1	
7 CYCL DEF 25 CONTOURREEKS	Bewerkingsparameters vastleggen
Q1=-20 ;FREESDIEPTE	
Q3=+0 ;OVERMAAT ZIJKANT	
Q5=+0 ;COORD. OPPERVLAK	
Q7=+250 ;VEILIGE HOOGTE	
Q10=5 ;DIEPTEVERPLAATSING	
Q11=100 ;AANZET DIEPTEVERPL.	
Q12=200 ;AANZET FREZEN	
Q15=+1 ;FREESWIJZE	
8 CYCL CALL M3	Cyclusoproep
9 L Z+250 R0 FMAX M2	Gereedschap terugtrekken, einde programma
10 LBL 1	Contour-subprogramma
11 L X+0 Y+15 RL	
12 L X+5 Y+20	
13 CT X+5 Y+75	
14 L Y+95	
15 RND R7.5	
16 L X+50	
17 RND R7.5	
18 L X+100 Y+80	
19 LBL 0	
20 END PGM C25 MM	

8

Bewerkingscycli: Cilindermantel

8.1 Basisprincipes

Overzicht cilindermantelcycli

Softkey	Cyclus	Bladzijde
	27 CILINDERMANTEL	221
	28 CILINDERMANTEL sleuffrezen	224
	29 CILINDERMANTEL damfrezen	227
	39 CILINDERMANTEL buitencontour frezen	230

8.2 CILINDERMANTEL (cyclus 27, DIN/ISO: G127, software-optie 1)

Cyclusoproep

Met deze cyclus kan een op de uitslag gedefinieerde contour op de mantel van een cilinder worden overgebracht. Maak gebruik van cyclus 28, wanneer er geleidesleuven op de cilinder moeten worden gefreesd.

De contour wordt in een subprogramma beschreven dat met behulp van cyclus G14 (CONTOUR) wordt vastgelegd.

In het subprogramma beschrijft u de contour altijd met de coördinaten X en Y, ongeacht over welke rotatie-assen uw machine beschikt. De contourbeschrijving is dus onafhankelijk van uw machineconfiguratie. Als baanfuncties zijn **L**, **CHF**, **CR**, **RND** en **CT** beschikbaar.

De gegevens voor de hoekas (X-coördinaten) kunnen naar keuze in graden of in mm (inch) worden ingevoerd (bij de cyclusdefinitie via Q17 vastleggen).

1 De TNC positioneert het gereedschap boven het insteekpunt; daarbij wordt de overmaat voor kantnabewerking meeberekend
2 Bij de eerste diepte-instelling freest het gereedschap met de freesaanzet Q12 langs de geprogrammeerde contour
3 Aan het einde van de contour verplaatst de TNC het gereedschap naar veiligheidsafstand en terug naar het insteekpunt
4 De stappen 1 t/m 3 worden herhaald totdat de geprogrammeerde freesdiepte Q1 is bereikt
5 Ten slotte verplaatst het gereedschap zich in de gereedschapsas naar veilige hoogte

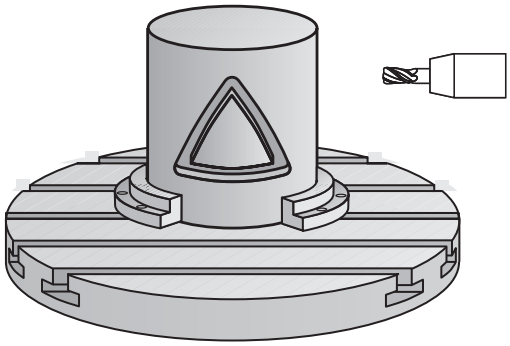

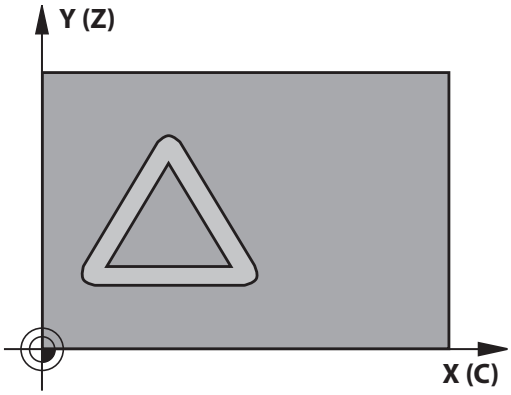

8.2 CILINDERMANTEL (cyclus 27, DIN/ISO: G127, software-optie 1)

Bij het programmeren in acht nemen!

Raadpleeg uw machinehandboek!

Machine en TNC moeten door de machinefabrikant voor de interpolatie van de cilindermantel voorbereid zijn.

In de eerste NC-regel van het contour-subprogramma moeten altijd de beide cilindermantelcoördinaten geprogrammeerd worden.

Het geheugen voor een SL-cyclus is beperkt. In een SL-cyclus kunnen maximaal 16384 contourelementen worden geprogrammeerd.

Het voorteken van de cyclusparameter Diepte legt de werkrichting vast. Wanneer diepte = 0 wordt geprogrammeerd, voert de TNC de cyclus niet uit.

Een door het midden snijdende vingerfrees (DIN 844) toepassen.

De cilinder moet in het midden van de rondtafel opgespannen zijn. Stel het referentiepunt in op het middelpunt van de rondtafel.

De spilas moet bij de cyclusoproep loodrecht op de as van de rondtafel staan.Als dit niet het geval is, dan komt de TNC met een foutmelding.Evt. moet de kinematica worden omgeschakeld.

Deze cyclus kan ook bij gezwenkt bewerkingsvlak worden uitgevoerd.

De veiligheidsafstand moet groter zijn dan de gereedschapsradius.

De bewerkingstijd kan langer worden wanneer de contour uit veel niet-tangentiële contourelementen bestaat.

Wanneer u lokale Q-parameters **QL** in een contoursubprogramma gebruikt, moet u deze ook binnen het contoursubprogramma toewijzen of berekenen.

Cyclusparameters

- **Q1 Freesdiepte?** (incrementeel): afstand tussen cilindermantel en bodem van de contour. Invoerbereik -99999,9999 t/m 99999,9999
- **Q3 Overmaat voor kantnabewerking?** (incrementeel): overmaat voor nabewerking in het vlak van de manteluitslag; overmaat werkt in de richting van de radiuscorrectie. Invoerbereik -99999,9999 t/m 99999,9999
- **Q6 Veiligheidsafstand?** (incrementeel): afstand tussen kopvlak van het gereedschap en cilindermantelvlak. Invoerbereik 0 t/m 99999,9999
- **Q10 Diepteverplaatsing?** (incrementeel): maat waarmee het gereedschap telkens wordt verplaatst. Invoerbereik -99999,9999 t/m 99999,9999
- **Q11 Aanzet diepteverplaatsing?**: aanzet bij verplaatsingen in de spilas. Invoerbereik 0 t/m 99999.9999 alternatief **FAUTO**, **FU**, **FZ**
- **Q12 Aanzet uitruimen?**: aanzet bij verplaatsingen in het bewerkingsvlak. Invoerbereik 0 t/m 99999.9999 alternatief **FAUTO**, **FU**, **FZ**
- **Q16 Cilinderradius?**: radius van de cilinder waarop de contour moet worden bewerkt. Invoerbereik 0 t/m 99999,9999
- **Q17 Maateenheid ? graden=0 MM/INCH=1**: coördinaten van de rotatie-as in het subprogramma in graden of mm (inch) programmeren

NC-regels

63 CYCL DEF 27 CILINDERMANTEL	
Q1=-8	;FREESDIEPTE
Q3=+0	;OVERMAAT ZIJKANT
Q6=+0	;VEILIGHEIDSAFSTAND
Q10=+3	;DIEPTEVERPLAATSING
Q11=100	;AANZET DIEPTEVERPL.
Q12=350	;AANZET UITRUIMEN
Q16=25	;RADIUS
Q17=0	;MAATEENHEID

8.3 CILINDERMANTEL Sleuffrezen cyclus 28, DIN/ISO: G128, software-optie 1)

Cyclusverloop

Met deze cyclus kan één op de uitslag gedefinieerde geleidesleuf op de mantel van een cilinder worden overgebracht. In tegenstelling tot cyclus 27 stelt de TNC het gereedschap bij deze cyclus zo in, dat de wanden bij een actieve radiuscorrectie bijna parallel aan elkaar verlopen. Exact parallel aan elkaar lopende wanden krijgt u wanneer u een gereedschap gebruikt dat precies even groot is als de sleufbreedte.

Hoe kleiner het gereedschap in verhouding tot de sleufbreedte, des te groter de vervormingen die ontstaan bij cirkelbanen en schuine rechten. Om deze verplaatsingsafhankelijke vervormingen tot een minimum te beperken, kunt u parameter Q21 definiëren. Met deze parameter wordt de tolerantie aangegeven waarmee de TNC de te maken sleuf vergelijkt met een sleuf die is gemaakt met een gereedschap waarvan de diameter overeenkomt met de sleufbreedte.

Programmeer de middelpuntsbaan van de contour met opgave van de gereedschapsradiuscorrectie. Via de radiuscorrectie kan worden bepaald of de TNC de sleuf meelopend of tegenlopend freest.

1 De TNC positioneert het gereedschap boven het insteekpunt
2 De TNC verplaatst het gereedschap loodrecht naar de eerste diepte-instelling. De benadering vindt tangentieel of op een rechte met freesaanzet Q12 plaats. De benaderingswijze is afhankelijk van parameter ConfigDatum CfgGeoCycle apprDepCylWall
3 Bij de eerste diepte-instelling freest het gereedschap met freesaanzet Q12 langs de wand van de sleuf; daarbij wordt de overmaat voor kantnabewerking meeberekend.
4 Aan het einde van de contour verplaatst de TNC het gereedschap naar de tegenoverliggende wand van de sleuf en keert terug naar het insteekpunt.
5 De stappen 2 en 3 worden herhaald totdat de geprogrammeerde freesdiepte Q1 is bereikt.
6 Als u tolerantie Q21 hebt gedefinieerd, voert de TNC de nabewerking uit om zo parallel mogelijke sleufwanden te krijgen.
7 Ten slotte verplaatst het gereedschap zich in de gereedschapsas terug naar veilige hoogte.

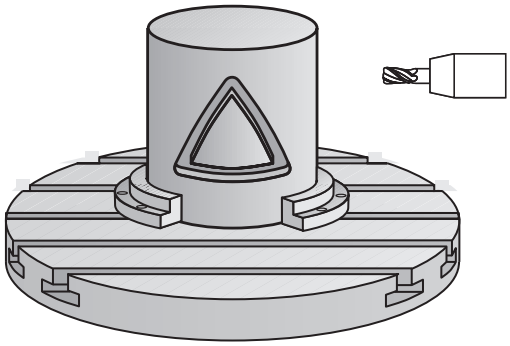

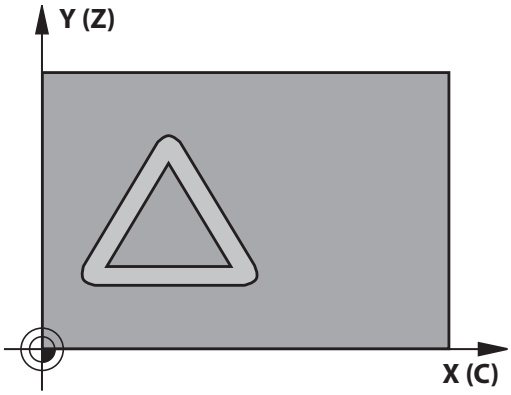

Bij het programmeren in acht nemen!

Deze cyclus voert een schuine bewerking in 5 assen uit.Om deze cyclus te kunnen uitvoeren, moet de eerste machineas onder de machinetafel een rondas zijn.Bovendien moet het gereedschap loodrecht op het mantelvlak gepositioneerd kunnen worden.

Leg de benaderingswijze vast via ConfigDatum, CfgGeoCycle, apprDepCylWall

- CircleTangential: tangentieel benaderen en verlaten uitvoeren
- LineNormal: de verplaatsing naar het startpunt van de contour vindt niet tangentieel, maar normaal, dus op een rechte plaats

In de eerste NC-regel van het contour-subprogramma moeten altijd de beide cilindermantelcoördinaten geprogrammeerd worden.

Het voorteken van de cyclusparameter Diepte legt de werkrichting vast. Wanneer diepte = 0 wordt geprogrammeerd, voert de TNC de cyclus niet uit.

Een door het midden snijdende vingerfrees (DIN 844) toepassen.

De cilinder moet in het midden van de rondtafel opgespannen zijn. Stel het referentiepunt in op het middelpunt van de rondtafel.

De spilas moet bij de cyclusoproep loodrecht op de as van de rondtafel staan.

Deze cyclus kan ook bij gezwenkt bewerkingsvlak worden uitgevoerd.

De veiligheidsafstand moet groter zijn dan de gereedschapsradius.

De bewerkingstijd kan langer worden wanneer de contour uit veel niet-tangentiële contourelementen bestaat.

Wanneer u lokale Q-parameters **QL** in een contoursubprogramma gebruikt, moet u deze ook binnen het contoursubprogramma toewijzen of berekenen.

Positioneer na het cycluseinde uw gereedschap in het vlak niet incrementeel, maar altijd naar een absolute positie.

Met parameter CfgGeoCycle, displaySpindleErr, on/off stelt u in of de TNC een foutmelding moet geven (on) of niet (off), wanneer bij de cyclusoproep de spil niet draait.De functie moet door uw machinefabrikant aangepast zijn.

8.3 CILINDERMANTEL Sleuffrezen cyclus 28, DIN/ISO: G128, software-optie 1)

Cyclusparameters

- **Q1 Freesdiepte?** (incrementeel): afstand tussen cilindermantel en bodem van de contour. Invoerbereik -99999,9999 t/m 99999,9999
- **Q3 Overmaat voor kantnabewerking?** (incrementeel): nabewerkingsovermaat aan de sleufwand. De nabewerkingsovermaat verkleint de sleuf met tweemaal de ingevoerde waarde. Invoerbereik -99999,9999 tot 99999,9999
- **Q6 Veiligheidsafstand?** (incrementeel): afstand tussen kopvlak van het gereedschap en cilindermantelvlak. Invoerbereik 0 t/m 99999,9999
- **Q10 Diepteverplaatsing?** (incrementeel): maat waarmee het gereedschap telkens wordt verplaatst. Invoerbereik -99999,9999 t/m 99999,9999
- **Q11 Aanzet diepteverplaatsing?**: aanzet bij verplaatsingen in de spilas. Invoerbereik 0 t/m 99999.9999 alternatief **FAUTO**, **FU**, **FZ**
- **Q12 Aanzet uitruimen?**: aanzet bij verplaatsingen in het bewerkingsvlak. Invoerbereik 0 t/m 99999.9999 alternatief **FAUTO**, **FU**, **FZ**
- **Q16 Cilinderradius?**: radius van de cilinder waarop de contour moet worden bewerkt. Invoerbereik 0 t/m 99999,9999
- **Q17 Maateenheid ? graden=0 MM/INCH=1**: coördinaten van de rotatie-as in het subprogramma in graden of mm (inch) programmeren
- **Q20 Sleufbreedte ?**: breedte van de te maken sleuf. Invoerbereik -99999,9999 t/m 99999,9999
- **Q21 Tolerantie?**: als u een gereedschap gebruikt dat kleiner is dan de geprogrammeerde sleufbreedte Q20, ontstaan verplaatsingsafhankelijke vervormingen aan de sleufwand bij cirkels en schuine rechten. Als u tolerantie Q21 definieert, benadert de TNC de sleuf bij een freesproces achteraf alsof u de sleuf hebt gefreesd met een gereedschap dat precies even groot is als de sleufbreedte. Met Q21 definieert u de toegestane afwijking van deze ideale sleuf. Het aantal nabewerkingsstappen hangt af van de cilinderradius, het gebruikte gereedschap en de sleufdiepte. Hoe kleiner de tolerantie is gedefinieerd, hoe preciezer de sleuf wordt maar ook hoe langer de nabewerking duurt. Invoerbereik tolerantie 0,0001 t/m 9,9999
  Advies: tolerantie van 0,02 mm gebruiken.
  Functie niet actief: 0 invoeren (basisinstelling).

NC-regels

63 CYCL DEF 28 CILINDERMANTEL	
Q1=-8	;FREESDIEPTE
Q3=+0	;OVERMAAT ZIJKANT
Q6=+0	;VEILIGHEIDSAFSTAND
Q10=+3	;DIEPTEVERPLAATSING
Q11=100	;AANZET DIEPTEVERPL.
Q12=350	;AANZET UITRUIMEN
Q16=25	;RADIUS
Q17=0	;MAATEENHEID
Q20=12	;SLEUFBREEDTE
Q21=0	;TOLERANTIE

8.4 CILINDERMANTEL Damfrezen cyclus 29, DIN/ISO: G129, software-optie 1)

Cyclusverloop

Met deze cyclus kan een op de uitslag gedefinieerde dam op de mantel van een cilinder worden overgebracht. De TNC stelt het gereedschap bij deze cyclus zo in, dat de wanden bij een actieve radiuscorrectie altijd parallel aan elkaar lopen. Programmeer de middelpuntsbaan van de dam met opgave van de gereedschapsradiuscorrectie. Via de radiuscorrectie kan worden bepaald of de TNC de dam meelopend of tegenlopend freest.

Aan de uiteinden van de dam voegt de TNC in principe altijd een halve cirkel toe, waarvan de radius gelijk is aan de halve breedte van de dam.

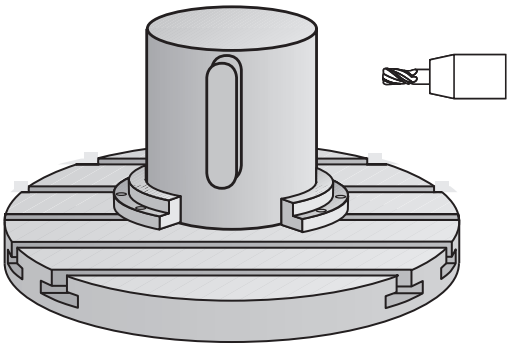

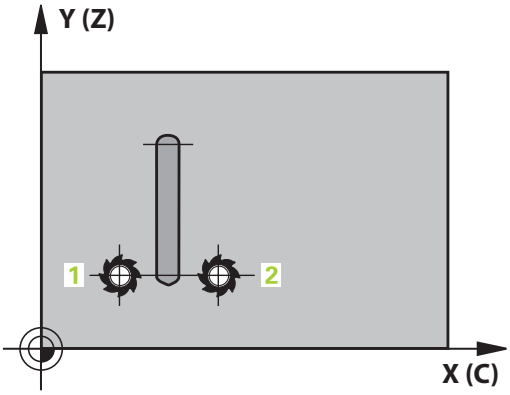

1 De TNC positioneert het gereedschap boven het startpunt van de bewerking. De TNC berekent het startpunt uit de breedte van de dam en de diameter van het gereedschap. Het startpunt ligt op een afstand van de halve breedte van de dam plus de diameter van het gereedschap versprongen naast het eerste in het contour-subprogramma gedefinieerde punt. De radiuscorrectie bepaalt of links(1, RL=meelopend) of rechts van de dam (2, RR=tegenlopend) wordt gestart
2 Nadat de TNC op de eerste diepte-instelling heeft gepositioneerd, benadert het gereedschap op een cirkelboog met freesaanzet Q12 tangentieel de wand van de dam. Eventueel wordt rekening gehouden met overmaat voor nabewerking van de zijkant
3 Bij de eerste diepte-instelling freest het gereedschap met freesaanzet Q12 langs de wand van de dam totdat de tap helemaal is voltooid
4 Daarna verplaatst het gereedschap zich tangentieel van de wand van de dam af, terug naar het startpunt van de bewerking.
5 De stappen 2 t/m 4 worden herhaald totdat de geprogrammeerde freesdiepte Q1 is bereikt
6 Ten slotte verplaatst het gereedschap zich in de gereedschapsas terug naar veilige hoogte

8.4 CILINDERMANTEL Damfrezen cyclus 29, DIN/ISO: G129, software-optie 1)

Bij het programmeren in acht nemen!

Deze cyclus voert een schuine bewerking in 5 assen uit.Om deze cyclus te kunnen uitvoeren, moet de eerste machineas onder de machinetafel een rondas zijn.Bovendien moet het gereedschap loodrecht op het mantelvlak gepositioneerd kunnen worden.

In de eerste NC-regel van het contour-subprogramma moeten altijd de beide cilindermantelcoördinaten geprogrammeerd worden.

Het voorteken van de cyclusparameter Diepte legt de werkrichting vast. Wanneer diepte = 0 wordt geprogrammeerd, voert de TNC de cyclus niet uit.

Een door het midden snijdende vingerfrees (DIN 844) toepassen.

De cilinder moet in het midden van de rondtafel opgespannen zijn. Stel het referentiepunt in op het middelpunt van de rondtafel.

De spilas moet bij de cyclusoproep loodrecht op de as van de rondtafel staan.Als dit niet het geval is, dan komt de TNC met een foutmelding.Evt. moet de kinematica worden omgeschakeld.

De veiligheidsafstand moet groter zijn dan de gereedschapsradius.

Wanneer u lokale Q-parameters **QL** in een contoursubprogramma gebruikt, moet u deze ook binnen het contoursubprogramma toewijzen of berekenen.

Met parameter CfgGeoCycle, displaySpindleErr, on/off stelt u in of de TNC een foutmelding moet geven (on) of niet (off), wanneer bij de cyclusoproep de spil niet draait.De functie moet door uw machinefabrikant aangepast zijn.

Cyclusparameters

- **Q1 Freesdiepte?** (incrementeel): afstand tussen cilindermantel en bodem van de contour. Invoerbereik -99999,9999 t/m 99999,9999
- **Q3 Overmaat voor kantnabewerking?** (incrementeel): nabewerkingsovermaat aan de wand van de dam. De nabewerkingsovermaat vergroot de breedte van de dam met tweemaal de ingevoerde waarde. Invoerbereik -99999,9999 t/m 99999,9999
- **Q6 Veiligheidsafstand?** (incrementeel): afstand tussen kopvlak van het gereedschap en cilindermantelvlak. Invoerbereik 0 t/m 99999,9999
- **Q10 Diepteverplaatsing?** (incrementeel): maat waarmee het gereedschap telkens wordt verplaatst. Invoerbereik -99999,9999 t/m 99999,9999
- **Q11 Aanzet diepteverplaatsing?**: aanzet bij verplaatsingen in de spilas. Invoerbereik 0 t/m 99999.9999 alternatief **FAUTO**, **FU**, **FZ**
- **Q12 Aanzet uitruimen?**: aanzet bij verplaatsingen in het bewerkingsvlak. Invoerbereik 0 t/m 99999.9999 alternatief **FAUTO**, **FU**, **FZ**
- **Q16 Cilinderradius?**: radius van de cilinder waarop de contour moet worden bewerkt. Invoerbereik 0 t/m 99999,9999
- **Q17 Maateenheid ? graden=0 MM/INCH=1**: coördinaten van de rotatie-as in het subprogramma in graden of mm (inch) programmeren
- **Q20 Breedte verbinding?**: breedte van de te frezen dam. Invoerbereik -99999,9999 t/m 99999,9999

NC-regels

63 CYCL DEF 29 CYL MANTEL VERB.	
Q1=-8	;FREESDIEPTE
Q3=+0	;OVERMAAT ZIJKANT
Q6=+0	;VEILIGHEIDSAFSTAND
Q10=+3	;DIEPTEVERPLAATSING
Q11=100	;AANZET DIEPTEVERPL.
Q12=350	;AANZET UITRUIMEN
Q16=25	;RADIUS
Q17=0	;MAATEENHEID
Q20=12	;BREEDTE VERBINDING

8.5 CILINDERMANTEL (cyclus 39, DIN/ISO: G139, software-optie 1)

Cyclusverloop

Met deze cyclus kunt u een contour op de mantel van een cilinder maken. De contour definieert u daarvoor op de uitslag van een cilinder. De TNC stelt het gereedschap bij deze cyclus zo in, dat de wand van de gefreesde contour bij actieve radiuscorrectie parallel aan de cilinderas verloopt.

De contour wordt in een subprogramma beschreven dat met behulp van cyclus G14 (CONTOUR) wordt vastgelegd.

In het subprogramma beschrijft u de contour altijd met de coördinaten X en Y, ongeacht over welke rotatie-assen uw machine beschikt. De contourbeschrijving is dus onafhankelijk van uw machineconfiguratie. Als baanfuncties zijn **L**, **CHF**, **CR**, **RND** en **CT** beschikbaar.

Anders dan bij de cycli 28 en 29, definieert u in het contour-subprogramma de werkelijk te vervaardigen contour.

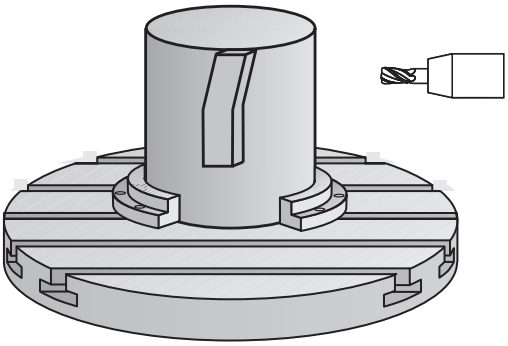

1. De TNC positioneert het gereedschap boven het startpunt van de bewerking. Het startpunt legt de TNC op een gereedschapsdiameter afstand naast het eerste in het contour-subprogramma gedefinieerde punt.
2. Vervolgens verplaatst de TNC het gereedschap loodrecht naar de eerste diepte-instelling.De benadering vindt tangentieel of op een rechte met freesaanzet Q12 plaats.Eventueel wordt er rekening gehouden met de overmaat voor kantnabewerking. (de benaderingswijze is afhankelijk van parameter ConfigDatum, CfgGeoCycle, apprDepCylWall)
3. Bij de eerste diepte-instelling freest het gereedschap met freesaanzet Q12 langs de contour totdat de gedefinieerde aaneengesloten contour helemaal is voltooid
4. Daarna verplaatst het gereedschap zich tangentieel van de wand van de dam af, terug naar het startpunt van de bewerking
5. De stappen 2 t/m 4 worden herhaald totdat de geprogrammeerde freesdiepte Q1 is bereikt
6. Ten slotte verplaatst het gereedschap zich in de gereedschapsas terug naar veilige hoogte

Bij het programmeren in acht nemen!

Deze cyclus voert een schuine bewerking in 5 assen uit.Om deze cyclus te kunnen uitvoeren, moet de eerste machineas onder de machinetafel een rondas zijn.Bovendien moet het gereedschap loodrecht op het mantelvlak gepositioneerd kunnen worden.

In de eerste NC-regel van het contour-subprogramma moeten altijd de beide cilindermantelcoördinaten geprogrammeerd worden.

Het voorteken van de cyclusparameter Diepte legt de werkrichting vast. Wanneer diepte = 0 wordt geprogrammeerd, voert de TNC de cyclus niet uit.

Let erop dat het gereedschap aan de zijkant voldoende ruimte heeft voor het benaderen en verlaten.

De cilinder moet in het midden van de rondtafel opgespannen zijn. Stel het referentiepunt in op het middelpunt van de rondtafel.

De spilas moet bij de cyclusoproep loodrecht op de as van de rondtafel staan.

De veiligheidsafstand moet groter zijn dan de gereedschapsradius.

De bewerkingstijd kan langer worden wanneer de contour uit veel niet-tangentiële contourelementen bestaat.

Wanneer u lokale Q-parameters **QL** in een contoursubprogramma gebruikt, moet u deze ook binnen het contoursubprogramma toewijzen of berekenen.

Leg de benaderingswijze vast via ConfigDatum, CfgGeoCycle, apprDepCylWall

- CircleTangential:
  tangentieel benaderen en verlaten uitvoeren
- LineNormal: de verplaatsing naar het startpunt van de contour vindt niet tangentieel, maar normaal, dus op een rechte plaats

Let op: botsingsgevaar!

Met parameter CfgGeoCycle, displaySpindleErr, on/off stelt u in of de TNC een foutmelding moet geven (on) of niet (off), wanneer bij de cyclusoproep de spil niet draait.De functie moet door uw machinefabrikant aangepast zijn.

8.5 CILINDERMANTEL (cyclus 39, DIN/ISO: G139, software-optie 1)

Cyclusparameters

- **Q1 Freesdiepte?** (incrementeel): afstand tussen cilindermantel en bodem van de contour. Invoerbereik -99999,9999 t/m 99999,9999
- **Q3 Overmaat voor kantnabewerking?** (incrementeel): overmaat voor nabewerking in het vlak van de manteluitslag; overmaat werkt in de richting van de radiuscorrectie. Invoerbereik -99999,9999 t/m 99999,9999
- **Q6 Veiligheidsafstand?** (incrementeel): afstand tussen kopvlak van het gereedschap en cilindermantelvlak. Invoerbereik 0 t/m 99999,9999
- **Q10 Diepteverplaatsing?** (incrementeel): maat waarmee het gereedschap telkens wordt verplaatst. Invoerbereik -99999,9999 t/m 99999,9999
- **Q11 Aanzet diepteverplaatsing?**: aanzet bij verplaatsingen in de spilas. Invoerbereik 0 t/m 99999.9999 alternatief **FAUTO**, **FU**, **FZ**
- **Q12 Aanzet uitruimen?**: aanzet bij verplaatsingen in het bewerkingsvlak. Invoerbereik 0 t/m 99999.9999 alternatief **FAUTO**, **FU**, **FZ**
- **Q16 Cilinderradius?**: radius van de cilinder waarop de contour moet worden bewerkt. Invoerbereik 0 t/m 99999,9999
- **Q17 Maateenheid ? graden=0 MM/INCH=1**: coördinaten van de rotatie-as in het subprogramma in graden of mm (inch) programmeren

NC-regels

```
63 CYCL DEF 39 CYL. MANTEL
    CONTOUR
    Q1=-8        ;FREESDIEPTE
    Q3=+0        ;OVERMAAT ZIJKANT
    Q6=+0        ;VEILIGHEIDSAFSTAND
    Q10=+3       ;DIEPTEVERPLAATSING
    Q11=100      ;AANZET DIEPTEVERPL.
    Q12=350      ;AANZET UITRUIMEN
    Q16=25       ;RADIUS
    Q17=0        ;MAATEENHEID
```

8.6 Programmeervoorbeelden

Voorbeeld: cilindermantel met cyclus 27

- Machine met B-kop en C-tafel
- Cilinder in het midden van de rondtafel opgespannen.
- Referentiepunt bevindt zich aan de onderkant, in het midden van de rondtafel

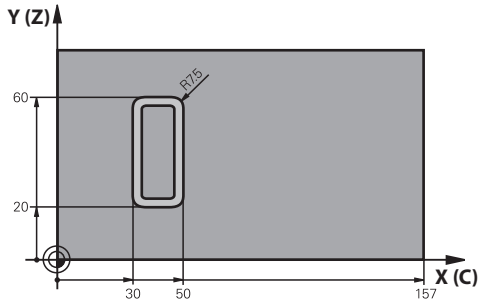

0 BEGIN PGM C27 MM	
1 TOOL CALL 1 Z S2000	Gereedschapsoproep, diameter 7
2 L Z+250 R0 FMAX	Gereedschap terugtrekken
3 L X+50 Y0 R0 FMAX	Gereedschap in het midden van de rondtafel voorpositioneren
4 PLANE SPATIAL SPA+0 SPB+90 SPC+0 TURN MBMAX FMAX	Naar binnen zwenken
5 CYCL DEF 14.0 CONTOUR	Contour-subprogramma vastleggen
6 CYCL DEF 14.1 CONTOURLABEL 1	
7 CYCL DEF 27 CILINDERMANTEL	Bewerkingsparameters vastleggen
Q1=-7 ;FREESDIEPTE	
Q3=+0 ;OVERMAAT ZIJKANT	
Q6=2 ;VEILIGHEIDSAFSTAND	
Q10=4 ;DIEPTEVERPLAATSING	
Q11=100 ;AANZET DIEPTEVERPL.	
Q12=250 ;AANZET UITRUIMEN	
Q16=25 ;RADIUS	
Q17=1 ;MAATEENHEID	
8 L C+0 R0 FMAX M13 M99	Rondtafel voorpositioneren, spil aan, cyclus oproepen
9 L Z+250 R0 FMAX	Gereedschap terugtrekken
10 PLANE RESET TURN FMAX	Terugzwenken, PLANE-functie opheffen
11 M2	Einde programma
12 LBL 1	Contour-subprogramma
13 L X+40 Y+20 RL	Gegevens in de rotatie-as in mm (Q17=1)
14 L X+50	
15 RND R7.5	
16 L Y+60	
17 RN R7.5	
18 L IX-20	
19 RND R7.5	
20 L Y+20	

21 RND R7.5	
22 L X+40 Y+20	
23 LBL 0	
24 END PGM C27 MM	

Voorbeeld: cilindermantel met cyclus 28

- Cilinder in het midden van de rondtafel opgespannen
- Machine met B-kop en C-tafel
- Referentiepunt bevindt zich in het midden van de rondtafel
- Beschrijving van de middelpuntsbaan in het contour-subprogramma

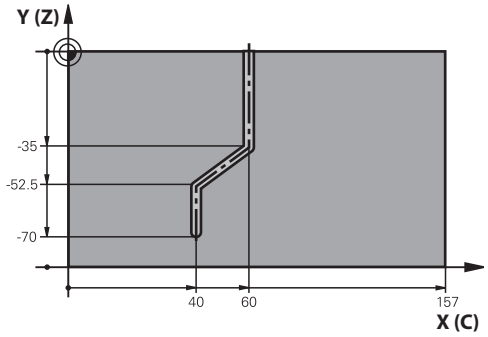

0 BEGIN PGM C28 MM	
1 TOOL CALL 1 Z S2000	Gereedschapsoproep, gereedschapsas Z, diameter 7
2 L Z+250 R0 FMAX	Gereedschap terugtrekken
3 L X+50 Y+0 R0 FMAX	Gereedschap in het midden van de rondtafel positioneren
4 PLANE SPATIAL SPA+0 SPB+90 SPC+0 TURN FMAX	Naar binnen zwenken
5 CYCL DEF 14.0 CONTOUR	Contour-subprogramma vastleggen
6 CYCL DEF 14.1 CONTOURLABEL 1	
7 CYCL DEF 28 CILINDERMANTEL	Bewerkingsparameters vastleggen
Q1=-7 ;FREESDIEPTE	
Q3=+0 ;OVERMAAT ZIJKANT	
Q6=2 ;VEILIGHEIDSAFSTAND	
Q10=-4 ;DIEPTEVERPLAATSING	
Q11=100 ;AANZET DIEPTEVERPL.	
Q12=250 ;AANZET UITRUIMEN	
Q16=25 ;RADIUS	
Q17=1 ;MAATEENHEID	
Q20=10 ;SLEUFBREEDTE	
Q21=0.02 ;TOLERANTIE	Nabewerking actief
8 L C+0 R0 FMAX M3 M99	Rondtafel voorpositioneren, spil aan, cyclus oproepen
9 L Z+250 R0 FMAX	Gereedschap terugtrekken
10 PLANE RESET TURN FMAX	Terugzwenken, PLANE-functie opheffen
11 M2	Einde programma
12 LBL 1	Contour-subprogramma, beschrijving van de middelpuntsbaan
13 L X+60 Y+0 RL	Gegevens in de rotatie-as in mm (Q17=1)
14 L Y-35	
15 L X+40 Y-52.5	
16 L Y-70	
17 LBL 0	
18 END PGM C28 MM	

9

Bewerkingscycli: Contourkamer met contourformule

9.1 SL-cycli met ingewikkelde contourformule

Basisprincipes

Met de SL-cycli en de ingewikkelde contourformule kunnen ingewikkelde contouren uit deelcontouren (kamers of eilanden) worden samengesteld. De afzonderlijke deelcontouren (geometriegegevens) moeten als afzonderlijke programma's worden ingevoerd. Hierdoor kunnen alle deelcontouren willekeurig opnieuw worden gebruikt. De TNC berekent de totale contour uit de geselecteerde deelcontouren die via een contourformule met elkaar worden gekoppeld.

Het geheugen voor een SL-cyclus (alle contourbeschrijvingsprogramma's) is begrensd tot max. **128 contouren**. Het aantal mogelijke contourelementen is afhankelijk van het contourtype (binnen-/buitencontour) en het aantal contourbeschrijvingen en bedraagt maximaal **16384** contourelementen.

Voor SL-cycli met contourformule is een gestructureerde programma-opbouw vereist. Met deze cycli kunnen telkens terugkerende contouren in afzonderlijke programma's worden opgeslagen. Via de contourformule kunnen de deelcontouren tot een totale contour worden samengevoegd en kan worden vastgelegd of er sprake is van een kamer of eiland.

De functie SL-cycli met contourformule is in de gebruikersinterface van de TNC over meerdere gebieden verdeeld en dient als basis voor verdere ontwikkelingen.

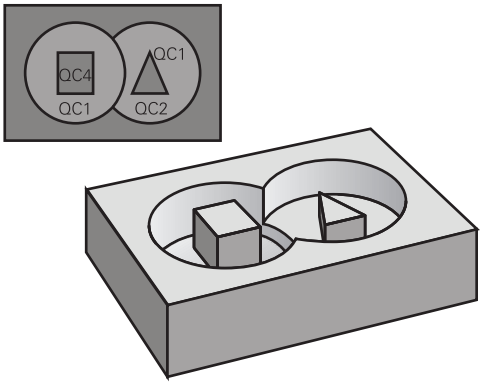

Schema: afwerken met SL-cycli en ingewikkelde contourformule

```
0 BEGIN PGM CONTOUR MM
...
5 SEL CONTOUR "MODEL"
6 CYCL DEF 20 CONTOURGEGEVENS ...
8 CYCL DEF 22 RUIMEN ...
9 CYCL CALL
...
12 CYCL DEF 23 NABEWERKEN
   DIEPTE ...
13 CYCL CALL
...
16 CYCL DEF 24 NABEWERKEN
   ZIJKANT ...
17 CYCL CALL
63 L Z+250 R0 FMAX M2
64 END PGM CONTOUR MM
```

Eigenschappen van de deelcontouren

- De TNC herkent in principe alle contouren als kamer. Programmeer geen radiuscorrectie
- De TNC negeert aanzetten F en additionele M-functies
- Coördinatenomrekeningen zijn toegestaan. Wanneer ze binnen de deelcontouren worden geprogrammeerd, werken ze ook in de volgende subprogramma's. Ze mogen echter na de cyclusoproep niet worden gereset
- De subprogramma's mogen ook coördinaten in de spilas bevatten; ze worden echter genegeerd
- In de eerste coördinatenregel van het subprogramma wordt het bewerkingsvlak vastgelegd.
- Deelcontouren kunnen, indien nodig, met verschillende dieptes worden gedefinieerd

Eigenschappen van de bewerkingscycli

- De TNC positioneert voor elke cyclus automatisch naar de veiligheidsafstand
- Elk diepteniveau wordt zonder het vrijzetten van het gereedschap gefreesd; er wordt langs de zijkant van eilanden verplaatst
- De radius van "binnenhoeken" is programmeerbaar – het gereedschap blijft niet staan, markeringen door vrije sneden worden voorkomen (geldt voor buitenste baan bij het ruimen en nabewerken van de zijkanten)
- Bij het nabewerken van de zijkanten benadert de TNC de contour via een tangentiële cirkelbaan
- Bij het nabewerken van de diepte verplaatst de TNC het gereedschap ook via een tangentiële cirkelbaan naar het werkstuk (bijv. spilas Z: cirkelbaan in vlak Z/X)
- De TNC bewerkt de contour ononderbroken meelopend of tegenlopend

De maatgegevens voor de bewerking, zoals freesdiepte, overmaten en veiligheidsafstand worden centraal in cyclus 20 als CONTOURGEGEVENS ingevoerd.

Schema: verrekening van de deelcontouren met contourformule

```
0 BEGIN PGM MODEL MM
1 DECLARE CONTOUR QC1 = "CIRKEL1"
2 DECLARE CONTOUR QC2 =
    "CIRKELXY" DEPTH15
3 DECLARE CONTOUR QC3 =
    "DIREHOEK" DEPTH10
4 DECLARE CONTOUR QC4 =
    "VIERKANT" DEPTH5
5 QC10 = ( QC1 | QC3 | QC4 ) \ QC2
6 END PGM MODEL MM

0 BEGIN PGM CIRKEL1 MM
1 CC X+75 Y+50
2 LP PR+45 PA+0
3 CP IPA+360 DR+
4 END PGM CIRKEL1 MM

0 BEGIN PGM CIRKEL31XY MM
...
...
```

Programma met contourdefinities selecteren

Met de functie **SEL CONTOUR** selecteert u een programma met contourdefinities waaruit de TNC de contourbeschrijvingen haalt:

SPEC FCT
- Softkeybalk met speciale functies tonen

CONTOUR/-PUNT BEWERK.
- Menu voor functies: softkey voor contour- en puntbewerking indrukken

SEL CONTOUR
- Softkey **SEL CONTOUR** indrukken
- Volledige naam van het programma met de contourdefinities invoeren en met de toets **END** bevestigen

> **SEL CONTOUR**-regel vóór de SL-cycli programmeren. Cyclus **14 CONTOUR** is bij gebruik van **SEL CONTOUR** niet langer noodzakelijk.

Contourbeschrijvingen definiëren

Met de functie **DECLARE CONTOUR** geeft u voor een programma het pad voor programma's op waaruit de TNC de contourbeschrijvingen haalt. Bovendien kunt u voor deze contourbeschrijving een afzonderlijke diepte selecteren (FCL 2-functie):

SPEC FCT
- Softkeybalk met speciale functies tonen

CONTOUR/-PUNT BEWERK.
- Menu voor functies: softkey voor contour- en puntbewerking indrukken

DECLARE CONTOUR
- Softkey **DECLARE CONTOUR** indrukken
- Nummer voor de contour-identifier **QC** invoeren en met toets **ENT** bevestigen
- Volledige naam van het programma met de contourbeschrijvingen invoeren en met de toets **END** bevestigen, of indien gewenst
- Afzonderlijke diepte voor de geselecteerde contour definiëren

> Met de opgegeven contour-identifiers **QC** kunt u in de contourformule de verschillende contouren met elkaar verrekenen.
>
> Wanneer contouren met afzonderlijke diepte worden gebruikt, moet u aan alle deelcontouren een diepte toewijzen (evt. diepte 0 toewijzen).

Ingewikkelde contourformule invoeren

Via softkeys kunnen verschillende contouren in een wiskundige formule met elkaar worden verbonden:

- Softkeybalk met speciale functies tonen

- Menu voor functies: softkey voor contour- en puntbewerking indrukken

- Softkey **CONTOURFORMULE** indrukken: de TNC toont de volgende softkeys:

Softkey	Koppelingsfunctie
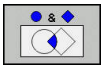	**Gesneden met** bijv. **QC10 = QC1 & QC5**
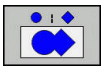	**Samengevoegd met** bijv. **QC25 = QC7 | QC18**
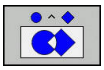	**Samengevoegd met, maar zonder snede** bijv. **QC12 = QC5 ^ QC25**
	zonder bijv. **QC25 = QC1 \ QC2**
(	**Haakje openen** bijv. **QC12 = QC1 * (QC2 + QC3)**
)	**Haakje sluiten** bijv. **QC12 = QC1 * (QC2 + QC3)**
	Afzonderlijke contour definiëren bijv. **QC12 = QC1**

Overlappende contouren

De TNC beschouwt in principe een geprogrammeerde contour als kamer. Met de functies van de contourformule kan een contour in een eiland worden omgezet

Kamers en eilanden kunt u laten overlappen, om een nieuwe contour te vormen. Daardoor kan het oppervlak van een kamer door een overlappende kamer vergroot of een eiland verkleind worden.

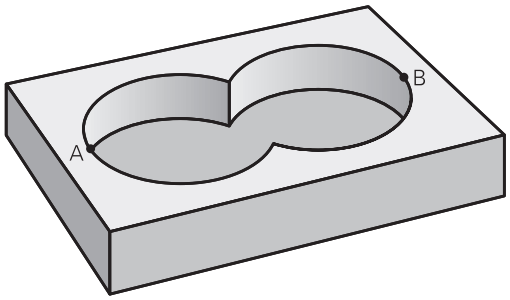

Subprogramma's: overlappende kamers

Onderstaande programmeervoorbeelden zijn contourbeschrijvingsprogramma's die in een contourdefinitieprogramma zijn gedefinieerd. Het contourdefinitieprogramma op zijn beurt moet via de functie **SEL CONTOUR** in het eigenlijke hoofdprogramma worden opgeroepen.

Kamers A en B overlappen elkaar.

De TNC berekent de snijpunten S1 en S2, ze hoeven niet te worden geprogrammeerd.

De kamers worden als volledige cirkels geprogrammeerd.

Contourbeschrijvingsprogramma 1: kamer A

```
0 BEGIN PGM KAMER_A MM
1 L X+10 Y+50 R0
2 CC X+35 Y+50
3 C X+10 Y+50 DR-
4 END PGM KAMER_A MM
```

Contourbeschrijvingsprogramma 2: kamer B

```
0 BEGIN PGM KAMER_B MM
1 L X+90 Y+50 R0
2 CC X+65 Y+50
3 C X+90 Y+50 DR-
4 END PGM KAMER_B MM
```

Eén totaaloppervlak

Beide deeloppervlakken A en B inclusief het gedeelte waar A en B elkaar overlappen, moeten bewerkt worden:

- De oppervlakken A en B moeten in afzonderlijke programma's zonder radiuscorrectie geprogrammeerd zijn
- In de contourformule worden de oppervlakken A en B met de functie "samengevoegd met" verrekend

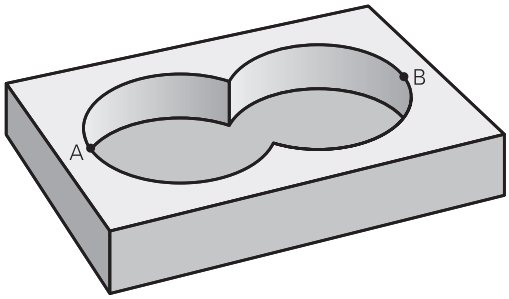

Contourdefinitieprogramma:

```
50 ...
51 ...
52 DECLARE CONTOUR QC1 = "KAMER_A.H"
53 DECLARE CONTOUR QC2 = "KAMER_B.H"
54 QC10 = QC1 | QC2
55 ...
56 ...
```

"Verschillend" oppervlak

Oppervlak A moet zonder het gedeelte dat door B overlapt wordt, bewerkt worden:

- De oppervlakken A en B moeten in afzonderlijke programma's zonder radiuscorrectie geprogrammeerd zijn
- In de contourformule wordt oppervlak B met de functie **zonder** van oppervlak A afgetrokken

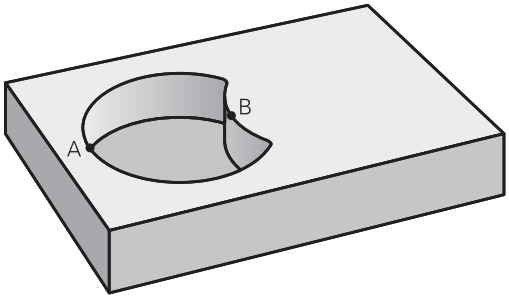

Contourdefinitieprogramma:

```
50 ...
51 ...
52 DECLARE CONTOUR QC1 = "KAMER_A.H"
53 DECLARE CONTOUR QC2 = "KAMER_B.H"
54 QC10 = QC1 \ QC2
55 ...
56 ...
```

"Snij"vlak

Oppervlak waar A en B elkaar overlappen, moet worden bewerkt. (Oppervlakken die elkaar enkel overlappen, mogen niet bewerkt worden.)

- De oppervlakken A en B moeten in afzonderlijke programma's zonder radiuscorrectie geprogrammeerd zijn
- In de contourformule worden de oppervlakken A en B met de functie "gesneden met" verrekend

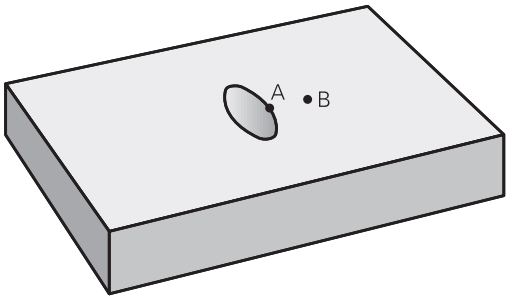

Contourdefinitieprogramma:

```
50 ...
51 ...
52 DECLARE CONTOUR QC1 = "KAMER_A.H"
53 DECLARE CONTOUR QC2 = "KAMER_B.H"
54 QC10 = QC1 & QC2
55 ...
56 ...
```

Contour afwerken met SL-cycli

De gedefinieerde totale contour wordt bewerkt met de SL-cycli 20 - 24 (zie "Overzicht", Bladzijde 187).

Voorbeeld: overlappende contouren met contourformule voor- en nabewerken

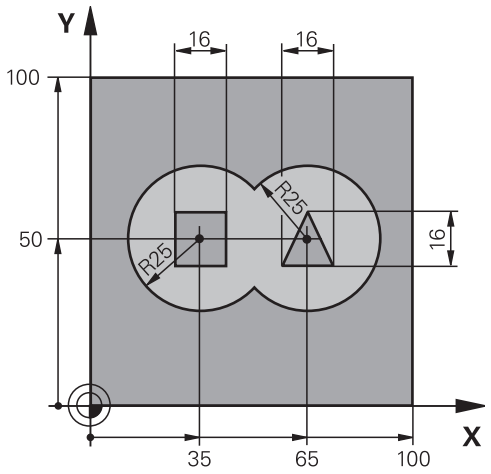

0 BEGIN PGM CONTOUR MM	
1 BLK FORM 0.1 Z X+0 Y+0 Z-40	Definitie van onbewerkt werkstuk
2 BLK FORM 0.2 X+100 Y+100 Z+0	
3 TOOL DEF 1 L+0 R+2.5	Gereedschapsdefinitie voorbewerkingsfrees
4 TOOL DEF 2 L+0 R+3	Gereedschapsdefinitie nabewerkingsfrees
5 TOOL CALL 1 Z S2500	Gereedschapsoproep voorbewerkingsfrees
6 L Z+250 R0 FMAX	Gereedschap terugtrekken
7 SEL CONTOUR "MODEL"	Contourdefinitieprogramma vastleggen
8 CYCL DEF 20 CONTOURDATA	Algemene bewerkingsparameters vastleggen
Q1=-20 ;FREESDIEPTE	
Q2=1 ;BAANOVERLAPPING	
Q3=+0.5 ;OVERMAAT ZIJKANT	
Q4=+0.5 ;OVERMAAT DIEPTE	
Q5=+0 ;COORD. OPPERVLAK	
Q6=2 ;VEILIGHEIDSAFSTAND	
Q7=+100 ;VEILIGE HOOGTE	
Q8=0.1 ;AFRONDINGSRADIUS	
Q9=-1 ;ROTATIERICHTING	

9 CYCL DEF 22 UITRUIMEN	Cyclusdefinitie ruimen
Q10=5 ;DIEPTEVERPLAATSING	
Q11=100 ;AANZET DIEPTEVERPL.	
Q12=350 ;AANZET UITRUIMEN	
Q18=0 ;VOORRUIMGEREEDSCHAP	
Q19=150 ;AANZET PENDELEN	
Q401=100 ;AANZETFACTOR	
Q404=0 ;NARUIMSTRATEGIE	
10 CYCL CALL M3	Cyclusoproep ruimen
11 TOOL CALL 2 Z S5000	Gereedschapsoproep nabewerkingsfrees
12 CYCL DEF 23 NABEWERKEN DIEPTE	Cyclusdefinitie nabewerken diepte
Q11=100 ;AANZET DIEPTEVERPL.	
Q12=200 ;AANZET UITRUIMEN	
13 CYCL CALL M3	Cyclusoproep nabewerken diepte
14 CYCL DEF 24 NABEWERKEN ZIJKANT	Cyclusdefinitie nabewerken zijkant
Q9=+1 ;ROTATIERICHTING	
Q10=5 ;DIEPTEVERPLAATSING	
Q11=100 ;AANZET DIEPTEVERPL.	
Q12=400 ;AANZET UITRUIMEN	
Q14=+0 ;OVERMAAT ZIJKANT	
15 CYCL CALL M3	Cyclusoproep nabewerken zijkant
16 L Z+250 R0 FMAX M2	Gereedschap terugtrekken, einde programma
17 END PGM CONTOUR MM	

Contourdefinitieprogramma met contourformule:

0 BEGIN PGM MODEL MM	Contourdefinitieprogramma
1 DECLARE CONTOUR QC1 = "CIRKEL1"	Definitie van de contour-identifier voor het programma "CIRKEL1"
2 FN 0: Q1 =+35	Waardetoekenning voor in PGM "CIRKEL31XY" toegepaste parameters
3 FN 0: Q2 =+50	
4 FN 0: Q3 =+25	
5 DECLARE CONTOUR QC2 = "CIRKEL31XY"	Definitie van de contour-identifier voor het programma "CIRKEL31XY"
6 DECLARE CONTOUR QC3 = "DRIEHOEK"	Definitie van de contour-identifier voor het programma "DRIEHOEK"
7 DECLARE CONTOUR QC4 = "VIERKANT"	Definitie van de contour-identifier voor het programma "VIERKANT"
8 QC10 = (QC 1 | QC 2) \ QC 3 \ QC 4	Contourformule
9 END PGM MODEL MM	

Contourbeschrijvingsprogramma's:

0 BEGIN PGM CIRKEL1 MM	Contourbeschrijvingsprogramma: cirkel rechts
1 CC X+65 Y+50	
2 L PR+25 PA+0 R0	
3 CP IPA+360 DR+	
4 END PGM CIRKEL1 MM	

0 BEGIN PGM CIRKEL31XY MM	Contourbeschrijvingsprogramma: cirkel links
1 CC X+Q1 Y+Q2	
2 LP PR+Q3 PA+0 R0	
3 CP IPA+360 DR+	
4 END PGM CIRKEL31XY MM	

0 BEGIN PGM DRIEHOEK MM	Contourbeschrijvingsprogramma: driehoek rechts
1 L X+73 Y+42 R0	
2 L X+65 Y+58	
3 L X+58 Y+42	
4 L X+73	
5 END PGM DRIEHOEK MM	

0 BEGIN PGM VIERKANT MM	Contourbeschrijvingsprogramma: vierkant links
1 L X+27 Y+58 R0	
2 L X+43	
3 L Y+42	
4 L X+27	
5 L Y+58	
6 END PGM VIERKANT MM	

9.2 SL-cycli met eenvoudige contourformule

Basisprincipes

Met de SL-cycli en de eenvoudige contourformule kunnen contouren uit maximaal 9 deelcontouren (kamers of eilanden) eenvoudig worden samengesteld. De afzonderlijke deelcontouren (geometriegegevens) moeten als afzonderlijke programma's worden ingevoerd. Hierdoor kunnen alle deelcontouren willekeurig opnieuw worden gebruikt. De TNC berekent de totale contour uit de geselecteerde deelcontouren.

Het geheugen voor een SL-cyclus (alle contourbeschrijvingsprogramma's) is begrensd tot max. **128 contouren**. Het aantal mogelijke contourelementen is afhankelijk van het contourtype (binnen-/buitencontour) en het aantal contourbeschrijvingen en bedraagt maximaal **16384** contourelementen.

Schema: afwerken met SL-cycli en ingewikkelde contourformule

```
0 BEGIN PGM CONTDEF MM
...
5 CONTOUR DEF P1= "POCK1.H" I2
    = "ISLE2.H" DEPTH5 I3 "ISLE3.H"
    DEPTH7.5
6 CYCL DEF 20 CONTOURGEGEVENS ...
8 CYCL DEF 22 RUIMEN ...
9 CYCL CALL
...
12 CYCL DEF 23 NABEWERKEN
    DIEPTE ...
13 CYCL CALL
...
16 CYCL DEF 24 NABEWERKEN
    ZIJKANT ...
17 CYCL CALL
63 L Z+250 R0 FMAX M2
64 END PGM CONTDEF MM
```

Eigenschappen van de deelcontouren

- Programmeer geen radiuscorrectie.
- De TNC negeert aanzetten F en additionele M-functies.
- Coördinatenomrekeningen zijn toegestaan. Wanneer ze binnen de deelcontouren worden geprogrammeerd, werken ze ook in de volgende subprogramma's. Ze mogen echter na de cyclusoproep niet worden gereset
- De subprogramma's mogen ook coördinaten in de spilas bevatten; ze worden echter genegeerd
- In de eerste coördinatenregel van het subprogramma wordt het bewerkingsvlak vastgelegd.

Eigenschappen van de bewerkingscycli

- De TNC positioneert voor elke cyclus automatisch naar de veiligheidsafstand
- Elk diepteniveau wordt zonder het vrijzetten van het gereedschap gefreesd; er wordt langs de zijkant van eilanden verplaatst
- De radius van "binnenhoeken" is programmeerbaar – het gereedschap blijft niet staan, markeringen door vrije sneden worden voorkomen (geldt voor buitenste baan bij het ruimen en nabewerken van de zijkanten)
- Bij het nabewerken van de zijkanten benadert de TNC de contour via een tangentiële cirkelbaan
- Bij het nabewerken van de diepte verplaatst de TNC het gereedschap ook via een tangentiële cirkelbaan naar het werkstuk (bijv. spilas Z: cirkelbaan in vlak Z/X)
- De TNC bewerkt de contour ononderbroken meelopend of tegenlopend

De maatgegevens voor de bewerking, zoals freesdiepte, overmaten en veiligheidsafstand worden centraal in cyclus 20 als CONTOURGEGEVENS ingevoerd.

Eenvoudige contourformule invoeren

Via softkeys kunnen verschillende contouren in een wiskundige formule met elkaar worden verbonden:

SPEC FCT

- Softkeybalk met speciale functies tonen

CONTOUR/-PUNT BEWERK.

- Menu voor functies: softkey voor contour- en puntbewerking indrukken

CONTOUR DEF

- Softkey **CONTOUR DEF** indrukken: de TNC start de invoer van de contourformule
- Naam van de eerste deelcontour invoeren. De eerste deelcontour moet altijd de diepste kamer zijn, met de **ENT**-toets bevestigen

EILAND

- Met de softkey vastleggen of de volgende contour een kamer of eiland is, met de **ENT**-toets bevestigen
- Naam van de tweede deelcontour invoeren en met de **ENT**-toets bevestigen
- Eventueel de diepte van de tweede deelcontour invoeren en met de **ENT**-toets bevestigen
- De dialoog voortzetten zoals eerder beschreven, totdat alle deelcontouren zijn ingevoerd.

De lijst van deelcontouren moet in principe altijd met de diepste kamer beginnen!

Wanneer de contour als eiland gedefinieerd is, dan interpreteert de TNC de ingevoerde diepte als eilandhoogte. De ingevoerde waarde zonder voorteken is dan gerelateerd aan het werkstukoppervlak!

Wanneer voor de diepte de waarde 0 is ingevoerd, dan geldt bij kamers de in cyclus 20 gedefinieerde diepte. Eilanden reiken dan tot aan het werkstukoppervlak!

Contour afwerken met SL-cycli

De gedefinieerde totale contour wordt bewerkt met de SL-cycli 20 - 24 (zie "Overzicht", Bladzijde 187).

10

Cycli: Coördinate-nomrekeningen

10.1 Basisprincipes

Overzicht

Met coördinatenomrekeningen kan de TNC een eenmaal geprogrammeerde contour op verschillende plaatsen op het werkstuk in een gewijzigde positie en grootte uitvoeren. De TNC beschikt over de volgende coördinatenomrekeningscycli:

Softkey	Cyclus	Bladzijde
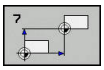	7 NULPUNT Contouren direct in het programma of vanuit nulpunttabellen verschuiven	253
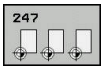	247 Referentiepunt vastleggen Referentiepunt tijdens de programma-afloop vastleggen	259
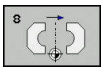	8 SPIEGELEN Contouren spiegelen	260
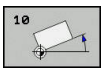	10 ROTATIE Contouren in het bewerkingsvlak roteren	262
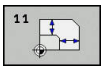	11 MAATFACTOR Contouren verkleinen of vergroten	264
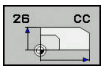	26 ASSPECIFIEKE MAATFACTOR Contouren vergroten of verkleinen met asspecifieke maatfactoren	265
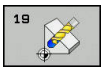	19 BEWERKINGSVLAK Bewerkingen in gezwenkt coördinatensysteem uitvoeren voor machines met zwenkkoppen en/of draaitafels	267

Werking van de coördinatenomrekeningen

Begin van de werking: een coördinatenomrekening werkt vanaf haar definitie – wordt dus niet opgeroepen. Ze werkt net zolang totdat ze teruggezet of opnieuw gedefinieerd wordt.

Coördinatenomrekening terugzetten:

- cyclus met waarden voor de basisinstelling opnieuw definiëren, bijv. maatfactor 1,0
- Additionele functies M2, M30 of de regel END PGM uitvoeren (afhankelijk van machineparameter **clearMode**)
- Nieuw programma selecteren

10.2 NULPUNT-verschuiving (cyclus 7, DIN/ISO: G54)

Werking

Met de nulpuntverschuiving kunnen bewerkingen op willekeurige plaatsen van het werkstuk worden herhaald.

Na een cyclusdefinitie nulpuntverschuiving zijn alle ingevoerde coördinaten gerelateerd aan het nieuwe nulpunt. De verschuiving in elke as toont de TNC in de extra statusweergave. Er mogen ook rotatie-assen worden ingevoerd.

Terugzetten

- Verschuiving naar de coördinaten X=0; Y=0 etc. d.m.v. een nieuwe cyclusdefinitie programmeren
- Uit de nulpunttabel verschuiving naar de coördinaten X=0; Y=0 etc. oproepen

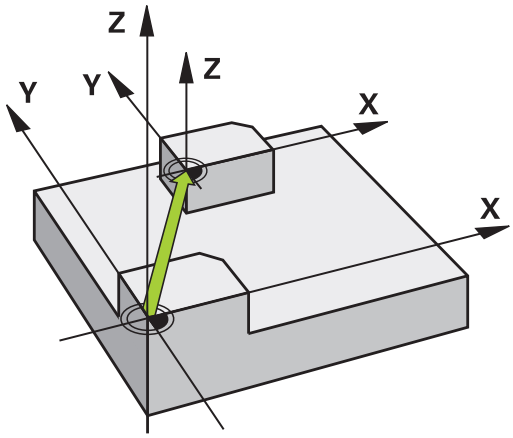

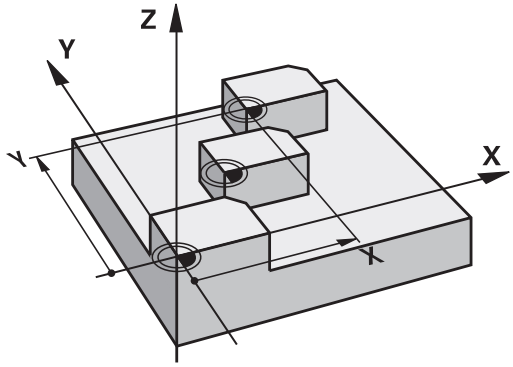

Cyclusparameters

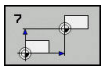

- **Verschuiving**: coördinaten van het nieuwe nulpunt invoeren; absolute waarden zijn gerelateerd aan het werkstuknulpunt dat door het "referentiepunt vastleggen" is vastgelegd; incrementele waarden zijn altijd gerelateerd aan het laatst geldende nulpunt – dit kan reeds verschoven zijn. Invoerbereik maximaal 6 NC-assen, telkens van -99999,9999 t/m 99999,9999

NC-regels

```
13 CYCL DEF 7.0 NULPUNT
14 CYCL DEF 7.1 X+60
15 CYCL DEF 7.2 Y+40
16 CYCL DEF 7.3 Z-5
```

10.3 NULPUNT-verschuiving met nulpunttabellen (cyclus 7, DIN/ISO: G53)

Werking

Nulpunttabellen worden toegepast bij

- vaak terugkerende bewerkingen op verschillende werkstukposities of
- vaak terugkerende toepassing van dezelfde nulpuntverschuiving

In een programma kunnen nulpunten zowel direct in de cyclusdefinitie worden geprogrammeerd als vanuit een nulpunttabel worden opgeroepen.

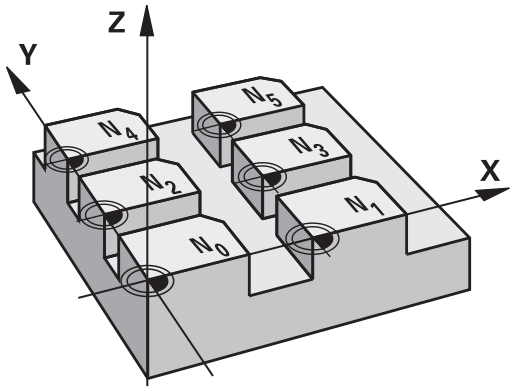

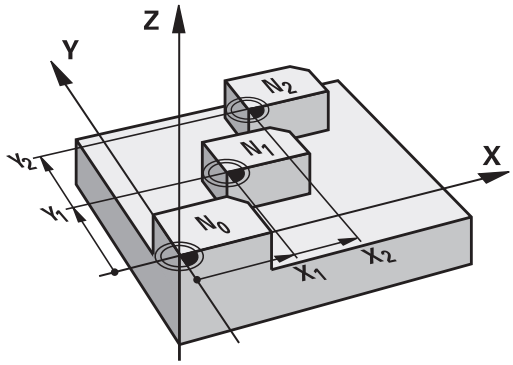

Terugzetten

- Uit de nulpunttabel verschuiving naar de coördinaten X=0; Y=0 etc. oproepen
- Verschuiving naar de coördinaten X=0; Y=0 etc. direct d.m.v. een cyclusdefinitie oproepen

Statusweergaven

In het extra statusvenster worden de volgende gegevens uit de nulpunttabel weergegeven:

- Naam en pad van de actieve nulpunttabel
- Het actieve nulpuntnummer
- Commentaar uit de kolom DOC van het actieve nulpuntnummer

Bij het programmeren in acht nemen!

Let op: botsingsgevaar!

Nulpunten uit de nulpunttabel zijn **altijd en uitsluitend** gerelateerd aan het actuele referentiepunt (preset).

Wanneer nulpuntverschuivingen met nulpunttabellen worden toegepast, moet gebruik worden gemaakt van de functie **SEL TABLE** om de gewenste nulpunttabel vanuit het NC-programma te activeren.

Als niet met **SEL TABLE** wordt gewerkt, moet de gewenste nulpunttabel vóór de programmatest of de programma-afloop worden geactiveerd (geldt ook voor de grafische programmeerweergave):

- De gewenste tabel voor de programmatest in de werkstand **Programmatest** via bestandsbeheer selecteren: de tabel krijgt status S
- De gewenste tabel voor de programmatest in de werkstanden **PGM-afloop regel voor regel** en **Automatische programma-afloop** via bestandsbeheer selecteren: de tabel krijgt status S

De coördinatenwaarden uit nulpunttabellen zijn uitsluitend absoluut actief.

Nieuwe regels kunnen alleen aan het tabeleinde worden ingevoegd.

Wanneer u nulpunttabellen wilt maken, moet de bestandsnaam met een letter beginnen.

Cyclusparameters

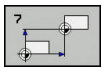

- **Verschuiving**: nummer van het nulpunt uit de nulpunttabel of een Q-parameter invoeren; wanneer een Q-parameter wordt ingevoerd, dan activeert de TNC het nulpuntnummer dat in de Q-parameter staat Invoerbereik 0 t/m 9999

NC-regels

```
77 CYCL DEF 7.0 NULPUNT
78 CYCL DEF 7.1 #5
```

10.3 NULPUNT-verschuiving met nulpunttabellen (cyclus 7, DIN/ISO: G53)

Nulpunttabel in het NC-programma selecteren

Met de functie **SEL TABLE** kiest u de nulpunttabel waaruit de TNC de nulpunten haalt:

PGM CALL

- Functies voor programma-oproep selecteren: toets **PGM CALL** indrukken

NULPUNT TABEL

- Softkey **NULPUNT TABEL** indrukken
- Volledig pad van de nulpunttabel invoeren of bestand selecteren met de softkey **KIEZEN** en met de **END**-toets bevestigen

SEL TABLE-regel vóór cyclus 7 Nulpuntverschuiving programmeren.

Een met **SEL TABLE** geselecteerde nulpunttabel blijft actief totdat met **SEL TABLE** of via **PGM MGT** een andere nulpunttabel wordt geselecteerd.

Nulpunttabel bewerken in de werkstand Programmeren

Nadat u een waarde in een nulpunttabel hebt gewijzigd, moet u de wijziging met de toets **ENT** opslaan. Anders wordt er geen rekening gehouden met de wijziging wanneer het programma wordt uitgevoerd.

De nulpunttabel kiezen in de werkstand **Programmeren**

PGM MGT

- Bestandsbeheer oproepen: toets **PGM MGT** indrukken
- Nulpunttabellen weergeven: softkeys **TYPE KIEZEN** en **TOON .D** indrukken
- Gewenste tabel selecteren of nieuwe bestandsnaam invoeren
- Bestand bewerken.De softkeybalk toont hiervoor o.a. de volgende functies:

Softkey	Functie
BEGIN	Begin van de tabel selecteren
EINDE	Tabeleinde selecteren
BLADZIJDE	Per bladzijde terugbladeren
BLADZIJDE	Per bladzijde verderbladeren
REGEL TUSSENV.	Regel invoegen (alleen mogelijk aan tabeleinde)
REGELS WISSEN	Regel wissen
ZOEKEN	Zoeken
BEGIN REGEL	Cursor naar begin van regel
EINDE REGEL	Cursor naar einde van regel
ACTUELE WAARDE KOPIËREN	Actuele waarde kopiëren
GEKOP. WAARDE INVOEGEN	Gekopieerde waarde invoegen
N REGELS AAN EINDE TOEVOEGEN	In te voeren aantal regels (nulpunten) aan tabeleinde toevoegen

10.3 NULPUNT-verschuiving met nulpunttabellen (cyclus 7, DIN/ISO: G53)

Nulpunttabel configureren

Wanneer u voor een actieve as geen nulpunt wilt definiëren, druk dan op de toets **DEL**.De TNC wist dan de getalwaarde uit het desbetreffende invoerveld.

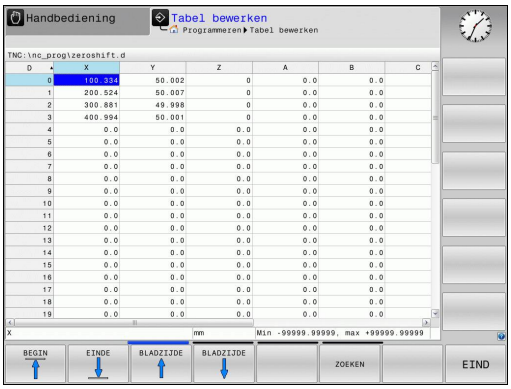

> U kunt de eigenschappen van tabellen wijzigen. Voer hiervoor in het MOD-menu het sleutelgetal 555343 in. De TNC biedt dan de softkey **FORMAAT EDITEREN** aan, als er een tabel is geselecteerd. Wanneer u deze softkey indrukt, opent de TNC een apart venster waarin de kolommen van de geselecteerde tabel met de bijbehorende eigenschappen worden getoond. Wijzigingen zijn alleen actief voor de geopende tabel.

Nulpunttabel verlaten

In bestandsbeheer andere bestandstypen laten weergeven en het gewenste bestand selecteren.

> **!** Nadat u een waarde in een nulpunttabel hebt gewijzigd, moet u de wijziging met de toets **ENT** opslaan. Anders houdt de TNC geen rekening met de wijziging wanneer het programma wordt uitgevoerd.

Statusweergaven

In de extra statusweergave toont de TNC de waarden van de actieve nulpuntverschuiving.

10.4 REFERENTIEPUNT VASTLEGGEN (cyclus 247, DIN/ISO: G247)

Werking

Met de cyclus Referentiepunt vastleggen kan een preset die in de preset-tabel is gedefinieerd, als nieuw referentiepunt worden geactiveerd.

Na een cyclusdefinitie Referentiepunt vastleggen zijn alle ingevoerde coördinaten en nulpuntverschuivingen (absolute en incrementele) gerelateerd aan de nieuwe preset.

Statusweergave

In de statusweergave geeft de TNC het actieve preset-nummer achter het referentiepuntsymbool weer.

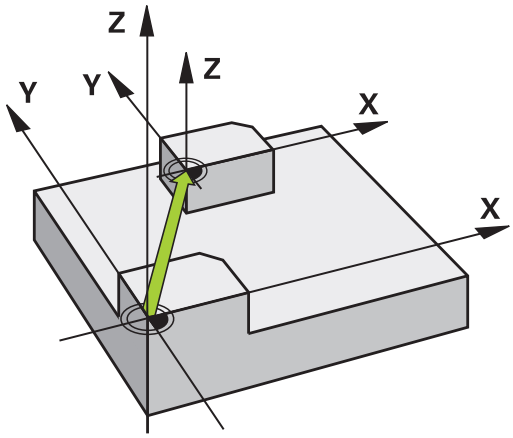

Let vóór het programmeren op het volgende!

Bij het activeren van een referentiepunt uit de preset-tabel zet de TNC een nulpuntverschuiving, spiegeling, rotatie, maatfactor en asspecifieke maatfactor terug.

Als u het preset-nummer 0 (regel 0) activeert, dan activeert u het laatste referentiepunt dat in de werkstand **Handbediening** of **Elektronisch handwiel** is ingesteld.

In de werkstand **Programmatest** is cyclus 247 niet actief.

Cyclusparameters

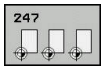

- **Nummer voor referentiepunt ?**: geef het nummer van het gewenste referentiepunt uit de preset-tabel op. Als alternatief kunt u ook via de softkey **KIEZEN** het gewenste referentiepunt direct uit de preset-tabel selecteren. Invoerbereik 0 tot 65535

NC-regels

```
13 CYCL DEF 247 REF.PUNT VASTL.
    Q339=4      ;REF.PUNT-NUMMER
```

Statusweergaven

In de extra statusweergave (**STATUS POS.WEERG**) toont de TNC het actieve preset-nummer achter de dialoog **Nulpunt**.

10.5 SPIEGELEN (cyclus 8, DIN/ISO: G28)

Werking

De TNC kan een bewerking in het bewerkingsvlak in spiegelbeeld uitvoeren.

De spiegeling werkt vanaf de definitie in het programma.
De spiegeling werkt ook in de werkstand **Positioneren met handingave**. De TNC toont actieve spiegelassen in de extra statusweergave.

- Wanneer slechts één as wordt gespiegeld, verandert de rotatierichting van het gereedschap.Dit geldt niet voor SL-cycli
- Wanneer twee assen gespiegeld worden, blijft de rotatierichting dezelfde

Het resultaat van de spiegeling is afhankelijk van de positie van het nulpunt:

- Het nulpunt ligt op de contour die gespiegeld moet worden: het element wordt direct bij het nulpunt gespiegeld
- Het nulpunt ligt buiten de contour die moet worden gespiegeld: het element verplaatst zich additioneel

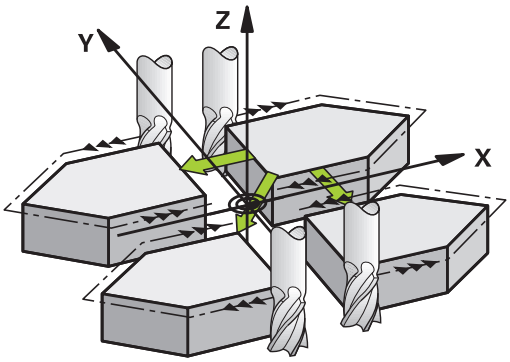

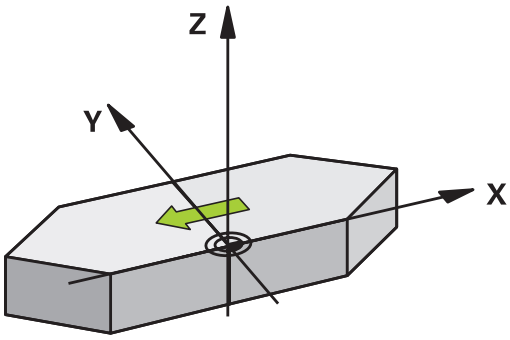

Terugzetten

Cyclus SPIEGELEN met invoer **NO ENT** opnieuw programmeren.

Bij het programmeren in acht nemen!

Wanneer u in het gezwenkte systeem met cyclus 8 werkt, wordt de onderstaande werkwijze geadviseerd:

- Programmeer **eerst** de zwenkbeweging en roep **vervolgens** cyclus 8 SPIEGELEN op!

Cyclusparameters

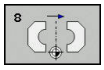

- **Gespiegelde as?**: as invoeren die moet worden gespiegeld – alle assen kunnen worden gespiegeld – inclusief rotatie-assen – met uitzondering van de spilas en de bijbehorende nevenas. Er mogen max. drie assen worden ingevoerd. Invoerbereik maximaal 3 NC-assen **X**, **Y**, **Z**, **U**, **V**, **W**, **A**, **B**, **C**

NC-regels

```
79 CYCL DEF 8.0 SPIEGELN
80 CYCL DEF 8.1 X Y Z
```

10.6 ROTATIE (cyclus 10, DIN/ISO: G73)

Werking

Binnen een programma kan de TNC het coördinatensysteem in het bewerkingsvlak om het actieve nulpunt roteren.

De ROTATIE werkt vanaf de definitie in het programma. Ze werkt ook in de werkstand Positioneren met handinvoer. De TNC toont de actieve rotatiehoek in de extra statusweergave.

Referentie-as voor de rotatiehoek:

- X/Y-vlak X-as
- Y/Z-vlak Y-as
- Z/X-vlak Z-as

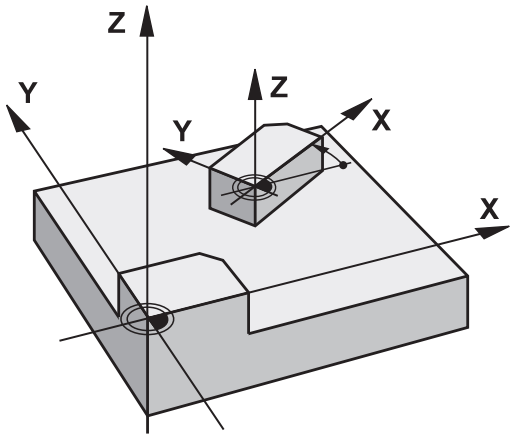

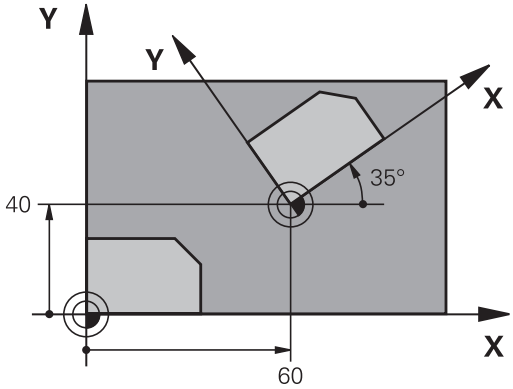

Terugzetten

Cyclus ROTATIE met rotatiehoek 0° opnieuw programmeren.

Bij het programmeren in acht nemen!

De TNC heft een actieve radiuscorrectie op door het definiëren van cyclus 10. Eventueel radiuscorrectie opnieuw programmeren.

Nadat cyclus 10 gedefinieerd is, moeten beide assen van het bewerkingsvlak verplaatst worden, om de rotatie te activeren.

Cyclusparameters

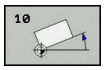

- **Rotatie**: rotatiehoek in graden (°) invoeren. Invoerbereik -360,000° t/m +360,000° (absoluut of incrementeel)

NC-regels

```
12 CALL LBL 1
13 CYCL DEF 7.0 NULPUNT
14 CYCL DEF 7.1 X+60
15 CYCL DEF 7.2 Y+40
16 CYCL DEF 10.0 ROTATIE
17 CYCL DEF 10.1 ROT+35
18 CALL LBL 1
```

10.7 MAATFACTOR (cyclus 11, DIN/ISO: G72)

Werking

De TNC kan binnen een programma contouren vergroten of verkleinen. Zo kan er bijv. rekening worden gehouden met krimp- en overmaatfactoren.

De MAATFACTOR werkt vanaf de definitie in het programma. De maatfactor werkt ook in de werkstand **Positioneren met handingave**. De TNC toont de actieve maatfactor in de extra statusweergave.

De maatfactor werkt:

- in alle drie de coördinatenassen tegelijkertijd
- op maatgegevens in cycli

Voorwaarde

Voor de vergroting resp. de verkleining moet het nulpunt naar een zijkant of hoek van de contour verschoven worden.

Vergroten: SCL groter dan 1 t/m 99,999 999

Verkleinen: SCL kleiner dan 1 t/m 0,000 001

Terugzetten

Cyclus MAATFACTOR met factor 1 opnieuw programmeren.

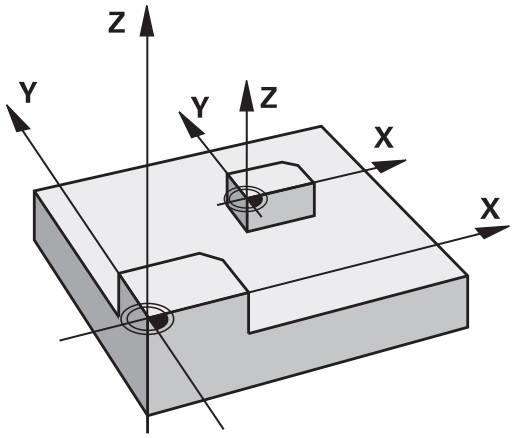

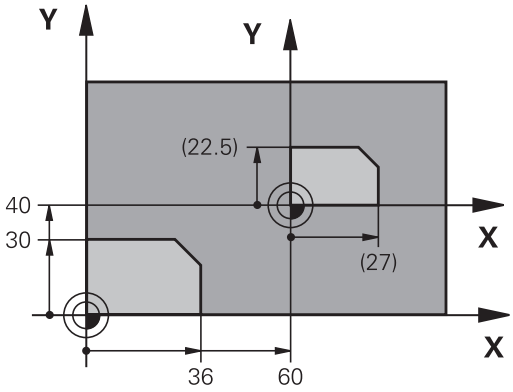

Cyclusparameters

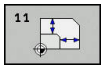

- **Factor?**: factor SCL invoeren (Engels: scaling); de TNC vermenigvuldigt coördinaten en radiussen met SCL (zoals bij "Werking" beschreven). Invoerbereik 0,000001 t/m 99,999999

NC-regels

```
11 CALL LBL 1
12 CYCL DEF 7.0 NULPUNT
13 CYCL DEF 7.1 X+60
14 CYCL DEF 7.2 Y+40
15 CYCL DEF 11.0 MAATFACTOR
16 CYCL DEF 11.1 SCL 0.75
17 CALL LBL 1
```

10.8 MAATFACTOR ASSP. (cyclus 26)

Werking

Bij cyclus 26 kan met krimp- en overmaatfactoren asspecifiek rekening worden gehouden.

De MAATFACTOR werkt vanaf de definitie in het programma. De maatfactor werkt ook in de werkstand **Positioneren met handingave**. De TNC toont de actieve maatfactor in de extra statusweergave.

Terugzetten

Cyclus MAATFACTOR met factor 1 voor de desbetreffende as opnieuw programmeren

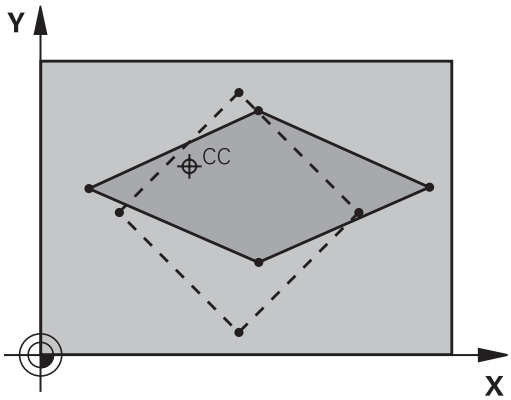

Bij het programmeren in acht nemen!

Coördinatenassen met posities voor cirkelbanen mogen niet met verschillende factoren gestrekt of gestuikt worden.

Voor elke coördinatenas kan een eigen asspecifieke maatfactor worden ingevoerd.

Additioneel kunnen de coördinaten van een centrum voor alle maatfactoren geprogrammeerd worden.

De contour wordt vanuit het centrum gestrekt of naar de contour toe gestuikt, dus niet per se van en naar het actuele nulpunt zoals bij cyclus 11 MAATFACTOR.

10.8 MAATFACTOR ASSP. (cyclus 26)

Cyclusparameters

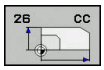

- **As en factor**: coördinatenas(sen) met de softkey selecteren en factor(en) van de asspecifieke strekking of stuiking invoeren. Invoerbereik 0,000001 t/m 99,999999
- **Coördinaten van het centrum**: centrum van de asspecifieke strekking of stuiking. Invoerbereik -99999,9999 t/m 99999,9999

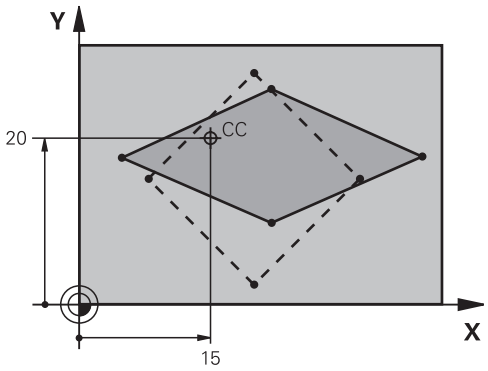

NC-regels

```
25 CALL LBL 1
26 CYCL DEF 26.0 MAATFACTOR
   ASSPEC.
27 CYCL DEF 26.1 X 1.4 Y 0.6 CCX+15
   CCY+20
28 CALL LBL 1
```

10.9 BEWERKINGSVLAK (cyclus 19, DIN/ISO: G80, software-optie 1)

Werking

In cyclus 19 wordt de positie van het bewerkingsvlak – d.w.z. de positie van de gereedschapsas t.o.v. het machinevaste coördinatensysteem - door de invoer van zwenkhoeken gedefinieerd. U kunt de positie van het bewerkingsvlak op twee manieren vastleggen:

- Positie van de zwenkassen direct invoeren
- Positie van het bewerkingsvlak door maximaal drie rotaties (ruimtehoeken) van het **machinevaste** coördinatensysteem beschrijven. De in te voeren ruimtehoeken worden verkregen door een snede loodrecht door het gezwenkte bewerkingsvlak aan te brengen en de snede te bekijken vanaf de as waaromheen u wilt zwenken. Met twee ruimtelijke hoeken is elke willekeurige gereedschapspositie in de ruimte al eenduidig bepaald.

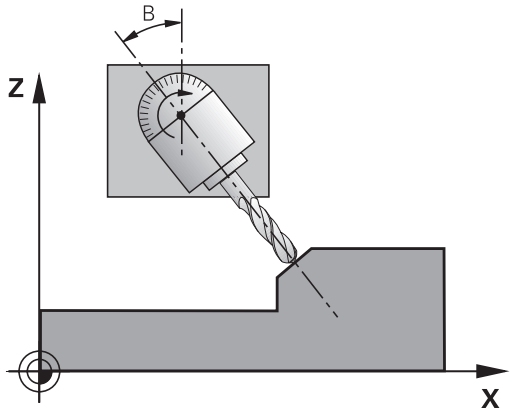

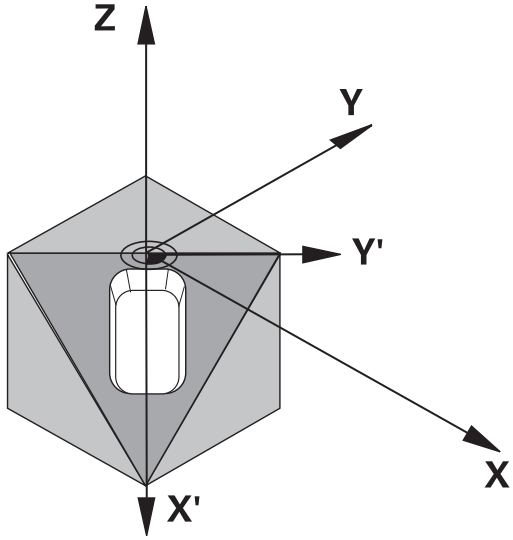

> Let erop dat de positie van het gezwenkte coördinatensysteem en dus ook verplaatsingen in het gezwenkte systeem afhankelijk zijn van de manier waarop het gezwenkte vlak wordt beschreven.

Wanneer u de positie van het bewerkingsvlak via ruimtehoeken programmeert, berekent de TNC automatisch de daarvoor benodigde hoekposities van de zwenkassen en legt deze in de parameters Q120 (A-as) t/m Q122 (C-as) vast. Als er twee oplossingen mogelijk zijn, kiest de TNC – op basis van de huidige positie van de rotatie-assen – de kortste weg.

De volgorde van de rotaties voor de berekening van de positie van het vlak is vastgelegd: eerst roteert de TNC de A-as, vervolgens de B-as en als laatste de C-as.

Cyclus 19 werkt vanaf de definitie in het programma. Zodra een as in het gezwenkte systeem wordt verplaatst, werkt de correctie voor deze as. Wanneer de correctie in alle assen moet worden verrekend, dan moeten alle assen verplaatst worden.

Indien de functie **Zwenken programma-afloop** in de werkstand Handbediening op **Actief** gezet is, wordt de in dit menu ingevoerde hoekwaarde van cyclus 19 BEWERKINGSVLAK overschreven.

10.9 BEWERKINGSVLAK (cyclus 19, DIN/ISO: G80, software-optie 1)

Bij het programmeren in acht nemen!

De functies voor het zwenken van het bewerkingsvlak worden door de machinefabrikant aan de besturing en de machine aangepast. Bij bepaalde zwenkkoppen of zwenktafels legt de machinefabrikant vast of de in de cyclus geprogrammeerde hoeken door de besturing als coördinaten van de rotatie-assen of als hoekcomponenten van een schuin vlak geïnterpreteerd worden.

Raadpleeg uw machinehandboek!

Omdat niet-geprogrammeerde waarden van rotatie-assen in principe altijd als ongewijzigde waarden worden geïnterpreteerd, moet u altijd alle drie de ruimtehoeken definiëren, ook als één of meerdere hoeken gelijk zijn aan 0.

Het zwenken van het bewerkingsvlak geschiedt altijd om het actieve nulpunt.

Wanneer u cyclus 19 bij een actieve functie M120 gebruikt, heft de TNC de radiuscorrectie en dus ook de functie M120 automatisch op.

Cyclusparameters

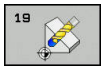

- **Rotatie-as en -hoek?**: rotatie-as met bijbehorende rotatiehoek invoeren; de rotatie-assen A, B en C via softkeys programmeren. Invoerbereik -360,000 t/m 360,000

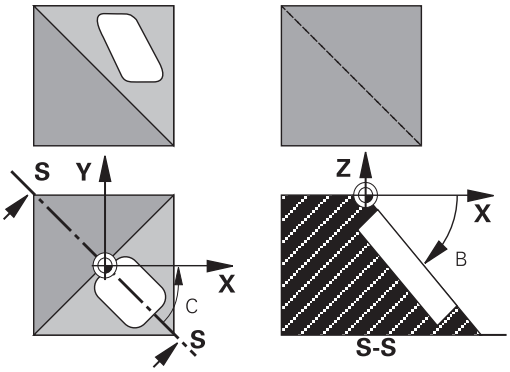

Wanneer de TNC de rotatie-assen automatisch positioneert, dan kunnen onderstaande parameters nog worden ingevoerd

- **Aanzet? F=**: verplaatsingssnelheid van de rotatie-as bij automatisch positioneren Invoerbereik 0 t/m 99999,999
- **Veiligheidsafstand?** (incrementeel): de TNC positioneert de zwenkkop zo, dat de positie die uit de verlenging van het gereedschap met de veiligheidsafstand volgt, ten opzichte van het werkstuk niet verandert Invoerbereik 0 t/m 99999,9999

Terugzetten

Om de zwenkhoek terug te zetten, cyclus BEWERKINGSVLAK opnieuw definiëren en voor alle rotatie-assen 0° invoeren. Aansluitend cyclus BEWERKINGSVLAK nogmaals definiëren en dialoogvraag met de toets **NO ENT** bevestigen. Daardoor wordt de functie uitgeschakeld.

Rotatie-assen positioneren

Raadpleeg uw machinehandboek!

De machinefabrikant legt vast of cyclus 19 de rotatie-assen automatisch positioneert, of dat de rotatie-assen in het programma handmatig moeten worden gepositioneerd.

Rotatie-assen handmatig positioneren

Wanneer cyclus 19 de rotatie-assen niet automatisch positioneert, dan moeten de rotatie-assen in een afzonderlijke L-regel na de cyclusdefinitie worden gepositioneerd.

Wanneer u werkt met ashoeken, kunt u de aswaarden direct in de L-regel definiëren. Wanneer u met ruimtehoeken werkt, dient u de in cyclus 19 beschreven Q-parameters **Q120** (A-aswaarde), **Q121** (B-aswaarde) en **Q122** (C-aswaarde) toe te passen.

Gebruik bij het handmatig positioneren altijd de in de Q-parameters Q120 t/m Q122 opgeslagen rotatie-asposities!

Voorkom functies zoals M94 (hoekreductie), om te voorkomen dat bij meerdere oproepen verschillen tussen de werkelijke en de ingestelde posities van de rotatie-assen optreden.

NC-voorbeeldregels:

10 L Z+100 R0 FMAX	
11 L X+25 Y+10 R0 FMAX	
12 CYCL DEF 19.0 BEWERKINGSVLAK	Ruimtelijke hoek voor correctieberekening definiëren
13 CYCL DEF 19.1 A+0 B+45 C+0	
14 L A+Q120 C+Q122 R0 F1000	Rotatie-assen positioneren met de bij cyclus 19 berekende waarden
15 L Z+80 R0 FMAX	Correctie activeren spilas
16 L X-8.5 Y-10 R0 FMAX	Correctie activeren bewerkingsvlak

10.9 BEWERKINGSVLAK (cyclus 19, DIN/ISO: G80, software-optie 1)

Rotatie-assen automatisch positioneren

Wanneer cyclus 19 de rotatie-assen automatisch positioneert, geldt:

- De TNC kan uitsluitend gestuurde assen automatisch positioneren
- In de cyclusdefinitie moeten behalve de zwenkhoeken ook een veiligheidsafstand en aanzet worden ingevoerd waarmee de zwenkassen worden gepositioneerd.
- Uitsluitend vooraf ingestelde gereedschappen toepassen (volledige gereedschapslengte moet gedefinieerd zijn).
- Tijdens het zwenken blijft de positie van de gereedschapspunt ten opzichte van het werkstuk nagenoeg ongewijzigd.
- De TNC voert het zwenken met de laatst geprogrammeerde aanzet uit. De maximaal te bereiken aanzet is afhankelijk van de complexiteit van de zwenkkop (zwenktafel).

NC-voorbeeldregels:

10 L Z+100 R0 FMAX	
11 L X+25 Y+10 R0 FMAX	
12 CYCL DEF 19.0 BEWERKINGSVLAK	Hoek voor correctieberekening definiëren
13 CYCL DEF 19.1 A+0 B+45 C+0 F5000 ABST50	Tevens aanzet en afstand definiëren
14 L Z+80 R0 FMAX	Correctie activeren spilas
15 L X-8.5 Y-10 R0 FMAX	Correctie activeren bewerkingsvlak

Digitale uitlezing in het gezwenkte systeem

De weergegeven posities (**NOMINAAL** en **ACTUEEL**) en de weergave van het nulpunt in de additionele statusweergave zijn na activering van cyclus 19 aan het gezwenkte coördinatensysteem gerelateerd. De weergegeven positie komt direct na de cyclusdefinitie dus eventueel niet meer overeen met de coördinaten van de laatste vóór cyclus 19 geprogrammeerde positie.

Bewaking van het werkbereik

De TNC controleert bij het gezwenkte coördinatensysteem alleen die assen op eindschakelaars die worden verplaatst. Eventueel komt de TNC met een foutmelding.

Positioneren in het gezwenkte systeem

Met de additionele functie M130 kunnen ook in het gezwenkte systeem posities benaderd worden die aan het niet-gezwenkte coördinatensysteem zijn gerelateerd.

Er kunnen ook positioneringen met rechte-regels die aan het machinecoördinatensysteem zijn gerelateerd (regels met M91 of M92), bij een gezwenkt bewerkingsvlak worden uitgevoerd. Beperkingen:

- Positionering vindt plaats zonder lengtecorrectie
- Positionering vindt plaats zonder correctie van de machinegeometrie
- Gereedschapsradiuscorrectie is niet toegestaan

Combinatie met andere coördinatenomrekeningscycli

Bij de combinatie van coördinatenomrekeningscycli moet erop gelet worden dat het bewerkingsvlak altijd om het actieve nulpunt wordt gezwenkt. Een nulpuntverschuiving kan vóór het activeren van cyclus 19 worden uitgevoerd: dit heeft tot gevolg dat het "machinevaste coördinatensysteem" verschoven wordt.

Als het nulpunt na het activeren van cyclus 19 verschoven wordt, dan wordt het "gezwenkte coördinatensysteem" verschoven.

Belangrijk: houd bij het terugzetten van de cycli een volgorde aan die tegengesteld is aan de volgorde bij het definiëren:

1e Nulpuntverschuiving activeren
2e Bewerkingsvlak zwenken activeren
3. Rotatie activeren
...
Werkstukbewerking
...
1e Rotatie terugzetten
2e Bewerkingsvlak zwenken terugzetten
3. Nulpuntverschuiving terugzetten

Leidraad voor het werken met cyclus 19 BEWERKINGSVLAK

1 Programma maken

- Gereedschap definiëren (vervalt als TOOL.T actief is), volledige gereedschapslengte invoeren
- Gereedschap oproepen
- Spilas zodanig terugtrekken dat bij het zwenken een botsing tussen gereedschap en werkstuk (spanmiddel) uitgesloten is
- Eventueel rotatie-as(sen) met L-regel positioneren op de juiste hoekwaarde (afhankelijk van een machineparameter)
- Evt. nulpuntverschuiving activeren
- Cyclus 19 BEWERKINGSVLAK definiëren; hoekwaarden van de rotatie-assen invoeren
- Alle hoofdassen (X, Y, Z) verplaatsen, om de correctie te activeren
- Bewerking zo programmeren, alsof ze in het niet-gezwenkte vlak uitgevoerd wordt
- Eventueel Cyclus 19 BEWERKINGSVLAK met andere hoeken definiëren, om de bewerking in een andere aspositie uit te voeren. Het is in dit geval niet noodzakelijk cyclus 19 terug te zetten. U kunt de nieuwe hoekposities direct definiëren
- Cyclus 19 BEWERKINGSVLAK terugzetten; voor alle rotatie-assen 0° invoeren
- Functie BEWERKINGSVLAK uitschakelen; cyclus 19 opnieuw definiëren, dialoogvraag met **NO ENT** bevestigen
- Evt. nulpuntverschuiving terugzetten
- Eventueel rotatie-assen in de 0°-positie brengen

2 Werkstuk opspannen

3 Referentiepunt vastleggen

- Handmatig door aanraken
- Gestuurd met een HEIDENHAIN 3D-tastsysteem (zie gebruikershandboek, Tastcycli, hoofdstuk 2)
- Automatisch met een HEIDENHAIN 3D-tastsysteem (zie gebruikershandboek, Tastcycli, hoofdstuk 3)

4 Bewerkingsprogramma in de werkstand Automatische programma-afloop starten

5 Werkstand Handbediening

Functie bewerkingsvlak zwenken d.m.v. softkey 3D-ROT op NIET ACTIEF zetten. Voor alle rotatie-assen de hoekwaarde 0° in het menu invoeren.

10.10 Programmeervoorbeelden

Voorbeeld: coördinatenomrekeningscycli

Programma-verloop

- Coördinatenomrekeningen in het hoofdprogramma
- Bewerking in het subprogramma

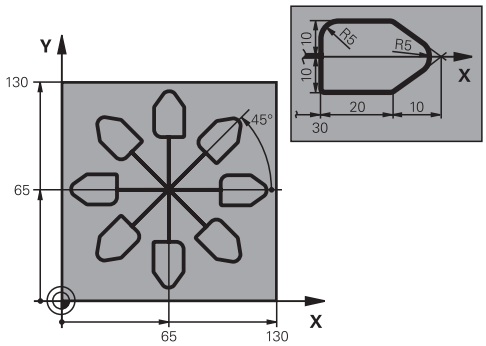

0 BEGIN PGM CO-OMR MM	
1 BLK FORM 0.1 Z X+0 Y+0 Z-20	Definitie van onbewerkt werkstuk
2 BLK FORM 0.2 X+130 X+130 Z+0	
3 TOOL CALL 1 Z S4500	Gereedschapsoproep
4 L Z+250 R0 FMAX	Gereedschap terugtrekken
5 CYCL DEF 7.0 NULPUNT	Nulpuntverschuiving naar het centrum
6 CYCL DEF 7.1 X+65	
7 CYCL DEF 7.2 Y+65	
8 CALL LBL 1	Freesbewerking oproepen
9 LBL 10	Label voor herhaling van programmadeel vastleggen
10 CYCL DEF 10.0 ROTATIE	Rotatie met 45° incrementeel
11 CYCL DEF 10.1 IROT+45	
12 CALL LBL 1	Freesbewerking oproepen
13 CALL LBL 10 REP 6/6	Terugspringen naar LBL 10; in totaal 6 keer
14 CYCL DEF 10.0 ROTATIE	Rotatie terugzetten
15 CYCL DEF 10.1 ROT+0	
16 CYCL DEF 7.0 NULPUNT	Nulpuntverschuiving terugzetten
17 CYCL DEF 7.1 X+0	
18 CYCL DEF 7.2 Y+0	
19 L Z+250 R0 FMAX M2	Gereedschap terugtrekken, einde programma
20 LBL 1	Subprogramma 1
21 L X+0 Y+0 R0 FMAX	Vastleggen van de freesbewerking
22 L Z+2 R0 FMAX M3	
23 L Z-5 R0 F200	
24 L X+30 RL	
25 L IY+10	
26 RND R5	
27 L IX+20	
28 L IX+10 IY-10	
29 RND R5	

30 L IX-10 IY-10	
31 L IX-20	
32 L IY+10	
33 L X+0 Y+0 R0 F5000	
34 L Z+20 R0 FMAX	
35 LBL 0	
36 END PGM CO-OMR MM	

11

Cycli: Speciale functies

11.1 Basisprincipes

Overzicht

De TNC beschikt over de volgende cycli voor onderstaande speciale toepassingen:

Softkey	Cyclus	Bladzijde
	9 STILSTANDTIJD	277
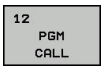	12 Programma-oproep	278
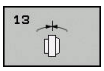	13 Spiloriëntatie	280
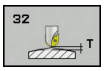	32 TOLERANTIE	281
	225 GRAVEREN van teksten	284
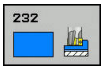	232 VLAKFREZEN	289

11.2 STILSTANDTIJD (cyclus 9, DIN/ISO: G04)

Functie

De programma-afloop wordt gedurende de **STILSTANDSTIJD** gestopt. Een stilstandtijd kan bijv. dienen voor het spaanbreken.

De cyclus werkt vanaf de definitie in het programma. Modaal werkende (blijvende) toestanden worden daardoor niet beïnvloed, zoals bijv. de rotatie van de spil.

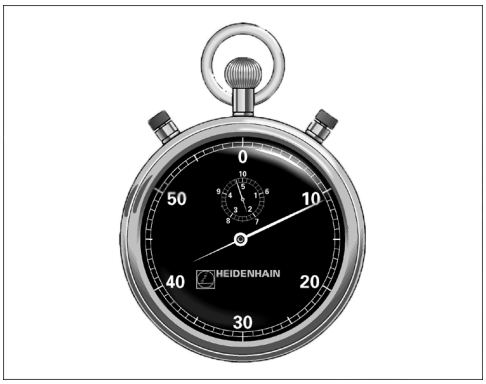

NC-regels

```
89 CYCL DEF 9.0 STILSTANDSTIJD
90 CYCL DEF 9.1 STTIJD 1.5
```

Cyclusparameters

- **Stilstandtijd in seconden**: stilstandtijd in seconden invoeren. Invoerbereik 0 t/m 3 600 s (1 uur) in 0,001 s-stappen

11.3 PROGRAMMA-OPROEP (cyclus 12, DIN/ISO: G39)

Cyclusfunctie

Er kunnen willekeurige bewerkingsprogramma's, bijv. speciale boorcycli of geometrische modules, aan een bewerkingscyclus gelijkgesteld worden. Dit programma kan dan als een cyclus worden opgeroepen.

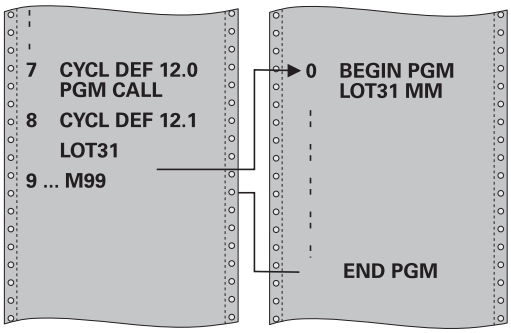

Bij het programmeren in acht nemen!

Het opgeroepen programma moet in het interne geheugen van de TNC zijn opgeslagen.

Wanneer alleen de programmanaam ingevoerd wordt, moet het tot cyclus verklaarde programma in dezelfde directory staan als het oproepende programma.

Wanneer het tot cyclus verklaarde programma niet in dezelfde directory staat als het oproepende programma, moet het volledige pad worden ingevoerd, bijv. **TNC:\KLAR35\FK1\50.H**.

Wanneer een DIN/ISO-programma tot cyclus verklaard moet worden, voer dan het bestandstype .I achter de programmanaam in.

Q-parameters werken bij een programma-oproep met cyclus 12 in principe globaal. Houd er daarom rekening mee dat het wijzigen van Q-parameters in het opgeroepen programma eventueel ook gevolgen voor het oproepende programma heeft.

Cyclusparameters

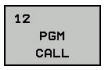

- **Programmanaam**: naam van het op te roepen programma eventueel met pad waarin het programma staat, invoeren of
- via de softkey **KIEZEN** de File-Select-dialoog activeren en het op te roepen programma selecteren

Het programma kan worden opgeroepen met:

- CYCL CALL (afzonderlijke regel) of
- M99 (regelgewijs) of
- M89 (wordt na elke positioneerregel uitgevoerd)

Programma 50 tot cyclus verklaren en met M99 oproepen

```
55 CYCL DEF 12.0 PGM CALL
56 CYCL DE 12.1 PGM TNC:
   \KLAR35\FK1\50.H
57 L X+20 Y+50 FMAX M99
```

11.4 SPILORIËNTATIE (cyclus 13, DIN/ISO: G36)

Cyclusfunctie

Machine en TNC moeten door de machinefabrikant voorbereid zijn.

De TNC kan de hoofdspil van een gereedschapsmachine aansturen en in een door een hoek bepaalde positie roteren.

De spiloriëntatie is bijv. nodig

- bij gereedschapswisselsystemen met een bepaalde wisselpositie voor het gereedschap
- voor het uitrichten van het zend- en ontvangstvenster van 3D-tastsystemen met infrarood-overdracht

De in de cyclus gedefinieerde hoekpositie positioneert de TNC door het programmeren van M19 of M20 (machine-afhankelijk).

Wanneer M19 of M20 wordt geprogrammeerd, zonder dat eerst cyclus 13 is gedefinieerd, dan positioneert de TNC de hoofdspil op een hoekwaarde die door de machinefabrikant is vastgelegd.

Meer informatie: machinehandboek

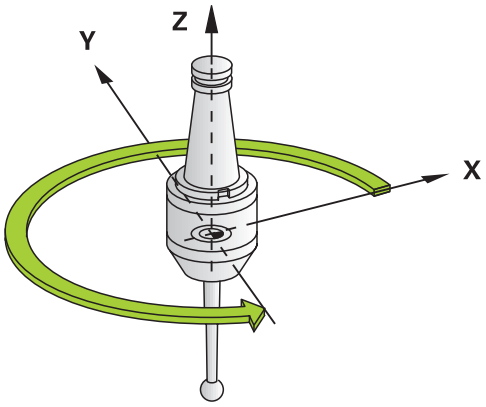

NC-regels

```
93 CYCL DEF 13.0 ORIENTATIE
94 CYCL DEF 13.1 HOEK 180
```

Bij het programmeren in acht nemen!

In de bewerkingscycli 202, 204 en 209 wordt intern gebruikgemaakt van cyclus 13. Let er in uw NC-programma op dat u eventueel na een van de bovengenoemde bewerkingscycli cyclus 13 opnieuw moet programmeren.

Cyclusparameters

- **Oriëntatiehoek**: hoek gerelateerd aan de hoekreferentie-as van het bewerkingsvlak invoeren. Invoerbereik: 0,0000° t/m 360,0000°

11.5 TOLERANTIE (cyclus 32, DIN/ISO: G62)

Cyclusfunctie

Machine en TNC moeten door de machinefabrikant voorbereid zijn.

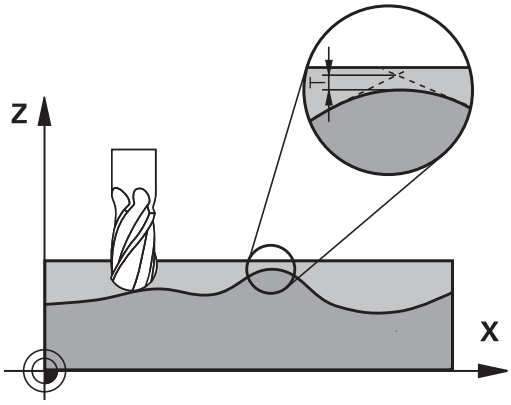

Met de gegevens van cyclus 32 kunt u het resultaat voor de HSC-bewerking met betrekking tot nauwkeurigheid, kwaliteit van het oppervlak en snelheid beïnvloeden, voor zover de TNC aan de machinespecifieke eigenschappen is aangepast.

De TNC vlakt automatisch de contour tussen willekeurige (niet-gecorrigeerde of gecorrigeerde) contourelementen af. Hierdoor verplaatst het gereedschap zich continu op het werkstukoppervlak en ontziet daarbij de mechanische delen van de machine. Bovendien werkt de in de cyclus gedefinieerde tolerantie ook bij verplaatsingen op cirkelbogen.

Indien nodig, wordt de geprogrammeerde aanzet automatisch door de TNC gereduceerd, zodat het programma altijd "schokvrij" zo snel mogelijk door de TNC wordt uitgevoerd. **Ook als de TNC zich met niet-gereduceerde snelheid verplaatst, wordt de door u gedefinieerde tolerantie in principe steeds aangehouden**. Hoe groter u de tolerantie definieert, hoe sneller de TNC zich kan verplaatsen.

Door het afvlakken van de contour ontstaat een afwijking. De grootte van deze contourafwijking (**tolerantiewaarde**) is door uw machinefabrikant in een machineparameter vastgelegd. Met cyclus **32** kunt u de vooraf ingestelde tolerantiewaarde wijzigen en verschillende filterinstellingen kiezen, mits uw machinefabrikant van deze instelmogelijkheden gebruikmaakt.

Invloeden op de geometriedefinitie in het CAM-systeem

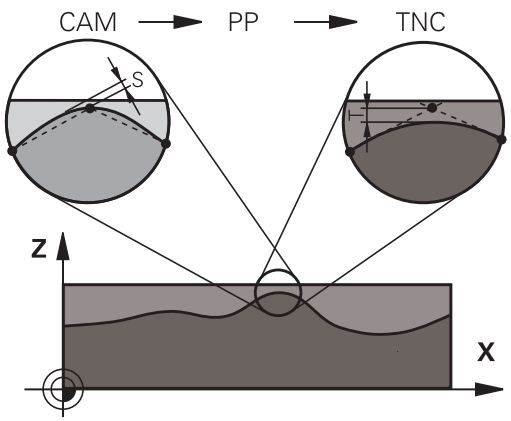

De belangrijkste invloedsfactor bij het maken van externe NC-programma's is de in het CAM-systeem definieerbare koordefout S. Aan de hand van de koordefout wordt de maximale puntafstand gedefinieerd van het NC-programma dat met behulp van een postprocessor (PP) is gemaakt. Als de koordefout gelijk is aan of kleiner is dan de in cyclus 32 gekozen tolerantiewaarde **T**, kan de TNC de contourpunten afvlakken, voor zover de geprogrammeerde aanzet niet door speciale machine-instellingen wordt begrensd.

De beste contourafvlakking wordt verkregen door in cyclus 32 een tolerantiewaarde te kiezen die 1,1 tot 2 keer groter is dan de CAM-koordefout.

11.5 TOLERANTIE (cyclus 32, DIN/ISO: G62)

Bij het programmeren in acht nemen!

Bij zeer kleine tolerantiewaarden kan de machine de contour niet meer "schokvrij" bewerken. Het schokken ligt niet aan te weinig rekenvermogen van de TNC, maar aan het feit dat de TNC de contourovergangen nagenoeg exact benadert en eventueel de verplaatsingssnelheid dus drastisch moet reduceren.

Cyclus 32 is DEF-actief, d.w.z. dat hij vanaf zijn definitie in het programma actief is.

Cyclus 32 wordt teruggezet, wanneer:

- cyclus 32 opnieuw gedefinieerd en de dialoogvraag na de **tolerantiewaarde** met **NO ENT** bevestigd wordt
- via de toets **PGM MGT** een nieuw programma wordt geselecteerd

Nadat cyclus 32 is teruggezet, activeert de TNC opnieuw de vooraf via de machineparameter ingestelde tolerantie.

De ingevoerde tolerantiewaarde T wordt door de TNC in een MM-programma in de maateenheid mm en in een inch-programma in de maateenheid inch geïnterpreteerd.

Indien een programma met cyclus 32 wordt ingelezen dat als cyclusparameter uitsluitend de **tolerantiewaarde T** omvat, voegt de TNC eventueel de beide resterende parameters met de waarde 0 in.

Bij een grotere tolerantie wordt bij cirkelbewegingen de cirkeldiameter meestal kleiner, behalve wanneer op uw machine HSC-filters actief zijn (instellingen van de machinefabrikant).

Wanneer cyclus 32 actief is, toont de TNC in de extra statusweergave, tab **CYC**, de gedefinieerde parameters van cyclus 32.

Cyclusparameters

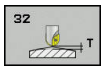

- **Tolerantiewaarde T**: toelaatbare contourafwijking in mm (resp. in inches bij inch-programma's). Invoerbereik 0 t/m 99999,9999
- **HSC-MODE, nabewerken=0, voorbewerken=1**: filter activeren:
  - Invoerwaarde 0: **met grotere contournauwkeurigheid frezen**. De TNC gebruikt de intern gedefinieerde filterinstellingen voor het nabewerken
  - Invoerwaarde 1: **met hogere aanzetsnelheid frezen**. De TNC gebruikt de intern gedefinieerde filterinstellingen voor het voorbewerken
- **Tolerantie voor rotatie-assen TA**: toelaatbare positie-afwijking van rotatie-assen in graden bij actieve M128 (FUNCTION TCPM). De TNC reduceert de baanaanzet altijd zodanig dat bij verplaatsingen in meerdere assen de langzaamste as met maximale aanzet verplaatst. Rotatie-assen zijn meestal aanzienlijk langzamer dan lineaire assen. Door invoer van een grote tolerantie (bijv. 10°) kan de bewerkingstijd bij meerassige bewerkingsprogramma's aanzienlijk worden verkort, omdat de TNC de rotatie-as dan niet altijd naar de opgegeven nominale positie hoeft te verplaatsen. De contour wordt door de invoer van een tolerantie voor rotatie-assen niet beschadigd. Alleen de positie van de rotatie-as gerelateerd aan het werkstukoppervlak verandert. Invoerbereik 0 tot 179,9999

NC-regels

```
95 CYCL DEF 32.0 TOLERANTIE
96 CYCL DEF 32.1 T0.05
97 CYCL DEF 32.2 HSC-MODE:1 TA5
```

11.6 GRAVEREN (cyclus 225, DIN/ISO: G225)

Cyclusverloop

Met deze cyclus kunnen teksten op een vlak oppervlak van het werkstuk worden gegraveerd. De teksten kunnen langs een rechte of op een cirkelboog worden geplaatst.

1 De TNC positioneert in het bewerkingsvlak naar het startpunt van het eerste teken.
2 Het gereedschap steekt loodrecht op de graveerplaats in en freest het teken. De TNC voert de vereiste vrijzetbewegingen tussen de tekens op veiligheidsafstand uit. Nadat het teken is bewerkt, staat het gereedschap op veiligheidsafstand boven het oppervlak.
3 Dit proces herhaalt zich voor alle te graveren tekens.
4 Daarna positioneert de TNC het gereedschap naar de 2e veiligheidsafstand.

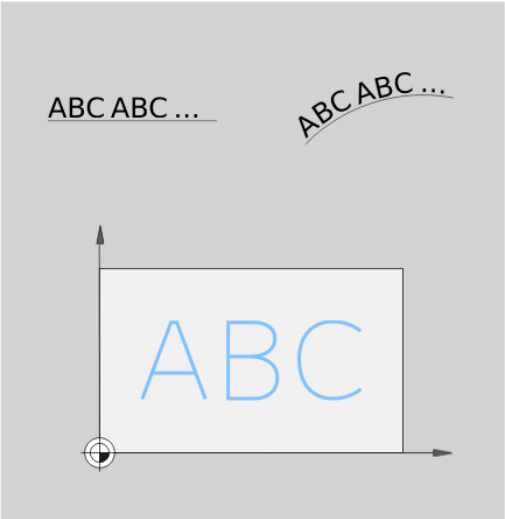

Bij het programmeren in acht nemen!

Het voorteken van de cyclusparameter Diepte legt de werkrichting vast. Wanneer diepte = 0 wordt geprogrammeerd, voert de TNC de cyclus niet uit.

De te graveren tekst kunt u ook via stringvariabelen (**QS**) doorgeven.

Met parameter Q374 kan de rotatiepositie van de letters worden beïnvloed.
Als Q374=0° tot 180°: de schrijfrichting is van links naar rechts.
Als Q374 groter dan 180° is: de schrijfrichting wordt omgekeerd.

Het startpunt bij een gravering op een cirkelbaan bevindt zich linksonder, boven het eerste te graveren teken. (Bij oudere softwareversies werd eventueel een voorpositionering op het midden van de cirkel uitgevoerd.)

Cyclusparameters

- **QS500 Graveertekst?**: te graveren tekst tussen enkele aanhalingstekens. Toewijzing van een stringvariabele met toets Q van het numerieke toetsenblok, toets Q op het ASCI-toetsenbord komt overeen met de normale tekstinvoer. Toegestane tekens: zie "Systeemvariabelen graveren", Bladzijde 288
- **Q513 Tekenhoogte?** (absoluut): hoogte van de te graveren tekens in mm. Invoerbereik 0 t/m 99999,9999
- **Q514 Factor tekenafstand?**: het gebruikte font is een zogenoemd proportioneel font. Elk teken heeft dus zijn eigen breedte die de TNC bij definitie van Q514=0 dienovereenkomstig graveert. Bij definitie van Q514 niet gelijk aan 0 past de TNC de afstand tussen de tekens aan. Invoerbereik 0 t/m 9,9999
- **Q515 Lettertype?**: op dit moment geen functie
- **Q516 Tekst op rechte/cirkel (0/1)?**:
  tekst langs een rechte graveren: invoer = 0
  tekst op een cirkelboog graveren: invoer = 1
  tekst op een cirkelboog graveren, rondom (niet per se leesbaar van onderen): invoer=2
- **Q374 Rotatiepositie?**: middelpuntshoek wanneer de tekst op een cirkel moet worden aangebracht. Graveerhoek bij rechte plaatsing van de tekst. Invoerbereik -360,0000 t/m +360,0000°
- **Q517 Radius bij tekst op cirkel?** (absoluut): radius van de cirkelboog waarop de TNC de tekst moet aanbrengen in mm Invoerbereik 0 t/m 99999,9999
- **Q207 Aanzet frezen?**: verplaatsingssnelheid van het gereedschap bij frezen in mm/min. Invoerbereik 0 t/m 99999,999 alternatief **FAUTO**, **FU**, **FZ**
- **Q201 Diepte?** (incrementeel): afstand tussen werkstukoppervlak en graveerplaats
- **Q206 Aanzet diepteverplaatsing?**: verplaatsingssnelheid van het gereedschap bij het insteken in mm/min. Invoerbereik 0 t/m 99999,999 alternatief **FAUTO**, **FU**
- **Q200 Veiligheidsafstand?** (incrementeel): afstand tussen gereedschapspunt en werkstukoppervlak. Invoerbereik 0 t/m 99999,9999 alternatief **PREDEF**

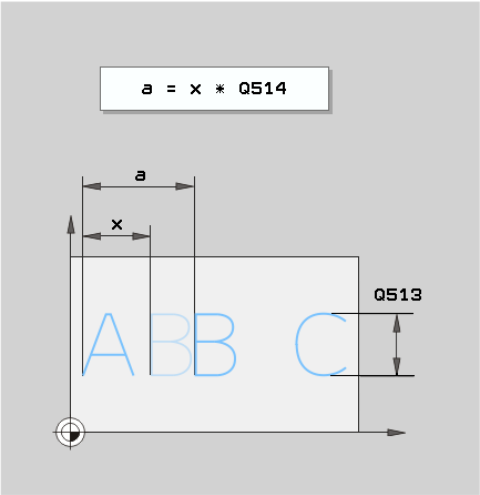

NC-regels

62 CYCL DEF 225 GRAVEREN	
QS500=“A“	;GRAVEERTEKST
Q513=10	;TEKENHOOGTE
Q514=0	;FACTOR AFSTAND
Q515=0	;LETTERTYPE
Q516=0	;TEKSTLAY-OUT
Q374=0	;ROTATIEPOSITIE
Q517=0	;CIRKELRADIUS
Q207=750	;AANZET FREZEN
Q201=-0.5	;DIEPTE
Q206=150	;AANZET DIEPTEVERPL.
Q200=2	;VEILIGHEIDSAFSTAND
Q203=+20	;COORD. OPPERVLAK
Q204=50	;2E VEILIGHEIDSAFST.
Q367=+0	;TEKSTPOSITIE
Q574=+0	;TEKSTLENGTE

- **Q203 Coörd. werkstukoppervlakte?** (absoluut): coördinaat werkstukoppervlak. Invoerbereik -99999,9999 t/m 99999,9999
- **Q204 2e veiligheidsafstand?** (incrementeel): coördinaat spilas waarin een botsing tussen het gereedschap en het werkstuk (spanmiddel) uitgesloten is. Invoerbereik 0 t/m 99999,9999 alternatief **PREDEF**
- **Q574 Maximale tekstlengte?** (mm/inch): geef hier de maximale tekstlengte op. De TNC houdt daarnaast rekening met parameter Q513 Tekenhoogte. Als Q513 = 0, graveert de TNC de tekstlengte exact zoals aangegeven in parameter Q574. De tekenhoogte wordt dienovereenkomstig geschaald. Als Q513 groter dan nul is, controleert de TNC of de daadwerkelijke tekstlengte de maximale tekstlengte uit Q574 overschrijdt. Als dat het geval is, geeft de TNC een foutmelding weer.
- **Q367 Ref. voor tekstpos. (0-6)?** Voer hier de referentie voor de positie van de tekst in. Afhankelijk van de vraag of de tekst op een cirkel of een rechte wordt gegraveerd (parameter Q516), kunnen de volgende waarden worden ingevoerd:
  Gravering op een cirkelbaan, de tekstpositie is gerelateerd aan het volgende punt:
  0 = centrum van de cirkel
  1 = linksonder
  2 = in het midden onder
  3 = rechtsonder
  4 = rechtsboven
  5 = in het midden boven
  6 = linksboven
  gravering op een rechte, de tekstpositie is gerelateerd aan het volgende punt:
  0 = linksonder
  1 = linksonder
  2 = in het midden onder
  3 = rechtsonder
  4 = rechtsboven
  5 = in het midden boven
  6 = linksboven

Toegestane graveertekens

Behalve kleine letters, hoofdletters en cijfers zijn de volgende speciale tekens toegestaan:

!# $ % & ‘ ( ) * + , - ./ : ; < = > ?@ [\ ] _ ß CE

De TNC gebruikt de speciale tekens **%** en **** voor speciale functies. Als u deze tekens wilt graveren, moet u deze in de te graveren tekst twee keer aangeven, bijv.: **%%**.

Om trema's, ß, ø, @, of het CE-teken te graveren, begint u de invoer met een %-teken:

Teken	Invoer
ä	%ae
ö	%oe
ü	%ue
Ä	%AE
Ö	%OE
Ü	%UE
ß	%ss
ø	%D
@	%at
CE	%CE

Niet-afdrukbare tekens

Behalve tekst kunnen ook enkele niet-afdrukbare tekens ten behoeve van formattering worden gedefinieerd. Bij het opgeven van niet-afdrukbare tekens moet u eerst het speciale teken **** plaatsen.

U hebt de volgende mogelijkheden:

Teken	Invoer
return	\n
Horizontale tab (tabbreedte is vast op 8 tekens ingesteld)	\t
Verticale tab (tabbreedte is vast op één regel ingesteld)	\v

Systeemvariabelen graveren

Behalve vaste tekens is het mogelijk de inhoud van bepaalde systeemvariabelen te graveren.De invoer van een systeemvariabele begint u met **%**.

Het is mogelijk de huidige datum of de huidige tijd te graveren. Voer hiervoor **%time<x>** in. **<x>** definieert het formaat, bijv. 08 voor DD.MM.JJJJ. (Identiek aan functie **SYSSTR ID321**)

Denk eraan dat u bij het invoeren van datumformaten 1 t/m 9 eerst een 0 moet opgeven, bijv. **time08**.

Teken	Invoer
DD.MM.JJJJ hh:mm:ss	%time00
D.MM.JJJJ hh:mm:ss	%time01
D.MM.JJJJ h:mm	%time02
D.MM.JJ h:mm	%time03
JJJJ-MM-DD hh:mm:ss	%time04
JJJJ-MM-DD hh:mm	%time05
JJJJ-MM-DD h:mm	%time06
JJ-MM-DD h:mm	%time07
DD.MM.JJJJ	%time08
D.MM.JJJJ	%time09
D.MM.JJ	%time10
JJJJ-MM-DD	%time11
JJ-MM-DD	%time12
hh:mm:ss	%time13
h:mm:ss	%time14
h:mm	%time15

11.7 VLAKFREZEN (cyclus 232, DIN/ISO: G232)

Cyclusverloop

Met cyclus 232 kunt u een vlak oppervlak in meerdere verplaatsingen en rekening houdend met een nabewerkingsovermaat vlakfrezen. Hiervoor zijn drie bewerkingsstrategieën beschikbaar:

- **Strategie Q389=0**: volgens gebogen lijnen bewerken, zijdelingse verplaatsing buiten het te bewerken vlak
- **Strategie Q389=1**: volgens gebogen lijnen bewerken, zijdelingse verplaatsing langs de rand van het te bewerken vlak
- **Strategie Q389=2**: regel voor regel bewerken, terugtrekken en zijdelingse verplaatsing met positioneeraanzet

1 De TNC positioneert het gereedschap in ijlgang **FMAX** vanuit de actuele positie met positioneerlogica naar startpunt **1**: is de actuele positie in de spilas groter dan de 2e veiligheidsafstand, dan verplaatst de TNC het gereedschap eerst in het bewerkingsvlak en daarna in de spilas, en anders eerst naar de 2e veiligheidsafstand en daarna in het bewerkingsvlak. Het startpunt in het bewerkingsvlak ligt op een afstand gelijk aan de gereedschapsradius en de zijdelingse veiligheidsafstand naast het werkstuk

2 Vervolgens verplaatst het gereedschap zich met de positioneeraanzet in de spilas naar de door de TNC berekende eerste diepte-instelling.

Strategie Q389=0

3 Daarna verplaatst het gereedschap zich met de geprogrammeerde aanzet frezen naar het eindpunt **2**. Het eindpunt ligt **buiten** het vlak. De TNC berekent het eindpunt uit het geprogrammeerde startpunt, de geprogrammeerde lengte, de geprogrammeerde zijdelingse veiligheidsafstand en de gereedschapsradius

4 De TNC verplaatst het gereedschap met aanzet voorpositioneren naar het startpunt van de volgende regel; de TNC berekent de verstelling uit de geprogrammeerde breedte, de gereedschapsradius en de maximale factor baanoverlapping

5 Vervolgens verplaatst het gereedschap zich terug in de richting van het startpunt **1**

6 Het proces herhaalt zich, totdat het ingevoerde vlak volledig is bewerkt. Aan het eind van de laatste baan vindt de positionering plaats naar de volgende bewerkingsdiepte

7 Om loze slagen te vermijden, wordt het vlak vervolgens in omgekeerde volgorde bewerkt

8 Het proces herhaalt zich, totdat alle verplaatsingen zijn uitgevoerd Bij de laatste verplaatsing wordt slechts de ingevoerde nabewerkingsovermaat met de aanzet nabewerken afgefreesd

9 Aan het einde verplaatst de TNC het gereedschap met **FMAX** terug naar de 2e veiligheidsafstand

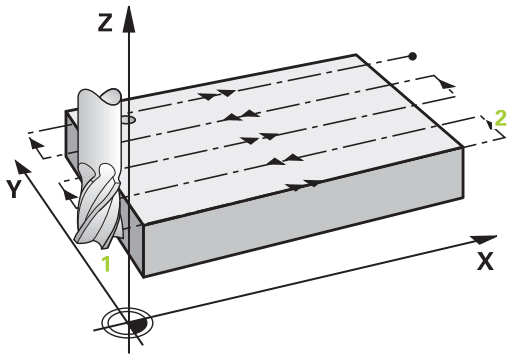

11.7 VLAKFREZEN (cyclus 232, DIN/ISO: G232)

Strategie Q389=1

3 Vervolgens verplaatst het gereedschap zich met de geprogrammeerde aanzet frezen naar eindpunt 2. Het eindpunt bevindt zich **langs de rand** van het vlak. De TNC berekent het eindpunt uit het geprogrammeerde startpunt, de geprogrammeerde lengte en de gereedschapsradius

4 De TNC verplaatst het gereedschap met aanzet voorpositioneren naar het startpunt van de volgende regel; de TNC berekent de verstelling uit de geprogrammeerde breedte, de gereedschapsradius en de maximale factor baanoverlapping

5 Vervolgens verplaatst het gereedschap zich terug in de richting van het startpunt 1. De sprong naar de volgende regel vindt weer plaats langs de rand van het werkstuk

6 Het proces herhaalt zich, totdat het ingevoerde vlak volledig is bewerkt. Aan het eind van de laatste baan vindt de positionering plaats naar de volgende bewerkingsdiepte

7 Om loze slagen te vermijden, wordt het vlak vervolgens in omgekeerde volgorde bewerkt

8 Het proces herhaalt zich, totdat alle verplaatsingen zijn uitgevoerd Bij de laatste verplaatsing wordt slechts de ingevoerde nabewerkingsovermaat met de aanzet nabewerken afgefreesd

9 Aan het einde verplaatst de TNC het gereedschap met **FMAX** terug naar de 2e veiligheidsafstand

Strategie Q389=2

3 Daarna verplaatst het gereedschap zich met de geprogrammeerde aanzet frezen naar het eindpunt 2. Het eindpunt ligt buiten het oppervlak. De TNC berekent het eindpunt uit het geprogrammeerde startpunt, de geprogrammeerde lengte, de geprogrammeerde zijdelingse veiligheidsafstand en de gereedschapsradius

4 De TNC verplaatst het gereedschap in de spilas op veiligheidsafstand boven de actuele diepte-instelling en verplaatst het met de aanzet voorpositioneren meteen terug naar het startpunt van de volgende regel. De TNC berekent de verspringing uit de geprogrammeerde breedte, de gereedschapsradius en de maximale factor baanoverlapping

5 Vervolgens verplaatst het gereedschap zich terug in actuele diepte-instelling en vervolgens weer in de richting van het eindpunt 2

6 Het proces van affrezen herhaalt zich totdat het ingevoerde oppervlak volledig is bewerkt. Aan het eind van de laatste baan vindt de positionering plaats naar de volgende bewerkingsdiepte

7 Om loze slagen te vermijden, wordt het vlak vervolgens in omgekeerde volgorde bewerkt

8 Het proces herhaalt zich, totdat alle verplaatsingen zijn uitgevoerd Bij de laatste verplaatsing wordt slechts de ingevoerde nabewerkingsovermaat met de aanzet nabewerken afgefreesd

9 Aan het einde verplaatst de TNC het gereedschap met **FMAX** terug naar de 2e veiligheidsafstand

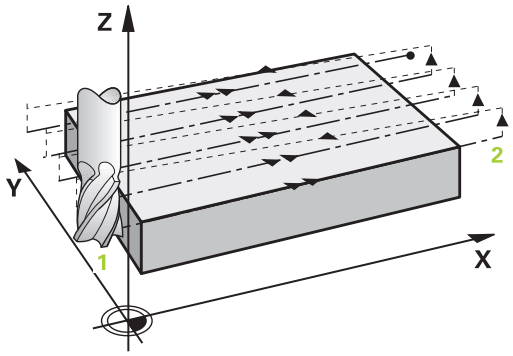

Bij het programmeren in acht nemen!

Q204 2E VEILIGHEIDSAFST. zo invoeren dat een botsing met het werkstuk of met spanmiddelen uitgesloten is.

Als voor **Q227 STARTPUNT 3E AS** en **Q386 EINDPUNT 3E AS** hetzelfde is ingevoerd, voert de TNC de cyclus niet uit (diepte = 0 geprogrammeerd).

Programmeer Q227 groter dan Q386. Anders komt de TNC met een foutmelding.

Cyclusparameters

- **Q389 Bewerkingsstrategie (0/1/2)?**: vastleggen hoe de TNC het vlak moet bewerken:
  0: volgens gebogen lijnen bewerken, zijdelingse verplaatsing met de positioneeraanzet buiten het te bewerken vlak
  1: volgens gebogen lijnen bewerken, zijdelingse verplaatsing met de aanzet frezen langs de rand van het te bewerken vlak
  2: regel voor regel bewerken, terugtrekken en zijdelingse verplaatsing met positioneeraanzet
- **Q225 Startpunt 1e as?** (absoluut): startpuntcoördinaat van het te bewerken vlak in de hoofdas van het bewerkingsvlak. Invoerbereik -99999,9999 t/m 99999,9999
- **Q226 Startpunt 2e as?** (absoluut): startpuntcoördinaat van het te bewerken vlak in de nevenas van het bewerkingsvlak. Invoerbereik -99999,9999 t/m 99999,9999
- **Q227 Startpunt 3e as?** (absoluut): coördinaat werkstukoppervlak van waaruit de verplaatsingen berekend worden. Invoerbereik -99999,9999 t/m 99999,9999
- **Q386 Eindpunt in 3e as?** (absoluut): coördinaat in de spilas waarop het vlak moet worden vlakgefreesd. Invoerbereik -99999,9999 t/m 99999,9999
- **Q218 Lengte eerste zijde?** (incrementeel): lengte van het te bewerken vlak in de hoofdas van het bewerkingsvlak. Met het voorteken kunt u de richting van de eerste freesbaan gerelateerd aan het **startpunt 1e as** vastleggen. Invoerbereik -99999,9999 t/m 99999,9999
- **Q219 Lengte tweede zijde?** (incrementeel): lengte van het te bewerken vlak in de nevenas van het bewerkingsvlak. Met het voorteken kunt u de richting van de eerste dwarsverplaatsing gerelateerd aan het **STARTPUNT 2E AS** vastleggen. Invoerbereik -99999,9999 t/m 99999,9999
- **Q202 Maximale dieptestap?** (incrementeel): maat waarmee het gereedschap telkens **maximaal** wordt verplaatst. De TNC berekent de werkelijke diepte-instelling uit het verschil tussen het eindpunt en het startpunt in de gereedschapsas rekening houdend met de nabewerkingsovermaat, zodat steeds met dezelfde diepte-instelling wordt gewerkt. Invoerbereik 0 t/m 99999,9999
- **Q369 Overmaat voor dieptenabewerking?** (incrementeel): waarde waarmee de laatste verplaatsing moet worden uitgevoerd. Invoerbereik 0 t/m 99999,9999

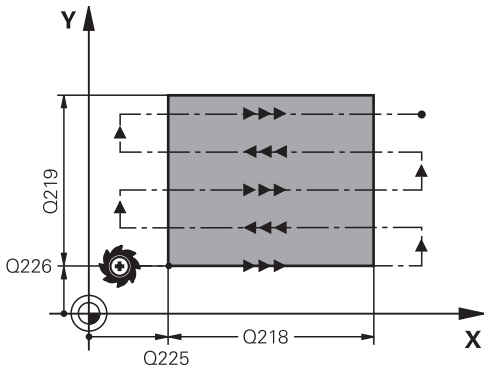

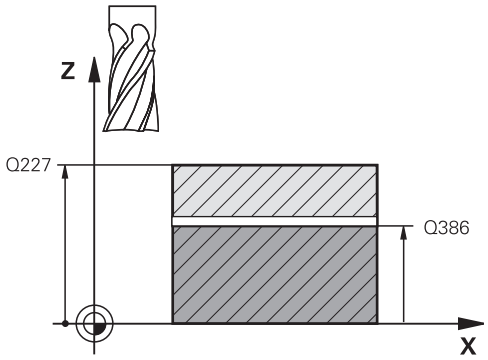

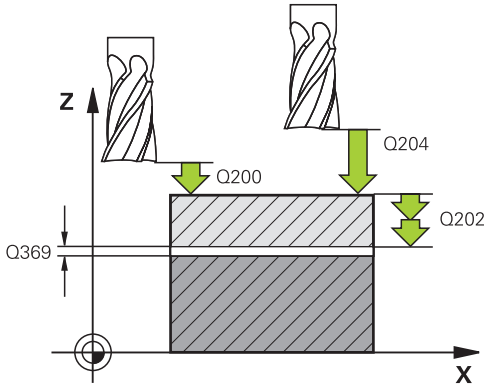

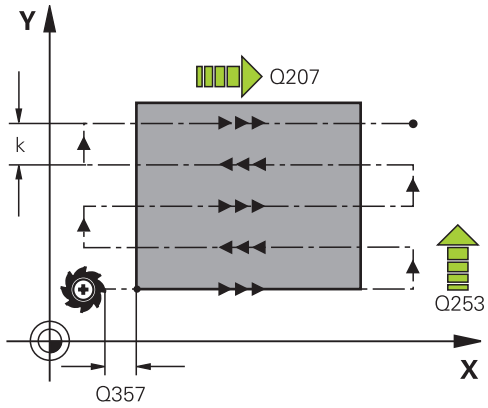

- **Q370 Maximale baan overlap factor?**: **maximale** zijdelingse verplaatsing k. De TNC berekent de werkelijke zijdelingse verplaatsing uit de lengte van de 2e zijde (Q219) en de gereedschapsradius zodanig, dat steeds met een constante zijdelingse verplaatsing wordt bewerkt. Als u in de gereedschapstabel een radius R2 hebt ingevoerd (bijv. plaatradius bij gebruik van een freeskop), vermindert de TNC de zijdelingse verplaatsing dienovereenkomstig. Invoerbereik 0,1 t/m 1,9999
- **Q207 Aanzet frezen?**: verplaatsingssnelheid van het gereedschap bij frezen in mm/min. Invoerbereik 0 t/m 99999,999 alternatief **FAUTO**, **FU**, **FZ**
- **Q385 Aanzet nabewerken?**: verplaatsingssnelheid van het gereedschap bij het frezen van de laatste verplaatsing in mm/min. Invoerbereik 0 t/m 99999.9999 alternatief **FAUTO**, **FU**, **FZ**
- **Q253 Aanzet voorpositioneren?**: verplaatsingssnelheid van het gereedschap bij het benaderen van de startpositie en het verplaatsen naar de volgende regel in mm/min; wanneer dwars in het materiaal verplaatst wordt (Q389=1), voert de TNC de dwarsverplaatsing met freesaanzet Q207 uit. Invoerbereik 0 t/m 99999,9999 alternatief **FMAX**, **FAUTO**
- **Q200 Veiligheidsafstand?** (incrementeel): afstand tussen gereedschapspunt en startpositie in de gereedschapsas. Als u met bewerkingsstrategie Q389=2 freest, benadert de TNC op veiligheidsafstand boven de actuele diepte-instelling het startpunt van de volgende regel. Invoerbereik 0 t/m 99999,9999
- **Q357 Veiligheids-afstand van de kant?** (incrementeel): afstand aan de zijkant van het gereedschap tot het werkstuk bij het benaderen van de eerste diepte-instelling en afstand waarin de zijdelingse verplaatsing bij bewerkingsstrategie Q389=0 en Q389=2 wordt gepositioneerd. Invoerbereik 0 t/m 99999,9999
- **Q204 2e veiligheidsafstand?** (incrementeel): coördinaat spilas waarin een botsing tussen het gereedschap en het werkstuk (spanmiddel) uitgesloten is. Invoerbereik 0 t/m 99999,9999 alternatief **PREDEF**

NC-regels

```
71 CYCL DEF 232 VLAKFREZEN
    Q389=2      ;STRATEGIE
    Q225=+10    ;STARTPUNT 1E AS
    Q226=+12    ;STARTPUNT 2E AS
    Q227=+2.5   ;STARTPUNT 3E AS
    Q386=-3     ;EINDPUNT 3E AS
    Q218=150    ;LENGTE 1E ZIJKANT
    Q219=75     ;LENGTE 2E ZIJKANT
    Q202=2      ;MAX. DIEPTESTAP
    Q369=0.5    ;OVERMAAT DIEPTE
    Q370=1      ;MAX. OVERLAPPING
    Q207=500    ;AANZET FREZEN
    Q385=800    ;AANZET NABEWERKEN
    Q253=2000;AANZET VOORPOS.
    Q200=2      ;VEILIGHEIDSAFSTAND
    Q357=2      ;VEIL.AFST. KANT
    Q204=2      ;2E VEILIGHEIDSAFST.
```

12

Met tastcycli werken

12.1 Algemene informatie over de tastcycli

HEIDENHAIN garandeert de werking van de tastcycli alleen wanneer er HEIDENHAIN-tastsystemen worden gebruikt.

De TNC moet door de machinefabrikant zijn voorbereid voor het werken met 3D-tastsystemen.

Raadpleeg uw machinehandboek!

Werkingsprincipe

Als de TNC een tastcyclus uitvoert, verplaatst het 3D-tastsysteem zich asparallel in de richting van het werkstuk (ook bij actieve basisrotatie en gezwenkt bewerkingsvlak). De machinefabrikant legt de tastaanzet in een machineparameter vast.

Verdere informatie: "Voordat u met tastcycli gaat werken!", Bladzijde 299

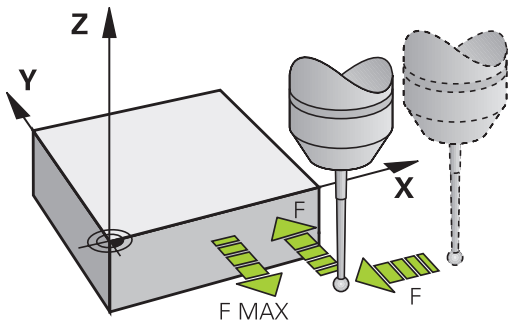

Zodra de taststift met het werkstuk in aanraking komt,

- stuurt het 3D-tastsysteem een signaal naar de TNC: de coördinaten van de getaste positie worden opgeslagen
- stopt het 3D-tastsysteem en
- keert in ijlgang terug naar de startpositie van het tastproces

Wanneer binnen een vastgelegde baan de taststift niet uitwijkt, komt de TNC met een desbetreffende foutmelding (baan: **DIST** uit tastsysteemtabel).

Rekening houden met basisrotatie bij handbediening

De TNC houdt bij het tasten rekening met een actieve basisrotatie en verplaatst zich schuin naar het werkstuk.

Tastcycli in de werkstanden Handbediening en El. handwiel

De TNC beschikt in de werkstanden **Handbediening** en **Elektronisch handwiel** over tastcycli waarmee u:

- het tastsysteem kalibreert
- Een scheve ligging van het werkstuk compenseren
- Referentiepunten vastleggen

tastcycli voor automatisch bedrijf

Naast de tastcycli die u in de werkstanden Handbediening en El. handwiel kunt gebruiken, beschikt de TNC over een groot aantal cycli voor de meest uiteenlopende toepassingen in de werkstand Automatisch bedrijf:

- Schakelend tastsysteem kalibreren
- Een scheve ligging van het werkstuk compenseren
- Referentiepunten vastleggen
- automatische werkstukcontrole
- automatische gereedschapsmeting

De tastcycli kunt u programmeren in de werkstand **Programmeren** met behulp van de toets **TOUCH PROBE**. Tastcycli met nummer 400 of hoger toepassen, evenals nieuwere bewerkingscycli, Q-parameters als overdrachtparameters. Voor parameters met dezelfde functie, die de TNC in verschillende cycli nodig heeft, wordt steeds hetzelfde nummer gehanteerd: zo wordt bijv. met Q260 altijd de veiligheidsafstand, met Q261 altijd de diepte-instelling, enz. aangeduid.

Om het programmeren gemakkelijker te maken, toont de TNC tijdens de cyclusdefinitie een helpscherm. In het helpscherm wordt de in te voeren parameter aangegeven (zie afbeelding rechts).

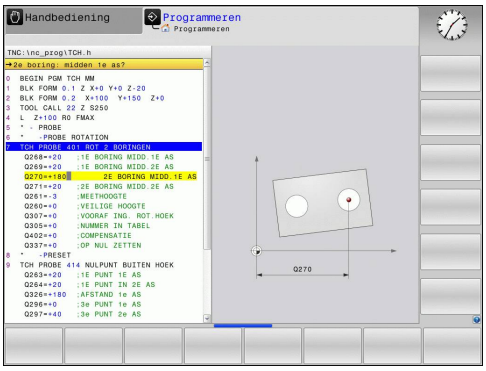

Tastcyclus definiëren in de werkstand Programmeren

- Alle beschikbare functies van het tastsysteem staan - in groepen gerangschikt - in de softkeybalk

- Tastcyclusgroep selecteren, bijv. Referentiepunt vastleggen. Cycli voor automatische gereedschapsmeting zijn alleen beschikbaar wanneer uw machine hiervoor is voorbereid.

- Cyclus selecteren, bijv. Referentiepunt vastleggen midden van de kamer. De TNC opent een dialoog en vraagt om invoer van alle waarden; tegelijkertijd verschijnt op de rechterzijde van het beeldscherm een grafische weergave waarin de in te voeren parameter oplicht
- Voer alle door de TNC gevraagde parameters in en sluit elke invoer met de ENT-toets af
- De TNC beëindigt de dialoog zodra u alle vereiste gegevens hebt ingevoerd

Softkey	Meetcyclusgroep	Bladzijde
ROTATIE	Cycli voor het automatisch registreren en compenseren van een scheve ligging van het werkstuk	306
REF.PT.	Cycli voor het automatisch vastleggen van een referentiepunt	328
METEN	Cycli voor automatische werkstukcontrole	382
SPECIALE CYCLI	Speciale cycli	428
TS KALIBR.	TS kalibreren	428
TT CYCLES	Cycli voor automatische gereedschapsmeting (wordt door de machinefabrikant vrijgegeven)	452

NC-regels

```
5 TCH PROBE 410 REF.PUNT
  RECHTHOEK BINNEN
    Q321=+50  ;MIDDEN 1E AS
    Q322=+50  ;MIDDEN 2E AS
    Q323=60   ;LENGTE 1E ZIJKANT
    Q324=20   ;LENGTE 2E ZIJKANT
    Q261=-5   ;MEETHOOGTE
    Q320=0    ;VEILIGHEIDSAFSTAND
    Q260=+20  ;VEILIGE HOOGTE
    Q301=0    ;VERPL.VEILIGH.HOOGTE
    Q305=10   ;NUMMER IN TABEL
    Q331=+0   ;REFERENTIEPUNT
    Q332=+0   ;REFERENTIEPUNT
    Q303=+1   ;MEETWAARDE
              OVERDR.
    Q381=1    ;AANTASTEN TS-AS
    Q382=+85  ;1. COORD. VOOR TS-
              AS
    Q383=+50  ;2. COORD. VOOR TS-
              AS
    Q384=+0   ;3. COORD. VOOR TS-
              AS
    Q333=+0   ;REFERENTIEPUNT
```

12.2 Voordat u met tastcycli gaat werken!

Om zoveel mogelijk meetfuncties te kunnen uitvoeren, kunt u met behulp van machineparameters de basiswerking van alle tastcycli instellen:

Maximale verplaatsing naar de tastpositie: DIST in tastsysteemtabel

Als de taststift binnen de in **DIST** vastgelegde baan niet uitwijkt, geeft de TNC een foutmelding.

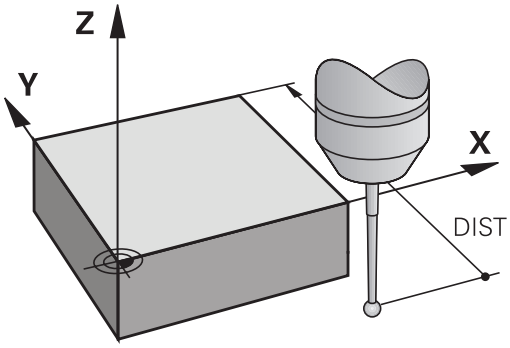

Veiligheidsafstand tot tastpositie: SET_UP in tastsysteemtabel

In **SET_UP** legt u vast, hoever de TNC het tastsysteem vanaf de vastgelegde - of de door de cyclus berekende - tastpositie moet voorpositioneren. Hoe kleiner u deze waarde invoert, des te nauwkeuriger moet u de tastposities definiëren. In veel tastcycli kunt u bovendien een veiligheidsafstand definiëren, die aanvullend op **SET_UP** actief is.

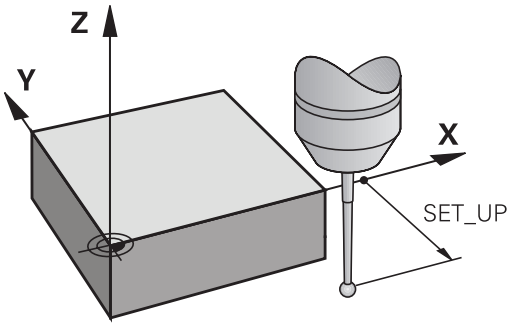

Infrarood-tastsysteem op de geprogrammeerde tastrichting instellen: TRACK in tastsysteemtabel

Om de meetnauwkeurigheid te vergroten, kunt u er via **TRACK** = ON voor zorgen, dat er vóór elk tastproces een infrarood-tastsysteem in de geprogrammeerde tastrichting wordt ingesteld.De taststift wijkt daardoor altijd in dezelfde richting uit.

Wanneer u **TRACK** = ON wijzigt, moet u het tastsysteem opnieuw kalibreren.

Schakelend tastsysteem, tastaanzet: F in tastsysteemtabel

In **F** definieert u de aanzet waarmee de TNC het werkstuk moet tasten.

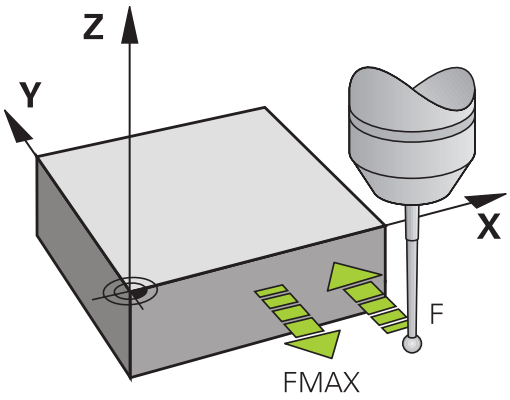

Schakelend tastsysteem, aanzet voor positioneerbewegingen: FMAX

In **FMAX** definieert u de aanzet waarmee de TNC het tastsysteem voorpositioneert, resp. tussen meetpunten positioneert.

Schakelend tastsysteem, ijlgang voor positioneerbewegingen: F_PREPOS in tastsysteemtabel

In **F_PREPOS** legt u vast of de TNC het tastsysteem moet positioneren met de in FMAX gedefinieerde aanzet of in machine-ijlgang.

- Invoerwaarde = **FMAX_PROBE**: positioneren met aanzet uit **FMAX**
- Invoerwaarde = **FMAX_MACHINE**: met machine-ijlgang voorpositioneren

Tastcycli afwerken

Alle tastcycli zijn DEF-actief. Dat wil zeggen dat de TNC de cyclus automatisch uitvoert, wanneer tijdens de programma-afloop de cyclusdefinitie door de TNC wordt afgewerkt.

Let op: botsingsgevaar!

Tijdens de uitvoering van de tastcycli mogen geen cycli voor coördinatenomrekening (cyclus **7 NULPUNT**,cyclus **8 SPIEGELEN**, cyclus **10 ROTATIE**,cyclus **11 MAATFACTOR** en **26 MAATFACTOR ASSPEC.**) actief zijn.

De tastcycli 408 t/m 419 kunt u ook bij actieve basisrotatie uitvoeren. Let er wel op dat de hoek van de basisrotatie niet meer verandert wanneer u na de meetcyclus met cyclus 7 Nulpuntverschuiving vanuit de nulpunttabel werkt.

Tastcycli met een nummer boven 400 zorgen voor het voorpositioneren van het tastsysteem volgens een bepaalde positioneerlogica:

- Als de actuele coördinaat van de zuidpool van de taststift kleiner is dan de coördinaat van de veilige hoogte (die in de cyclus is gedefinieerd), trekt de TNC het tastsysteem eerst op veilige hoogte terug in de tastsysteemas, om het tastsysteem vervolgens in het bewerkingsvlak naar de eerste tastpositie te positioneren.
- Als de actuele coördinaat van de zuidpool van de taststift groter is dan de coördinaat van de veilige hoogte, dan positioneert de TNC het tastsysteem eerst in het bewerkingsvlak naar de eerste tastpositie en vervolgens in de tastsysteemas direct op de meethoogte.

12.3 Tastsysteemtabel

Algemeen

In de tastsysteemtabel worden diverse gegevens opgeslagen die de werking tijdens het tasten bepalen. Wanneer u meerdere tastsystemen op uw machine gebruikt, kunt u voor elk tastsysteem apart gegevens opslaan.

Tastsysteemtabellen bewerken

Ga als volgt te werk om de tastsysteemtabel te kunnen bewerken:

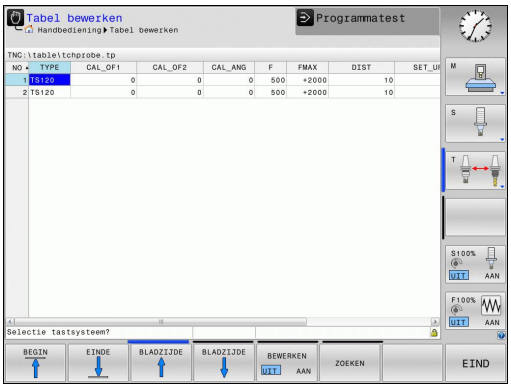

- Werkstand: toets **Handbediening** indrukken

- Tastfuncties selecteren: softkey **TASTFUNCTIE** indrukken. De TNC toont meer softkeys

- Tastsysteemtabel selecteren: softkey **TASTSYST. TABEL** indrukken

- Softkey **EDIT** op **AAN** zetten
- Met de pijltoetsen de gewenste instelling selecteren
- Gewenste wijzigingen uitvoeren
- Tastsysteemtabel verlaten: softkey **EIND** indrukken

Tastsysteemgegevens

Afk.	Invoer	Dialoog
NO	Nummer van het tastsysteem: dit nummer moet u in de gereedschapstabel (kolom: **TP_NO**) onder het desbetreffende gereedschapsnummer invoeren	–
TYPE	Selectie van het gebruikte tastsysteem	**Selectie tastsysteem?**
CAL_OF1	Verspringing tussen de tastsysteemas en de spilas in de hoofdas	**TS-middenverst. hoofdas? [mm]**
CAL_OF2	Verspringing tussen tastsysteemas en spilas in de nevenas	**TS-middenverst. nevenas? [mm]**
CAL_ANG	De besturing oriënteert het tastsysteem vóór het kalibreren of tasten naar de oriëntatiehoek (indien oriëntatie mogelijk)	**Spilhoek bij het kalibreren?**
F	Aanzet waarmee de besturing het werkstuk tast	**Tastaanzet? [mm/min]**
FMAX	Aanzet waarmee het tastsysteem voorgepositioneerd en tussen de meetpunten gepositioneerd wordt	**IJlgang in tastcyclus? [mm/min]**
DIST	Als de taststift binnen de hier gedefinieerde waarde niet uitwijkt, dan komt de besturing met een foutmelding	**Maximale meetweg? [mm]**
SET_UP	In **SET_UP** legt u vast, hoever de besturing het tastsysteem vanaf de vastgelegde of de door de cyclus berekende tastpositie moet voorpositioneren. Hoe kleiner u deze waarde invoert, des te nauwkeuriger moet u de tastposities definiëren. In veel tastcycli kunt u bovendien een veiligheidsafstand definiëren, die naast machineparameter **SET_UP** actief is	**Veiligheidsafstand? [mm]**
F_PREPOS	Snelheid bij het voorpositioneren vastleggen: ■ Voorpositioneren met snelheid uit **FMAX**: **FMAX_PROBE** ■ Voorpositioneren in machine-ijlgang: **FMAX_MACHINE**	**Voorpositie. In ijlgang? ENT/ NOENT**
TRACK	Om de meetnauwkeurigheid te vergroten, kunt u er via **TRACK = ON** voor zorgen, dat de TNC vóór elk tastproces een infrarood-tastsysteem in de geprogrammeerde tastrichting instelt. De taststift wijkt daardoor altijd in dezelfde richting uit: ■ **ON**: spilnageleiding uitvoeren ■ **OFF**: geen spilnageleiding uitvoeren	**Tastsyst. oriënt.? Ja=ENT/ Nee=NOENT**

13

Tastcycli: Scheve ligging van het werkstuk automatisch registreren

13.1 Basisprincipes

Overzicht

Bij de uitvoering van de tastcycli mogen cyclus 8 SPIEGELING, cyclus 11 MAATFACTOR en cyclus 26 MAATFACTOR ASSPEC. niet actief zijn.

HEIDENHAIN garandeert de werking van de tastcycli alleen wanneer er HEIDENHAIN-tastsystemen worden gebruikt.

De TNC moet door de machinefabrikant zijn voorbereid voor het werken met 3D-tastsystemen.

Raadpleeg uw machinehandboek!

De TNC beschikt over vijf cycli waarmee een scheve ligging van het werkstuk kan worden geregistreerd en gecompenseerd. Bovendien kunt u met cyclus 404 een basisrotatie terugzetten:

Softkey	Cyclus	Bladzijde
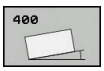	400 BASISROTATIE Automatische registratie via twee punten, compensatie via de functie Basisrotatie	308
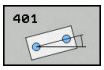	401 ROT 2 BORINGEN Automatische registratie via twee boringen, compensatie via de functie Basisrotatie	311
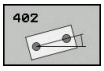	402 ROT 2 TAPPEN Automatische registratie via twee tappen, compensatie via de functie Basisrotatie	314
	403 ROT VIA ROTATIE-AS Automatische registratie via twee punten, compensatie via rotatie van de rondtafel	317
	405 ROT VIA C-AS Automatisch uitlijnen van een hoekverspringing tussen het middelpunt van een boring en de positieve Y-as, compensatie via rotatie van de rondtafel	321
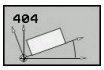	404 BASISROTATIE INSTELLEN Instellen van een willekeurige basisrotatie	320

Gemeenschappelijke kenmerken van de tastcycli voor het registreren van een scheve ligging van het werkstuk

Bij de cycli 400, 401 en 402 kunt u via parameter **Q307 Vooraf ingestelde basisrotatie** vastleggen, of het meetresultaat met een bekende hoek # (zie afbeelding rechts) moet worden gecorrigeerd. Daardoor kunt u de basisrotatie bij een willekeurige rechte **1** van het werkstuk meten en de referentie naar de eigenlijke 0°-richting **2** tot stand brengen.

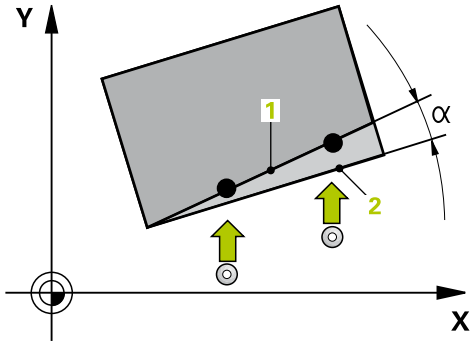

13.2 BASISROTATIE (cyclus 400, DIN/ISO: G400)

Cyclusverloop

Met tastcyclus 400 wordt door meting van twee punten die zich op een rechte moeten bevinden, een scheve ligging van het werkstuk geregistreerd. De TNC compenseert de gemeten waarde via de functie Basisrotatie.

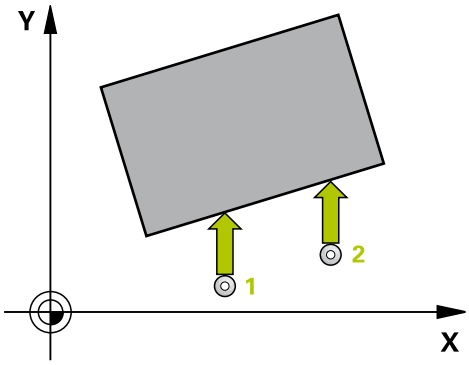

1 De TNC positioneert het tastsysteem met ijlaanzet (waarde uit kolom **FMAX**) en met positioneerlogica(zie "Tastcycli afwerken", Bladzijde 301)naar de geprogrammeerde tastpositie **1**. De TNC verplaatst daarbij het tastsysteem met de veiligheidsafstand tegen de vastgelegde verplaatsingsrichting in
2 Vervolgens verplaatst het tastsysteem zich naar de ingevoerde meethoogte en voert het eerste tastproces met tastaanzet (kolom **F**) uit
3 Het tastsysteem gaat dan naar de volgende tastpositie **2** en voert daar het tweede tastproces uit
4 De TNC trekt het tastsysteem terug naar de veilige hoogte en voert de vastgestelde basisrotatie uit.

Bij het programmeren in acht nemen!

U moet vóór de cyclusdefinitie een gereedschapsoproep voor de definitie van de tastsysteemas hebben geprogrammeerd.

De TNC zet een actieve basisrotatie aan het begin van de cyclus terug.

Cyclusparameters

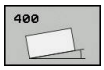

- **Q263 1e meetpunt in 1e as?** (absoluut): coördinaat van de eerste tastpositie in de hoofdas van het bewerkingsvlak. Invoerbereik -99999,9999 t/m 99999,9999
- **Q264 1e meetpunt in 2e as?** (absoluut): coördinaat van de eerste tastpositie in de nevenas van het bewerkingsvlak. Invoerbereik -99999,9999 t/m 99999,9999
- **Q265 2e meetpunt in 1e as?** (absoluut): coördinaat van de tweede tastpositie in de hoofdas van het bewerkingsvlak. Invoerbereik -99999,9999 t/m 99999,9999
- **Q266 2e meetpunt in 2e as?** (absoluut): coördinaat van de tweede tastpositie in de nevenas van het bewerkingsvlak. Invoerbereik -99999,9999 t/m 99999,9999
- **Q272 Meetassen (1=1e as / 2=2e as)?**: as van het bewerkingsvlak waarin de meting moet plaatsvinden:
  1: hoofdas = meetas
  2: nevenas = meetas
- **Q267 Verpl.richting 1 (+1=+ / -1=-)?**: richting waarin het tastsysteem zich naar het werkstuk moet verplaatsen:
  -1: verplaatsingsrichting negatief
  +1: verplaatsingsrichting positief
- **Q261 Meethoogte in tastsysteemas?** (absoluut): coördinaat van het midden van de kogel (= contactpunt) in de tastsysteemas waarin de meting moet plaatsvinden. Invoerbereik -99999,9999 t/m 99999,9999
- **Q320 Veiligheidsafstand?** (incrementeel): extra afstand tussen meetpunt en kogel van het tastsysteem. Q320 werkt aanvullend op **SET_UP** (tastsysteemtabel). Invoerbereik 0 t/m 99999,9999
- **Q260 Veilige hoogte?** (absoluut): coördinaat in de tastsysteemas waarin een botsing tussen het tastsysteem en het werkstuk (spanmiddel) uitgesloten is. Invoerbereik -99999,9999 t/m 99999,9999

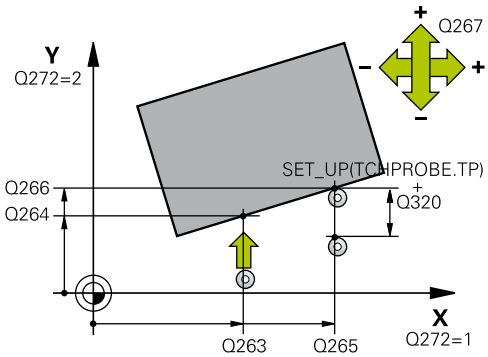

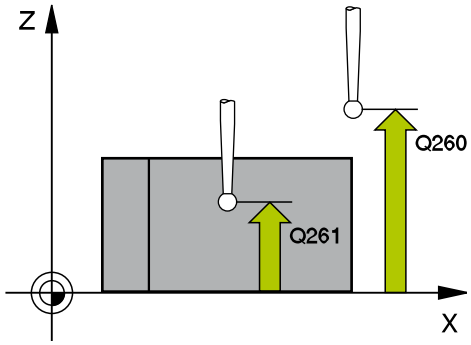

NC-regels

5 TCH PROBE 400 BASISROTATIE	
Q263=+10	;1E PUNT 1E AS
Q264=+3,5	;1E PUNT IN 2E AS
Q265=+25	;2E PUNT 1E AS
Q266=+2	;2E PUNT 2E AS
Q272=2	;MEETASSEN
Q267=+1	;VERPL. RICHTING
Q261=-5	;MEETHOOGTE
Q320=0	;VEILIGHEIDSAFSTAND
Q260=+20	;VEILIGE HOOGTE
Q301=0	;VERPL.VEILIGH.HOOGTE
Q307=0	;VOORAF ING. ROT.HOEK
Q305=0	;NUMMER IN TABEL

- **Q301 Verpl. veiligheidshoogte (0/1)?**: vastleggen hoe het tastsysteem zich tussen de meetpunten moet verplaatsen:
  0: tussen meetpunten naar diepte-instelling verplaatsen
  1: tussen meetpunten naar veilige hoogte verplaatsen
- **Q307 Vooraf ingestelde rotatiehoek** (absoluut): wanneer de te meten scheve ligging niet aan de hoofdas, maar aan een willekeurige rechte moet worden gerelateerd, moet de hoek van de rechte referentielijn worden ingevoerd. De TNC bepaalt dan voor de basisrotatie het verschil aan de hand van de gemeten waarde en de hoek van de rechte referentielijn. Invoerbereik -360,000 t/m 360,000
- **Q305 Preset nummer in tabel?**: nummer in de preset-tabel opgeven, waarin de TNC de vastgestelde basisrotatie moet opslaan. Bij de invoer Q305=0 slaat de TNC de vastgelegde basisrotatie in het ROT-menu van de werkstand Handbediening op. Invoerbereik 0 tot 99999

13.3 BASISROTATIE via twee boringen (cyclus 401, DIN/ISO: G401)

Cyclusverloop

Tastcyclus 401 registreert de middelpunten van twee boringen. De TNC berekent vervolgens de hoek tussen de hoofdas van het bewerkingsvlak en de rechte verbindingslijnen tussen de middelpunten van de boringen. De TNC compenseert de berekende waarde via de functie Basisrotatie. Als alternatief kan de vastgestelde scheve ligging ook door rotatie van de rondtafel worden gecompenseerd.

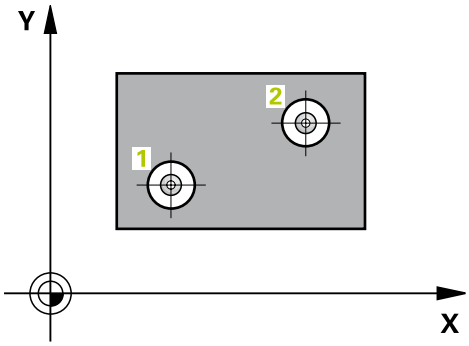

1 De TNC positioneert het tastsysteem met ijlaanzet (waarde uit kolom **FMAX**) en met positioneerlogica(zie "Tastcycli afwerken", Bladzijde 301)naar het ingevoerde middelpunt van de eerste boring 1
2 Vervolgens verplaatst het tastsysteem zich naar de ingevoerde meethoogte en registreert door vier keer tasten het middelpunt van de eerste boring
3 Vervolgens keert het tastsysteem terug naar de veilige hoogte en positioneert zich naar het ingevoerde middelpunt van de tweede boring 2
4 De TNC verplaatst het tastsysteem naar de ingevoerde meethoogte en registreert door vier keer tasten het middelpunt van de tweede boring
5 Ten slotte verplaatst de TNC het tastsysteem terug naar de veilige hoogte en wordt de vastgestelde basisrotatie uitgevoerd

Bij het programmeren in acht nemen!

U moet vóór de cyclusdefinitie een gereedschapsoproep voor de definitie van de tastsysteemas hebben geprogrammeerd.

De TNC zet een actieve basisrotatie aan het begin van de cyclus terug.

Als u de scheve ligging via rotatie van de rondtafel wilt compenseren, gebruikt de TNC automatisch de volgende rotatie-assen:

- C bij gereedschapsas Z
- B bij gereedschapsas Y
- A bij gereedschapsas X

Cyclusparameters

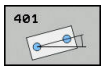

- **Q268 1e boring: midden 1e as?** (absoluut): middelpunt van de eerste boring in de hoofdas van het bewerkingsvlak. Invoerbereik -99999,9999 t/m 99999,9999
- **Q269 1e boring midden 2e as ?** (absoluut): middelpunt van de eerste boring in de nevenas van het bewerkingsvlak. Invoerbereik -99999,9999 t/m 99999,9999
- **Q270 2e boring: midden 1e as?** (absoluut): middelpunt van de tweede boring in de hoofdas van het bewerkingsvlak. Invoerbereik -99999,9999 t/m 99999,9999
- **Q271 2e boring: midden 2e as?** (absoluut): middelpunt van de tweede boring in de nevenas van het bewerkingsvlak. Invoerbereik -99999,9999 t/m 99999,9999
- **Q261 Meethoogte in tastsysteemas?** (absoluut): coördinaat van het midden van de kogel (= contactpunt) in de tastsysteemas waarin de meting moet plaatsvinden. Invoerbereik -99999,9999 t/m 99999,9999
- **Q260 Veilige hoogte?** (absoluut): coördinaat in de tastsysteemas waarin een botsing tussen het tastsysteem en het werkstuk (spanmiddel) uitgesloten is. Invoerbereik -99999,9999 t/m 99999,9999
- **Q307 Vooraf ingestelde rotatiehoek** (absoluut): wanneer de te meten scheve ligging niet aan de hoofdas, maar aan een willekeurige rechte moet worden gerelateerd, moet de hoek van de rechte referentielijn worden ingevoerd. De TNC bepaalt dan voor de basisrotatie het verschil aan de hand van de gemeten waarde en de hoek van de rechte referentielijn. Invoerbereik -360,000 t/m 360,000

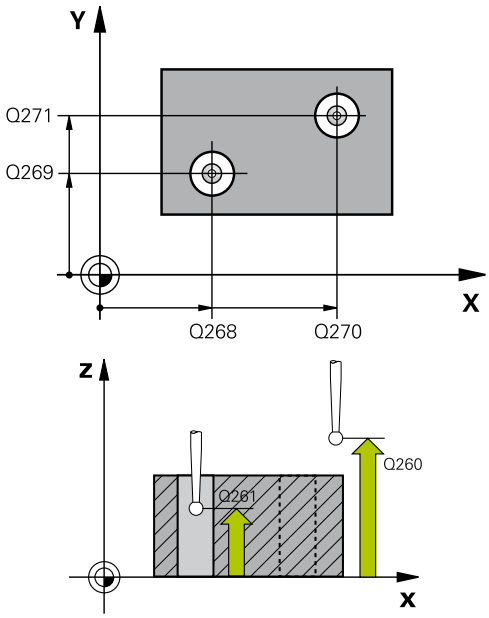

NC-regels

5 TCH PROBE 401 ROT 2 BORINGEN	
Q268=-37	;1E BORING MIDD.1E AS
Q269=+12	;1E BORING MIDD.2E AS
Q270=+75	;2E BORING MIDD.1E AS
Q271=+20	;2E BORING MIDD.2E AS
Q261=-5	;MEETHOOGTE
Q260=+20	;VEILIGE HOOGTE
Q307=0	;VOORAF ING. ROT.HOEK
Q305=0	;NUMMER IN TABEL
Q402=0	;COMPENSATIE
Q337=0	;OP NUL ZETTEN

- **Q305 Preset nummer in tabel?**: nummer in de preset-tabel opgeven, waarin de TNC de vastgestelde basisrotatie moet opslaan. Bij de invoer Q305=0 slaat de TNC de vastgelegde basisrotatie in het ROT-menu van de werkstand Handbediening op. De parameter is niet actief wanneer de scheve ligging via rotatie van de rondtafel moet worden gecompenseerd (**Q402=1**). In dat geval wordt de scheve ligging niet als hoekwaarde opgeslagen. Invoerbereik 0 tot 99999
- **Q402 Basisrotatie/uitrichten (0/1)**: vastleggen of de TNC de vastgestelde scheve ligging als basisrotatie moet instellen of via rotatie van de rondtafel moet uitlijnen:
  0: basisrotatie instellen
  1: rotatie van de rondtafel uitvoeren
  Wanneer u rotatie van de rondtafel kiest, dan slaat de TNC de vastgelegde scheve ligging niet op, ook niet als u in parameter **Q305** een tabelregel hebt gedefinieerd
- **Q337 Op nul zetten na uitlijning?**: vastleggen of de TNC de hoek van de uitgelijnde rotatie-as in de preset-tabel of in de nulpunttabel na het uitlijnen op 0 moet instellen:
  0: na het uitlijnen de hoek van de rotatie-as in de tabel niet op 0 instellen
  1: na het uitlijnen de hoek van de rotatie-as in de tabel op 0 instellen. De TNC stelt de weergave alleen op 0 in, wanneer u eerst **Q402=1** hebt gedefinieerd

13.4 BASISROTATIE via twee tappen cyclus 402, DIN/ISO: G402)

Cyclusverloop

Tastcyclus 402 registreert de middelpunten van twee tappen. De TNC berekent vervolgens de hoek tussen de hoofdas van het bewerkingsvlak en de rechte verbindingslijn tussen de middelpunten van de tappen. De TNC compenseert de berekende waarde via de functie Basisrotatie. Als alternatief kan de vastgestelde scheve ligging ook door rotatie van de rondtafel worden gecompenseerd.

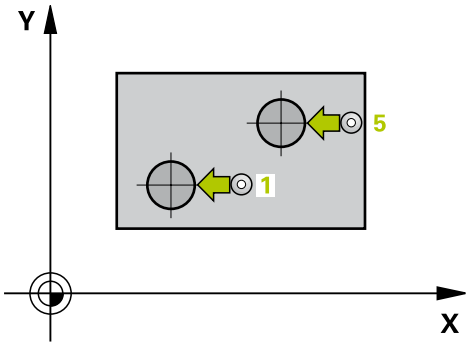

1 De TNC positioneert het tastsysteem met ijlaanzet (waarde uit kolom FMAX) en met positioneerlogica(zie "Tastcycli afwerken", Bladzijde 301)naar tastpositie **1** van de eerste tap
2 Vervolgens verplaatst het tastsysteem zich naar de ingevoerde **meethoogte 1** en registreert door vier keer tasten het middelpunt van de eerste tap. Tussen de telkens met 90° verspringende tastposities verplaatst het tastsysteem zich op een cirkelboog
3 Vervolgens keert het tastsysteem terug naar de veilige hoogte en positioneert zich naar de tastpositie **5** van de tweede tap
4 De TNC verplaatst het tastsysteem naar de ingevoerde **meethoogte 2** en registreert door vier keer tasten het middelpunt van de tweede tap
5 Ten slotte verplaatst de TNC het tastsysteem terug naar de veilige hoogte en wordt de vastgestelde basisrotatie uitgevoerd

Bij het programmeren in acht nemen!

U moet vóór de cyclusdefinitie een gereedschapsoproep voor de definitie van de tastsysteemas hebben geprogrammeerd.

De TNC zet een actieve basisrotatie aan het begin van de cyclus terug.

Als u de scheve ligging via rotatie van de rondtafel wilt compenseren, gebruikt de TNC automatisch de volgende rotatie-assen:

- C bij gereedschapsas Z
- B bij gereedschapsas Y
- A bij gereedschapsas X

Cyclusparameters

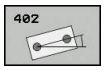

- **Q268 1e tap: midden 1e as ?** (absoluut): middelpunt van de eerste tap in de hoofdas van het bewerkingsvlak. Invoerbereik -99999,9999 t/m 99999,9999
- **Q269 1e tap: midden 2e as ?** (absoluut): middelpunt van de eerste tap in de nevenas van het bewerkingsvlak. Invoerbereik -99999,9999 t/m 99999,9999
- **Q313 Diameter tap 1?**: globale diameter van 1e tap. Bij voorkeur te groot invoeren. Invoerbereik 0 t/m 99999,9999
- **Q261 Meethoogte tap 1 in TS-as ?** (absoluut): coördinaat van het midden van de kogel (= contactpunt) in de tastsysteemas waarin de meting van tap 1 moet plaatsvinden. Invoerbereik -99999,9999 t/m 99999,9999
- **Q270 2e tap: midden 1e as ?** (absoluut): middelpunt van de tweede tap in de hoofdas van het bewerkingsvlak. Invoerbereik -99999,9999 t/m 99999,9999
- **Q271 2e tap : midden 2e as ?** (absoluut): middelpunt van de tweede tap in de nevenas van het bewerkingsvlak. Invoerbereik -99999,9999 t/m 99999,9999
- **Q314 Diameter tap 2?**: globale diameter van de 2e tap. Bij voorkeur te groot invoeren. Invoerbereik 0 t/m 99999,9999
- **Q315 Meethoogte tap 2 in TS-as?** (absoluut): coördinaat van het midden van de kogel (= contactpunt) in de tastsysteemas waarin de meting van tap 2 moet plaatsvinden. Invoerbereik -99999,9999 t/m 99999,9999
- **Q320 Veiligheidsafstand?** (incrementeel): extra afstand tussen meetpunt en kogel van het tastsysteem. Q320 werkt aanvullend op **SET_UP** (tastsysteemtabel). Invoerbereik 0 t/m 99999,9999
- **Q260 Veilige hoogte?** (absoluut): coördinaat in de tastsysteemas waarin een botsing tussen het tastsysteem en het werkstuk (spanmiddel) uitgesloten is. Invoerbereik -99999,9999 t/m 99999,9999
- **Q301 Verpl. veiligheidshoogte (0/1)?**: vastleggen hoe het tastsysteem zich tussen de meetpunten moet verplaatsen:
  0: tussen meetpunten naar diepte-instelling verplaatsen
  1: tussen meetpunten naar veilige hoogte verplaatsen

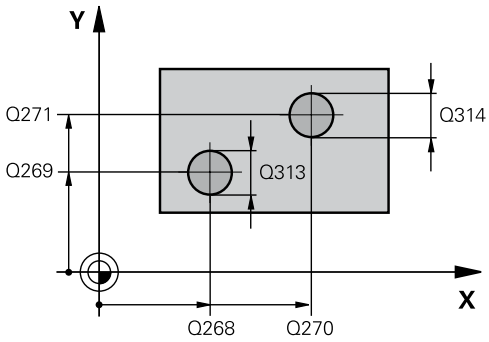

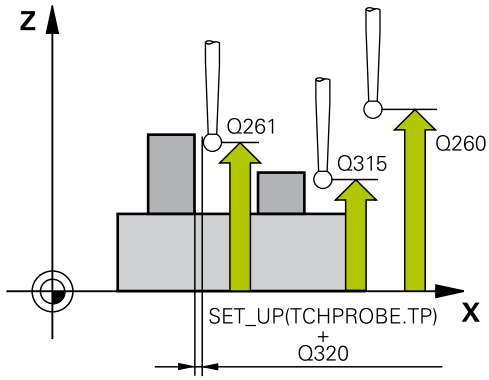

NC-regels

5 TCH PROBE 402 ROT 2 TAPPEN	
Q268=-37	;1E BORING MIDD.1E AS
Q269=+12	;1E BORING MIDD.2E AS
Q313=60	;DIAMETER TAP 1
Q261=-5	;MEETHOOGTE 1
Q270=+75	;2E BORING MIDD.1E AS
Q271=+20	;2E BORING MIDD.2E AS
Q314=60	;DIAMETER TAP 2
Q315=-5	;MEETHOOGTE 2
Q320=0	;VEILIGHEIDSAFSTAND
Q260=+20	;VEILIGE HOOGTE
Q301=0	;VERPL.VEILIGH.HOOGTE
Q307=0	;VOORAF ING. ROT.HOEK
Q305=0	;NUMMER IN TABEL
Q402=0	;COMPENSATIE
Q337=0	;OP NUL ZETTEN

- **Q307 Vooraf ingestelde rotatiehoek** (absoluut): wanneer de te meten scheve ligging niet aan de hoofdas, maar aan een willekeurige rechte moet worden gerelateerd, moet de hoek van de rechte referentielijn worden ingevoerd. De TNC bepaalt dan voor de basisrotatie het verschil aan de hand van de gemeten waarde en de hoek van de rechte referentielijn. Invoerbereik -360,000 t/m 360,000
- **Q305 Preset nummer in tabel?**: nummer in de preset-tabel opgeven, waarin de TNC de vastgestelde basisrotatie moet opslaan. Bij de invoer Q305=0 slaat de TNC de vastgelegde basisrotatie in het ROT-menu van de werkstand Handbediening op. De parameter is niet actief wanneer de scheve ligging via rotatie van de rondtafel moet worden gecompenseerd (**Q402=1**). In dat geval wordt de scheve ligging niet als hoekwaarde opgeslagen. Invoerbereik 0 tot 99999
- **Q402 Basisrotatie/uitrichten (0/1)**: vastleggen of de TNC de vastgestelde scheve ligging als basisrotatie moet instellen of via rotatie van de rondtafel moet uitlijnen:
  0: basisrotatie instellen
  1: rotatie van de rondtafel uitvoeren
  Wanneer u rotatie van de rondtafel kiest, dan slaat de TNC de vastgelegde scheve ligging niet op, ook niet als u in parameter **Q305** een tabelregel hebt gedefinieerd
- **Q337 Op nul zetten na uitlijning?**: vastleggen of de TNC de hoek van de uitgelijnde rotatie-as in de preset-tabel of in de nulpunttabel na het uitlijnen op 0 moet instellen:
  0: na het uitlijnen de hoek van de rotatie-as in de tabel niet op 0 instellen
  1: na het uitlijnen de hoek van de rotatie-as in de tabel op 0 instellen. De TNC stelt de weergave alleen op 0 in, wanneer u eerst **Q402=1** hebt gedefinieerd

13.5 BASISROTATIE via een rotatie-as compenseren (cyclus 403, DIN/ISO: G403)

Cyclusverloop

Met tastcyclus 403 wordt door meting van twee punten die zich op een rechte moeten bevinden, een scheve ligging van het werkstuk geregistreerd.De TNC compenseert de vastgestelde scheve ligging van het werkstuk door rotatie van de A-, B- of C-as.Het werkstuk mag daarbij op een willekeurige positie op de rondtafel opgespannen zijn.

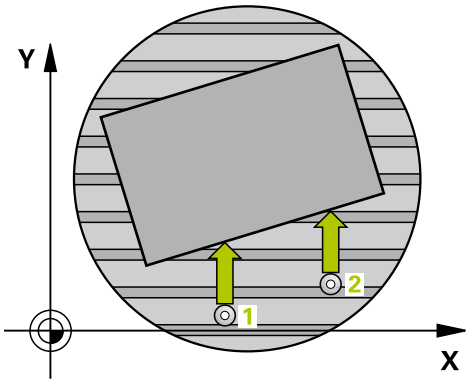

1 De TNC positioneert het tastsysteem met ijlaanzet (waarde uit kolom **FMAX**) en met positioneerlogica(zie "Tastcycli afwerken", Bladzijde 301)naar de geprogrammeerde tastpositie **1**. De TNC verplaatst daarbij het tastsysteem met de veiligheidsafstand tegen de vastgelegde verplaatsingsrichting in
2 Vervolgens verplaatst het tastsysteem zich naar de ingevoerde meethoogte en voert het eerste tastproces met tastaanzet (kolom **F**) uit
3 Het tastsysteem gaat dan naar de volgende tastpositie **2** en voert daar het tweede tastproces uit
4 De TNC verplaatst het tastsysteem terug naar de veilige hoogte en roteert de in de cyclus gedefinieerde rotatieas met de vastgestelde waarde.Optioneel kunt u vastleggen of de TNC de vastgestelde rotatiehoek in de preset-tabel of in de nulpunttabel op 0 moet instellen.

Bij het programmeren in acht nemen!

! **Let op: botsingsgevaar!**
Zorg voor een voldoende grote veilige hoogte, zodat er bij het afsluitend positioneren van de rotatie-as geen botsingen kunnen plaatsvinden!

Wanneer u in parameter **Q312 As voor compensatiebeweging** de waarde 0 invoert, bepaalt de cyclus de uit te lijnen rotatie-as automatisch (aanbevolen instelling).Daarbij wordt, afhankelijk van de volgorde van de tastposities, een hoek met de werkelijke richting vastgesteld.De vastgestelde hoek wijst van de eerste naar de tweede tastpositie.Wanneer u in parameter **Q312** de A-, B- of C-as als compensatieas selecteert, bepaalt de cyclus de hoek onafhankelijk van de volgorde van de tastposities.De berekende hoek ligt binnen het bereik van -90 tot +90°.Controleer na het uitlijnen de positie van de rotatie-as!

⇨ U moet vóór de cyclusdefinitie een gereedschapsoproep voor de definitie van de tastsysteemas hebben geprogrammeerd.

De TNC slaat de vastgestelde hoek ook op in parameter **Q150**.

13.5 BASISROTATIE via een rotatie-as compenseren (cyclus 403, DIN/ISO: G403)

Cyclusparameters

- **Q263 1e meetpunt in 1e as?** (absoluut): coördinaat van de eerste tastpositie in de hoofdas van het bewerkingsvlak. Invoerbereik -99999,9999 t/m 99999,9999
- **Q264 1e meetpunt in 2e as?** (absoluut): coördinaat van de eerste tastpositie in de nevenas van het bewerkingsvlak. Invoerbereik -99999,9999 t/m 99999,9999
- **Q265 2e meetpunt in 1e as?** (absoluut): coördinaat van de tweede tastpositie in de hoofdas van het bewerkingsvlak. Invoerbereik -99999,9999 t/m 99999,9999
- **Q266 2e meetpunt in 2e as?** (absoluut): coördinaat van de tweede tastpositie in de nevenas van het bewerkingsvlak. Invoerbereik -99999,9999 t/m 99999,9999
- **Q272 Meetas (1...3, 1=hoofdas)?**: as waarin de meting moet plaatsvinden:
  1: hoofdas = meetas
  2: nevenas = meetas
  3: tastsysteemas = meetas
- **Q267 Verpl.richting 1 (+1=+ / -1=-)?**: richting waarin het tastsysteem zich naar het werkstuk moet verplaatsen:
  -1: verplaatsingsrichting negatief
  +1: verplaatsingsrichting positief
- **Q261 Meethoogte in tastsysteemas?** (absoluut): coördinaat van het midden van de kogel (= contactpunt) in de tastsysteemas waarin de meting moet plaatsvinden. Invoerbereik -99999,9999 t/m 99999,9999
- **Q320 Veiligheidsafstand?** (incrementeel): extra afstand tussen meetpunt en kogel van het tastsysteem. Q320 werkt aanvullend op **SET_UP** (tastsysteemtabel). Invoerbereik 0 t/m 99999,9999
- **Q260 Veilige hoogte?** (absoluut): coördinaat in de tastsysteemas waarin een botsing tussen het tastsysteem en het werkstuk (spanmiddel) uitgesloten is. Invoerbereik -99999,9999 t/m 99999,9999

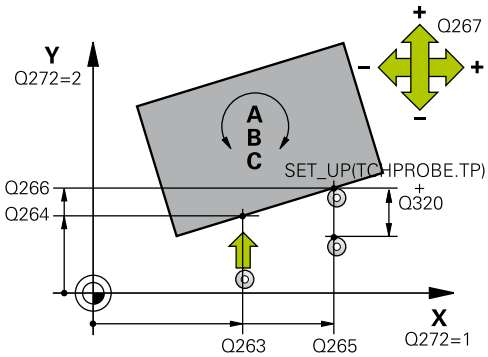

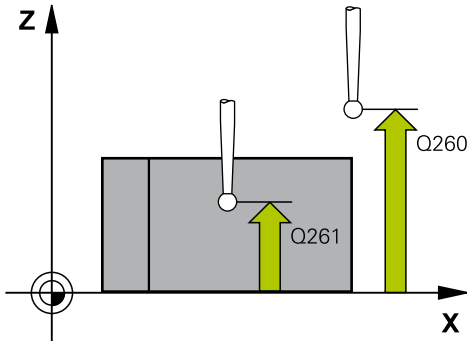

NC-regels

5 TCH PROBE 403 ROT OVER ROTATIE-AS	
Q263=+0	**;1E PUNT 1E AS**
Q264=+0	**;1E PUNT IN 2E AS**
Q265=+20	**;2E PUNT 1E AS**
Q266=+30	**;2E PUNT 2E AS**
Q272=1	**;MEETASSEN**
Q267=-1	**;VERPL. RICHTING**
Q261=-5	**;MEETHOOGTE**
Q320=0	**;VEILIGHEIDSAFSTAND**
Q260=+20	**;VEILIGE HOOGTE**
Q301=0	**;VERPL.VEILIGH.HOOGTE**
Q312=0	**;COMPENSATIEAS**

- **Q301 Verpl. veiligheidshoogte (0/1)?**: vastleggen hoe het tastsysteem zich tussen de meetpunten moet verplaatsen:
  0: tussen meetpunten naar diepte-instelling verplaatsen
  1: tussen meetpunten naar veilige hoogte verplaatsen
- **Q312 As voor compensatieverplaatsing?**: vastleggen met welke rotatie-as de TNC de gemeten scheve ligging moet compenseren:
  0: automatische modus – de TNC bepaalt de uit te lijnen rotatie-as op basis van de actieve kinematica. In de automatische modus wordt eerst de tafelrotatie-as (uitgaand van het werkstuk) als compensatieas gebruikt. Aanbevolen instelling!
  4: scheve ligging compenseren met rotatie-as A
  5: scheve ligging compenseren met rotatie-as B
  6: scheve ligging compenseren met rotatie-as C
- **Q337 Op nul zetten na uitlijning?**: vastleggen of de TNC de hoek van de uitgelijnde rotatie-as in de preset-tabel of in de nulpunttabel na het uitlijnen op 0 moet instellen.
  0: na het uitlijnen de hoek van de rotatie-as in de tabel niet op 0 instellen
  1: na het uitlijnen de hoek van de rotatie-as in de tabel op 0 instellen
- **Q305 Nummer in tabel?** nummer invoeren in de preset-/nulpunttabel waarin de TNC de rotatie-as op nul moet instellen. Alleen actief, indien Q337 = 1. Invoerbereik 0 tot 99999
- **Q303 Meetwaarde overdracht (0,1)?**: vastleggen of de vastgelegde basisrotatie in de nulpunttabel of in de preset-tabel moet worden opgeslagen:
  0: vastgestelde basisrotatie als nulpuntverschuiving in de actieve nulpunttabel opslaan. Referentiesysteem is het actieve werkstukcoördinatensysteem
  1: vastgestelde basisrotatie in de preset-tabel opslaan. Referentiesysteem is het machinecoördinatensysteem (REF-systeem)
- **Q380 Referentiehoek ? (0=hoofdas)**: hoek waaronder de TNC de getaste rechte moet uitlijnen. Alleen actief als rotatie-as = automatische modus of C is geselecteerd (Q312 = 0 of 6). Invoerbereik -360,000 t/m 360,000

Q337=0	;OP NUL ZETTEN
Q305=1	;NUMMER IN TABEL
Q303=+1	;MEETWAARDE OVERDR.
Q380=+90	;REFERENTIEHOEK

13.6 BASISROTATIE INSTELLEN (cyclus 404, DIN/ISO: G404)

Cyclusverloop

Met tastcyclus 404 kan tijdens de programma-afloop automatisch een willekeurige basisrotatie worden ingesteld of in de preset-tabel worden opgeslagen. U kunt cyclus 404 ook gebruiken wanneer u een actieve basisrotatie wilt terugzetten.

NC-regels

```
5 TCH PROBE 404 BASISROTATIE
  BEPALEN
  Q307=+0     ;VOORAF ING.
              ROT.HOEK
  Q305=-1     ;NUMMER IN TABEL
```

Cyclusparameters

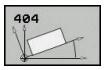

- **Q307 Vooraf ingestelde rotatiehoek**: hoekwaarde waarmee de basisrotatie moet worden ingesteld. Invoerbereik -360,000 t/m 360,000
- **Q305 Preset nummer in tabel?**: nummer in de preset-tabel opgeven, waarin de TNC de vastgestelde basisrotatie moet opslaan. Invoerbereik -1 tot 99999. Bij invoer Q305=0 en Q305=-1 slaat de TNC de vastgestelde basisrotatie bovendien op in het basisrotatiemenu (**TASTEN ROT**) in de werkstand **Handbediening**.
  -1 = actieve preset overschrijven en activeren
  0 = actieve preset naar preset-regel 0 kopiëren, basisrotatie naar preset-regel 0 wegschrijven en preset 0 activeren
  >1 = basisrotatie in de opgegeven preset opslaan. De preset wordt niet geactiveerd

13.7 Scheve ligging van een werkstuk via C-as uitlijnen (cyclus 405, DIN/ISO: G405)

Cyclusverloop

Met tastcyclus 405 berekent u

- de hoekverspringing tussen de positieve Y-as van het actieve coördinatensysteem en de middellijn van een boring, of
- de hoekverspringing tussen de nominale en de actuele positie van het middelpunt van een boring

De TNC compenseert de vastgestelde hoekverspringing door rotatie van de C-as. Het werkstuk mag daarbij op een willekeurige positie op de rondtafel opgespannen zijn. De Y-coördinaat van de boring moet echter positief zijn. Als de hoekverspringing van de boring met tastsysteemas Y (horizontale positie van de boring) wordt gemeten, kan het nodig zijn de cyclus meermaals uit te voeren, omdat er door de meetmethode een onnauwkeurigheid van ca. 1% van de scheve ligging optreedt.

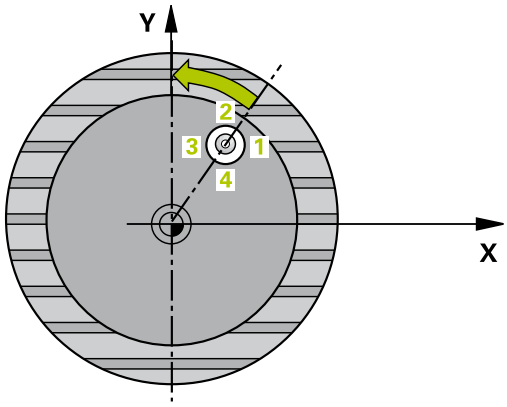

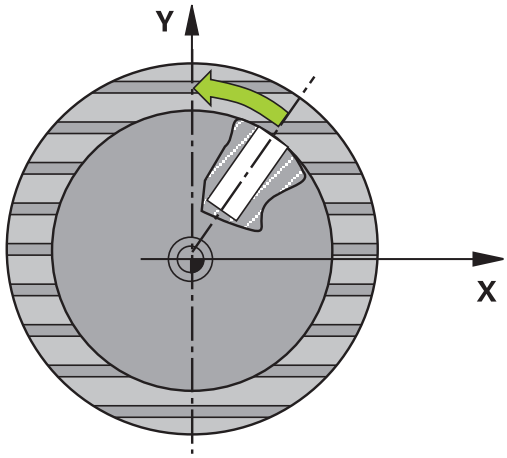

1 De TNC positioneert het tastsysteem met ijlaanzet (waarde uit kolom **FMAX**) en met positioneerlogica(zie "Tastcycli afwerken", Bladzijde 301)naar tastpositie **1**. De TNC berekent de tastposities met behulp van de cyclusgegevens en de veiligheidsafstand uit de kolom **SET_UP** van de tastsysteemtabel
2 Vervolgens verplaatst het tastsysteem zich naar de ingevoerde meethoogte en voert het eerste tastproces met tastaanzet (kolom **F**) uit. De TNC bepaalt de tastrichting automatisch, gerelateerd aan de geprogrammeerde starthoek
3 Vervolgens verplaatst het tastsysteem zich cirkelvormig, met meethoogte of op veilige hoogte, naar de volgende tastpositie **2** en voert daar het tweede tastproces uit
4 De TNC positioneert het tastsysteem naar tastpositie **3** en vervolgens naar tastpositie **4**, voert daar het derde resp. vierde tastproces uit en positioneert het tastsysteem op het vastgestelde midden van de boring
5 Ten slotte verplaatst de TNC het tastsysteem weer naar de veilige hoogte en richt het werkstuk uit door rotatie van de rondtafel. De TNC draait daarbij de rondtafel zo, dat het midden van de boring na de compensatie - zowel bij een verticale als bij een horizontale tastsysteemas - in de richting van de positieve Y-as of op de nominale positie van het middelpunt van de boring ligt. De gemeten hoekverspringing is bovendien nog beschikbaar in parameter Q150

13.7 Scheve ligging van een werkstuk via C-as uitlijnen (cyclus 405, DIN/ISO: G405)

Bij het programmeren in acht nemen!

Let op: botsingsgevaar!

Om een botsing tussen het tastsysteem en het werkstuk te voorkomen, moet de nominale diameter van de kamer (boring) bij voorkeur **kleiner** worden ingevoerd.

Wanneer door de kamerafmetingen en veiligheidsafstand een voorpositionering in de buurt van de tastposities niet is toegestaan, tast de TNC altijd vanuit het midden van de kamer. Tussen de vier meetpunten verplaatst het tastsysteem zich dan niet naar de veilige hoogte.

U moet vóór de cyclusdefinitie een gereedschapsoproep voor de definitie van de tastsysteemas hebben geprogrammeerd.

Hoe kleiner de hoekstap wordt geprogrammeerd, des te onnauwkeuriger berekent de TNC het cirkelmiddelpunt. Kleinste invoerwaarde: 5°.

Cyclusparameters

- **Q321 Midden 1e as?** (absoluut): midden van de boring in de hoofdas van het bewerkingsvlak. Invoerbereik -99999,9999 t/m 99999,9999
- **Q322 Midden 2e as?** (absoluut): middelpunt van de boring in de nevenas van het bewerkingsvlak. Wanneer Q322 = 0 wordt geprogrammeerd, dan relateert de TNC het middelpunt van de boring aan de positieve Y-as. Wanneer voor Q322 een andere waarde dan 0 wordt geprogrammeerd, relateert de TNC het middelpunt van de boring aan de nominale positie (hoek die volgt uit het midden van de boring). Invoerbereik -99999,9999 t/m 99999,9999
- **Q262 Nominale diameter?**: globale diameter van de rondkamer (boring). Bij voorkeur te klein invoeren. Invoerbereik 0 t/m 99999,9999
- **Q325 Starthoek?** (absoluut): hoek tussen de hoofdas van het bewerkingsvlak en de eerste tastpositie. Invoerbereik -360,000 t/m 360,000
- **Q247 Hoekstap?** (incrementeel): hoek tussen twee meetpunten, waaronder het tastsysteem zich naar het volgende meetpunt verplaatst. De rotatierichting wordt bepaald door het voorteken van de hoekstap (- = met de klok mee). Als u cirkelbogen wilt meten, programmeert u een hoekstap kleiner dan 90°. Invoerbereik -120,000 t/m 120,000
- **Q261 Meethoogte in tastsysteemas?** (absoluut): coördinaat van het midden van de kogel (= contactpunt) in de tastsysteemas waarin de meting moet plaatsvinden. Invoerbereik -99999,9999 t/m 99999,9999
- **Q320 Veiligheidsafstand?** (incrementeel): extra afstand tussen meetpunt en kogel van het tastsysteem. Q320 werkt aanvullend op **SET_UP** (tastsysteemtabel). Invoerbereik 0 t/m 99999,9999
- **Q260 Veilige hoogte?** (absoluut): coördinaat in de tastsysteemas waarin een botsing tussen het tastsysteem en het werkstuk (spanmiddel) uitgesloten is. Invoerbereik -99999,9999 t/m 99999,9999

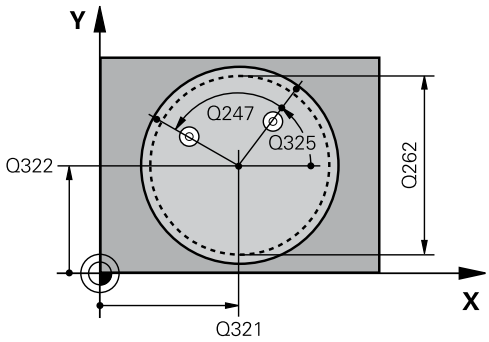

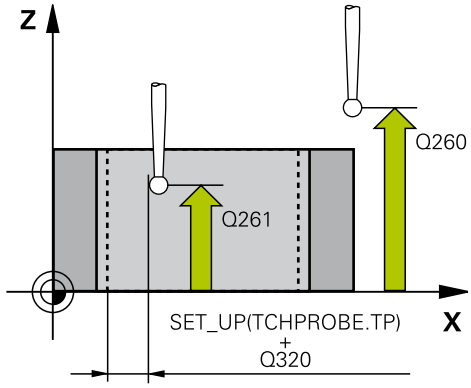

NC-regels

```
5 TCH PROBE 405 ROT OVER C-AS
    Q321=+50  ;MIDDEN 1E AS
    Q322=+50  ;MIDDEN 2E AS
    Q262=10   ;NOMINALE DIAMETER
    Q325=+0   ;STARTHOEK
    Q247=90   ;HOEKSTAP
    Q261=-5   ;MEETHOOGTE
    Q320=0    ;VEILIGHEIDSAFSTAND
    Q260=+20  ;VEILIGE HOOGTE
    Q301=0    ;VERPL.VEILIGH.HOOGTE
    Q337=0    ;OP NUL ZETTEN
```

13.7 Scheve ligging van een werkstuk via C-as uitlijnen (cyclus 405, DIN/ISO: G405)

- **Q301 Verpl. veiligheidshoogte (0/1)?**: vastleggen hoe het tastsysteem zich tussen de meetpunten moet verplaatsen:
  0: tussen meetpunten naar diepte-instelling verplaatsen
  1: tussen meetpunten naar veilige hoogte verplaatsen
- **Q337 Op nul zetten na uitlijning?**: vastleggen of de TNC de weergave van de C-as op 0 moet instellen, of de hoekverspringing in kolom C van de nulpunttabel moet vastleggen:
  0: weergave van de C-as op 0 instellen
  >0: gemeten hoekverspringing met het juiste voorteken in de nulpunttabel opslaan. Regelnummer = waarde van Q337. Als er al een C-verschuiving in de nulpunttabel is ingevoerd, dan telt de TNC de gemeten hoekverspringing met het juiste voorteken erbij

13.8 Voorbeeld: basisrotatie via twee boringen bepalen

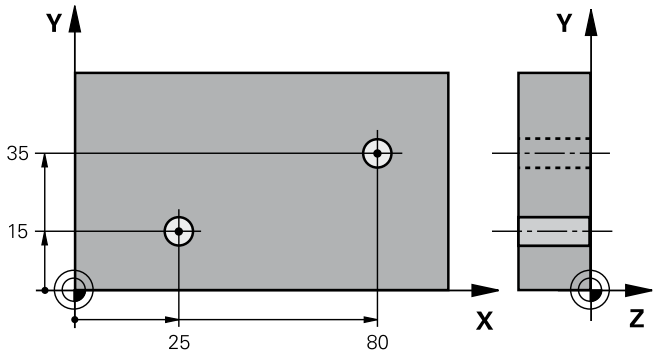

0 BEGIN P GM CYC401 MM		
1 TOOL CALL 69 Z		
2 TCH PROBE 401 ROT 2 BORINGEN		
Q268=+25	;1E BORING MIDD.1E AS	Middelpunt van 1e boring: X-coördinaat
Q269=+15	;1E BORING MIDD.2E AS	Middelpunt van 1e boring: Y-coördinaat
Q270=+80	;2E BORING MIDD.1E AS	Middelpunt van 2e boring: X-coördinaat
Q271=+35	;2E BORING MIDD.2E AS	Middelpunt van 2e boring: Y-coördinaat
Q261=-5	;MEETHOOGTE	Coördinaat in de tastsysteemas waarin de meting plaatsvindt
Q260=+20	;VEILIGE HOOGTE	Hoogte waarop de tastsysteemas zich zonder botsing kan verplaatsen
Q307=+0	;VOORAF ING. ROT.HOEK	Hoek van de rechte referentielijn
Q305=0	;NUMMER IN TABEL	
Q402=1	;COMPENSATIE	Scheve ligging door rotatie van de rondtafel compenseren.
Q337=1	;OP NUL ZETTEN	Stel de weergave na het uitlijnen op nul in
3 CALL PGM 35K47		Bewerkingsprogramma oproepen
4 END PGM CYC401 MM		

14

Tastcycli: Referentiepunten automatisch vastleggen

14.1 Basisprincipes

Overzicht

Bij de uitvoering van de tastcycli mogen cyclus 8 SPIEGELING, cyclus 11 MAATFACTOR en cyclus 26 MAATFACTOR ASSPEC. niet actief zijn.

HEIDENHAIN garandeert de werking van de tastcycli alleen wanneer er HEIDENHAIN-tastsystemen worden gebruikt.

De TNC moet door de machinefabrikant zijn voorbereid voor het werken met 3D-tastsystemen.

Raadpleeg uw machinehandboek!

De TNC beschikt over twaalf cycli waarmee referentiepunten automatisch kunnen worden bepaald en als volgt kunnen worden verwerkt:

- Vastgestelde waarden direct als uitlezingswaarden vastleggen
- Vastgestelde waarden in de preset-tabel opslaan
- Vastgestelde waarden in een nulpunttabel opslaan

Softkey	Cyclus	Pagina
408	408 REF.PT. MIDDEN SLEUF Breedte van een sleuf aan binnenzijde meten, midden van de sleuf als referentiepunt vastleggen	332
409	409 REF.PT. MIDDEN DAM Breedte van dam buiten meten, midden van de dam als referentiepunt vastleggen	336
410	410 REF.PT. RECHTHOEK BINNEN Lengte en breedte aan binnenzijde van rechthoek meten, midden van rechthoek als referentiepunt vastleggen	339
411	411 REF.PT. RECHTHOEK BUITEN Lengte en breedte aan buitenzijde van rechthoek meten, midden van rechthoek als referentiepunt vastleggen	343
412	412 REF.PT. CIRKEL BINNEN Aan binnenzijde vier willekeurige punten op cirkel meten, cirkelmiddelpunt als referentiepunt vastleggen	346
413	413 REF.PT. CIRKEL BUITEN Aan buitenzijde vier willekeurige punten op cirkel meten, cirkelmiddelpunt als referentiepunt vastleggen	351

Softkey	Cyclus	Pagina
	414 REF.PT. HOEK BUITEN Aan buitenzijde twee rechten meten, snijpunt van de rechten als referentiepunt vastleggen	356
	415 REF.PT. HOEK BINNEN Aan binnenzijde twee rechten meten, snijpunt van de rechten als referentiepunt vastleggen	361
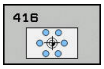	416 REF.PT. MIDDEN GATENCIRKEL (2e softkey-niveau) Drie willekeurige boringen op de gatencirkel meten, midden van de gatencirkel als referentiepunt vastleggen	365
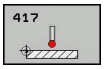	417 REF.PT TS-AS (2e softkey-niveau) Willekeurige positie in de tastsysteemas meten en als referentiepunt vastleggen	369
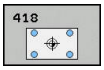	418 REF.PT. 4 BORINGEN (2e softkey-niveau) Telkens kruislings 2 boringen meten, snijpunt van de rechte verbindingslijnen als referentiepunt vastleggen	371
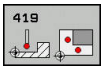	419 REF.PT AFZONDERLIJKE AS (2e softkey-niveau) Willekeurige positie in een te selecteren as meten en als referentiepunt vastleggen	375

Gemeenschappelijke kenmerken van alle tastcycli voor het vastleggen van een referentiepunt

De tastcycli 408 t/m 419 kunnen ook bij actieve rotatie (basisrotatie of cyclus 10) worden uitgevoerd.

Referentiepunt en tastsysteemas

De TNC bepaalt het referentiepunt in het bewerkingsvlak gerelateerd aan de tastsysteemas die in uw meetprogramma is vastgelegd

Actieve tastsysteemas	Referentiepunt vastleggen in
Z	X en Y
Y	Z en X
X	Y en Z

Berekende referentiepunt opslaan

Bij alle cycli voor het vastleggen van het referentiepunt kan via invoerparameters Q303 en Q305 worden vastgelegd hoe de TNC het berekende referentiepunt moet opslaan:

- **Q305 = 0, Q303 = willekeurige waarde**: de TNC plaatst het berekende referentiepunt in het display. Het nieuwe referentiepunt is direct actief. Tegelijkertijd slaat de TNC het per cyclus bij de weergave ingestelde referentiepunt ook in regel 0 van de preset-tabel op
- **Q305 ongelijk aan 0, Q303 = -1**

Deze combinatie kan alleen worden gevormd wanneer u

- programma's met de cycli 410 t/m 418 inleest die op een TNC 4xx zijn gemaakt
- programma's met de cycli 410 t/m 418 inleest die met een oudere softwareversie van de iTNC530 zijn gemaakt
- bij de cyclusdefinitie de meetwaarde-overdracht via de parameter Q303 niet bewust hebt gedefinieerd

In dergelijke gevallen komt de TNC met een foutmelding omdat de complete handling in verband met de REF-gerelateerde nulpunttabellen is gewijzigd en u via parameter Q303 een gedefinieerde meetwaarde-overdracht moet definiëren.

- **Q305 ongelijk aan 0, Q303 = 0** De TNC legt het berekende referentiepunt vast in de actieve nulpunttabel. Referentiesysteem is het actieve werkstukcoördinatensysteem. De waarde van parameter Q305 bepaalt het nulpuntnummer. **Nulpunt via cyclus 7 in het NC-programma activeren**
- **Q305 ongelijk aan 0, Q303 = 1**De TNC legt het berekende referentiepunt vast in de preset-tabel.Referentiesysteem is het machinecoördinatensysteem (REF-coördinaten).De waarde van parameter Q305 bepaalt het preset-nummer.**Preset via cyclus 247 in het NC-programma activeren**

Meetresultaten in Q-parameters

De TNC legt de meetresultaten van de desbetreffende tastcyclus vast in de globaal actieve Q-parameters Q150 t/m Q160. Deze parameters kunt u in uw programma blijven gebruiken. Let op de tabel met resultaatparameters die bij elke cyclusbeschrijving is vermeld.

14.2 REFERENTIEPUNT MIDDEN SLEUF (cyclus 408, DIN/ISO: G408)

Cyclusverloop

Met tastcyclus 408 wordt het middelpunt van een sleuf bepaald en als referentiepunt vastgelegd. De TNC kan het middelpunt eventueel ook in een nulpunt- of preset-tabel opslaan.

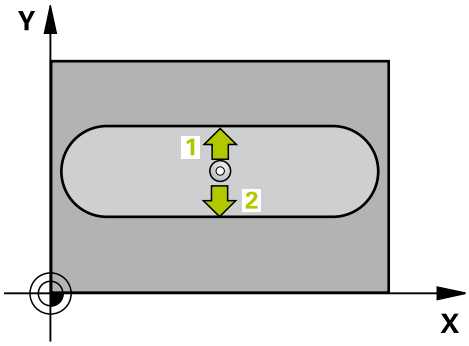

1 De TNC positioneert het tastsysteem met ijlaanzet (waarde uit kolom **FMAX**) en met positioneerlogica(zie "Tastcycli afwerken", Bladzijde 301)naar tastpositie **1**. De TNC berekent de tastposities met behulp van de cyclusgegevens en de veiligheidsafstand uit de kolom **SET_UP** van de tastsysteemtabel
2 Vervolgens verplaatst het tastsysteem zich naar de ingevoerde meethoogte en voert het eerste tastproces met tastaanzet (kolom **F**) uit
3 Vervolgens verplaatst het tastsysteem zich asparallel met meethoogte of lineair op veilige hoogte naar de volgende tastpositie **2** en voert daar het tweede tastproces uit
4 Ten slotte positioneert de TNC het tastsysteem terug naar de veilige hoogte en verwerkt het vastgestelde referentiepunt gerelateerd aan de cyclusparameters Q303 en Q305 (zie "Gemeenschappelijke kenmerken van alle tastcycli voor het vastleggen van een referentiepunt", Bladzijde 330) en slaat de actuele waarden in de volgende Q-parameters op
5 Indien gewenst bepaalt de TNC daarna in een afzonderlijk tastproces nog het referentiepunt in de tastsysteemas

Parameternummer	Betekenis
Q166	Actuele waarde gemeten sleufbreedte
Q157	Actuele waarde positie middenas

Bij het programmeren in acht nemen!

!

Let op: botsingsgevaar!

Om een botsing tussen het tastsysteem en het werkstuk te voorkomen, moet de sleufbreedte bij voorkeur **kleiner** worden ingevoerd.

Wanneer door de sleufbreedte en veiligheidsafstand een voorpositionering in de buurt van de tastposities niet is toegestaan, tast de TNC altijd vanuit het midden van de sleuf. Tussen de twee meetpunten verplaatst het tastsysteem zich dan niet naar de veilige hoogte.

U moet vóór de cyclusdefinitie een gereedschapsoproep voor de definitie van de tastsysteemas hebben geprogrammeerd.

Wanneer u met de tastcyclus een referentiepunt vastlegt (Q303 = 0) en bovendien gebruikmaakt van Tasten in TS-as (Q381 = 1), mag er geen coördinatenomrekening actief zijn.

Cyclusparameters

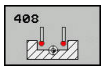

- **Q321 Midden 1e as?** (absoluut): midden van de sleuf in de hoofdas van het bewerkingsvlak. Invoerbereik -99999,9999 t/m 99999,9999
- **Q322 Midden 2e as?** (absoluut): midden van de sleuf in de nevenas van het bewerkingsvlak. Invoerbereik -99999,9999 t/m 99999,9999
- **Q311 Breedte sleuf?** (incrementeel): breedte van de sleuf onafhankelijk van de positie in het bewerkingsvlak. Invoerbereik 0 t/m 99999,9999
- **Q272 Meetassen (1=1e as / 2=2e as)?**: as van het bewerkingsvlak waarin de meting moet plaatsvinden:
  1: hoofdas = meetas
  2: nevenas = meetas
- **Q261 Meethoogte in tastsysteemas?** (absoluut): coördinaat van het midden van de kogel (= contactpunt) in de tastsysteemas waarin de meting moet plaatsvinden. Invoerbereik -99999,9999 t/m 99999,9999
- **Q320 Veiligheidsafstand?** (incrementeel): extra afstand tussen meetpunt en kogel van het tastsysteem. Q320 werkt aanvullend op **SET_UP** (tastsysteemtabel). Invoerbereik 0 t/m 99999,9999
- **Q260 Veilige hoogte?** (absoluut): coördinaat in de tastsysteemas waarin een botsing tussen het tastsysteem en het werkstuk (spanmiddel) uitgesloten is. Invoerbereik -99999,9999 t/m 99999,9999
- **Q301 Verpl. veiligheidshoogte (0/1)?**: vastleggen hoe het tastsysteem zich tussen de meetpunten moet verplaatsen:
  0: tussen meetpunten naar diepte-instelling verplaatsen
  1: tussen meetpunten naar veilige hoogte verplaatsen
- **Q305 Nummer in tabel?**: nummer in nulpunttabel/preset-tabel vermelden waarin de TNC de coördinaten van het midden van de sleuf moet opslaan. Indien Q303=1: bij invoer van Q305=0 stelt de TNC de weergave automatisch zo in, dat het nieuwe referentiepunt zich in het midden van de sleuf bevindt. Indien Q303=0: bij invoer van Q305=0 beschrijft de TNC de regel 0 van de nulpunttabel. Invoerbereik 0 tot 99999
- **Q405 Nieuw referentiepunt?** (absoluut): coördinaat in de meetas waarop de TNC het vastgestelde midden van de sleuf moet instellen. Basisinstelling = 0. Invoerbereik -99999,9999 t/m 99999,9999

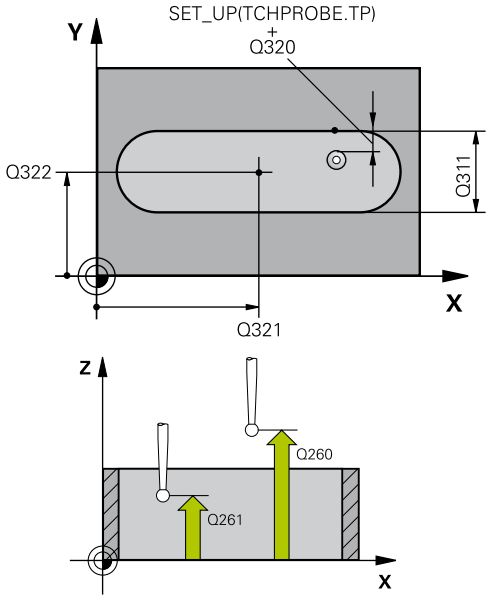

NC-regels

5 TCH PROBE 408 REF.PT. MIDDEN SLEUF	
Q321=+50	;MIDDEN 1E AS
Q322=+50	;MIDDEN 2E AS
Q311=25	;SLEUFBREEDTE
Q272=1	;MEETASSEN
Q261=-5	;MEETHOOGTE
Q320=0	;VEILIGHEIDSAFSTAND
Q260=+20	;VEILIGE HOOGTE
Q301=0	;VERPL.VEILIGH.HOOGTE
Q305=10	;NUMMER IN TABEL
Q405=+0	;NULPUNT
Q303=+1	;MEETWAARDE OVERDR.
Q381=1	;AANTASTEN TS-AS
Q382=+85	;1. COORD. VOOR TS-AS
Q383=+50	;2. COORD. VOOR TS-AS
Q384=+0	;3. COORD. VOOR TS-AS
Q333=+1	;NULPUNT

- **Q303 Meetwaarde overdracht (0,1)?**: vastleggen of de vastgelegde basisrotatie in de nulpunttabel of in de preset-tabel moet worden opgeslagen:
  0: vastgestelde basisrotatie als nulpuntverschuiving in de actieve nulpunttabel opslaan. Referentiesysteem is het actieve werkstukcoördinatensysteem
  1: vastgestelde basisrotatie in de preset-tabel opslaan. Referentiesysteem is het machinecoördinatensysteem (REF-systeem)
- **Q381 Aantasten in TS as? (0/1)**: vastleggen of de TNC ook het referentiepunt in de tastsysteemas moet vastleggen:
  0: referentiepunt in de tastsysteemas niet vastleggen
  1: referentiepunt in de tastsysteemas vastleggen
- **Q382 Tasten TS-as: Coörd. 1e as?** (absoluut): coördinaat van de tastpositie in de hoofdas van het bewerkingsvlak waarop het referentiepunt in de tastsysteemas moet worden ingesteld. Alleen actief als Q381 = 1. Invoerbereik -99999,9999 t/m 99999,9999
- **Q383 Tasten TS-as: Coörd. 2e as?** (absoluut): coördinaat van de tastpositie in de nevenas van het bewerkingsvlak waarop het referentiepunt in de tastsysteemas moet worden ingesteld. Alleen actief als Q381 = 1. Invoerbereik -99999,9999 t/m 99999,9999
- **Q384 Tasten TS-as: Coörd. 3e as?** (absoluut): coördinaat van de tastpositie in de tastsysteemas van het bewerkingsvlak waarop het referentiepunt in de tastsysteemas moet worden ingesteld. Alleen actief als Q381 = 1. Invoerbereik -99999,9999 t/m 99999,9999
- **Q333 Nieuw nulpunt in TS-as ?** (absoluut): coördinaat in de tastsysteemas waarop de TNC het referentiepunt moet vastleggen. Basisinstelling = 0. Invoerbereik -99999,9999 t/m 99999,9999

14.3 REFERENTIEPUNT MIDDEN DAM (cyclus 409, DIN/ISO: G409)

Cyclusverloop

Met tastcyclus 409 wordt het middelpunt van een dam bepaald en als referentiepunt vastgelegd. De TNC kan het middelpunt eventueel ook in een nulpunt- of preset-tabel opslaan.

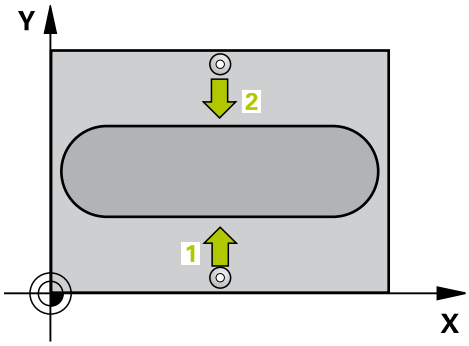

1 De TNC positioneert het tastsysteem met ijlaanzet (waarde uit kolom **FMAX**) en met positioneerlogica(zie "Tastcycli afwerken", Bladzijde 301)naar tastpositie **1**. De TNC berekent de tastposities met behulp van de cyclusgegevens en de veiligheidsafstand uit de kolom **SET_UP** van de tastsysteemtabel
2 Vervolgens verplaatst het tastsysteem zich naar de ingevoerde meethoogte en voert het eerste tastproces met tastaanzet (kolom **F**) uit
3 Vervolgens verplaatst het tastsysteem zich op veilige hoogte naar de volgende tastpositie **2** en voert daar het tweede tastproces uit
4 Ten slotte positioneert de TNC het tastsysteem terug naar de veilige hoogte en verwerkt het vastgestelde referentiepunt gerelateerd aan de cyclusparameters Q303 en Q305 (zie "Gemeenschappelijke kenmerken van alle tastcycli voor het vastleggen van een referentiepunt", Bladzijde 330) en slaat de actuele waarden in de volgende Q-parameters op
5 Indien gewenst bepaalt de TNC daarna in een afzonderlijk tastproces nog het referentiepunt in de tastsysteemas

Parameternummer	Betekenis
Q166	Actuele waarde gemeten breedte van de dam
Q157	Actuele waarde positie middenas

Bij het programmeren in acht nemen!

! **Let op: botsingsgevaar!**

Om een botsing tussen het tastsysteem en het werkstuk te voorkomen, moet de breedte van de dam bij voorkeur **groter** worden ingevoerd.

U moet vóór de cyclusdefinitie een gereedschapsoproep voor de definitie van de tastsysteemas hebben geprogrammeerd.

Wanneer u met de tastcyclus een referentiepunt vastlegt (Q303 = 0) en bovendien gebruikmaakt van Tasten in TS-as (Q381 = 1), mag er geen coördinatenomrekening actief zijn.

Cyclusparameters

- **Q321 Midden 1e as?** (absoluut): midden van de dam in de hoofdas van het bewerkingsvlak. Invoerbereik -99999,9999 t/m 99999,9999
- **Q322 Midden 2e as?** (absoluut): midden van de dam in de nevenas van het bewerkingsvlak. Invoerbereik -99999,9999 t/m 99999,9999
- **Q311 Breedte verbinding?** (incrementeel): breedte van de dam onafhankelijk van de positie in het bewerkingsvlak. Invoerbereik 0 t/m 99999,9999
- **Q272 Meetassen (1=1e as / 2=2e as)?**: as van het bewerkingsvlak waarin de meting moet plaatsvinden:
  1: hoofdas = meetas
  2: nevenas = meetas
- **Q261 Meethoogte in tastsysteemas?** (absoluut): coördinaat van het midden van de kogel (= contactpunt) in de tastsysteemas waarin de meting moet plaatsvinden. Invoerbereik -99999,9999 t/m 99999,9999
- **Q320 Veiligheidsafstand?** (incrementeel): extra afstand tussen meetpunt en kogel van het tastsysteem. Q320 werkt aanvullend op **SET_UP** (tastsysteemtabel). Invoerbereik 0 t/m 99999,9999
- **Q260 Veilige hoogte?** (absoluut): coördinaat in de tastsysteemas waarin een botsing tussen het tastsysteem en het werkstuk (spanmiddel) uitgesloten is. Invoerbereik -99999,9999 t/m 99999,9999
- **Q305 Nummer in tabel?**: nummer in nulpunttabel/preset-tabel vermelden waarin de TNC de coördinaten van het midden van de dam moet opslaan. Indien Q303=1: bij invoer van Q305=0 stelt de TNC de weergave automatisch zo in, dat het nieuwe referentiepunt zich in het midden van de dam bevindt. Indien Q303=0: bij invoer van Q305=0 beschrijft de TNC de regel 0 van de nulpunttabel. Invoerbereik 0 tot 99999
- **Q405 Nieuw referentiepunt?** (absoluut): coördinaat in de meetas waarop de TNC het vastgestelde midden van de dam moet instellen. Basisinstelling = 0. Invoerbereik -99999,9999 t/m 99999,9999
- **Q303 Meetwaarde overdracht (0,1)?**: vastleggen of de vastgelegde basisrotatie in de nulpunttabel of in de preset-tabel moet worden opgeslagen:
  0: vastgestelde basisrotatie als nulpuntverschuiving in de actieve nulpunttabel opslaan. Referentiesysteem is het actieve werkstukcoördinatensysteem
  1: vastgestelde basisrotatie in de preset-tabel opslaan. Referentiesysteem is het machinecoördinatensysteem (REF-systeem)

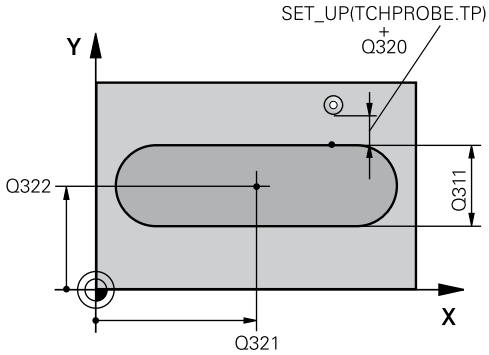

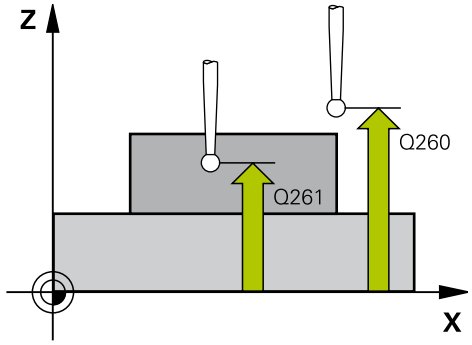

NC-regels

5 TCH PROBE 409 REF. PT. MIDDEN DAM	
Q321=+50	;MIDDEN 1E AS
Q322=+50	;MIDDEN 2E AS
Q311=25	;BREEDTE VERBINDING
Q272=1	;MEETASSEN
Q261=-5	;MEETHOOGTE
Q320=0	;VEILIGHEIDSAFSTAND
Q260=+20	;VEILIGE HOOGTE
Q305=10	;NUMMER IN TABEL
Q405=+0	;NULPUNT
Q303=+1	;MEETWAARDE OVERDR.
Q381=1	;AANTASTEN TS-AS
Q382=+85	;1. COORD. VOOR TS-AS
Q383=+50	;2. COORD. VOOR TS-AS
Q384=+0	;3. COORD. VOOR TS-AS
Q333=+1	;NULPUNT

- **Q381 Aantasten in TS as? (0/1)**: vastleggen of de TNC ook het referentiepunt in de tastsysteemas moet vastleggen:
  0: referentiepunt in de tastsysteemas niet vastleggen
  1: referentiepunt in de tastsysteemas vastleggen
- **Q382 Tasten TS-as: Coörd. 1e as?** (absoluut): coördinaat van de tastpositie in de hoofdas van het bewerkingsvlak waarop het referentiepunt in de tastsysteemas moet worden ingesteld. Alleen actief als Q381 = 1. Invoerbereik -99999,9999 t/m 99999,9999
- **Q383 Tasten TS-as: Coörd. 2e as?** (absoluut): coördinaat van de tastpositie in de nevenas van het bewerkingsvlak waarop het referentiepunt in de tastsysteemas moet worden ingesteld. Alleen actief als Q381 = 1. Invoerbereik -99999,9999 t/m 99999,9999
- **Q384 Tasten TS-as: Coörd. 3e as?** (absoluut): coördinaat van de tastpositie in de tastsysteemas van het bewerkingsvlak waarop het referentiepunt in de tastsysteemas moet worden ingesteld. Alleen actief als Q381 = 1. Invoerbereik -99999,9999 t/m 99999,9999
- **Q333 Nieuw nulpunt in TS-as ?** (absoluut): coördinaat in de tastsysteemas waarop de TNC het referentiepunt moet vastleggen. Basisinstelling = 0. Invoerbereik -99999,9999 t/m 99999,9999

14.4 REFERENTIEPUNT RECHTHOEK BINNEN (cyclus 410, DIN/ISO: G410)

Cyclusverloop

Met tastcyclus 410 wordt het middelpunt van een kamer bepaald en als referentiepunt vastgelegd. De TNC kan het middelpunt eventueel ook in een nulpunt- of preset-tabel opslaan.

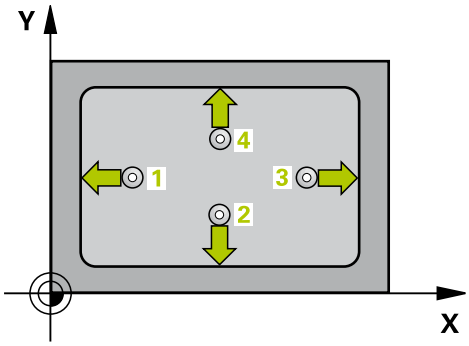

1 De TNC positioneert het tastsysteem met ijlgang (waarde uit kolom **FMAX**) en met positioneerlogica (zie "Tastcycli afwerken", Bladzijde 301) naar de tastpositie **1**. De TNC berekent de tastposities met behulp van de cyclusgegevens en de veiligheidsafstand uit de kolom **SET_UP** van de tastsysteemtabel
2 Vervolgens verplaatst het tastsysteem zich naar de ingevoerde meethoogte en voert het eerste tastproces met tastaanzet (kolom **F**) uit
3 Vervolgens verplaatst het tastsysteem zich asparallel met meethoogte of lineair op veilige hoogte naar de volgende tastpositie **2** en voert daar het tweede tastproces uit
4 De TNC positioneert het tastsysteem naar de tastpositie **3** en vervolgens naar de tastpositie **4** en voert daar het derde resp. vierde tastproces uit
5 Ten slotte positioneert de TNC het tastsysteem terug naar de veilige hoogte en verwerkt het vastgestelde referentiepunt gerelateerd aan de cyclusparameters Q303 en Q305 (zie "Gemeenschappelijke kenmerken van alle tastcycli voor het vastleggen van een referentiepunt", Bladzijde 330)
6 Indien gewenst bepaalt de TNC daarna in een afzonderlijk tastproces nog het referentiepunt in de tastsysteemas en slaat de actuele waarden in de volgende Q-parameters op

Parameternummer	Betekenis
Q151	Actuele waarde midden hoofdas
Q152	Actuele waarde midden nevenas
Q154	Actuele waarde zijlengte hoofdas
Q155	Actuele waarde zijlengte nevenas

14.4 REFERENTIEPUNT RECHTHOEK BINNEN (cyclus 410, DIN/ISO: G410)

Bij het programmeren in acht nemen!

Let op: botsingsgevaar!

Om een botsing tussen het tastsysteem en het werkstuk te voorkomen, moet de lengte van de 1e en de 2e zijde van de kamer bij voorkeur **kleiner** worden ingevoerd.

Wanneer door de kamerafmetingen en veiligheidsafstand een voorpositionering in de buurt van de tastposities niet is toegestaan, tast de TNC altijd vanuit het midden van de kamer. Tussen de vier meetpunten verplaatst het tastsysteem zich dan niet naar de veilige hoogte.

U moet vóór de cyclusdefinitie een gereedschapsoproep voor de definitie van de tastsysteemas hebben geprogrammeerd.

Wanneer u met de tastcyclus een referentiepunt vastlegt (Q303 = 0) en bovendien gebruikmaakt van Tasten in TS-as (Q381 = 1), mag er geen coördinatenomrekening actief zijn.

Cyclusparameters

- **Q321 Midden 1e as?** (absoluut): midden van de kamer in de hoofdas van het bewerkingsvlak. Invoerbereik -99999,9999 t/m 99999,9999
- **Q322 Midden 2e as?** (absoluut): midden van de kamer in de nevenas van het bewerkingsvlak. Invoerbereik -99999,9999 t/m 99999,9999
- **Q323 Lengte eerste zijde?** (incrementeel): lengte van de kamer, parallel aan de hoofdas van het bewerkingsvlak. Invoerbereik 0 t/m 99999,9999
- **Q324 Lengte tweede zijde?** (incrementeel): lengte van de kamer, parallel aan de nevenas van het bewerkingsvlak. Invoerbereik 0 t/m 99999,9999
- **Q261 Meethoogte in tastsysteemas?** (absoluut): coördinaat van het midden van de kogel (= contactpunt) in de tastsysteemas waarin de meting moet plaatsvinden. Invoerbereik -99999,9999 t/m 99999,9999
- **Q320 Veiligheidsafstand?** (incrementeel): extra afstand tussen meetpunt en kogel van het tastsysteem. Q320 werkt aanvullend op **SET_UP** (tastsysteemtabel). Invoerbereik 0 t/m 99999,9999
- **Q260 Veilige hoogte?** (absoluut): coördinaat in de tastsysteemas waarin een botsing tussen het tastsysteem en het werkstuk (spanmiddel) uitgesloten is. Invoerbereik -99999,9999 t/m 99999,9999
- **Q301 Verpl. veiligheidshoogte (0/1)?**: vastleggen hoe het tastsysteem zich tussen de meetpunten moet verplaatsen:
  0: tussen meetpunten naar diepte-instelling verplaatsen
  1: tussen meetpunten naar veilige hoogte verplaatsen
- **Q305 Nummer in tabel?**: nummer in nulpunttabel/preset-tabel vermelden waarin de TNC de coördinaten van het midden van de kamer moet opslaan. Indien Q303=1: bij invoer van Q305=0 stelt de TNC de weergave automatisch zo in, dat het nieuwe referentiepunt zich in het midden van de kamer bevindt. Indien Q303=0: bij invoer van Q305=0 beschrijft de TNC de regel 0 van de nulpunttabel. Invoerbereik 0 tot 99999
- **Q331 Nieuw nulpunt in hoofdas ?** (absoluut): coördinaat in de hoofdas waarop de TNC het vastgestelde midden van de kamer moet instellen. Basisinstelling = 0. Invoerbereik -99999,9999 t/m 99999,9999
- **Q332 Nieuw nulpunt in hulpas ?** (absoluut): coördinaat in de nevenas waarop de TNC het vastgestelde midden van de kamer moet instellen. Basisinstelling = 0. Invoerbereik -99999,9999 t/m 99999,9999

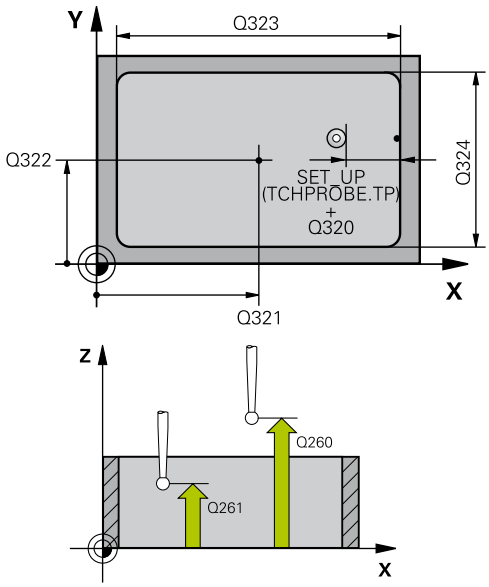

NC-regels

5 TCH PROBE 410 NULP. BINNEN RECHTH.	
Q321=+50	;MIDDEN 1E AS
Q322=+50	;MIDDEN 2E AS
Q323=60	;LENGTE 1E ZIJKANT
Q324=20	;LENGTE 2E ZIJKANT
Q261=-5	;MEETHOOGTE
Q320=0	;VEILIGHEIDSAFSTAND
Q260=+20	;VEILIGE HOOGTE
Q301=0	;VERPL.VEILIGH.HOOGTE
Q305=10	;NUMMER IN TABEL
Q331=+0	;NULPUNT
Q332=+0	;NULPUNT
Q303=+1	;MEETWAARDE OVERDR.
Q381=1	;AANTASTEN TS-AS
Q382=+85	;1. COORD. VOOR TS-AS
Q383=+50	;2. COORD. VOOR TS-AS
Q384=+0	;3. COORD. VOOR TS-AS
Q333=+1	;NULPUNT

14.4 REFERENTIEPUNT RECHTHOEK BINNEN (cyclus 410, DIN/ISO: G410)

- **Q303 Meetwaarde overdracht (0,1)?**: vastleggen of het vastgelegde referentiepunt in de nulpunttabel of in de preset-tabel moet worden opgeslagen:
  -1: niet gebruiken! Wordt door de TNC ingevoerd wanneer oude programma's worden ingelezen (zie "Gemeenschappelijke kenmerken van alle tastcycli voor het vastleggen van een referentiepunt", Bladzijde 330)
  0: vastgestelde referentiepunt in de actieve nulpunttabel opslaan. Referentiesysteem is het actieve werkstukcoördinatensysteem
  1: vastgestelde referentiepunt in de preset-tabel opslaan. Referentiesysteem is het machinecoördinatensysteem (REF-systeem)
- **Q381 Aantasten in TS as? (0/1)**: vastleggen of de TNC ook het referentiepunt in de tastsysteemas moet vastleggen:
  0: referentiepunt in de tastsysteemas niet vastleggen
  1: referentiepunt in de tastsysteemas vastleggen
- **Q382 Tasten TS-as: Coörd. 1e as?** (absoluut): coördinaat van de tastpositie in de hoofdas van het bewerkingsvlak waarop het referentiepunt in de tastsysteemas moet worden ingesteld. Alleen actief als Q381 = 1. Invoerbereik -99999,9999 t/m 99999,9999
- **Q383 Tasten TS-as: Coörd. 2e as?** (absoluut): coördinaat van de tastpositie in de nevenas van het bewerkingsvlak waarop het referentiepunt in de tastsysteemas moet worden ingesteld. Alleen actief als Q381 = 1. Invoerbereik -99999,9999 t/m 99999,9999
- **Q384 Tasten TS-as: Coörd. 3e as?** (absoluut): coördinaat van de tastpositie in de tastsysteemas van het bewerkingsvlak waarop het referentiepunt in de tastsysteemas moet worden ingesteld. Alleen actief als Q381 = 1. Invoerbereik -99999,9999 t/m 99999,9999
- **Q333 Nieuw nulpunt in TS-as ?** (absoluut): coördinaat waarop de TNC het referentiepunt moet vastleggen. Basisinstelling = 0. Invoerbereik -99999,9999 t/m 99999,9999

14.5 REFERENTIEPUNT RECHTHOEK BUITEN (cyclus 411, DIN/ISO: G411)

Cyclusverloop

Met tastcyclus 411 wordt het middelpunt van een rechthoekige tap bepaald en als referentiepunt vastgelegd. De TNC kan het middelpunt eventueel ook in een nulpunt- of preset-tabel opslaan.

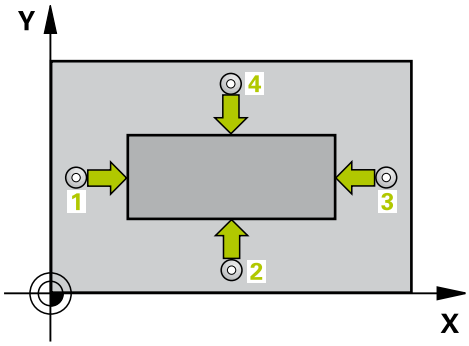

1 De TNC positioneert het tastsysteem met ijlaanzet (waarde uit kolom **FMAX**) en met positioneerlogica(zie "Tastcycli afwerken", Bladzijde 301)naar tastpositie **1**. De TNC berekent de tastposities met behulp van de cyclusgegevens en de veiligheidsafstand uit de kolom **SET_UP** van de tastsysteemtabel
2 Vervolgens verplaatst het tastsysteem zich naar de ingevoerde meethoogte en voert het eerste tastproces met tastaanzet (kolom **F**) uit
3 Vervolgens verplaatst het tastsysteem zich asparallel met meethoogte of lineair op veilige hoogte naar de volgende tastpositie **2** en voert daar het tweede tastproces uit
4 De TNC positioneert het tastsysteem naar de tastpositie **3**en vervolgens naar de tastpositie **4**en voert daar het derde resp. vierde tastproces uit
5 Ten slotte positioneert de TNC het tastsysteem terug naar de veilige hoogte en verwerkt het vastgestelde referentiepunt gerelateerd aan de cyclusparameters Q303 en Q305 (zie "Gemeenschappelijke kenmerken van alle tastcycli voor het vastleggen van een referentiepunt", Bladzijde 330)
6 Indien gewenst bepaalt de TNC daarna in een afzonderlijk tastproces nog het referentiepunt in de tastsysteemas en slaat de actuele waarden in de volgende Q-parameters op

Parameternummer	Betekenis
Q151	Actuele waarde midden hoofdas
Q152	Actuele waarde midden nevenas
Q154	Actuele waarde zijlengte hoofdas
Q155	Actuele waarde zijlengte nevenas

Bij het programmeren in acht nemen!

!

Let op: botsingsgevaar!

Om een botsing tussen het tastsysteem en het werkstuk te voorkomen, moet de lengte van de 1e en 2e zijde van de tap bij voorkeur **groter** worden ingevoerd.

U moet vóór de cyclusdefinitie een gereedschapsoproep voor de definitie van de tastsysteemas hebben geprogrammeerd.

Wanneer u met de tastcyclus een referentiepunt vastlegt (Q303 = 0) en bovendien gebruikmaakt van Tasten in TS-as (Q381 = 1), mag er geen coördinatenomrekening actief zijn.

Cyclusparameters

- **Q321 Midden 1e as?** (absoluut): midden van de tap in de hoofdas van het bewerkingsvlak. Invoerbereik -99999,9999 t/m 99999,9999
- **Q322 Midden 2e as?** (absoluut): midden van de tap in de nevenas van het bewerkingsvlak. Invoerbereik -99999,9999 t/m 99999,9999
- **Q323 Lengte eerste zijde?** (incrementeel): lengte van de tap, parallel aan de hoofdas van het bewerkingsvlak. Invoerbereik 0 t/m 99999,9999
- **Q324 Lengte tweede zijde?** (incrementeel): lengte van de tap, parallel aan de nevenas van het bewerkingsvlak. Invoerbereik 0 t/m 99999,9999
- **Q261 Meethoogte in tastsysteemas?** (absoluut): coördinaat van het midden van de kogel (= contactpunt) in de tastsysteemas waarin de meting moet plaatsvinden. Invoerbereik -99999,9999 t/m 99999,9999
- **Q320 Veiligheidsafstand?** (incrementeel): extra afstand tussen meetpunt en kogel van het tastsysteem. Q320 werkt aanvullend op **SET_UP** (tastsysteemtabel). Invoerbereik 0 t/m 99999,9999
- **Q260 Veilige hoogte?** (absoluut): coördinaat in de tastsysteemas waarin een botsing tussen het tastsysteem en het werkstuk (spanmiddel) uitgesloten is. Invoerbereik -99999,9999 t/m 99999,9999
- **Q301 Verpl. veiligheidshoogte (0/1)?**: vastleggen hoe het tastsysteem zich tussen de meetpunten moet verplaatsen:
  0: tussen meetpunten naar diepte-instelling verplaatsen
  1: tussen meetpunten naar veilige hoogte verplaatsen
- **Q305 Nummer in tabel?**: nummer in nulpunttabel/preset-tabel vermelden waarin de TNC de coördinaten van het midden van de tap moet opslaan. Indien Q303=1: bij invoer van Q305=0 stelt de TNC de weergave automatisch zo in, dat het nieuwe referentiepunt zich in het midden van de tap bevindt. Indien Q303=0: bij invoer van Q305=0 beschrijft de TNC de regel 0 van de nulpunttabel. Invoerbereik 0 tot 99999
- **Q331 Nieuw nulpunt in hoofdas ?** (absoluut): coördinaat in de hoofdas waarop de TNC het vastgestelde midden van de tap moet instellen. Basisinstelling = 0. Invoerbereik -99999,9999 t/m 99999,9999
- **Q332 Nieuw nulpunt in hulpas ?** (absoluut): coördinaat in de nevenas waarop de TNC het vastgestelde midden van de tap moet instellen. Basisinstelling = 0. Invoerbereik -99999,9999 t/m 99999,9999

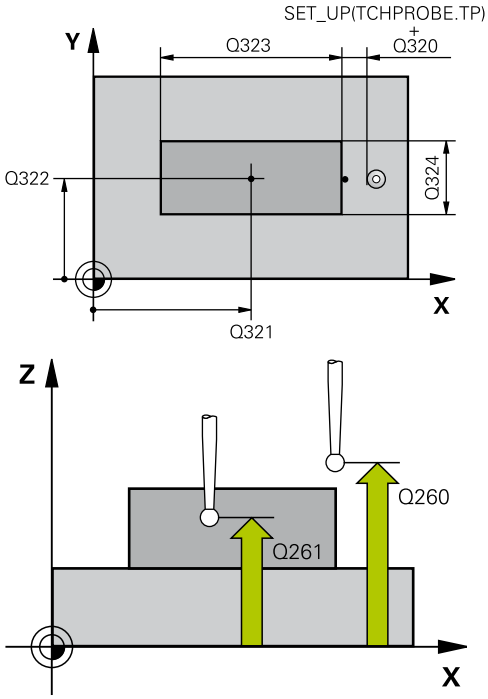

NC-regels

5 TCH PROBE 411 NULPNT BUITEN RECHTH	
Q321=+50	;MIDDEN 1E AS
Q322=+50	;MIDDEN 2E AS
Q323=60	;LENGTE 1E ZIJKANT
Q324=20	;LENGTE 2E ZIJKANT
Q261=-5	;MEETHOOGTE
Q320=0	;VEILIGHEIDSAFSTAND
Q260=+20	;VEILIGE HOOGTE
Q301=0	;VERPL.VEILIGH.HOOGTE
Q305=0	;NUMMER IN TABEL
Q331=+0	;NULPUNT
Q332=+0	;NULPUNT
Q303=+1	;MEETWAARDE OVERDR.
Q381=1	;AANTASTEN TS-AS
Q382=+85	;1. COORD. VOOR TS-AS
Q383=+50	;2. COORD. VOOR TS-AS
Q384=+0	;3. COORD. VOOR TS-AS
Q333=+1	;NULPUNT

- **Q303 Meetwaarde overdracht (0,1)?**: vastleggen of het vastgelegde referentiepunt in de nulpunttabel of in de preset-tabel moet worden opgeslagen:
  -1: niet gebruiken! Wordt door de TNC ingevoerd wanneer oude programma's worden ingelezen (zie "Gemeenschappelijke kenmerken van alle tastcycli voor het vastleggen van een referentiepunt", Bladzijde 330)
  0: vastgestelde referentiepunt in de actieve nulpunttabel opslaan. Referentiesysteem is het actieve werkstukcoördinatensysteem
  1: vastgestelde referentiepunt in de preset-tabel opslaan. Referentiesysteem is het machinecoördinatensysteem (REF-systeem)
- **Q381 Aantasten in TS as? (0/1)**: vastleggen of de TNC ook het referentiepunt in de tastsysteemas moet vastleggen:
  0: referentiepunt in de tastsysteemas niet vastleggen
  1: referentiepunt in de tastsysteemas vastleggen
- **Q382 Tasten TS-as: Coörd. 1e as?** (absoluut): coördinaat van de tastpositie in de hoofdas van het bewerkingsvlak waarop het referentiepunt in de tastsysteemas moet worden ingesteld. Alleen actief als Q381 = 1. Invoerbereik -99999,9999 t/m 99999,9999
- **Q383 Tasten TS-as: Coörd. 2e as?** (absoluut): coördinaat van de tastpositie in de nevenas van het bewerkingsvlak waarop het referentiepunt in de tastsysteemas moet worden ingesteld. Alleen actief als Q381 = 1. Invoerbereik -99999,9999 t/m 99999,9999
- **Q384 Tasten TS-as: Coörd. 3e as?** (absoluut): coördinaat van de tastpositie in de tastsysteemas van het bewerkingsvlak waarop het referentiepunt in de tastsysteemas moet worden ingesteld. Alleen actief als Q381 = 1. Invoerbereik -99999,9999 t/m 99999,9999
- **Q333 Nieuw nulpunt in TS-as ?** (absoluut): coördinaat in de tastsysteemas waarop de TNC het referentiepunt moet vastleggen. Basisinstelling = 0. Invoerbereik -99999,9999 t/m 99999,9999

14.6 REFERENTIEPUNT CIRKEL BINNEN (cyclus 412, DIN/ISO: G412)

Cyclusverloop

Met tastcyclus 412 wordt het middelpunt van een rondkamer (boring) bepaald en als referentiepunt vastgelegd. De TNC kan het middelpunt eventueel ook in een nulpunt- of preset-tabel opslaan.

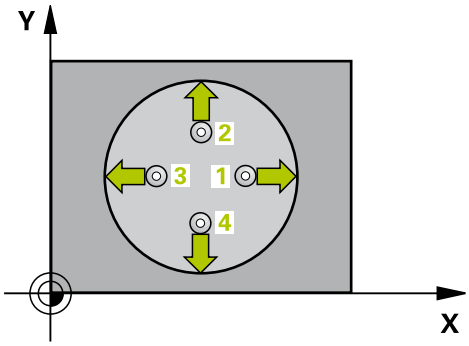

1 De TNC positioneert het tastsysteem met ijlaanzet (waarde uit kolom **FMAX**) en met positioneerlogica(zie "Tastcycli afwerken", Bladzijde 301)naar tastpositie **1**. De TNC berekent de tastposities met behulp van de cyclusgegevens en de veiligheidsafstand uit de kolom **SET_UP** van de tastsysteemtabel
2 Vervolgens verplaatst het tastsysteem zich naar de ingevoerde meethoogte en voert het eerste tastproces met tastaanzet (kolom **F**) uit. De TNC bepaalt de tastrichting automatisch, gerelateerd aan de geprogrammeerde starthoek
3 Vervolgens verplaatst het tastsysteem zich cirkelvormig, met meethoogte of op veilige hoogte, naar de volgende tastpositie **2** en voert daar het tweede tastproces uit
4 De TNC positioneert het tastsysteem naar de tastpositie **3**en vervolgens naar de tastpositie **4**en voert daar het derde resp. vierde tastproces uit
5 Ten slotte positioneert de TNC het tastsysteem terug naar de veilige hoogte en verwerkt het vastgestelde referentiepunt gerelateerd aan de cyclusparameters Q303 en Q305 (zie "Gemeenschappelijke kenmerken van alle tastcycli voor het vastleggen van een referentiepunt", Bladzijde 330) en slaat de actuele waarden in de volgende Q-parameters op
6 Indien gewenst bepaalt de TNC daarna in een afzonderlijk tastproces nog het referentiepunt in de tastsysteemas

Parameternummer	Betekenis
Q151	Actuele waarde midden hoofdas
Q152	Actuele waarde midden nevenas
Q153	Actuele waarde diameter

Bij het programmeren in acht nemen!

Let op: botsingsgevaar!

Om een botsing tussen het tastsysteem en het werkstuk te voorkomen, moet de nominale diameter van de kamer (boring) bij voorkeur **kleiner** worden ingevoerd.

Wanneer door de kamerafmetingen en veiligheidsafstand een voorpositionering in de buurt van de tastposities niet is toegestaan, tast de TNC altijd vanuit het midden van de kamer. Tussen de vier meetpunten verplaatst het tastsysteem zich dan niet naar de veilige hoogte.

Hoe kleiner de hoekstap Q247 wordt geprogrammeerd, des te onnauwkeuriger berekent de TNC het referentiepunt. Kleinste invoerwaarde: 5°.

U moet vóór de cyclusdefinitie een gereedschapsoproep voor de definitie van de tastsysteemas hebben geprogrammeerd.

Wanneer u met de tastcyclus een referentiepunt vastlegt (Q303 = 0) en bovendien gebruikmaakt van Tasten in TS-as (Q381 = 1), mag er geen coördinatenomrekening actief zijn.

Cyclusparameters

- **Q321 Midden 1e as?** (absoluut): midden van de kamer in de hoofdas van het bewerkingsvlak. Invoerbereik -99999,9999 t/m 99999,9999
- **Q322 Midden 2e as?** (absoluut): midden van de kamer in de nevenas van het bewerkingsvlak. Wanneer Q322 = 0 wordt geprogrammeerd, relateert de TNC het middelpunt van de boring aan de positieve Y-as. Wanneer voor Q322 een andere waarde dan 0 wordt geprogrammeerd, relateert de TNC het middelpunt van de boring aan de nominale positie. Invoerbereik -99999,9999 t/m 99999,9999
- **Q262 Nominale diameter?**: globale diameter van de rondkamer (boring). Bij voorkeur te klein invoeren. Invoerbereik 0 t/m 99999,9999
- **Q325 Starthoek?** (absoluut): hoek tussen de hoofdas van het bewerkingsvlak en de eerste tastpositie. Invoerbereik -360,000 t/m 360,000
- **Q247 Hoekstap?** (incrementeel): hoek tussen twee meetpunten, waaronder het tastsysteem zich naar het volgende meetpunt verplaatst. De rotatierichting wordt bepaald door het voorteken van de hoekstap (- = met de klok mee). Als u cirkelbogen wilt meten, programmeert u een hoekstap kleiner dan 90°. Invoerbereik -120,000 t/m 120,000
- **Q261 Meethoogte in tastsysteemas?** (absoluut): coördinaat van het midden van de kogel (= contactpunt) in de tastsysteemas waarin de meting moet plaatsvinden. Invoerbereik -99999,9999 t/m 99999,9999
- **Q320 Veiligheidsafstand?** (incrementeel): extra afstand tussen meetpunt en kogel van het tastsysteem. Q320 werkt aanvullend op **SET_UP** (tastsysteemtabel). Invoerbereik 0 t/m 99999,9999
- **Q260 Veilige hoogte?** (absoluut): coördinaat in de tastsysteemas waarin een botsing tussen het tastsysteem en het werkstuk (spanmiddel) uitgesloten is. Invoerbereik -99999,9999 t/m 99999,9999
- **Q301 Verpl. veiligheidshoogte (0/1)?**: vastleggen hoe het tastsysteem zich tussen de meetpunten moet verplaatsen:
  0: tussen meetpunten naar diepte-instelling verplaatsen
  1: tussen meetpunten naar veilige hoogte verplaatsen
- **Q305 Nummer in tabel?**: nummer in nulpunttabel/preset-tabel vermelden waarin de TNC de coördinaten van het midden van de kamer moet opslaan. Indien Q303=1: bij invoer van Q305=0 stelt de TNC de weergave automatisch zo in, dat het nieuwe referentiepunt zich in het midden van de kamer bevindt. Indien Q303=0: bij invoer van Q305=0 beschrijft de TNC de regel 0 van de nulpunttabel. Invoerbereik 0 tot 99999

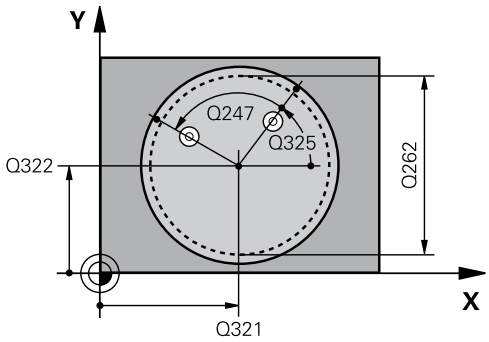

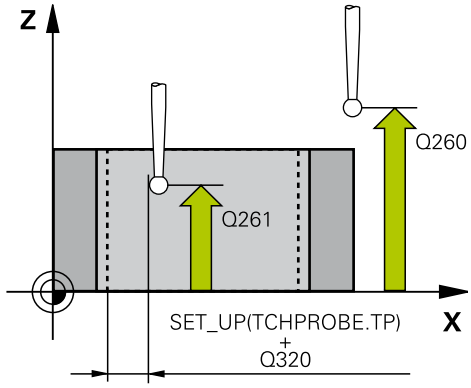

NC-regels

5 TCH PROBE 412 NULPNT BINNEN CIRKEL	
Q321=+50	;MIDDEN 1E AS
Q322=+50	;MIDDEN 2E AS
Q262=75	;NOMINALE DIAMETER
Q325=+0	;STARTHOEK
Q247=+60	;HOEKSTAP
Q261=-5	;MEETHOOGTE
Q320=0	;VEILIGHEIDSAFSTAND
Q260=+20	;VEILIGE HOOGTE
Q301=0	;VERPL.VEILIGH.HOOGTE
Q305=12	;NUMMER IN TABEL
Q331=+0	;NULPUNT
Q332=+0	;NULPUNT
Q303=+1	;MEETWAARDE OVERDR.
Q381=1	;AANTASTEN TS-AS
Q382=+85	;1. COORD. VOOR TS-AS
Q383=+50	;2. COORD. VOOR TS-AS
Q384=+0	;3. COORD. VOOR TS-AS

- **Q331 Nieuw nulpunt in hoofdas ?** (absoluut): coördinaat in de hoofdas waarop de TNC het vastgestelde midden van de kamer moet instellen. Basisinstelling = 0. Invoerbereik -99999,9999 t/m 99999,9999
- **Q332 Nieuw nulpunt in hulpas ?** (absoluut): coördinaat in de nevenas waarop de TNC het vastgestelde midden van de kamer moet instellen. Basisinstelling = 0. Invoerbereik -99999,9999 t/m 99999,9999
- **Q303 Meetwaarde overdracht (0,1)?**: vastleggen of het vastgelegde referentiepunt in de nulpunttabel of in de preset-tabel moet worden opgeslagen:
  -1: niet gebruiken! Wordt door de TNC ingevoerd wanneer oude programma's worden ingelezen (zie "Gemeenschappelijke kenmerken van alle tastcycli voor het vastleggen van een referentiepunt", Bladzijde 330)
  0: vastgestelde referentiepunt in de actieve nulpunttabel opslaan. Referentiesysteem is het actieve werkstukcoördinatensysteem
  1: vastgestelde referentiepunt in de preset-tabel opslaan. Referentiesysteem is het machinecoördinatensysteem (REF-systeem)
- **Q381 Aantasten in TS as? (0/1)**: vastleggen of de TNC ook het referentiepunt in de tastsysteemas moet vastleggen:
  0: referentiepunt in de tastsysteemas niet vastleggen
  1: referentiepunt in de tastsysteemas vastleggen
- **Q382 Tasten TS-as: Coörd. 1e as?** (absoluut): coördinaat van de tastpositie in de hoofdas van het bewerkingsvlak waarop het referentiepunt in de tastsysteemas moet worden ingesteld. Alleen actief als Q381 = 1. Invoerbereik -99999,9999 t/m 99999,9999
- **Q383 Tasten TS-as: Coörd. 2e as?** (absoluut): coördinaat van de tastpositie in de nevenas van het bewerkingsvlak waarop het referentiepunt in de tastsysteemas moet worden ingesteld. Alleen actief als Q381 = 1. Invoerbereik -99999,9999 t/m 99999,9999
- **Q384 Tasten TS-as: Coörd. 3e as?** (absoluut): coördinaat van de tastpositie in de tastsysteemas van het bewerkingsvlak waarop het referentiepunt in de tastsysteemas moet worden ingesteld. Alleen actief als Q381 = 1. Invoerbereik -99999,9999 t/m 99999,9999

Q333=+1	;NULPUNT
Q423=4	;AANTAL KEREN TASTEN
Q365=1	;TYPE VERPLAATSING

- **Q333 Nieuw nulpunt in TS-as ?** (absoluut): coördinaat in de tastsysteemas waarop de TNC het referentiepunt moet vastleggen. Basisinstelling = 0. Invoerbereik -99999,9999 t/m 99999,9999
- **Q423 Aantal keren tasten vlak (4/3)?**: vastleggen of de TNC de tap met 4 of 3 keer tasten moet meten:
  4: 4 meetpunten gebruiken (standaardinstelling)
  3: 3 meetpunten gebruiken
- **Q365 Type verplaatsing recht=0/circ=1**: vastleggen met welke baanfunctie het gereedschap zich tussen de meetpunten moet verplaatsen wanneer verplaatsen op veilige hoogte (Q301=1) actief is:
  0: tussen de bewerkingen via een rechte verplaatsen
  1: tussen de bewerkingen cirkelvormig op de steekcirkeldiameter verplaatsen

14.7 REFERENTIEPUNT CIRKEL BUITEN (cyclus 413, DIN/ISO: G413)

Cyclusverloop

Met tastcyclus 413 wordt het middelpunt van een ronde tap bepaald en als referentiepunt vastgelegd. De TNC kan het middelpunt eventueel ook in een nulpunt- of preset-tabel opslaan.

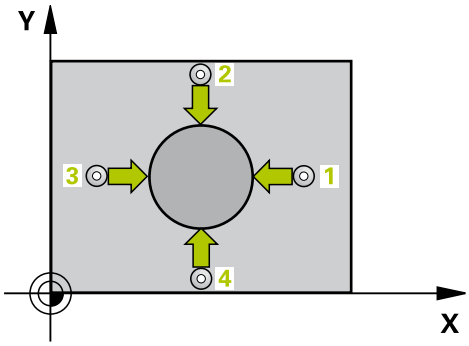

1 De TNC positioneert het tastsysteem met ijlaanzet (waarde uit kolom **FMAX**) en met positioneerlogica(zie "Tastcycli afwerken", Bladzijde 301)naar tastpositie **1**. De TNC berekent de tastposities met behulp van de cyclusgegevens en de veiligheidsafstand uit de kolom **SET_UP** van de tastsysteemtabel

2 Vervolgens verplaatst het tastsysteem zich naar de ingevoerde meethoogte en voert het eerste tastproces met tastaanzet (kolom **F**) uit. De TNC bepaalt de tastrichting automatisch, gerelateerd aan de geprogrammeerde starthoek

3 Vervolgens verplaatst het tastsysteem zich cirkelvormig, met meethoogte of op veilige hoogte, naar de volgende tastpositie **2** en voert daar het tweede tastproces uit

4 De TNC positioneert het tastsysteem naar de tastpositie **3**en vervolgens naar de tastpositie **4**en voert daar het derde resp. vierde tastproces uit

5 Ten slotte positioneert de TNC het tastsysteem terug naar de veilige hoogte en verwerkt het vastgestelde referentiepunt gerelateerd aan de cyclusparameters Q303 en Q305 (zie "Gemeenschappelijke kenmerken van alle tastcycli voor het vastleggen van een referentiepunt", Bladzijde 330) en slaat de actuele waarden in de volgende Q-parameters op

6 Indien gewenst bepaalt de TNC daarna in een afzonderlijk tastproces nog het referentiepunt in de tastsysteemas

Parameternummer	Betekenis
Q151	Actuele waarde midden hoofdas
Q152	Actuele waarde midden nevenas
Q153	Actuele waarde diameter

14.7 REFERENTIEPUNT CIRKEL BUITEN (cyclus 413, DIN/ISO: G413)

Bij het programmeren in acht nemen!

Let op: botsingsgevaar!

Om een botsing tussen het tastsysteem en het werkstuk te voorkomen, moet de nominale diameter van de tap bij voorkeur **groter** worden ingevoerd.

U moet vóór de cyclusdefinitie een gereedschapsoproep voor de definitie van de tastsysteemas hebben geprogrammeerd.

Hoe kleiner de hoekstap Q247 wordt geprogrammeerd, des te onnauwkeuriger berekent de TNC het referentiepunt. Kleinste invoerwaarde: 5°.

Wanneer u met de tastcyclus een referentiepunt vastlegt (Q303 = 0) en bovendien gebruikmaakt van Tasten in TS-as (Q381 = 1), mag er geen coördinatenomrekening actief zijn.

Cyclusparameters

- **Q321 Midden 1e as?** (absoluut): midden van de tap in de hoofdas van het bewerkingsvlak. Invoerbereik -99999,9999 t/m 99999,9999
- **Q322 Midden 2e as?** (absoluut): midden van de tap in de nevenas van het bewerkingsvlak. Wanneer Q322 = 0 wordt geprogrammeerd, relateert de TNC het middelpunt van de boring aan de positieve Y-as. Wanneer voor Q322 een andere waarde dan 0 wordt geprogrammeerd, relateert de TNC het middelpunt van de boring aan de nominale positie. Invoerbereik -99999,9999 t/m 99999,9999
- **Q262 Nominale diameter?**: globale diameter van de tap. Bij voorkeur te groot invoeren. Invoerbereik 0 t/m 99999,9999
- **Q325 Starthoek?** (absoluut): hoek tussen de hoofdas van het bewerkingsvlak en de eerste tastpositie. Invoerbereik -360,000 t/m 360,000
- **Q247 Hoekstap?** (incrementeel): hoek tussen twee meetpunten, waaronder het tastsysteem zich naar het volgende meetpunt verplaatst. De rotatierichting wordt bepaald door het voorteken van de hoekstap (- = met de klok mee). Als u cirkelbogen wilt meten, programmeert u een hoekstap kleiner dan 90°. Invoerbereik -120,000 t/m 120,000
- **Q261 Meethoogte in tastsysteemas?** (absoluut): coördinaat van het midden van de kogel (= contactpunt) in de tastsysteemas waarin de meting moet plaatsvinden. Invoerbereik -99999,9999 t/m 99999,9999
- **Q320 Veiligheidsafstand?** (incrementeel): extra afstand tussen meetpunt en kogel van het tastsysteem. Q320 werkt aanvullend op **SET_UP** (tastsysteemtabel). Invoerbereik 0 t/m 99999,9999
- **Q260 Veilige hoogte?** (absoluut): coördinaat in de tastsysteemas waarin een botsing tussen het tastsysteem en het werkstuk (spanmiddel) uitgesloten is. Invoerbereik -99999,9999 t/m 99999,9999
- **Q301 Verpl. veiligheidshoogte (0/1)?**: vastleggen hoe het tastsysteem zich tussen de meetpunten moet verplaatsen:
  0: tussen meetpunten naar diepte-instelling verplaatsen
  1: tussen meetpunten naar veilige hoogte verplaatsen

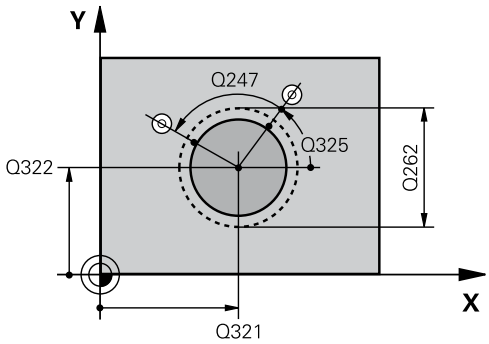

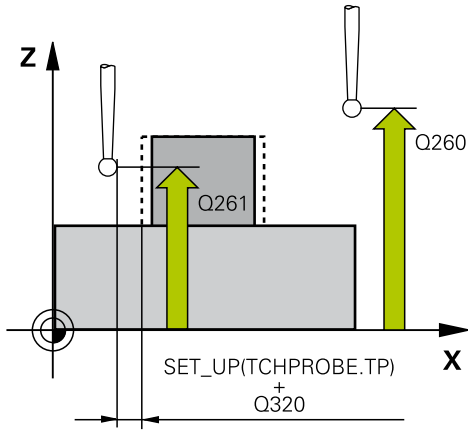

NC-regels

```
5 TCH PROBE 413 NULPNT BUITEN
  CIRKEL
    Q321=+50  ;MIDDEN 1E AS
    Q322=+50  ;MIDDEN 2E AS
    Q262=75   ;NOMINALE DIAMETER
    Q325=+0   ;STARTHOEK
    Q247=+60  ;HOEKSTAP
    Q261=-5   ;MEETHOOGTE
    Q320=0    ;VEILIGHEIDSAFSTAND
    Q260=+20  ;VEILIGE HOOGTE
    Q301=0    ;VERPL.VEILIGH.HOOGTE
    Q305=15   ;NUMMER IN TABEL
    Q331=+0   ;NULPUNT
    Q332=+0   ;NULPUNT
```

- **Q305 Nummer in tabel?**: nummer in nulpunttabel/preset-tabel vermelden waarin de TNC de coördinaten van het midden van de tap moet opslaan. Indien Q303=1: bij invoer van Q305=0 stelt de TNC de weergave automatisch zo in, dat het nieuwe referentiepunt zich in het midden van de tap bevindt. Indien Q303=0: bij invoer van Q305=0 beschrijft de TNC de regel 0 van de nulpunttabel. Invoerbereik 0 tot 99999
- **Q331 Nieuw nulpunt in hoofdas ?** (absoluut): coördinaat in de hoofdas waarop de TNC het vastgestelde midden van de tap moet instellen. Basisinstelling = 0. Invoerbereik -99999,9999 t/m 99999,9999
- **Q332 Nieuw nulpunt in hulpas ?** (absoluut): coördinaat in de nevenas waarop de TNC het vastgestelde midden van de tap moet instellen. Basisinstelling = 0. Invoerbereik -99999,9999 t/m 99999,9999
- **Q303 Meetwaarde overdracht (0,1)?**: vastleggen of het vastgelegde referentiepunt in de nulpunttabel of in de preset-tabel moet worden opgeslagen:
  -1: niet gebruiken! Wordt door de TNC ingevoerd wanneer oude programma's worden ingelezen (zie "Gemeenschappelijke kenmerken van alle tastcycli voor het vastleggen van een referentiepunt", Bladzijde 330)
  0: vastgestelde referentiepunt in de actieve nulpunttabel opslaan. Referentiesysteem is het actieve werkstukcoördinatensysteem
  1: vastgestelde referentiepunt in de preset-tabel opslaan. Referentiesysteem is het machinecoördinatensysteem (REF-systeem)
- **Q381 Aantasten in TS as? (0/1)**: vastleggen of de TNC ook het referentiepunt in de tastsysteemas moet vastleggen:
  0: referentiepunt in de tastsysteemas niet vastleggen
  1: referentiepunt in de tastsysteemas vastleggen
- **Q382 Tasten TS-as: Coörd. 1e as?** (absoluut): coördinaat van de tastpositie in de hoofdas van het bewerkingsvlak waarop het referentiepunt in de tastsysteemas moet worden ingesteld. Alleen actief als Q381 = 1. Invoerbereik -99999,9999 t/m 99999,9999
- **Q383 Tasten TS-as: Coörd. 2e as?** (absoluut): coördinaat van de tastpositie in de nevenas van het bewerkingsvlak waarop het referentiepunt in de tastsysteemas moet worden ingesteld. Alleen actief als Q381 = 1. Invoerbereik -99999,9999 t/m 99999,9999

Q303=+1	;MEETWAARDE OVERDR.
Q381=1	;AANTASTEN TS-AS
Q382=+85	;1. COORD. VOOR TS-AS
Q383=+50	;2. COORD. VOOR TS-AS
Q384=+0	;3. COORD. VOOR TS-AS
Q333=+1	;NULPUNT
Q423=4	;AANTAL KEREN TASTEN
Q365=1	;TYPE VERPLAATSING

- **Q384 Tasten TS-as: Coörd. 3e as?** (absoluut): coördinaat van de tastpositie in de tastsysteemas van het bewerkingsvlak waarop het referentiepunt in de tastsysteemas moet worden ingesteld. Alleen actief als Q381 = 1. Invoerbereik -99999,9999 t/m 99999,9999
- **Q333 Nieuw nulpunt in TS-as ?** (absoluut): coördinaat in de tastsysteemas waarop de TNC het referentiepunt moet vastleggen. Basisinstelling = 0. Invoerbereik -99999,9999 t/m 99999,9999
- **Q423 Aantal keren tasten vlak (4/3)?**: vastleggen of de TNC de tap met 4 of 3 keer tasten moet meten:
  4: 4 meetpunten gebruiken (standaardinstelling)
  3: 3 meetpunten gebruiken
- **Q365 Type verplaatsing recht=0/circ=1**: vastleggen met welke baanfunctie het gereedschap zich tussen de meetpunten moet verplaatsen wanneer verplaatsen op veilige hoogte (Q301=1) actief is:
  0: tussen de bewerkingen via een rechte verplaatsen
  1: tussen de bewerkingen cirkelvormig op de steekcirkeldiameter verplaatsen

14.8 REFERENTIEPUNT HOEK BUITEN (cyclus 414, DIN/ISO: G414)

Cyclusverloop

Met tastcyclus 414 wordt het snijpunt van twee rechten bepaald en als referentiepunt vastgelegd. De TNC kan het snijpunt eventueel ook in een nulpunt- of preset-tabel vastleggen.

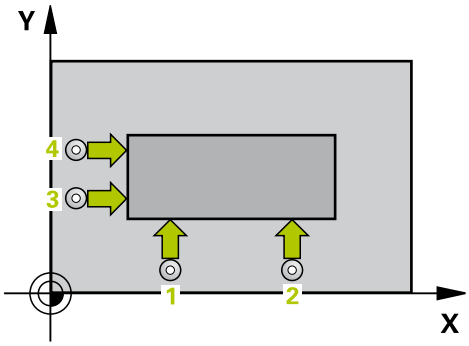

1 De TNC positioneert het tastsysteem met ijlaanzet (waarde uit kolom **FMAX**) en met positioneerlogica(zie "Tastcycli afwerken", Bladzijde 301)naar de eerste tastpositie **1** (zie afbeelding rechtsboven).De TNC verplaatst daarbij het tastsysteem met de veiligheidsafstand tegen de actuele verplaatsingsrichting in
2 Vervolgens verplaatst het tastsysteem zich naar de ingevoerde meethoogte en voert het eerste tastproces met tastaanzet (kolom **F**) uit. De TNC bepaalt de tastrichting automatisch gerelateerd aan het geprogrammeerde 3e meetpunt
1 Het tastsysteem gaat dan naar de volgende tastpositie **2** en voert daar het tweede tastproces uit
2 De TNC positioneert het tastsysteem naar de tastpositie **3** en vervolgens naar de tastpositie **4** en voert daar het derde resp. vierde tastproces uit
3 Ten slotte positioneert de TNC het tastsysteem terug naar de veilige hoogte en verwerkt het vastgestelde referentiepunt gerelateerd aan de cyclusparameters Q303 en Q305 (zie "Gemeenschappelijke kenmerken van alle tastcycli voor het vastleggen van een referentiepunt", Bladzijde 330) en slaat de coördinaten van de vastgestelde hoek in de volgende Q-parameters op
4 Indien gewenst bepaalt de TNC daarna in een afzonderlijk tastproces nog het referentiepunt in de tastsysteemas

Parameternummer	Betekenis
Q151	Actuele waarde hoek hoofdas
Q152	Actuele waarde hoek nevenas

Bij het programmeren in acht nemen!

Let op: botsingsgevaar!

Wanneer u met de tastcyclus een referentiepunt vastlegt (Q303 = 0) en bovendien gebruikmaakt van Tasten in TS-as (Q381 = 1), mag er geen coördinatenomrekening actief zijn.

U moet vóór de cyclusdefinitie een gereedschapsoproep voor de definitie van de tastsysteemas hebben geprogrammeerd.

De TNC meet de eerste rechte altijd in de richting van de nevenas van het bewerkingsvlak.

Door de positie van de meetpunten **1** en **3** legt u de hoek vast waarop de TNC het referentiepunt instelt (zie afbeelding rechts en de volgende tabel).

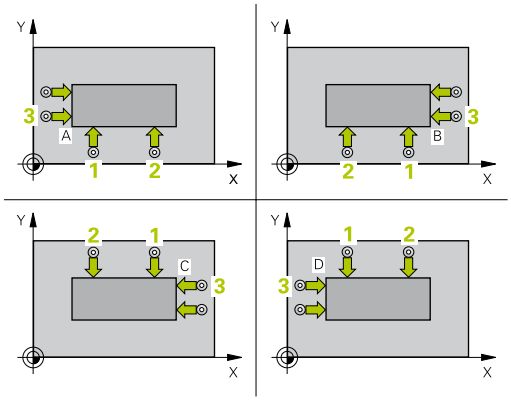

Hoek	X-coördinaat	Y-coördinaat
A	Punt **1** groter dan punt **3**	Punt **1** kleiner dan punt **3**
B	Punt **1** kleiner dan punt **3**	Punt **1** kleiner dan punt **3**
C	Punt **1** kleiner dan punt **3**	Punt **1** groter dan punt **3**
D	Punt **1** groter dan punt **3**	Punt **1** groter dan punt **3**

Cyclusparameters

- **Q263 1e meetpunt in 1e as?** (absoluut): coördinaat van de eerste tastpositie in de hoofdas van het bewerkingsvlak. Invoerbereik -99999,9999 t/m 99999,9999
- **Q264 1e meetpunt in 2e as?** (absoluut): coördinaat van de eerste tastpositie in de nevenas van het bewerkingsvlak. Invoerbereik -99999,9999 t/m 99999,9999
- **Q326 Afstand 1e as?** (incrementeel): afstand tussen het eerste en het tweede meetpunt in de hoofdas van het bewerkingsvlak. Invoerbereik 0 t/m 99999,9999
- **Q296 3e meetpunt in 1e as?** (absoluut): coördinaat van de derde tastpositie in de hoofdas van het bewerkingsvlak. Invoerbereik -99999,9999 t/m 99999,9999
- **Q297 3e meetpunt in 2e as?** (absoluut): coördinaat van de derde tastpositie in de nevenas van het bewerkingsvlak. Invoerbereik -99999,9999 t/m 99999,9999
- **Q327 Afstand 2e as?** (incrementeel): afstand tussen het derde en het vierde meetpunt in de nevenas van het bewerkingsvlak. Invoerbereik 0 t/m 99999,9999
- **Q261 Meethoogte in tastsysteemas?** (absoluut): coördinaat van het midden van de kogel (= contactpunt) in de tastsysteemas waarin de meting moet plaatsvinden. Invoerbereik -99999,9999 t/m 99999,9999
- **Q320 Veiligheidsafstand?** (incrementeel): extra afstand tussen meetpunt en kogel van het tastsysteem. Q320 werkt aanvullend op **SET_UP** (tastsysteemtabel). Invoerbereik 0 t/m 99999,9999
- **Q260 Veilige hoogte?** (absoluut): coördinaat in de tastsysteemas waarin een botsing tussen het tastsysteem en het werkstuk (spanmiddel) uitgesloten is. Invoerbereik -99999,9999 t/m 99999,9999
- **Q301 Verpl. veiligheidshoogte (0/1)?**: vastleggen hoe het tastsysteem zich tussen de meetpunten moet verplaatsen:
  0: tussen meetpunten naar diepte-instelling verplaatsen
  1: tussen meetpunten naar veilige hoogte verplaatsen

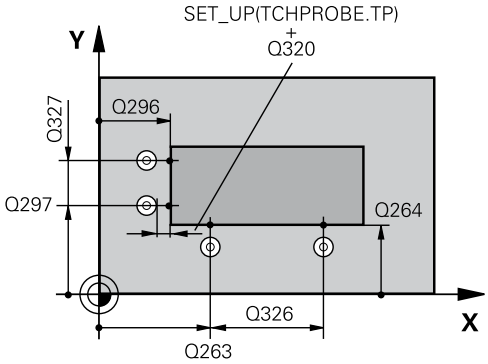

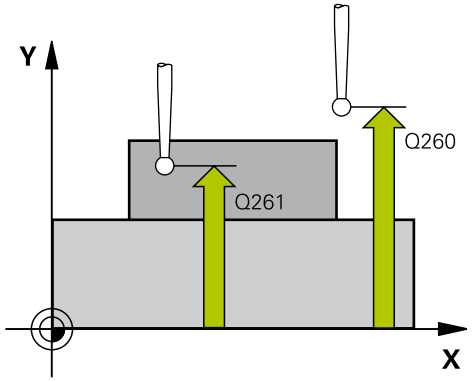

NC-regels

5 TCH PROBE 414 NULPUNT BINNEN HOEK	
Q263=+37	;1E PUNT 1E AS
Q264=+7	;1E PUNT IN 2E AS
Q326=50	;AFSTAND 1E AS
Q296=+95	;3E PUNT 1E AS
Q297=+25	;3E PUNT 2E AS
Q327=45	;AFSTAND 2E AS
Q261=-5	;MEETHOOGTE
Q320=0	;VEILIGHEIDSAFSTAND
Q260=+20	;VEILIGE HOOGTE
Q301=0	;VERPL.VEILIGH.HOOGTE
Q304=0	;BASISROTATIE
Q305=7	;NUMMER IN TABEL
Q331=+0	;NULPUNT

- **Q304 Basisrotatie uitvoeren (0/1)?**: vastleggen of de TNC de scheve ligging van het werkstuk moet compenseren door een basisrotatie:
  0: geen basisrotatie uitvoeren
  1: basisrotatie uitvoeren
- **Q305 Nummer in tabel?**: nummer in nulpunt-/preset-tabel vermelden waarin de TNC de coördinaten van de hoek moet opslaan. Indien Q303=1: bij invoer van Q305=0 stelt de TNC de weergave automatisch zo in, dat het nieuwe referentiepunt zich in de hoek bevindt. Indien Q303=0: bij invoer van Q305=0 beschrijft de TNC de regel 0 van de nulpunttabel. Invoerbereik 0 tot 99999
- **Q331 Nieuw nulpunt in hoofdas ?** (absoluut): coördinaat in de hoofdas waarop de TNC de vastgestelde hoek moet instellen. Basisinstelling = 0. Invoerbereik -99999,9999 t/m 99999,9999
- **Q332 Nieuw nulpunt in hulpas ?** (absoluut): coördinaat in de nevenas waarop de TNC de vastgestelde hoek moet instellen. Basisinstelling = 0. Invoerbereik -99999,9999 t/m 99999,9999
- **Q303 Meetwaarde overdracht (0,1)?**: vastleggen of het vastgelegde referentiepunt in de nulpunttabel of in de preset-tabel moet worden opgeslagen:
  -1: niet gebruiken! Wordt door de TNC ingevoerd wanneer oude programma's worden ingelezen (zie "Gemeenschappelijke kenmerken van alle tastcycli voor het vastleggen van een referentiepunt", Bladzijde 330)
  0: vastgestelde referentiepunt in de actieve nulpunttabel opslaan. Referentiesysteem is het actieve werkstukcoördinatensysteem
  1: vastgestelde referentiepunt in de preset-tabel opslaan. Referentiesysteem is het machinecoördinatensysteem (REF-systeem)
- **Q381 Aantasten in TS as? (0/1)**: vastleggen of de TNC ook het referentiepunt in de tastsysteemas moet vastleggen:
  0: referentiepunt in de tastsysteemas niet vastleggen
  1: referentiepunt in de tastsysteemas vastleggen
- **Q382 Tasten TS-as: Coörd. 1e as?** (absoluut): coördinaat van de tastpositie in de hoofdas van het bewerkingsvlak waarop het referentiepunt in de tastsysteemas moet worden ingesteld. Alleen actief als Q381 = 1. Invoerbereik -99999,9999 t/m 99999,9999

Q332=+0	;NULPUNT
Q303=+1	;MEETWAARDE OVERDR.
Q381=1	;AANTASTEN TS-AS
Q382=+85	;1. COORD. VOOR TS-AS
Q383=+50	;2. COORD. VOOR TS-AS
Q384=+0	;3. COORD. VOOR TS-AS
Q333=+1	;NULPUNT

- **Q383 Tasten TS-as: Coörd. 2e as?** (absoluut): coördinaat van de tastpositie in de nevenas van het bewerkingsvlak waarop het referentiepunt in de tastsysteemas moet worden ingesteld. Alleen actief als Q381 = 1. Invoerbereik -99999,9999 t/m 99999,9999
- **Q384 Tasten TS-as: Coörd. 3e as?** (absoluut): coördinaat van de tastpositie in de tastsysteemas van het bewerkingsvlak waarop het referentiepunt in de tastsysteemas moet worden ingesteld. Alleen actief als Q381 = 1. Invoerbereik -99999,9999 t/m 99999,9999
- **Q333 Nieuw nulpunt in TS-as ?** (absoluut): coördinaat in de tastsysteemas waarop de TNC het referentiepunt moet vastleggen. Basisinstelling = 0. Invoerbereik -99999,9999 t/m 99999,9999

14.9 REFERENTIEPUNT HOEK BINNEN (cyclus 415, DIN/ISO: G415)

Cyclusverloop

Met tastcyclus 415 wordt het snijpunt van twee rechten bepaald en als referentiepunt vastgelegd. De TNC kan het snijpunt eventueel ook in een nulpunt- of preset-tabel vastleggen.

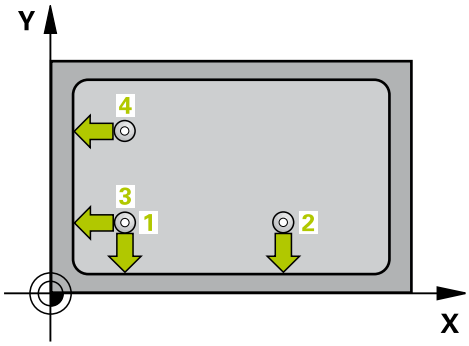

1 De TNC positioneert het tastsysteem met ijlgang (waarde uit kolom **FMAX**) en met positioneerlogica (zie "Tastcycli afwerken", Bladzijde 301) naar de eerste tastpositie **1** (zie afbeelding rechtsboven) die u in de cyclus vastlegt. De TNC verplaatst daarbij het tastsysteem met de veiligheidsafstand tegen de actuele verplaatsingsrichting in

2 Vervolgens verplaatst het tastsysteem zich naar de ingevoerde meethoogte en voert het eerste tastproces met tastaanzet (kolom **F**) uit. De tastrichting blijkt uit het hoeknummer

1 Het tastsysteem gaat dan naar de volgende tastpositie **2** en voert daar het tweede tastproces uit

2 De TNC positioneert het tastsysteem naar de tastpositie **3** en vervolgens naar de tastpositie **4** en voert daar het derde resp. vierde tastproces uit

3 Ten slotte positioneert de TNC het tastsysteem terug naar de veilige hoogte en verwerkt het vastgestelde referentiepunt gerelateerd aan de cyclusparameters Q303 en Q305 (zie "Gemeenschappelijke kenmerken van alle tastcycli voor het vastleggen van een referentiepunt", Bladzijde 330) en slaat de coördinaten van de vastgestelde hoek in de volgende Q-parameters op

4 Indien gewenst bepaalt de TNC daarna in een afzonderlijk tastproces nog het referentiepunt in de tastsysteemas

Parameternummer	Betekenis
Q151	Actuele waarde hoek hoofdas
Q152	Actuele waarde hoek nevenas

14.9 REFERENTIEPUNT HOEK BINNEN (cyclus 415, DIN/ISO: G415)

Bij het programmeren in acht nemen!

Let op: botsingsgevaar!
Wanneer u met de tastcyclus een referentiepunt vastlegt (Q303 = 0) en bovendien gebruikmaakt van Tasten in TS-as (Q381 = 1), mag er geen coördinatenomrekening actief zijn.

U moet vóór de cyclusdefinitie een gereedschapsoproep voor de definitie van de tastsysteemas hebben geprogrammeerd.
De TNC meet de eerste rechte altijd in de richting van de nevenas van het bewerkingsvlak.

Cyclusparameters

- **Q263 1e meetpunt in 1e as?** (absoluut): coördinaat van de eerste tastpositie in de hoofdas van het bewerkingsvlak. Invoerbereik -99999,9999 t/m 99999,9999
- **Q264 1e meetpunt in 2e as?** (absoluut): coördinaat van de eerste tastpositie in de nevenas van het bewerkingsvlak. Invoerbereik -99999,9999 t/m 99999,9999
- **Q326 Afstand 1e as?** (incrementeel): afstand tussen het eerste en het tweede meetpunt in de hoofdas van het bewerkingsvlak. Invoerbereik 0 t/m 99999,9999
- **Q327 Afstand 2e as?** (incrementeel): afstand tussen het derde en het vierde meetpunt in de nevenas van het bewerkingsvlak. Invoerbereik 0 t/m 99999,9999
- **Q308 Hoekpunt? (1/2/3/4)**: nummer van de hoek waaronder de TNC het referentiepunt moet vastleggen. Invoerbereik 1 t/m 4
- **Q261 Meethoogte in tastsysteemas?** (absoluut): coördinaat van het midden van de kogel (= contactpunt) in de tastsysteemas waarin de meting moet plaatsvinden. Invoerbereik -99999,9999 t/m 99999,9999
- **Q320 Veiligheidsafstand?** (incrementeel): extra afstand tussen meetpunt en kogel van het tastsysteem. Q320 werkt aanvullend op **SET_UP** (tastsysteemtabel). Invoerbereik 0 t/m 99999,9999
- **Q260 Veilige hoogte?** (absoluut): coördinaat in de tastsysteemas waarin een botsing tussen het tastsysteem en het werkstuk (spanmiddel) uitgesloten is. Invoerbereik -99999,9999 t/m 99999,9999
- **Q301 Verpl. veiligheidshoogte (0/1)?**: vastleggen hoe het tastsysteem zich tussen de meetpunten moet verplaatsen:
  0: tussen meetpunten naar diepte-instelling verplaatsen
  1: tussen meetpunten naar veilige hoogte verplaatsen
- **Q304 Basisrotatie uitvoeren (0/1)?**: vastleggen of de TNC de scheve ligging van het werkstuk moet compenseren door een basisrotatie:
  0: geen basisrotatie uitvoeren
  1: basisrotatie uitvoeren
- **Q305 Nummer in tabel?**: nummer in nulpunt-/preset-tabel vermelden waarin de TNC de coördinaten van de hoek moet opslaan. Indien Q303=1: bij invoer van Q305=0 stelt de TNC de weergave automatisch zo in, dat het nieuwe referentiepunt zich in de hoek bevindt. Indien Q303=0: bij invoer van Q305=0 beschrijft de TNC de regel 0 van de nulpunttabel. Invoerbereik 0 tot 99999

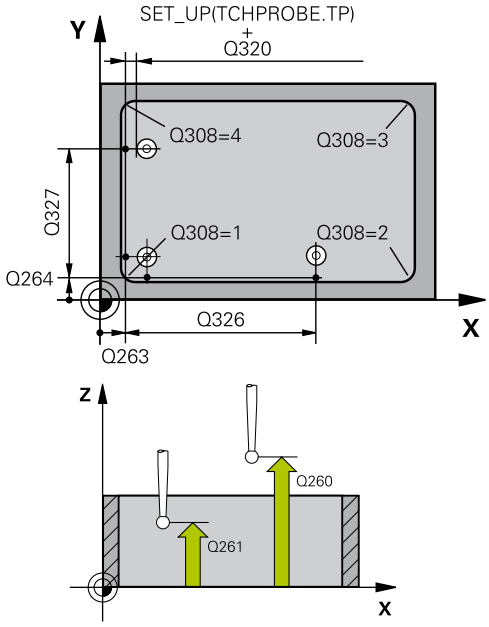

NC-regels

5 TCH PROBE 415 NULPUNT BUITEN HOEK	
Q263=+37	;1E PUNT 1E AS
Q264=+7	;1E PUNT IN 2E AS
Q326=50	;AFSTAND 1E AS
Q327=45	;AFSTAND 2E AS
Q308=+1	;HOEKPUNT
Q261=-5	;MEETHOOGTE
Q320=0	;VEILIGHEIDSAFSTAND
Q260=+20	;VEILIGE HOOGTE
Q301=0	;VERPL.VEILIGH.HOOGTE
Q304=0	;BASISROTATIE
Q305=7	;NUMMER IN TABEL
Q331=+0	;NULPUNT
Q332=+0	;NULPUNT
Q303=+1	;MEETWAARDE OVERDR.
Q381=1	;AANTASTEN TS-AS
Q382=+85	;1. COORD. VOOR TS-AS
Q383=+50	;2. COORD. VOOR TS-AS
Q384=+0	;3. COORD. VOOR TS-AS
Q333=+1	;NULPUNT

- **Q331 Nieuw nulpunt in hoofdas ?** (absoluut): coördinaat in de hoofdas waarop de TNC de vastgestelde hoek moet instellen. Basisinstelling = 0. Invoerbereik -99999,9999 t/m 99999,9999
- **Q332 Nieuw nulpunt in hulpas ?** (absoluut): coördinaat in de nevenas waarop de TNC de vastgestelde hoek moet instellen. Basisinstelling = 0. Invoerbereik -99999,9999 t/m 99999,9999
- **Q303 Meetwaarde overdracht (0,1)?**: vastleggen of het vastgelegde referentiepunt in de nulpunttabel of in de preset-tabel moet worden opgeslagen:
  -1: niet gebruiken! Wordt door de TNC ingevoerd wanneer oude programma's worden ingelezen (zie "Gemeenschappelijke kenmerken van alle tastcycli voor het vastleggen van een referentiepunt", Bladzijde 330)
  0: vastgestelde referentiepunt in de actieve nulpunttabel opslaan. Referentiesysteem is het actieve werkstukcoördinatensysteem
  1: vastgestelde referentiepunt in de preset-tabel opslaan. Referentiesysteem is het machinecoördinatensysteem (REF-systeem)
- **Q381 Aantasten in TS as? (0/1)**: vastleggen of de TNC ook het referentiepunt in de tastsysteemas moet vastleggen:
  0: referentiepunt in de tastsysteemas niet vastleggen
  1: referentiepunt in de tastsysteemas vastleggen
- **Q382 Tasten TS-as: Coörd. 1e as?** (absoluut): coördinaat van de tastpositie in de hoofdas van het bewerkingsvlak waarop het referentiepunt in de tastsysteemas moet worden ingesteld. Alleen actief als Q381 = 1. Invoerbereik -99999,9999 t/m 99999,9999
- **Q383 Tasten TS-as: Coörd. 2e as?** (absoluut): coördinaat van de tastpositie in de nevenas van het bewerkingsvlak waarop het referentiepunt in de tastsysteemas moet worden ingesteld. Alleen actief als Q381 = 1. Invoerbereik -99999,9999 t/m 99999,9999
- **Q384 Tasten TS-as: Coörd. 3e as?** (absoluut): coördinaat van de tastpositie in de tastsysteemas van het bewerkingsvlak waarop het referentiepunt in de tastsysteemas moet worden ingesteld. Alleen actief als Q381 = 1. Invoerbereik -99999,9999 t/m 99999,9999
- **Q333 Nieuw nulpunt in TS-as ?** (absoluut): coördinaat in de tastsysteemas waarop de TNC het referentiepunt moet vastleggen. Basisinstelling = 0. Invoerbereik -99999,9999 t/m 99999,9999

14.10 REFERENTIEPUNT MIDDEN GATENCIRKEL (cyclus 416, DIN/ISO: G416)

Cyclusverloop

Met tastcyclus 416 wordt het middelpunt van een gatencirkel door meting van drie boringen bepaald en als referentiepunt vastgelegd. De TNC kan het middelpunt eventueel ook in een nulpunt- of preset-tabel opslaan.

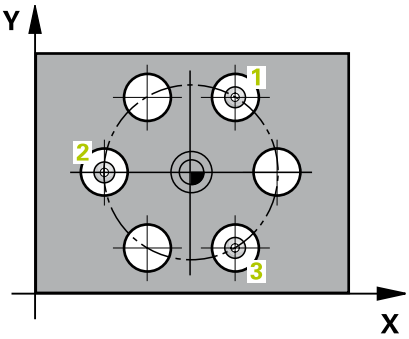

1 De TNC positioneert het tastsysteem met ijlaanzet (waarde uit kolom **FMAX**) en met positioneerlogica(zie "Tastcycli afwerken", Bladzijde 301)naar het ingevoerde middelpunt van de eerste boring 1
2 Vervolgens verplaatst het tastsysteem zich naar de ingevoerde meethoogte en registreert door vier keer tasten het middelpunt van de eerste boring
3 Vervolgens keert het tastsysteem terug naar de veilige hoogte en positioneert zich naar het ingevoerde middelpunt van de tweede boring 2
4 De TNC verplaatst het tastsysteem naar de ingevoerde meethoogte en registreert door vier keer tasten het middelpunt van de tweede boring
5 Vervolgens keert het tastsysteem terug naar de veilige hoogte en positioneert zich naar het ingevoerde middelpunt van de derde boring 3
6 De TNC verplaatst het tastsysteem naar de ingevoerde meethoogte en registreert door vier keer tasten het middelpunt van de derde boring
7 Ten slotte positioneert de TNC het tastsysteem terug naar de veilige hoogte en verwerkt het vastgestelde referentiepunt gerelateerd aan de cyclusparameters Q303 en Q305 (zie "Gemeenschappelijke kenmerken van alle tastcycli voor het vastleggen van een referentiepunt", Bladzijde 330) en slaat de actuele waarden in de volgende Q-parameters op
8 Indien gewenst bepaalt de TNC daarna in een afzonderlijk tastproces nog het referentiepunt in de tastsysteemas

Parameternummer	Betekenis
Q151	Actuele waarde midden hoofdas
Q152	Actuele waarde midden nevenas
Q153	Actuele waarde diameter gatencirkel

14.10 REFERENTIEPUNT MIDDEN GATENCIRKEL (cyclus 416, DIN/ISO: G416)

Bij het programmeren in acht nemen!

Let op: botsingsgevaar!
Wanneer u met de tastcyclus een referentiepunt vastlegt (Q303 = 0) en bovendien gebruikmaakt van Tasten in TS-as (Q381 = 1), mag er geen coördinatenomrekening actief zijn.

U moet vóór de cyclusdefinitie een gereedschapsoproep voor de definitie van de tastsysteemas hebben geprogrammeerd.

Cyclusparameters

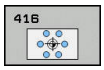

- **Q273 Midden 1e as (nom. waarde)?** (absoluut): midden van de gatencirkel (nominale waarde) in de hoofdas van het bewerkingsvlak. Invoerbereik -99999,9999 t/m 99999,9999
- **Q274 Midden 2e as (nominale waarde)?** (absoluut): midden van de gatencirkel (nominale waarde) in de nevenas van het bewerkingsvlak. Invoerbereik -99999,9999 t/m 99999,9999
- **Q262 Nominale diameter?**: globale diameter van de gatencirkel invoeren. Hoe kleiner de boringsdiameter, des te nauwkeuriger moet u de nominale diameter opgeven. Invoerbereik -0 t/m 99999,9999
- **Q291 Hoek 1e boring?** (absoluut): poolcoördinatenhoek van het middelpunt van de eerste boring in het bewerkingsvlak. Invoerbereik -360,0000 t/m 360,0000
- **Q292 Hoek 2e boring?** (absoluut): poolcoördinatenhoek van het middelpunt van de tweede boring in het bewerkingsvlak. Invoerbereik -360,0000 t/m 360,0000
- **Q293 Hoek 3e boring?** (absoluut): poolcoördinatenhoek van het middelpunt van de derde boring in het bewerkingsvlak. Invoerbereik -360,0000 t/m 360,0000
- **Q261 Meethoogte in tastsysteemas?** (absoluut): coördinaat van het midden van de kogel (= contactpunt) in de tastsysteemas waarin de meting moet plaatsvinden. Invoerbereik -99999,9999 t/m 99999,9999
- **Q260 Veilige hoogte?** (absoluut): coördinaat in de tastsysteemas waarin een botsing tussen het tastsysteem en het werkstuk (spanmiddel) uitgesloten is. Invoerbereik -99999,9999 t/m 99999,9999
- **Q305 Nummer in tabel?**: nummer in nulpunt-/preset-tabel vermelden waarin de TNC de coördinaten van het midden van de gatencirkel moet opslaan. Indien Q303=1: bij invoer van Q305=0 stelt de TNC de weergave automatisch zo in, dat het nieuwe referentiepunt zich in het midden van de gatencirkel bevindt. Indien Q303=0: bij invoer van Q305=0 beschrijft de TNC de regel 0 van de nulpunttabel. Invoerbereik 0 tot 99999
- **Q331 Nieuw nulpunt in hoofdas ?** (absoluut): coördinaat in de hoofdas waarop de TNC het vastgestelde midden van de gatencirkel moet instellen. Basisinstelling = 0. Invoerbereik -99999,9999 t/m 99999,9999
- **Q332 Nieuw nulpunt in hulpas ?** (absoluut): coördinaat in de nevenas waarop de TNC het vastgestelde midden van de gatencirkel moet instellen. Basisinstelling = 0. Invoerbereik -99999,9999 t/m 99999,9999

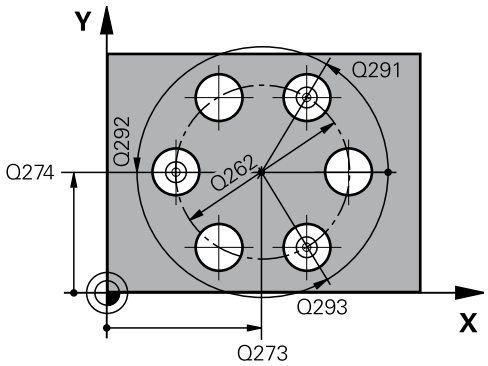

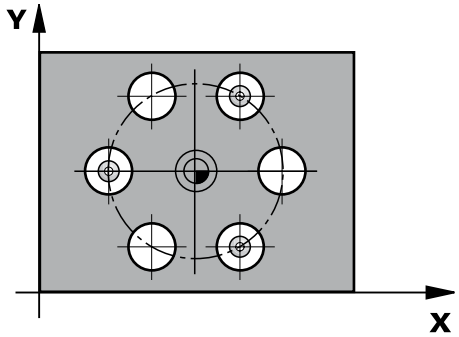

NC-regels

5 TCH PROBE 416 NULPUNT MIDD. CIRKEL	
Q273=+50	;MIDDEN 1E AS
Q274=+50	;MIDDEN 2E AS
Q262=90	;NOMINALE DIAMETER
Q291=+34	;HOEK 1E BORING
Q292=+70	;HOEK 2E BORING
Q293=+210	;HOEK 3E BORING
Q261=-5	;MEETHOOGTE
Q260=+20	;VEILIGE HOOGTE
Q305=12	;NUMMER IN TABEL
Q331=+0	;NULPUNT
Q332=+0	;NULPUNT
Q303=+1	;MEETWAARDE OVERDR.
Q381=1	;AANTASTEN TS-AS
Q382=+85	;1. COORD. VOOR TS-AS
Q383=+50	;2. COORD. VOOR TS-AS
Q384=+0	;3. COORD. VOOR TS-AS
Q333=+1	;NULPUNT
Q320=0	;VEILIGHEIDSAFSTAND

14.10 REFERENTIEPUNT MIDDEN GATENCIRKEL (cyclus 416, DIN/ISO: G416)

- **Q303 Meetwaarde overdracht (0,1)?**: vastleggen of het vastgelegde referentiepunt in de nulpunttabel of in de preset-tabel moet worden opgeslagen:
  -1: niet gebruiken! Wordt door de TNC ingevoerd wanneer oude programma's worden ingelezen (zie "Gemeenschappelijke kenmerken van alle tastcycli voor het vastleggen van een referentiepunt", Bladzijde 330)
  0: vastgestelde referentiepunt in de actieve nulpunttabel opslaan. Referentiesysteem is het actieve werkstukcoördinatensysteem
  1: vastgestelde referentiepunt in de preset-tabel opslaan. Referentiesysteem is het machinecoördinatensysteem (REF-systeem)
- **Q381 Aantasten in TS as? (0/1)**: vastleggen of de TNC ook het referentiepunt in de tastsysteemas moet vastleggen:
  0: referentiepunt in de tastsysteemas niet vastleggen
  1: referentiepunt in de tastsysteemas vastleggen
- **Q382 Tasten TS-as: Coörd. 1e as?** (absoluut): coördinaat van de tastpositie in de hoofdas van het bewerkingsvlak waarop het referentiepunt in de tastsysteemas moet worden ingesteld. Alleen actief als Q381 = 1. Invoerbereik -99999,9999 t/m 99999,9999
- **Q383 Tasten TS-as: Coörd. 2e as?** (absoluut): coördinaat van de tastpositie in de nevenas van het bewerkingsvlak waarop het referentiepunt in de tastsysteemas moet worden ingesteld. Alleen actief als Q381 = 1. Invoerbereik -99999,9999 t/m 99999,9999
- **Q384 Tasten TS-as: Coörd. 3e as?** (absoluut): coördinaat van de tastpositie in de tastsysteemas van het bewerkingsvlak waarop het referentiepunt in de tastsysteemas moet worden ingesteld. Alleen actief als Q381 = 1. Invoerbereik -99999,9999 t/m 99999,9999
- **Q333 Nieuw nulpunt in TS-as ?** (absoluut): coördinaat in de tastsysteemas waarop de TNC het referentiepunt moet vastleggen. Basisinstelling = 0. Invoerbereik -99999,9999 t/m 99999,9999
- **Q320 Veiligheidsafstand?** (incrementeel): extra afstand tussen meetpunt en kogel van het tastsysteem. Q320 werkt aanvullend op **SET_UP** (tastsysteemtabel) en alleen bij het tasten van het referentiepunt in de tastsysteemas. Invoerbereik 0 t/m 99999,9999

14.11 REFERENTIEPUNT TASTSYSTEEMAS (cyclus 417, DIN/ISO: G417)

Cyclusverloop

Met tastcyclus 417 wordt een willekeurige coördinaat in de tastsysteemas gemeten en als referentiepunt vastgelegd. De TNC kan de gemeten coördinaat eventueel ook in een nulpunt- of preset-tabel vastleggen.

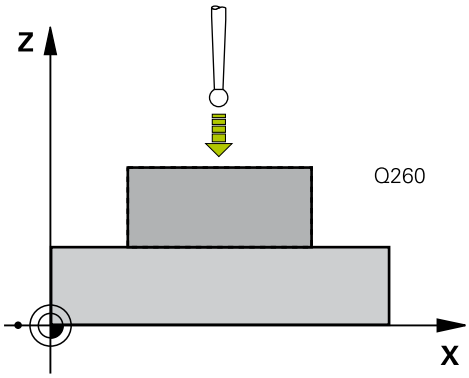

1 De TNC positioneert het tastsysteem met ijlaanzet (waarde uit kolom **FMAX**) en met positioneerlogica(zie "Tastcycli afwerken", Bladzijde 301)naar de geprogrammeerde tastpositie **1**. De TNC verplaatst daarbij het tastsysteem met de veiligheidsafstand in de richting van de positieve tastsysteemas
2 Vervolgens verplaatst het tastsysteem zich in de tastsysteemas naar de ingevoerde coördinaat van tastpositie **1** en registreert de actuele positie door deze een keer te tasten
3 Ten slotte positioneert de TNC het tastsysteem terug naar de veilige hoogte en verwerkt het vastgestelde referentiepunt gerelateerd aan de cyclusparameters Q303 en Q305 (zie "Gemeenschappelijke kenmerken van alle tastcycli voor het vastleggen van een referentiepunt", Bladzijde 330) en slaat de actuele waarde in de volgende Q-parameter op

Parameternummer	Betekenis
Q160	Actuele waarde gemeten punt

Bij het programmeren in acht nemen!

Let op: botsingsgevaar!
Wanneer u met de tastcyclus een referentiepunt vastlegt (Q303 = 0) en bovendien gebruikmaakt van Tasten in TS-as (Q381 = 1), mag er geen coördinatenomrekening actief zijn.

U moet vóór de cyclusdefinitie een gereedschapsoproep voor de definitie van de tastsysteemas hebben geprogrammeerd.
De TNC legt dan het referentiepunt in deze as vast.

14.11 REFERENTIEPUNT TASTSYSTEEMAS (cyclus 417, DIN/ISO: G417)

Cyclusparameters

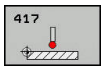

- **Q263 1e meetpunt in 1e as?** (absoluut): coördinaat van de eerste tastpositie in de hoofdas van het bewerkingsvlak. Invoerbereik -99999,9999 t/m 99999,9999
- **Q264 1e meetpunt in 2e as?** (absoluut): coördinaat van de eerste tastpositie in de nevenas van het bewerkingsvlak. Invoerbereik -99999,9999 t/m 99999,9999
- **Q294 1e meetpunt in 3e as?** (absoluut): coördinaat van het eerste tastpunt in de tastsysteemas. Invoerbereik -99999,9999 t/m 99999,9999
- **Q320 Veiligheidsafstand?** (incrementeel): extra afstand tussen meetpunt en kogel van het tastsysteem. Q320 werkt aanvullend op **SET_UP** (tastsysteemtabel). Invoerbereik 0 t/m 99999,9999
- **Q260 Veilige hoogte?** (absoluut): coördinaat in de tastsysteemas waarin een botsing tussen het tastsysteem en het werkstuk (spanmiddel) uitgesloten is. Invoerbereik -99999,9999 t/m 99999,9999
- **Q305 Nummer in tabel?**: nummer in nulpunt-/preset-tabel vermelden waarin de TNC de coördinaten moet opslaan. Indien Q303=1: bij invoer van Q305=0 stelt de TNC de weergave automatisch zo in, dat het nieuwe referentiepunt zich op het getaste vlak bevindt. Indien Q303=0: bij invoer van Q305=0 beschrijft de TNC de regel 0 van de nulpunttabel. Invoerbereik 0 tot 99999
- **Q333 Nieuw nulpunt in TS-as ?** (absoluut): coördinaat waarop de TNC het referentiepunt moet vastleggen. Basisinstelling = 0. Invoerbereik -99999,9999 t/m 99999,9999
- **Q303 Meetwaarde overdracht (0,1)?**: vastleggen of het vastgelegde referentiepunt in de nulpunttabel of in de preset-tabel moet worden opgeslagen:
  -1: niet gebruiken! Wordt door de TNC ingevoerd wanneer oude programma's worden ingelezen (zie "Gemeenschappelijke kenmerken van alle tastcycli voor het vastleggen van een referentiepunt", Bladzijde 330)
  0: vastgestelde referentiepunt in de actieve nulpunttabel opslaan. Referentiesysteem is het actieve werkstukcoördinatensysteem
  1: vastgestelde referentiepunt in de preset-tabel opslaan. Referentiesysteem is het machinecoördinatensysteem (REF-systeem)

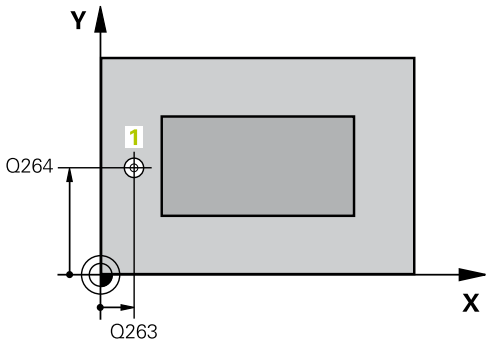

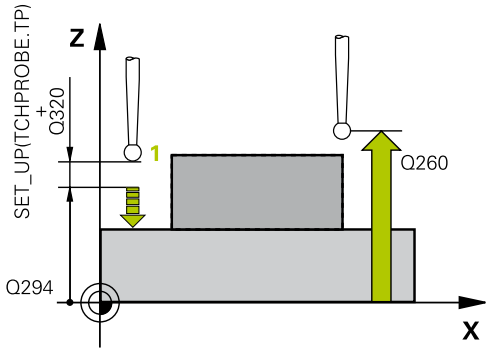

NC-regels

5 TCH PROBE 417 NULPUNT IN TS-AS	
Q263=+25	**;1E PUNT 1E AS**
Q264=+25	**;1E PUNT IN 2E AS**
Q294=+25	**;1E MEETPUNT 3E AS**
Q320=0	**;VEILIGHEIDSAFSTAND**
Q260=+50	**;VEILIGE HOOGTE**
Q305=0	**;NUMMER IN TABEL**
Q333=+0	**;NULPUNT**
Q303=+1	**;MEETWAARDE OVERDR.**

14.12 REFERENTIEPUNT MIDDEN 4 BORINGEN (cyclus 418, DIN/ISO: G418)

Cyclusverloop

Met tastcyclus 418 wordt het snijpunt van de verbindingslijnen van telkens twee middelpunten van boringen berekend en als referentiepunt vastgelegd. De TNC kan het snijpunt eventueel ook in een nulpunt- of preset-tabel vastleggen.

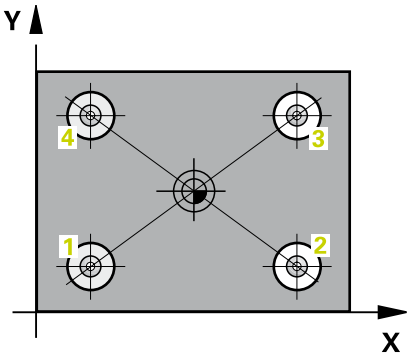

1 De TNC positioneert het tastsysteem met ijlgang (waarde uit kolom **FMAX**) en met positioneerlogica (zie "Tastcycli afwerken", Bladzijde 301) naar het midden van de eerste boring **1**
2 Vervolgens verplaatst het tastsysteem zich naar de ingevoerde meethoogte en registreert door vier keer tasten het middelpunt van de eerste boring
3 Vervolgens keert het tastsysteem terug naar de veilige hoogte en positioneert zich naar het ingevoerde middelpunt van de tweede boring **2**
4 De TNC verplaatst het tastsysteem naar de ingevoerde meethoogte en registreert door vier keer tasten het middelpunt van de tweede boring
5 De TNC herhaalt de punten 3 en 4 voor de boringen **3** en **4**
6 Ten slotte positioneert de TNC het tastsysteem terug naar de veilige hoogte en verwerkt het vastgestelde referentiepunt gerelateerd aan de cyclusparameters Q303 en Q305 (zie "Gemeenschappelijke kenmerken van alle tastcycli voor het vastleggen van een referentiepunt", Bladzijde 330). De TNC berekent het referentiepunt als snijpunt van de verbindingslijnen middelpunt van de boringen **1**/**3** en **2**/**4** en slaat de actuele waarden in de volgende Q-parameters op
7 Indien gewenst bepaalt de TNC daarna in een afzonderlijk tastproces nog het referentiepunt in de tastsysteemas

Parameternummer	Betekenis
Q151	Actuele waarde snijpunt hoofdas
Q152	Actuele waarde snijpunt nevenas

14.12 REFERENTIEPUNT MIDDEN 4 BORINGEN (cyclus 418, DIN/ISO: G418)

Bij het programmeren in acht nemen!

Let op: botsingsgevaar!
Wanneer u met de tastcyclus een referentiepunt vastlegt (Q303 = 0) en bovendien gebruikmaakt van Tasten in TS-as (Q381 = 1), mag er geen coördinatenomrekening actief zijn.

U moet vóór de cyclusdefinitie een gereedschapsoproep voor de definitie van de tastsysteemas hebben geprogrammeerd.

REFERENTIEPUNT MIDDEN 4 BORINGEN (cyclus 418, DIN/ISO: 14.12 G418)

Cyclusparameters

- **Q268 1e boring: midden 1e as?** (absoluut): middelpunt van de eerste boring in de hoofdas van het bewerkingsvlak. Invoerbereik -99999,9999 t/m 99999,9999
- **Q269 1e boring midden 2e as ?** (absoluut): middelpunt van de eerste boring in de nevenas van het bewerkingsvlak. Invoerbereik -99999,9999 t/m 99999,9999
- **Q270 2e boring: midden 1e as?** (absoluut): middelpunt van de tweede boring in de hoofdas van het bewerkingsvlak. Invoerbereik -99999,9999 t/m 99999,9999
- **Q271 2e boring: midden 2e as?** (absoluut): middelpunt van de tweede boring in de nevenas van het bewerkingsvlak. Invoerbereik -99999,9999 t/m 99999,9999
- **Q316 3e boring : midden 1e as ?** (absoluut): middelpunt van de 3e boring in de hoofdas van het bewerkingsvlak. Invoerbereik -99999,9999 t/m 99999,9999
- **Q317 3e boring : midden 2e as ?** (absoluut): middelpunt van de 3e boring in de nevenas van het bewerkingsvlak. Invoerbereik -99999,9999 t/m 99999,9999
- **Q318 4e boring: midden 1e as?** (absoluut): middelpunt van de 4e boring in de hoofdas van het bewerkingsvlak. Invoerbereik -99999,9999 t/m 99999,9999
- **Q319 4e boring: midden 2e as?** (absoluut): middelpunt van de 4e boring in de nevenas van het bewerkingsvlak. Invoerbereik -99999,9999 t/m 99999,9999
- **Q261 Meethoogte in tastsysteemas?** (absoluut): coördinaat van het midden van de kogel (= contactpunt) in de tastsysteemas waarin de meting moet plaatsvinden. Invoerbereik -99999,9999 t/m 99999,9999
- **Q260 Veilige hoogte?** (absoluut): coördinaat in de tastsysteemas waarin een botsing tussen het tastsysteem en het werkstuk (spanmiddel) uitgesloten is. Invoerbereik -99999,9999 t/m 99999,9999
- **Q305 Nummer in tabel?**: nummer in nulpunt-/preset-tabel vermelden waarin de TNC de coördinaten van het snijpunt van de verbindingslijnen moet opslaan. Indien Q303=1: bij invoer van Q305=0 stelt de TNC de weergave automatisch zo in, dat het nieuwe referentiepunt zich in het snijpunt van de verbindingslijnen bevindt. Indien Q303=0: bij invoer van Q305=0 beschrijft de TNC de regel 0 van de nulpunttabel. Invoerbereik 0 tot 99999

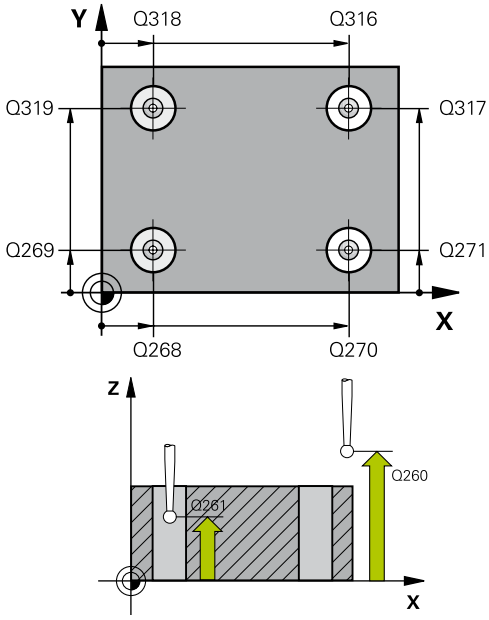

NC-regels

5 TCH PROBE 418 REF.PT. 4 BORINGEN	
Q268=+20	;1E BORING MIDD.1E AS
Q269=+25	;1E BORING MIDD.2E AS
Q270=+150	;2E BORING MIDD.1E AS
Q271=+25	;2E BORING MIDD.2E AS
Q316=+150	;3E MIDDEN 1E AS
Q317=+85	;3E MIDDEN 2E AS
Q318=+22	;4E MIDDEN 1E AS
Q319=+80	;4E MIDDEN 2E AS
Q261=-5	;MEETHOOGTE
Q260=+10	;VEILIGE HOOGTE
Q305=12	;NUMMER IN TABEL
Q331=+0	;NULPUNT
Q332=+0	;NULPUNT
Q303=+1	;MEETWAARDE OVERDR.
Q381=1	;AANTASTEN TS-AS
Q382=+85	;1. COORD. VOOR TS-AS
Q383=+50	;2. COORD. VOOR TS-AS
Q384=+0	;3. COORD. VOOR TS-AS
Q333=+0	;NULPUNT

14.12 REFERENTIEPUNT MIDDEN 4 BORINGEN (cyclus 418, DIN/ISO: G418)

- **Q331 Nieuw nulpunt in hoofdas ?** (absoluut): coördinaat in de hoofdas waarop de TNC het vastgestelde snijpunt van de verbindingslijnen moet instellen. Basisinstelling = 0. Invoerbereik -99999,9999 t/m 99999,9999
- **Q332 Nieuw nulpunt in hulpas ?** (absoluut): coördinaat in de nevenas waarop de TNC het vastgestelde snijpunt van de verbindingslijnen moet instellen. Basisinstelling = 0. Invoerbereik -99999,9999 t/m 99999,9999
- **Q303 Meetwaarde overdracht (0,1)?**: vastleggen of het vastgelegde referentiepunt in de nulpunttabel of in de preset-tabel moet worden opgeslagen:
  -1: niet gebruiken! Wordt door de TNC ingevoerd wanneer oude programma's worden ingelezen (zie "Gemeenschappelijke kenmerken van alle tastcycli voor het vastleggen van een referentiepunt", Bladzijde 330)
  0: vastgestelde referentiepunt in de actieve nulpunttabel opslaan. Referentiesysteem is het actieve werkstukcoördinatensysteem
  1: vastgestelde referentiepunt in de preset-tabel opslaan. Referentiesysteem is het machinecoördinatensysteem (REF-systeem)
- **Q381 Aantasten in TS as? (0/1)**: vastleggen of de TNC ook het referentiepunt in de tastsysteemas moet vastleggen:
  0: referentiepunt in de tastsysteemas niet vastleggen
  1: referentiepunt in de tastsysteemas vastleggen
- **Q382 Tasten TS-as: Coörd. 1e as?** (absoluut): coördinaat van de tastpositie in de hoofdas van het bewerkingsvlak waarop het referentiepunt in de tastsysteemas moet worden ingesteld. Alleen actief als Q381 = 1. Invoerbereik -99999,9999 t/m 99999,9999
- **Q383 Tasten TS-as: Coörd. 2e as?** (absoluut): coördinaat van de tastpositie in de nevenas van het bewerkingsvlak waarop het referentiepunt in de tastsysteemas moet worden ingesteld. Alleen actief als Q381 = 1. Invoerbereik -99999,9999 t/m 99999,9999
- **Q384 Tasten TS-as: Coörd. 3e as?** (absoluut): coördinaat van de tastpositie in de tastsysteemas van het bewerkingsvlak waarop het referentiepunt in de tastsysteemas moet worden ingesteld. Alleen actief als Q381 = 1. Invoerbereik -99999,9999 t/m 99999,9999
- **Q333 Nieuw nulpunt in TS-as ?** (absoluut): coördinaat in de tastsysteemas waarop de TNC het referentiepunt moet vastleggen. Basisinstelling = 0. Invoerbereik -99999,9999 t/m 99999,9999

14.13 REFERENTIEPUNT AFZONDERLIJKE AS (cyclus 419, DIN/ISO: G419)

Cyclusverloop

Met tastcyclus 419 wordt een willekeurige coördinaat in een te selecteren as gemeten en als referentiepunt vastgelegd. De TNC kan de gemeten coördinaat eventueel ook in een nulpunt- of preset-tabel vastleggen.

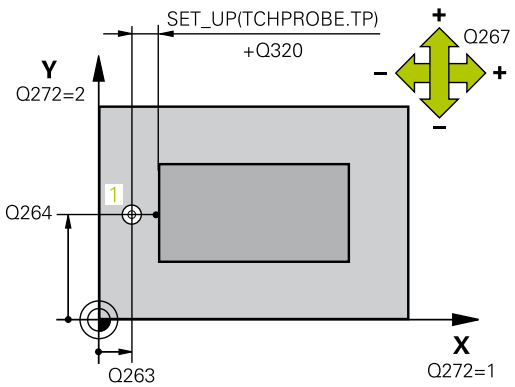

1 De TNC positioneert het tastsysteem met ijlaanzet (waarde uit kolom **FMAX**) en met positioneerlogica(zie "Tastcycli afwerken", Bladzijde 301)naar de geprogrammeerde tastpositie **1**. De TNC verplaatst daarbij het tastsysteem met de veiligheidsafstand tegen de geprogrammeerde tastrichting in
2 Vervolgens verplaatst het tastsysteem zich naar de ingevoerde meethoogte en registreert door één keer tasten de actuele positie
3 Ten slotte positioneert de TNC het tastsysteem terug naar de veilige hoogte en verwerkt het vastgestelde referentiepunt gerelateerd aan de cyclusparameters Q303 en Q305 (zie "Gemeenschappelijke kenmerken van alle tastcycli voor het vastleggen van een referentiepunt", Bladzijde 330)

Bij het programmeren in acht nemen!

U moet vóór de cyclusdefinitie een gereedschapsoproep voor de definitie van de tastsysteemas hebben geprogrammeerd.

Wanneer u het referentiepunt in meerdere assen in de preset-tabel wilt opslaan, kunt u cyclus 419 meerdere keren achter elkaar gebruiken. Daarvoor moet u echter het preset-nummer na elke uitvoering van cyclus 419 opnieuw activeren. Wanneer u met preset 0 als actieve preset werkt, vervalt deze procedure.

Cyclusparameters

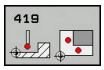

- **Q263 1e meetpunt in 1e as?** (absoluut): coördinaat van de eerste tastpositie in de hoofdas van het bewerkingsvlak. Invoerbereik -99999,9999 t/m 99999,9999
- **Q264 1e meetpunt in 2e as?** (absoluut): coördinaat van de eerste tastpositie in de nevenas van het bewerkingsvlak. Invoerbereik -99999,9999 t/m 99999,9999
- **Q261 Meethoogte in tastsysteemas?** (absoluut): coördinaat van het midden van de kogel (= contactpunt) in de tastsysteemas waarin de meting moet plaatsvinden. Invoerbereik -99999,9999 t/m 99999,9999
- **Q320 Veiligheidsafstand?** (incrementeel): extra afstand tussen meetpunt en kogel van het tastsysteem. Q320 werkt aanvullend op **SET_UP** (tastsysteemtabel). Invoerbereik 0 t/m 99999,9999
- **Q260 Veilige hoogte?** (absoluut): coördinaat in de tastsysteemas waarin een botsing tussen het tastsysteem en het werkstuk (spanmiddel) uitgesloten is. Invoerbereik -99999,9999 t/m 99999,9999
- **Q272 Meetas (1...3, 1=hoofdas)?**: as waarin de meting moet plaatsvinden:
  1: hoofdas = meetas
  2: nevenas = meetas
  3: tastsysteemas = meetas

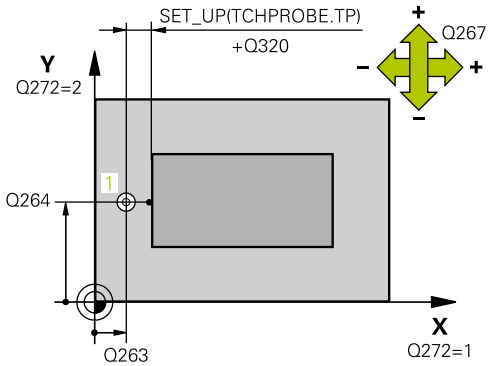

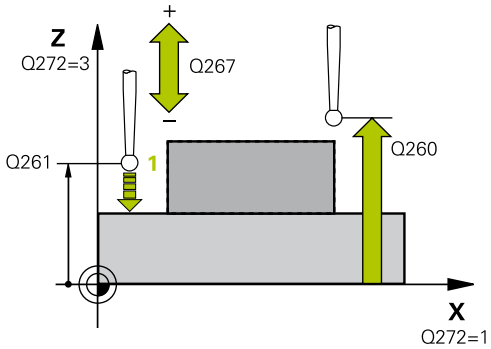

Astoewijzingen

Actieve tastsysteemas: Q272 = 3	Bijbehorende hoofdas: Q272 = 1	Bijbehorende nevenas: Q272 = 2
Z	X	Y
Y	Z	X
X	Y	Z

- **Q267 Verpl.richting 1 (+1=+ / -1=-)?**: richting waarin het tastsysteem zich naar het werkstuk moet verplaatsen:
  -1: verplaatsingsrichting negatief
  +1: verplaatsingsrichting positief

NC-regels

```
5 TCH PROBE 419 REF.PUNT ENKELE AS
    Q263=+25  ;1E PUNT 1E AS
    Q264=+25  ;1E PUNT IN 2E AS
    Q261=+25  ;MEETHOOGTE
    Q320=0    ;VEILIGHEIDSAFSTAND
    Q260=+50  ;VEILIGE HOOGTE
    Q272=+1   ;MEETASSEN
    Q267=+1   ;VERPL. RICHTING
    Q305=0    ;NUMMER IN TABEL
    Q333=+0   ;NULPUNT
    Q303=+1   ;MEETWAARDE OVERDR.
```

- **Q305 Nummer in tabel?**: nummer in nulpunt-/preset-tabel vermelden waarin de TNC de coördinaten moet opslaan. Indien Q303=1: bij invoer van Q305=0 stelt de TNC de weergave automatisch zo in, dat het nieuwe referentiepunt zich op het getaste vlak bevindt. Indien Q303=0: bij invoer van Q305=0 beschrijft de TNC de regel 0 van de nulpunttabel. Invoerbereik 0 tot 99999
- **Q333 Nieuw nulpunt in TS-as ?** (absoluut): coördinaat waarop de TNC het referentiepunt moet vastleggen. Basisinstelling = 0. Invoerbereik -99999,9999 t/m 99999,9999
- **Q303 Meetwaarde overdracht (0,1)?**: vastleggen of het vastgelegde referentiepunt in de nulpunttabel of in de preset-tabel moet worden opgeslagen:
  -1: niet gebruiken! Wordt door de TNC ingevoerd wanneer oude programma's worden ingelezen (zie "Gemeenschappelijke kenmerken van alle tastcycli voor het vastleggen van een referentiepunt", Bladzijde 330)
  0: vastgestelde referentiepunt in de actieve nulpunttabel opslaan. Referentiesysteem is het actieve werkstukcoördinatensysteem
  1: vastgestelde referentiepunt in de preset-tabel opslaan. Referentiesysteem is het machinecoördinatensysteem (REF-systeem)

14.14 Voorbeeld: referentiepunt vastleggen midden van cirkelsegment en bovenkant van werkstuk

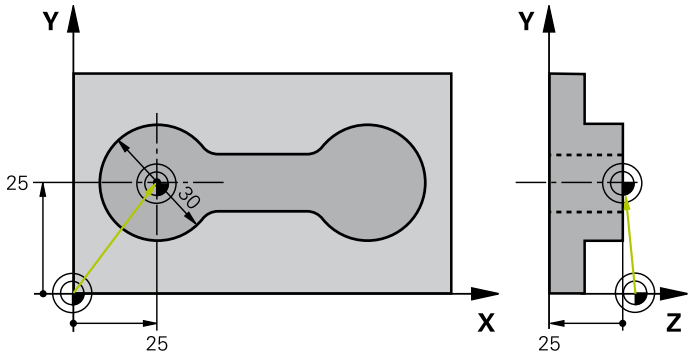

0 BEGIN PGM CYC413 MM		
1 TOOL CALL 69 Z		Gereedschap 0 oproepen voor vastleggen van de tastsysteemas
2 TCH PROBE 413 NULPNT BUITEN CIRKEL		
Q321=+25	;MIDDEN 1E AS	Cirkelmiddelpunt: X-coördinaat
Q322=+25	;MIDDEN 2E AS	Cirkelmiddelpunt: Y-coördinaat
Q262=30	;NOMINALE DIAMETER	Cirkeldiameter
Q325=+90	;STARTHOEK	Poolcoördinatenhoek voor 1e tastpositie
Q247=+45	;HOEKSTAP	Hoekstap voor berekening van de tastposities 2 t/m 4
Q261=-5	;MEETHOOGTE	Coördinaat in de tastsysteemas waarin de meting plaatsvindt
Q320=2	;VEILIGHEIDSAFSTAND	Veiligheidsafstand aanvullend op de kolom SET_UP
Q260=+10	;VEILIGE HOOGTE	Hoogte waarop de tastsysteemas zich zonder botsing kan verplaatsen
Q301=0	;VERPL.VEILIGH.HOOGTE	Tussen de meetpunten niet naar veilige hoogte verplaatsen
Q305=0	;NUMMER IN TABEL	Weergave instellen
Q331=+0	;NULPUNT	Weergave in X op 0 instellen
Q332=+10	;NULPUNT	Weergave in Y op 10 instellen
Q303=+0	;MEETWAARDE OVERDR.	Zonder functie omdat de weergave moet worden ingesteld
Q381=1	;AANTASTEN TS-AS	Ook referentiepunt in de tastsysteemas vastleggen
Q382=+25	;1. COORD. VOOR TS-AS	X-coördinaat tastpositie
Q383=+25	;2. COORD. VOOR TS-AS	Y-coördinaat tastpositie
Q384=+25	;3. COORD. VOOR TS-AS	Z-coördinaat tastpositie
Q333=+0	;NULPUNT	Weergave in Z op 0 instellen
Q423=4	;AANTAL KEREN TASTEN	Cirkel meten door 4 keer te tasten
Q365=0	;TYPE VERPLAATSING	Tussen de meetpunten op cirkelbaan verplaatsen
3 CALL PGM 35K47		Bewerkingsprogramma oproepen
4 END PGM CYC413 MM		

14.15 Voorbeeld: referentiepunt vastleggen: bovenkant werkstuk en midden van gatencirkel

Het gemeten middelpunt van de gatencirkel moet voor later gebruik in een preset-tabel worden vastgelegd.

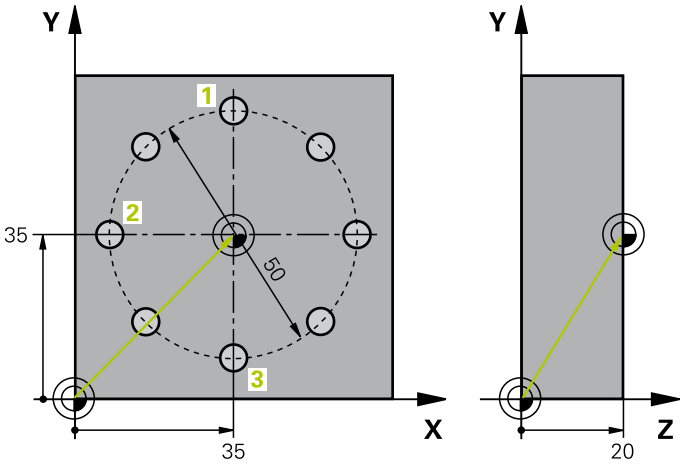

0 BEGIN PGM CYC416 MM		
1 TOOL CALL 69 Z		Gereedschap 0 oproepen voor vastleggen van de tastsysteemas
2 TCH POBE 417 NULPUNT IN TS-AS		Cyclusdefinitie voor vastleggen referentiepunt in tastsysteemas
Q263=+7,5	;1E PUNT 1E AS	Tastpositie: X-coördinaat
Q264=+7,5	;1E PUNT IN 2E AS	Tastpositie: Y-coördinaat
Q294=+25	;1E MEETPUNT 3E AS	Tastpositie: Z-coördinaat
Q320=0	;VEILIGHEIDSAFSTAND	Veiligheidsafstand aanvullend op de kolom SET_UP
Q260=+50	;VEILIGE HOOGTE	Hoogte waarop de tastsysteemas zich zonder botsing kan verplaatsen
Q305=1	;NUMMER IN TABEL	Z-coördinaat in regel 1 vastleggen
Q333=+0	;NULPUNT	Tastsysteemas op 0 instellen
Q303=+1	;MEETWAARDE OVERDR.	Berekend referentiepunt gerelateerd aan het machinevaste coördinatensysteem (REF-systeem) in de preset-tabel PRESET.PR opslaan
3 TCH PROBE 416 NULPUNT MIDD. CIRKEL		
Q273=+35	;MIDDEN 1E AS	Middelpunt van de gatencirkel: X-coördinaat
Q274=+35	;MIDDEN 2E AS	Middelpunt van de gatencirkel: Y-coördinaat
Q262=50	;NOMINALE DIAMETER	Diameter van de gatencirkel
Q291=+90	;HOEK 1E BORING	Poolcoördinatenhoek voor middelpunt van 1e boring 1
Q292=+180	;HOEK 2E BORING	Poolcoördinatenhoek voor middelpunt van 2e boring 2
Q293=+270	;HOEK 3E BORING	Poolcoördinatenhoek voor middelpunt van 3e boring 3
Q261=+15	;MEETHOOGTE	Coördinaat in de tastsysteemas waarin de meting plaatsvindt
Q260=+10	;VEILIGE HOOGTE	Hoogte waarop de tastsysteemas zich zonder botsing kan verplaatsen
Q305=1	;NUMMER IN TABEL	Midden gatencirkel (X en Y) in regel 1 vastleggen
Q331=+0	;NULPUNT	
Q332=+0	;NULPUNT	

14.15 Voorbeeld: referentiepunt vastleggen: bovenkant werkstuk en midden van gatencirkel

Q303=+1	;MEETWAARDE OVERDR.	Berekend referentiepunt gerelateerd aan het machinevaste coördinatensysteem (REF-systeem) in de preset-tabel PRESET.PR opslaan
Q381=0	;AANTASTEN TS-AS	Geen referentiepunt in de TS-as vastleggen
Q382=+0	;1. COORD. VOOR TS-AS	Geen functie
Q383=+0	;2. COORD. VOOR TS-AS	Geen functie
Q384=+0	;3. COORD. VOOR TS-AS	Geen functie
Q333=+0	;NULPUNT	Geen functie
Q320=0	;VEILIGHEIDSAFSTAND.	Veiligheidsafstand aanvullend op de kolom SET_UP
4 CYCL DEF 247 REF.PUNT VASTL.		Nieuwe preset met cyclus 247 activeren
Q339=1	;REF.PUNT-NUMMER	
6 CALL PGM 35KLZ		Bewerkingsprogramma oproepen
7 END PGM CYC416 MM		

15

Tastcycli: Werkstukken automatisch controleren

15.1 Basisprincipes

Overzicht

Bij de uitvoering van de tastcycli mogen cyclus 8 SPIEGELING, cyclus 11 MAATFACTOR en cyclus 26 MAATFACTOR ASSPEC. niet actief zijn.

HEIDENHAIN garandeert de werking van de tastcycli alleen wanneer er HEIDENHAIN-tastsystemen worden gebruikt.

De TNC moet door de machinefabrikant zijn voorbereid voor het werken met 3D-tastsystemen.

Raadpleeg uw machinehandboek!

De TNC beschikt over twaalf cycli waarmee werkstukken automatisch kunnen worden gemeten:

Softkey	Cyclus	Bladzijde
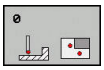	0 REFERENTIEVLAK Coördinaat in een te selecteren as meten	388
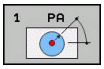	1 REFERENTIEVLAK POLAIR Punt opmeten, tastrichting via hoek	389
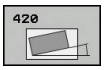	420 HOEK METEN Hoek in bewerkingsvlak meten	390
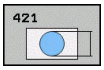	421 BORING METEN Positie en diameter van een boring meten	393
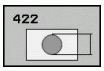	422 CIRKEL BUITEN METEN Positie en diameter van een cirkelvormige tap meten	398
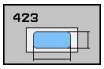	423 RECHTHOEK BINNEN METEN Positie, lengte en breedte van een rechthoekige kamer meten	402
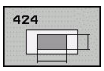	424 RECHTHOEK BUITEN METEN Positie, lengte en breedte van een rechthoekige tap meten	405
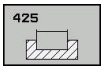	425 BREEDTE BINNEN METEN (2e softkeyniveau) Sleufbreedte binnen meten	408
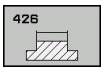	426 DAM BUITEN METEN (2e softkeyniveau) Dam buiten meten	411

Softkey	Cyclus	Bladzijde
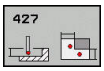	427 COÖRDINAAT METEN (2e softkeyniveau) Willekeurige coördinaat in te selecteren as meten	414
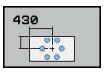	430 GATENCIRKEL METEN (2e softkeyniveau) Positie en diameter van een gatencirkel meten	417
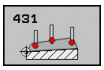	431 VLAK METEN (2e softkeyniveau) Hoek A- en B-as van een vlak meten	420

Meetresultaten vastleggen

Voor alle cycli waarmee u werkstukken automatisch kunt opmeten (uitzonderingen: cyclus 0 en 1) kunt u door de TNC een meetprotocol laten maken. In de betreffende tastcyclus kunt u definiëren of de TNC

- het meetprotocol in een bestand moet opslaan
- het meetprotocol op het beeldscherm moet weergeven en de programma-afloop moet onderbreken
- geen meetprotocol moet maken

Als u het meetprotocol in een bestand wilt opslaan, slaat de TNC de gegevens standaard als ASCII-bestand op. Als opslaglocatie kiest de TNC de directory die ook het bijbehorende NC-programma bevat.

Wilt u het meetprotocol via de data-interface uitvoeren, gebruik dan de data-overdrachtsoftware TNCremo van HEIDENHAIN.

Voorbeeld: protocolbestand voor tastcyclus 421:

Meetprotocol tastcyclus 421 Boring meten

Datum: 30-06-2005
Tijdstip: 6:55:04
Meetprogramma: TNC:\GEH35712\CHECK1.H

Nominale waarden:	
Midden hoofdas:	50.0000
Midden nevenas:	65.0000
Diameter:	12.0000
Ingestelde grenswaarden:	
Max. maat midden hoofdas:	50.1000
Min. maat midden hoofdas:	49.9000
Max. maat midden nevenas:	65.1000
Min. maat midden nevenas:	64.9000
Max. maat boring:	12.0450
Min. maat boring:	12.0000
Actuele waarden:	
Midden hoofdas:	50.0810
Midden nevenas:	64.9530
Diameter:	12.0259
Afwijkingen:	
Midden hoofdas:	0.0810
Midden nevenas:	-0.0470
Diameter:	0.0259
Overige meetresultaten: meethoogte:	-5.0000

Einde meetprotocol

Meetresultaten in Q-parameters

De TNC legt de meetresultaten van de desbetreffende tastcyclus vast in de globaal actieve Q-parameters Q150 t/m Q160. Afwijkingen van de nominale waarde zijn in de parameters Q161 t/m Q166 opgeslagen. Let op de tabel met resultaatparameters die bij elke cyclusbeschrijving is vermeld.

De TNC toont ook de resultaatparameters bij de cyclusdefinitie in het helpscherm van de desbetreffende cyclus (zie afbeelding rechtsboven). Daarbij hoort de oplichtende resultaatparameter bij de betreffende invoerparameter.

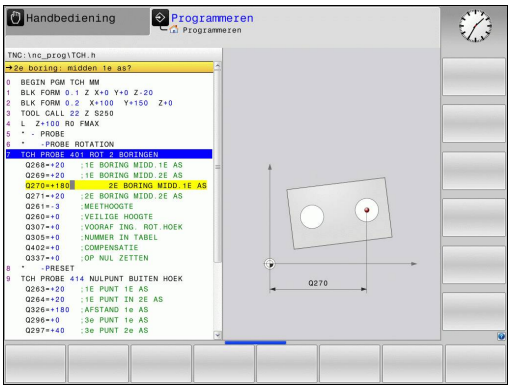

Status van de meting

Bij sommige cycli kunt u met de globaal actieve Q-parameters Q180 t/m Q182 de status van de meting opvragen

Meetstatus	Parameterwaarde
Meetwaarden liggen binnen de tolerantie	Q180 = 1
Nabewerken noodzakelijk	Q181 = 1
Afkeur	Q182 = 1

De TNC plaatst de nabewerkings- of afkeur-flag, zodra een van de meetwaarden buiten de tolerantie ligt. Om te bepalen welk meetresultaat buiten de tolerantie ligt, houdt u bovendien rekening met het meetprotocol, of controleert u de desbetreffende meetresultaten (Q150 t/m Q160) op de grenswaarden.

Bij de cyclus 427 gaat de TNC er standaard vanuit dat u een buitenmaat (tap) meet. Door de juiste keuze van de min. en max. maat in combinatie met de tastrichting, kunt u de status van de meting echter corrigeren.

> De TNC plaatst de status-flags ook wanneer er geen tolerantiewaarden of maximum-/ resp. minimummaten zijn ingevoerd.

Tolerantiebewaking

Bij de meeste cycli voor werkstukcontrole kunt u de TNC een tolerantiebewaking laten uitvoeren. U moet dan bij de cyclusdefinitie de benodigde grenswaarden instellen. Als u geen tolerantiebewaking wilt uitvoeren, voert u bij deze parameter 0 in (= vooraf ingestelde waarde)

Gereedschapsbewaking

Bij sommige cycli voor werkstukcontrole kunt u de TNC een gereedschapsbewaking laten uitvoeren. De TNC controleert dan of

- op grond van de afwijkingen van de ingestelde nominale waarde (waarden in Q16x) de gereedschapsradius moet worden gecorrigeerd
- de afwijkingen van de ingestelde nominale waarde (waarden in Q16x) groter zijn dan de gereedschapsbreuktolerantie

Gereedschap corrigeren

Deze functie werkt alleen

- bij actieve gereedschapstabel
- wanneer u de gereedschapsbewaking in de cyclus inschakelt: voor **Q330** een andere waarde dan 0 of een gereedschapsnaam invoeren. De invoer van de gereedschapsnaam kiest u met de softkey. de TNC geeft het rechter enkele aanhalingsteken niet meer aan.

Wanneer u meerdere correctiemetingen uitvoert, telt de TNC de telkens gemeten afwijking op bij de reeds in de gereedschapstabel opgeslagen waarde.

Freesgereedschap: wanneer u in parameter Q330 naar een freesgereedschap verwijst, worden de desbetreffende waarden als volgt gecorrigeerd: de TNC corrigeert de gereedschapsradius in de kolom DR van de gereedschapstabel in principe altijd, ook wanneer de gemeten afwijking binnen de opgegeven tolerantie ligt. In uw NC-programma kan via parameter Q181 (Q181=1: nabewerken noodzakelijk) worden opgevraagd, of een nabewerking noodzakelijk is.

Gereedschapsbreukbewaking

Deze functie werkt alleen
- bij actieve gereedschapstabel
- wanneer u de gereedschapsbewaking in de cyclus inschakelt (voor Q330 andere waarde dan 0 invoeren)
- wanneer voor het in de tabel ingevoerde gereedschapsnummer de breuktolerantie RBREAK groter dan 0 is ingevoerd (zie ook het gebruikershandboek, hoofdstuk 5.2 "Gereedschapsgegevens")

De TNC toont een foutmelding en stopt de programma-afloop, wanneer de gemeten afwijking groter is dan de gereedschapsbreuktolerantie. Tegelijkertijd wordt het gereedschap in de gereedschapstabel geblokkeerd (kolom TL = L).

Referentiesysteem voor meetresultaten

De TNC toont alle meetresultaten in de resultaatparameters en in het protocolbestand in het actieve - dus eventueel ook in het verschoven en/of geroteerde/gezwenkte - coördinatensysteem.

15.2 REFERENTIEVLAK (cyclus 0, DIN/ISO: G55)

Cyclusverloop

1 Het tastsysteem verplaatst zich met een 3D-verplaatsing met ijlgang (waarde uit kolom **FMAX**) naar de in de cyclus geprogrammeerde voorpositionering 1

2 Vervolgens voert het tastsysteem het tastproces met tastaanzet (kolom **F**) uit. De tastrichting moet in de cyclus worden vastgelegd

3 Nadat de TNC de positie heeft geregistreerd, keert het tastsysteem naar het startpunt van het tastproces terug. De TNC slaat de gemeten coördinaten in een Q-parameter op. De TNC slaat bovendien de coördinaten van de positie waar het tastsysteem zich bij het tasten bevindt, op in de parameters Q115 t/m Q119. Voor de waarden in deze parameters wordt geen rekening gehouden met de lengte en de radius van de taststift.

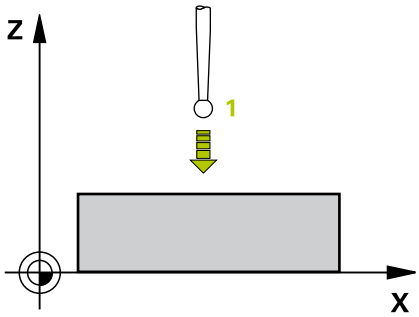

Bij het programmeren in acht nemen!

Let op: botsingsgevaar!
Tastsysteem zo voorpositioneren dat een botsing bij het benaderen van de geprogrammeerde voorpositie is uitgesloten.

Cyclusparameters

- **Parameternr. voor resultaat?**: nummer van de Q-parameter invoeren waaraan de waarde van de coördinaat wordt toegewezen. Invoerbereik 0 tot 1999
- **Tastas / tastrichting?**: tastas met askeuzetoets of via het ASCII-toetsenbord en voorteken voor de tastrichting invoeren. Met de **ENT**-toets bevestigen. Invoerbereik van alle NC-assen
- **Nominale positiewaarde?**: via de askeuzetoetsen of via het ASCII-toetsenbord alle coördinaten voor het voorpositioneren van het tastsysteem invoeren. Invoerbereik -99999,9999 t/m 99999,9999
- Invoer afsluiten: **ENT**-toets indrukken

NC-regels

```
67 TCH PROBE 0.0 REFERENTIEVLAK
   Q5 X-
68 TCH PROBE 0.1 X+5 Y+0 Z-5
```

15.3 REFERENTIEVLAK polair (cyclus 1)

Cyclusverloop

Met tastcyclus 1 wordt een willekeurige werkstukpositie in een willekeurige tastrichting geregistreerd.

1 Het tastsysteem verplaatst zich met een 3D-verplaatsing met ijlgang (waarde uit kolom **FMAX**) naar de in de cyclus geprogrammeerde voorpositionering 1

2 Vervolgens voert het tastsysteem het tastproces met tastaanzet (kolom **F**) uit. Tijdens het tastproces verplaatst zich de TNC gelijktijdig in 2 assen (afhankelijk van de tasthoek). De tastrichting moet via de poolhoek in de cyclus worden vastgelegd

3 Nadat de TNC de positie heeft geregistreerd, keert het tastsysteem naar het startpunt van het tastproces terug. De TNC slaat de coördinaten van de positie waarop het tastsysteem zich op het moment van het schakelsignaal bevindt, op in de parameters Q115 t/m Q119.

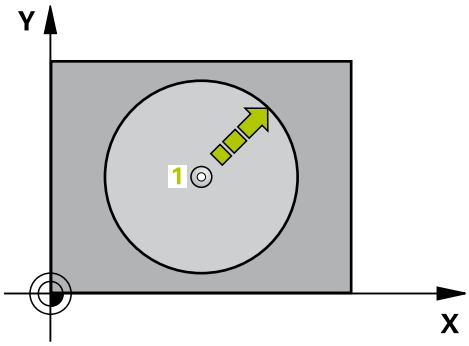

Bij het programmeren in acht nemen!

Let op: botsingsgevaar!
Tastsysteem zo voorpositioneren dat een botsing bij het benaderen van de geprogrammeerde voorpositie is uitgesloten.

Het tastvlak wordt met de in de cyclus gedefinieerde tastas vastgelegd:
tastas X: X/Y-vlak
tastas Y: Y/Z-vlak
tastas Z: Z/X-vlak

Cyclusparameters

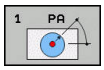

- **Aantast-as?**: tastas met askeuzetoets of via het ASCII-toetsenbord invoeren. Met de **ENT**-toets bevestigen. Invoerbereik **X**, **Y** of **Z**
- **Aantast-hoek?**: hoek gerelateerd aan de tast-as waarin het tastsysteem zich moet verplaatsen. Invoerbereik -180,0000 t/m 180,0000
- **Nominale positiewaarde?**: via de askeuzetoetsen of via het ASCII-toetsenbord alle coördinaten voor het voorpositioneren van het tastsysteem invoeren. Invoerbereik -99999,9999 t/m 99999,9999
- Invoer afsluiten: **ENT**-toets indrukken

NC-regels

```
67 TCH PROBE 1.0 POLAIR NULPUNT
68 TCH PROBE 1.1 X HOEK: +30
69 TCH PROBE 1.2 X+5 Y+0 Z-5
```

15.4 HOEK METEN (cyclus 420, DIN/ISO: G420)

Cyclusverloop

Met tastcyclus 420 wordt de hoek bepaald, waarin een willekeurige rechte met de hoofdas van het bewerkingsvlak is ingesloten.

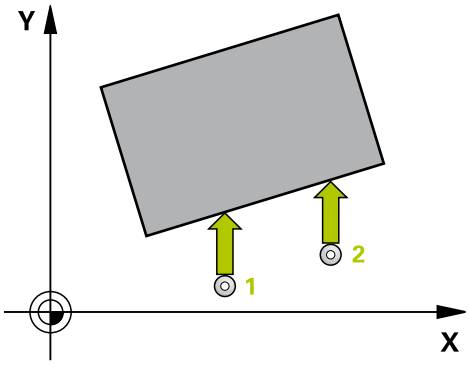

1 De TNC positioneert het tastsysteem met ijlgang (waarde uit kolom **FMAX**) en met positioneerlogica (zie "Tastcycli afwerken", Bladzijde 301) naar de geprogrammeerde tastpositie **1**. De TNC verplaatst daarbij het tastsysteem met de veiligheidsafstand tegen de vastgelegde verplaatsingsrichting in
2 Vervolgens verplaatst het tastsysteem zich naar de ingevoerde meethoogte en voert het eerste tastproces met tastaanzet (kolom **F**) uit
3 Het tastsysteem gaat dan naar de volgende tastpositie **2** en voert het tweede tastproces uit
4 De TNC verplaatst het tastsysteem terug naar de veilige hoogte en slaat de vastgestelde hoek op in de volgende Q-parameter:

Parameternummer	Betekenis
Q150	Gemeten hoek gerelateerd aan de hoofdas van het bewerkingsvlak

Bij het programmeren in acht nemen!

U moet vóór de cyclusdefinitie een gereedschapsoproep voor de definitie van de tastsysteemas hebben geprogrammeerd.

Als tastsysteemas = meetas is gedefinieerd, dan **Q263** gelijk aan **Q265** selecteren wanneer de hoek in de richting van de A-as moet worden gemeten; **Q263** ongelijk aan **Q265** selecteren wanneer de hoek in de richting van de B-as moet worden gemeten.

Cyclusparameters

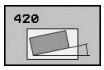

- **Q263 1e meetpunt in 1e as?** (absoluut): coördinaat van de eerste tastpositie in de hoofdas van het bewerkingsvlak. Invoerbereik -99999,9999 t/m 99999,9999
- **Q264 1e meetpunt in 2e as?** (absoluut): coördinaat van de eerste tastpositie in de nevenas van het bewerkingsvlak. Invoerbereik -99999,9999 t/m 99999,9999
- **Q265 2e meetpunt in 1e as?** (absoluut): coördinaat van de tweede tastpositie in de hoofdas van het bewerkingsvlak. Invoerbereik -99999,9999 t/m 99999,9999
- **Q266 2e meetpunt in 2e as?** (absoluut): coördinaat van de tweede tastpositie in de nevenas van het bewerkingsvlak. Invoerbereik -99999,9999 t/m 99999,9999
- **Q272 Meetas (1...3, 1=hoofdas)?**: as waarin de meting moet plaatsvinden:
  1: hoofdas = meetas
  2: nevenas = meetas
  3: tastsysteemas = meetas
- **Q267 Verpl.richting 1 (+1=+ / -1=-)?**: richting waarin het tastsysteem zich naar het werkstuk moet verplaatsen:
  -1: verplaatsingsrichting negatief
  +1: verplaatsingsrichting positief
- **Q261 Meethoogte in tastsysteemas?** (absoluut): coördinaat van het midden van de kogel (= contactpunt) in de tastsysteemas waarin de meting moet plaatsvinden. Invoerbereik -99999,9999 t/m 99999,9999
- **Q320 Veiligheidsafstand?** (incrementeel): extra afstand tussen meetpunt en kogel van het tastsysteem. Q320 werkt aanvullend op **SET_UP** (tastsysteemtabel) en alleen bij het tasten van het referentiepunt in de tastsysteemas. Invoerbereik 0 t/m 99999,9999
- **Q260 Veilige hoogte?** (absoluut): coördinaat in de tastsysteemas waarin een botsing tussen het tastsysteem en het werkstuk (spanmiddel) uitgesloten is. Invoerbereik -99999,9999 t/m 99999,9999

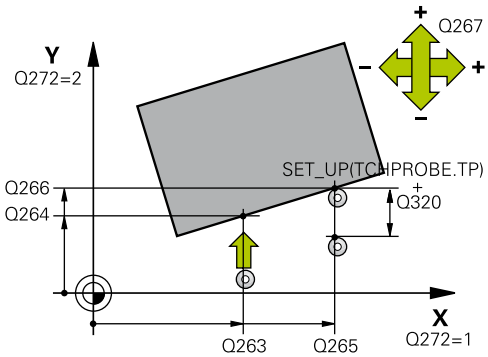

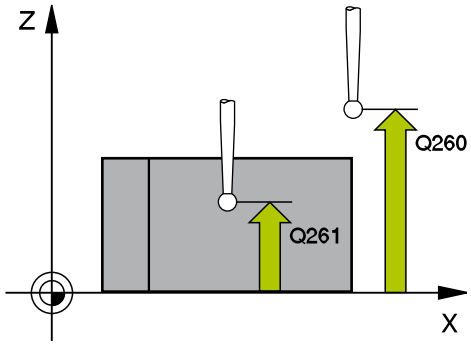

NC-regels

```
5 TCH PROBE 420 METEN HOEK
    Q263=+10  ;1E PUNT 1E AS
    Q264=+10  ;1E PUNT IN 2E AS
    Q265=+15  ;2E PUNT 1E AS
    Q266=+95  ;2E PUNT 2E AS
    Q272=1    ;MEETASSEN
    Q267=-1   ;VERPL. RICHTING
    Q261=-5   ;MEETHOOGTE
    Q320=0    ;VEILIGHEIDSAFSTAND
    Q260=+10  ;VEILIGE HOOGTE
    Q301=1    ;VERPL.VEILIGH.HOOGTE
    Q281=1    ;MEETPROTOCOL
```

- **Q301 Verpl. veiligheidshoogte (0/1)?**: vastleggen hoe het tastsysteem zich tussen de meetpunten moet verplaatsen:
  0: tussen meetpunten naar diepte-instelling verplaatsen
  1: tussen meetpunten naar veilige hoogte verplaatsen
- **Q281 Meetprotocol (0/1/2)?**: vastleggen of de TNC een meetprotocol moet maken:
  0: geen meetprotocol maken
  1: meetprotocol maken: de TNC slaat het **protocolbestand TCHPR420.TXT** standaard in de directory TNC:\ op.
  2: programma-afloop onderbreken en meetprotocol op het TNC-beeldscherm weergeven. Programma met NC-start hervatten**Q281** zen

15.5 BORING METEN (cyclus 421, DIN/ISO: G421)

Cyclusverloop

Met tastcyclus 421 worden het middelpunt en de diameter van een boring (rondkamer) bepaald. Wanneer u de bijbehorende tolerantiewaarden in de cyclus definieert, vergelijkt de TNC de nominale en actuele waarden en slaat de afwijkingen op in systeemparameters.

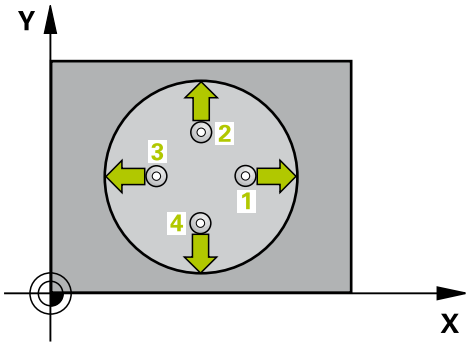

1 De TNC positioneert het tastsysteem met ijlaanzet (waarde uit kolom **FMAX**) en met positioneerlogica(zie "Tastcycli afwerken", Bladzijde 301)naar tastpositie **1**. De TNC berekent de tastposities met behulp van de cyclusgegevens en de veiligheidsafstand uit de kolom SET_UP van de tastsysteemtabel
2 Vervolgens verplaatst het tastsysteem zich naar de ingevoerde meethoogte en voert het eerste tastproces met tastaanzet (kolom **F**) uit. De TNC bepaalt de tastrichting automatisch, gerelateerd aan de geprogrammeerde starthoek
3 Vervolgens verplaatst het tastsysteem zich cirkelvormig, met meethoogte of op veilige hoogte, naar de volgende tastpositie **2** en voert daar het tweede tastproces uit
4 De TNC positioneert het tastsysteem naar de tastpositie **3**en vervolgens naar de tastpositie **4**en voert daar het derde resp. vierde tastproces uit
5 Ten slotte positioneert de TNC het tastsysteem terug naar de veilige hoogte en slaat de actuele waarden en de afwijkingen op in de volgende Q-parameters:

Parameternummer	Betekenis
Q151	Actuele waarde midden hoofdas
Q152	Actuele waarde midden nevenas
Q153	Actuele waarde diameter
Q161	Afwijking midden hoofdas
Q162	Afwijking midden nevenas
Q163	Afwijking diameter

15.5 BORING METEN (cyclus 421, DIN/ISO: G421)

Bij het programmeren in acht nemen!

U moet vóór de cyclusdefinitie een gereedschapsoproep voor de definitie van de tastsysteemas hebben geprogrammeerd.

Hoe kleiner de hoekstap wordt geprogrammeerd, des te onnauwkeuriger berekent de TNC de boringmaten. Kleinste invoerwaarde: 5°.

De parameters **Q498** en **Q531** hebben bij deze cyclus geen effect. U hoeft niets in te voeren. Deze parameters zijn uitsluitend vanwege de compatibiliteit geïntegreerd. Wanneer u bijv. een programma van de draai-frees-besturing TNC 640 importeert, krijgt u geen foutmelding.

Cyclusparameters

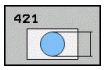

- **Q273 Midden 1e as (nom. waarde)?** (absoluut): midden van de boring in de hoofdas van het bewerkingsvlak. Invoerbereik -99999,9999 t/m 99999,9999
- **Q274 Midden 2e as (nominale waarde)?** (absoluut): middelpunt van de boring in de nevenas van het bewerkingsvlak. Invoerbereik -99999,9999 t/m 99999,9999
- **Q262 Nominale diameter?**: diameter van de boring invoeren. Invoerbereik 0 t/m 99999,9999
- **Q325 Starthoek?** (absoluut): hoek tussen de hoofdas van het bewerkingsvlak en de eerste tastpositie. Invoerbereik -360,000 t/m 360,000
- **Q247 Hoekstap?** (incrementeel): hoek tussen twee meetpunten, waaronder het tastsysteem zich naar het volgende meetpunt verplaatst. De rotatierichting wordt bepaald door het voorteken van de hoekstap (- = met de klok mee). Als u cirkelbogen wilt meten, programmeert u een hoekstap kleiner dan 90°. Invoerbereik -120,000 t/m 120,000
- **Q261 Meethoogte in tastsysteemas?** (absoluut): coördinaat van het midden van de kogel (= contactpunt) in de tastsysteemas waarin de meting moet plaatsvinden. Invoerbereik -99999,9999 t/m 99999,9999
- **Q320 Veiligheidsafstand?** (incrementeel): extra afstand tussen meetpunt en kogel van het tastsysteem. Q320 werkt aanvullend op **SET_UP** (tastsysteemtabel). Invoerbereik 0 t/m 99999,9999
- **Q260 Veilige hoogte?** (absoluut): coördinaat in de tastsysteemas waarin een botsing tussen het tastsysteem en het werkstuk (spanmiddel) uitgesloten is. Invoerbereik -99999,9999 t/m 99999,9999

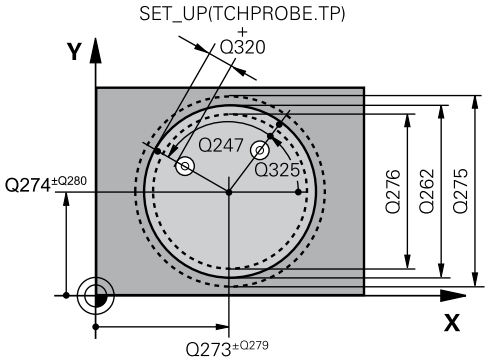

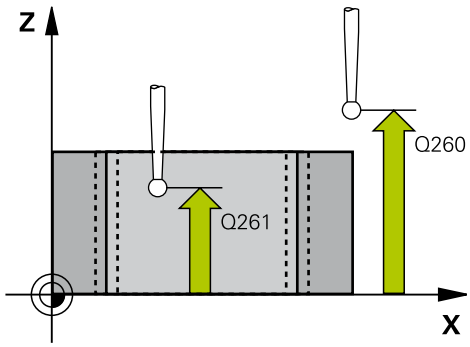

NC-regels

5 TCH PROBE 421 METEN BORING	
Q273=+50	;MIDDEN 1E AS
Q274=+50	;MIDDEN 2E AS
Q262=75	;NOMINALE DIAMETER
Q325=+0	;STARTHOEK
Q247=+60	;HOEKSTAP
Q261=-5	;MEETHOOGTE
Q320=0	;VEILIGHEIDSAFSTAND

- **Q301 Verpl. veiligheidshoogte (0/1)?**: vastleggen hoe het tastsysteem zich tussen de meetpunten moet verplaatsen:
  0: tussen meetpunten naar diepte-instelling verplaatsen
  1: tussen meetpunten naar veilige hoogte verplaatsen
- **Q275 Maximale maat boring?**: maximaal toegestane diameter van de boring (rondkamer). Invoerbereik 0 t/m 99999,9999
- **Q276 Minimale maat boring?**: minimaal toegestane diameter van de boring (rondkamer). Invoerbereik 0 t/m 99999,9999
- **Q279 Tolerantie midden 1e as ?**: toegestane positie-afwijking in de hoofdas van het bewerkingsvlak. Invoerbereik 0 t/m 99999,9999
- **Q280 Tolerantie midden 2e as?**: toegestane positie-afwijking in de nevenas van het bewerkingsvlak. Invoerbereik 0 t/m 99999,9999
- **Q281 Meetprotocol (0/1/2)?**: vastleggen of de TNC een meetprotocol moet maken:
  0: geen meetprotocol maken
  1: meetprotocol maken: de TNC slaat het **protocolbestand TCHPR421.TXT** standaard in de directory op waarin ook het NC-programma staat.
  2: programma-afloop onderbreken en meetprotocol op het TNC-beeldscherm weergeven. Programma met NC-start hervatten
- **Q309 PGM-stop bij tolerantieoverschr.**: vastleggen of de TNC bij tolerantie-overschrijdingen de programma-afloop moet onderbreken en een foutmelding moet geven:
  0: programma-afloop niet onderbreken, geen foutmelding geven
  1: programma-afloop onderbreken, foutmelding geven

Q260=+20	;VEILIGE HOOGTE
Q301=1	;VERPL.VEILIGH.HOOGTE
Q275=75,12	;MAXIMALE MAAT
Q276=74,95	;MINIMALE MAAT
Q279=0,1	;TOLERANTIE 1E MIDD.
Q280=0,1	;TOLERANTIE 2E MIDD.
Q281=1	;MEETPROTOCOL
Q309=0	;PGM-STOP BIJ FOUT
Q330=0	;GEREEDSCHAP
Q423=4	;AANTAL KEREN TASTEN
Q365=1	;TYPE VERPLAATSING

- **Q330 Gereedschap voor bewaking?**: vastleggen of de TNC een gereedschapsbreukbewaking moet uitvoeren (zie "Gereedschapsbewaking", Bladzijde 386). Invoerbereik 0 t/m 32767,9, alternatieve gereedschapsnaam met maximaal 16 tekens
  0: bewaking niet actief
  >0: nummer of naam van het gereedschap waarmee de TNC de bewerking heeft uitgevoerd. U hebt de mogelijkheid met de softkey direct een gereedschap uit de gereedschapstabel over te nemen.
- **Q423 Aantal keren tasten vlak (4/3)?**: vastleggen of de TNC de tap met 4 of 3 keer tasten moet meten:
  4: 4 meetpunten gebruiken (standaardinstelling)
  3: 3 meetpunten gebruiken
- **Q365 Type verplaatsing recht=0/circ=1**: vastleggen met welke baanfunctie het gereedschap zich tussen de meetpunten moet verplaatsen wanneer verplaatsen op veilige hoogte (Q301=1) actief is:
  0: tussen de bewerkingen via een rechte verplaatsen
  1: tussen de bewerkingen cirkelvormig op de steekcirkeldiameter verplaatsen
- De parameters **Q498** en **Q531** hebben bij deze cyclus geen effect. U hoeft niets in te voeren. Deze parameters zijn uitsluitend vanwege de compatibiliteit geïntegreerd. Wanneer u bijv. een programma van de draai-frees-besturing TNC 640 importeert, krijgt u geen foutmelding.

15.6 CIRKEL BUITEN METEN (cyclus 422, DIN/ISO: G422)

Cyclusverloop

Met tastcyclus 422 worden het middelpunt en de diameter van een ronde tap bepaald. Wanneer u de bijbehorende tolerantiewaarden in de cyclus definieert, vergelijkt de TNC de nominale en actuele waarden en slaat de afwijkingen op in systeemparameters.

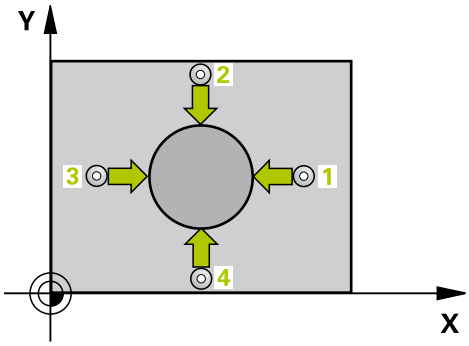

1 De TNC positioneert het tastsysteem met ijlaanzet (waarde uit kolom **FMAX**) en met positioneerlogica(zie "Tastcycli afwerken", Bladzijde 301)naar tastpositie 1. De TNC berekent de tastposities met behulp van de cyclusgegevens en de veiligheidsafstand uit de kolom **SET_UP** van de tastsysteemtabel
2 Vervolgens verplaatst het tastsysteem zich naar de ingevoerde meethoogte en voert het eerste tastproces met tastaanzet (kolom **F**) uit. De TNC bepaalt de tastrichting automatisch, gerelateerd aan de geprogrammeerde starthoek
3 Vervolgens verplaatst het tastsysteem zich cirkelvormig, met meethoogte of op veilige hoogte, naar de volgende tastpositie 2 en voert daar het tweede tastproces uit
4 De TNC positioneert het tastsysteem naar de tastpositie 3en vervolgens naar de tastpositie 4en voert daar het derde resp. vierde tastproces uit
5 Ten slotte positioneert de TNC het tastsysteem terug naar de veilige hoogte en slaat de actuele waarden en de afwijkingen op in de volgende Q-parameters:

Parameternummer	Betekenis
Q151	Actuele waarde midden hoofdas
Q152	Actuele waarde midden nevenas
Q153	Actuele waarde diameter
Q161	Afwijking midden hoofdas
Q162	Afwijking midden nevenas
Q163	Afwijking diameter

Bij het programmeren in acht nemen!

U moet vóór de cyclusdefinitie een gereedschapsoproep voor de definitie van de tastsysteemas hebben geprogrammeerd.

Hoe kleiner de hoekstap wordt geprogrammeerd, des te onnauwkeuriger berekent de TNC de tapmaten. Kleinste invoerwaarde: 5°.

De parameters **Q498** en **Q531** hebben bij deze cyclus geen effect. U hoeft niets in te voeren. Deze parameters zijn uitsluitend vanwege de compatibiliteit geïntegreerd. Wanneer u bijv. een programma van de draai-frees-besturing TNC 640 importeert, krijgt u geen foutmelding.

Cyclusparameters

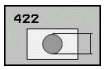

- **Q273 Midden 1e as (nom. waarde)?** (absoluut): midden van de tap in de hoofdas van het bewerkingsvlak. Invoerbereik -99999,9999 t/m 99999,9999
- **Q274 Midden 2e as (nominale waarde)?** (absoluut): midden van de tap in de nevenas van het bewerkingsvlak. Invoerbereik -99999,9999 t/m 99999,9999
- **Q262 Nominale diameter?**: diameter van de tap invoeren. Invoerbereik 0 t/m 99999,9999
- **Q325 Starthoek?** (absoluut): hoek tussen de hoofdas van het bewerkingsvlak en de eerste tastpositie. Invoerbereik -360,000 t/m 360,000
- **Q247 Hoekstap?** (incrementeel): hoek tussen twee meetpunten, de bewerkingsrichting wordt bepaald door het voorteken van de hoekstap (- = met de klok mee). Als u cirkelbogen wilt meten, programmeert u een hoekstap kleiner dan 90°. Invoerbereik -120,0000 t/m 120,0000
- **Q261 Meethoogte in tastsysteemas?** (absoluut): coördinaat van het midden van de kogel (= contactpunt) in de tastsysteemas waarin de meting moet plaatsvinden. Invoerbereik -99999,9999 t/m 99999,9999
- **Q320 Veiligheidsafstand?** (incrementeel): extra afstand tussen meetpunt en kogel van het tastsysteem. Q320 werkt aanvullend op **SET_UP** (tastsysteemtabel). Invoerbereik 0 t/m 99999,9999
- **Q260 Veilige hoogte?** (absoluut): coördinaat in de tastsysteemas waarin een botsing tussen het tastsysteem en het werkstuk (spanmiddel) uitgesloten is. Invoerbereik -99999,9999 t/m 99999,9999
- **Q301 Verpl. veiligheidshoogte (0/1)?**: vastleggen hoe het tastsysteem zich tussen de meetpunten moet verplaatsen:
  0: tussen meetpunten naar diepte-instelling verplaatsen
  1: tussen meetpunten naar veilige hoogte verplaatsen
- **Q277 Maximale tapmaat?**: maximaal toegestane diameter van de tap. Invoerbereik 0 t/m 99999,9999
- **Q278 Minimale tapmaat?**: minimaal toegestane diameter van de tap. Invoerbereik 0 t/m 99999,9999

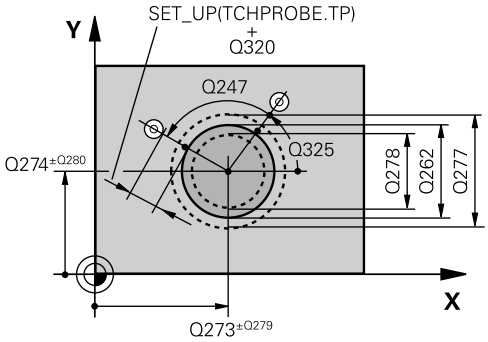

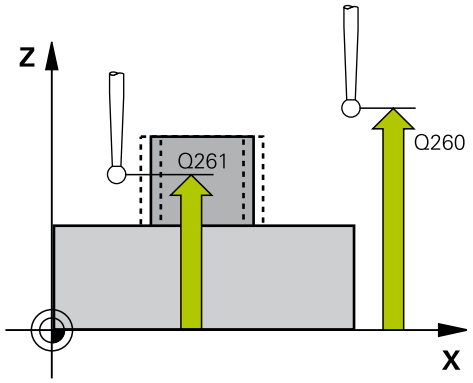

NC-regels

5 TCH PROBE 422 MET. CIRKEL BUITEN	
Q273=+50	;MIDDEN 1E AS
Q274=+50	;MIDDEN 2E AS
Q262=75	;NOMINALE DIAMETER
Q325=+90	;STARTHOEK
Q247=+30	;HOEKSTAP
Q261=-5	;MEETHOOGTE
Q320=0	;VEILIGHEIDSAFSTAND
Q260=+10	;VEILIGE HOOGTE
Q301=0	;VERPL.VEILIGH.HOOGTE
Q277=35,15	;MAXIMALE MAAT
Q278=34,9	;MINIMALE MAAT
Q279=0,05	;TOLERANTIE 1E MIDD.
Q280=0,05	;TOLERANTIE 2E MIDD.
Q281=1	;MEETPROTOCOL

- **Q279 Tolerantie midden 1e as ?**: toegestane positie-afwijking in de hoofdas van het bewerkingsvlak. Invoerbereik 0 t/m 99999,9999
- **Q280 Tolerantie midden 2e as?**: toegestane positie-afwijking in de nevenas van het bewerkingsvlak. Invoerbereik 0 t/m 99999,9999
- **Q281 Meetprotocol (0/1/2)?**: vastleggen of de TNC een meetprotocol moet maken:
  0: geen meetprotocol maken
  1: meetprotocol maken: de TNC slaat het **protocolbestand TCHPR422.TXT** standaard in de directory TNC:\ op.
  2: programma-afloop onderbreken en meetprotocol op het TNC-beeldscherm weergeven. Programma met NC-start hervatten
- **Q309 PGM-stop bij tolerantieoverschr.**: vastleggen of de TNC bij tolerantie-overschrijdingen de programma-afloop moet onderbreken en een foutmelding moet geven:
  0: programma-afloop niet onderbreken, geen foutmelding geven
  1: programma-afloop onderbreken, foutmelding geven
- **Q330 Gereedschap voor bewaking?**: vastleggen of de TNC een gereedschapsbewaking moet uitvoeren(zie "Gereedschapsbewaking", Bladzijde 386). Invoerbereik 0 t/m 32767,9, alternatief gereedschapsnaam met maximaal 16 tekens
  0: bewaking niet actief
  >0: gereedschapsnummer in gereedschapstabel TOOL.T
- **Q423 Aantal keren tasten vlak (4/3)?**: vastleggen of de TNC de tap met 4 of 3 keer tasten moet meten:
  4: 4 meetpunten gebruiken (standaardinstelling)
  3: 3 meetpunten gebruiken

Q309=0	;PGM-STOP BIJ FOUT
Q330=0	;GEREEDSCHAP
Q423=4	;AANTAL KEREN TASTEN
Q365=1	;TYPE VERPLAATSING

- **Q365 Type verplaatsing recht=0/circ=1**: vastleggen met welke baanfunctie het gereedschap zich tussen de meetpunten moet verplaatsen wanneer verplaatsen op veilige hoogte (Q301=1) actief is:
  0: tussen de bewerkingen via een rechte verplaatsen
  1: tussen de bewerkingen cirkelvormig op de steekcirkeldiameter verplaatsen
- De parameters **Q498** en **Q531** hebben bij deze cyclus geen effect. U hoeft niets in te voeren. Deze parameters zijn uitsluitend vanwege de compatibiliteit geïntegreerd. Wanneer u bijv. een programma van de draai-frees-besturing TNC 640 importeert, krijgt u geen foutmelding.

15.7 RECHTHOEK BINNEN METEN (cyclus 423, DIN/ISO: G423)

Cyclusverloop

Met tastcyclus 423 worden het middelpunt, de lengte en breedte van een kamer bepaald. Wanneer u de bijbehorende tolerantiewaarden in de cyclus definieert, vergelijkt de TNC de nominale en actuele waarden en slaat de afwijkingen op in systeemparameters.

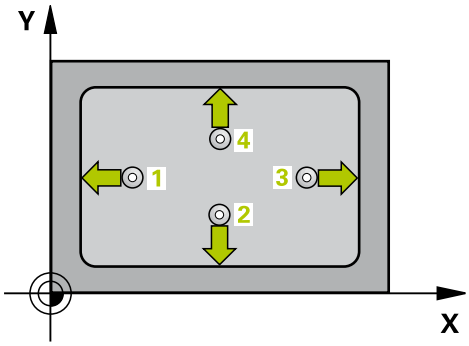

1 De TNC positioneert het tastsysteem met ijlaanzet (waarde uit kolom **FMAX**) en met positioneerlogica(zie "Tastcycli afwerken", Bladzijde 301)naar tastpositie **1**. De TNC berekent de tastposities met behulp van de cyclusgegevens en de veiligheidsafstand uit de kolom **SET_UP** van de tastsysteemtabel
2 Vervolgens verplaatst het tastsysteem zich naar de ingevoerde meethoogte en voert het eerste tastproces met tastaanzet (kolom **F**) uit
3 Vervolgens verplaatst het tastsysteem zich asparallel met meethoogte of lineair op veilige hoogte naar de volgende tastpositie **2** en voert daar het tweede tastproces uit
4 De TNC positioneert het tastsysteem naar de tastpositie **3** en vervolgens naar de tastpositie **4**en voert daar het derde resp. vierde tastproces uit
5 Ten slotte positioneert de TNC het tastsysteem terug naar de veilige hoogte en slaat de actuele waarden en de afwijkingen op in de volgende Q-parameters:

Parameternummer	Betekenis
Q151	Actuele waarde midden hoofdas
Q152	Actuele waarde midden nevenas
Q154	Actuele waarde zijlengte hoofdas
Q155	Actuele waarde zijlengte nevenas
Q161	Afwijking midden hoofdas
Q162	Afwijking midden nevenas
Q164	Afwijking zijlengte hoofdas
Q165	Afwijking zijlengte nevenas

Bij het programmeren in acht nemen!

U moet vóór de cyclusdefinitie een gereedschapsoproep voor de definitie van de tastsysteemas hebben geprogrammeerd.

Wanneer door de kamerafmetingen en veiligheidsafstand een voorpositionering in de buurt van de tastposities niet is toegestaan, tast de TNC altijd vanuit het midden van de kamer. Tussen de vier meetpunten verplaatst het tastsysteem zich dan niet naar de veilige hoogte.

Cyclusparameters

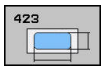

- **Q273 Midden 1e as (nom. waarde)?** (absoluut): midden van de kamer in de hoofdas van het bewerkingsvlak. Invoerbereik -99999,9999 t/m 99999,9999
- **Q274 Midden 2e as (nominale waarde)?** (absoluut): midden van de kamer in de nevenas van het bewerkingsvlak. Invoerbereik -99999,9999 t/m 99999,9999
- **Q282 1e kantlengte (nominale waarde)?**: lengte van de kamer, parallel aan de hoofdas van het bewerkingsvlak. Invoerbereik 0 t/m 99999,9999
- **Q283 2e kantlengte (nominale waarde)?**: lengte van de kamer, parallel aan de nevenas van het bewerkingsvlak. Invoerbereik 0 t/m 99999,9999
- **Q261 Meethoogte in tastsysteemas?** (absoluut): coördinaat van het midden van de kogel (= contactpunt) in de tastsysteemas waarin de meting moet plaatsvinden. Invoerbereik -99999,9999 t/m 99999,9999
- **Q320 Veiligheidsafstand?** (incrementeel): extra afstand tussen meetpunt en kogel van het tastsysteem. Q320 werkt aanvullend op **SET_UP** (tastsysteemtabel). Invoerbereik 0 t/m 99999,9999
- **Q260 Veilige hoogte?** (absoluut): coördinaat in de tastsysteemas waarin een botsing tussen het tastsysteem en het werkstuk (spanmiddel) uitgesloten is. Invoerbereik -99999,9999 t/m 99999,9999
- **Q301 Verpl. veiligheidshoogte (0/1)?**: vastleggen hoe het tastsysteem zich tussen de meetpunten moet verplaatsen:
  0: tussen meetpunten naar diepte-instelling verplaatsen
  1: tussen meetpunten naar veilige hoogte verplaatsen
- **Q284 Max. lengte 1e kant?**: maximaal toegestane lengte van de kamer. Invoerbereik 0 t/m 99999,9999
- **Q285 Min. lengte 1e kant?**: minimaal toegestane lengte van de kamer. Invoerbereik 0 t/m 99999,9999
- **Q286 Max. lengte 2e kant?**: maximaal toegestane breedte van de kamer. Invoerbereik 0 t/m 99999,9999
- **Q287 Min. lengte 2e kant?**: minimaal toegestane breedte van de kamer. Invoerbereik 0 t/m 99999,9999
- **Q279 Tolerantie midden 1e as ?**: toegestane positie-afwijking in de hoofdas van het bewerkingsvlak. Invoerbereik 0 t/m 99999,9999
- **Q280 Tolerantie midden 2e as?**: toegestane positie-afwijking in de nevenas van het bewerkingsvlak. Invoerbereik 0 t/m 99999,9999

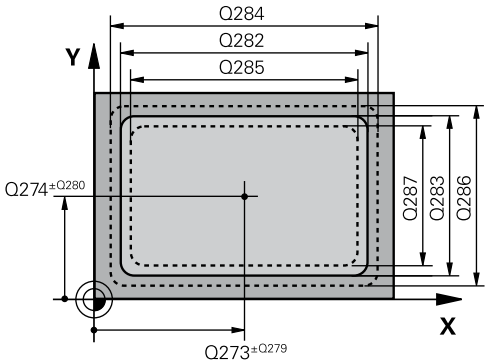

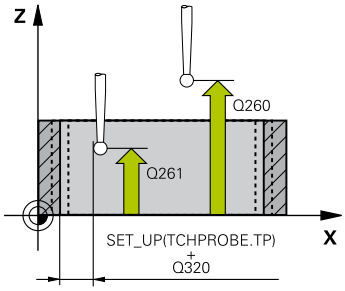

NC-regels

5 TCH PROBE 423 MET. RECHTHK. BINNEN	
Q273=+50	;MIDDEN 1E AS
Q274=+50	;MIDDEN 2E AS
Q282=80	;LENGTE 1E ZIJKANT
Q283=60	;LENGTE 2E ZIJKANT
Q261=-5	;MEETHOOGTE
Q320=0	;VEILIGHEIDSAFSTAND
Q260=+10	;VEILIGE HOOGTE
Q301=1	;VERPL.VEILIGH.HOOGTE
Q284=0	;MAX. LENGTE 1E KANT
Q285=0	;MIN. LENGTE 1E KANT
Q286=0	;MAX. LENGTE 2E KANT
Q287=0	;MIN. LENGTE 2E KANT
Q279=0	;TOLERANTIE 1E MIDD.
Q280=0	;TOLERANTIE 2E MIDD.
Q281=1	;MEETPROTOCOL
Q309=0	;PGM-STOP BIJ FOUT
Q330=0	;GEREEDSCHAP

- **Q281 Meetprotocol (0/1/2)?**: vastleggen of de TNC een meetprotocol moet maken:
  0: geen meetprotocol maken
  1: meetprotocol maken: de TNC slaat het **protocolbestand TCHPR423.TXT** standaard in de directory TNC:\ op.
  2: programma-afloop onderbreken en meetprotocol op het TNC-beeldscherm weergeven. Programma met NC-start hervatten
- **Q309 PGM-stop bij tolerantieoverschr.**: vastleggen of de TNC bij tolerantie-overschrijdingen de programma-afloop moet onderbreken en een foutmelding moet geven:
  0: programma-afloop niet onderbreken, geen foutmelding geven
  1: programma-afloop onderbreken, foutmelding geven
- **Q330 Gereedschap voor bewaking?**: vastleggen of de TNC een gereedschapsbewaking moet uitvoeren(zie "Gereedschapsbewaking", Bladzijde 386). Invoerbereik 0 t/m 32767,9, alternatief gereedschapsnaam met maximaal 16 tekens
  0: bewaking niet actief
  >0: gereedschapsnummer in gereedschapstabel TOOL.T

15.8 RECHTHOEK BUITEN METEN (cyclus 424, DIN/ISO: G424)

Cyclusverloop

Met tastcyclus 424 worden het middelpunt, de lengte en breedte van een rechthoekige tap bepaald. Wanneer u de bijbehorende tolerantiewaarden in de cyclus definieert, vergelijkt de TNC de nominale en actuele waarden en slaat de afwijkingen op in systeemparameters.

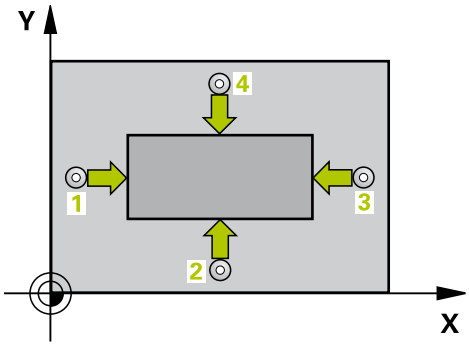

1 De TNC positioneert het tastsysteem met ijlgang (waarde uit kolom **FMAX**) en met positioneerlogica (zie "Tastcycli afwerken", Bladzijde 301) naar de tastpositie 1. De TNC berekent de tastposities met behulp van de cyclusgegevens en de veiligheidsafstand uit de kolom **SET_UP** van de tastsysteemtabel
2 Vervolgens verplaatst het tastsysteem zich naar de ingevoerde meethoogte en voert het eerste tastproces met tastaanzet (kolom **F**) uit
3 Vervolgens verplaatst het tastsysteem zich asparallel met meethoogte of lineair op veilige hoogte naar de volgende tastpositie 2 en voert daar het tweede tastproces uit
4 De TNC positioneert het tastsysteem naar de tastpositie 3 en vervolgens naar de tastpositie 4 en voert daar het derde resp. vierde tastproces uit
5 Ten slotte positioneert de TNC het tastsysteem terug naar de veilige hoogte en slaat de actuele waarden en de afwijkingen op in de volgende Q-parameters:

Parameternummer	Betekenis
Q151	Actuele waarde midden hoofdas
Q152	Actuele waarde midden nevenas
Q154	Actuele waarde zijlengte hoofdas
Q155	Actuele waarde zijlengte nevenas
Q161	Afwijking midden hoofdas
Q162	Afwijking midden nevenas
Q164	Afwijking zijlengte hoofdas
Q165	Afwijking zijlengte nevenas

Bij het programmeren in acht nemen!

U moet vóór de cyclusdefinitie een gereedschapsoproep voor de definitie van de tastsysteemas hebben geprogrammeerd.

15.8 RECHTHOEK BUITEN METEN (cyclus 424, DIN/ISO: G424)

Cyclusparameters

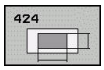

- **Q273 Midden 1e as (nom. waarde)?** (absoluut): midden van de tap in de hoofdas van het bewerkingsvlak. Invoerbereik -99999,9999 t/m 99999,9999
- **Q274 Midden 2e as (nominale waarde)?** (absoluut): midden van de tap in de nevenas van het bewerkingsvlak. Invoerbereik -99999,9999 t/m 99999,9999
- **Q282 1e kantlengte (nominale waarde)?**: lengte van de tap, parallel aan de hoofdas van het bewerkingsvlak. Invoerbereik 0 t/m 99999,9999
- **Q283 2e kantlengte (nominale waarde)?**: lengte van de tap, parallel aan de nevenas van het bewerkingsvlak. Invoerbereik 0 t/m 99999,9999
- **Q261 Meethoogte in tastsysteemas?** (absoluut): coördinaat van het midden van de kogel (= contactpunt) in de tastsysteemas waarin de meting moet plaatsvinden. Invoerbereik -99999,9999 t/m 99999,9999
- **Q320 Veiligheidsafstand?** (incrementeel): extra afstand tussen meetpunt en kogel van het tastsysteem. Q320 werkt aanvullend op **SET_UP** (tastsysteemtabel). Invoerbereik 0 t/m 99999,9999
- **Q260 Veilige hoogte?** (absoluut): coördinaat in de tastsysteemas waarin een botsing tussen het tastsysteem en het werkstuk (spanmiddel) uitgesloten is. Invoerbereik -99999,9999 t/m 99999,9999
- **Q301 Verpl. veiligheidshoogte (0/1)?**: vastleggen hoe het tastsysteem zich tussen de meetpunten moet verplaatsen:
  0: tussen meetpunten naar diepte-instelling verplaatsen
  1: tussen meetpunten naar veilige hoogte verplaatsen
- **Q284 Max. lengte 1e kant?**: maximaal toegestane lengte van de tap. Invoerbereik 0 t/m 99999,9999
- **Q285 Min. lengte 1e kant?**: minimaal toegestane lengte van de tap. Invoerbereik 0 t/m 99999,9999
- **Q286 Max. lengte 2e kant?**: maximaal toegestane breedte van de tap. Invoerbereik 0 t/m 99999,9999

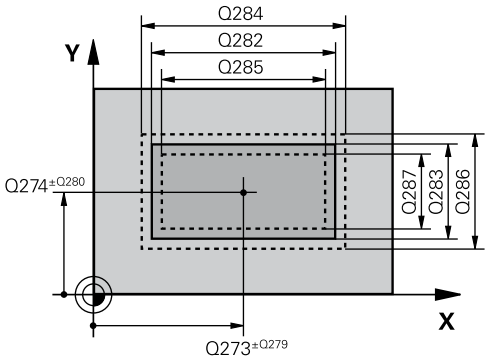

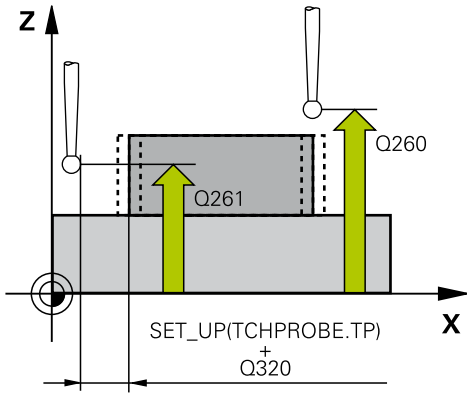

NC-regels

```
5 TCH PROBE 424 MET. RECHTHK
    BUITEN
    Q273=+50  ;MIDDEN 1E AS
    Q274=+50  ;2E BORING MIDD.2E AS
    Q282=75   ;LENGTE 1E ZIJKANT
    Q283=35   ;LENGTE 2E ZIJKANT
    Q261=-5   ;MEETHOOGTE
    Q320=0    ;VEILIGHEIDSAFSTAND
    Q260=+20  ;VEILIGE HOOGTE
    Q301=0    ;VERPL.VEILIGH.HOOGTE
    Q284=75,1 ;MAX. LENGTE 1E KANT
    Q285=74,9 ;MIN. LENGTE 1E KANT
    Q286=35   ;MAX. LENGTE 2E KANT
```

- **Q287 Min. lengte 2e kant?**: minimaal toegestane breedte van de tap. Invoerbereik 0 t/m 99999,9999
- **Q279 Tolerantie midden 1e as ?**: toegestane positie-afwijking in de hoofdas van het bewerkingsvlak. Invoerbereik 0 t/m 99999,9999
- **Q280 Tolerantie midden 2e as?**: toegestane positie-afwijking in de nevenas van het bewerkingsvlak. Invoerbereik 0 t/m 99999,9999
- **Q281 Meetprotocol (0/1/2)?**: vastleggen of de TNC een meetprotocol moet maken:
  0: geen meetprotocol maken
  1: meetprotocol maken: de TNC slaat het **protocolbestand TCHPR424.TXT** standaard in de directory TNC:\ op.
  2: programma-afloop onderbreken en meetprotocol op het TNC-beeldscherm weergeven. Programma met NC-start hervatten
- **Q309 PGM-stop bij tolerantieoverschr.**: vastleggen of de TNC bij tolerantie-overschrijdingen de programma-afloop moet onderbreken en een foutmelding moet geven:
  0: programma-afloop niet onderbreken, geen foutmelding geven
  1: programma-afloop onderbreken, foutmelding geven
- **Q330 Gereedschap voor bewaking?**: vastleggen of de TNC een gereedschapsbreukbewaking moet uitvoeren (zie "Gereedschapsbewaking", Bladzijde 386). Invoerbereik 0 t/m 32767,9, alternatieve gereedschapsnaam met maximaal 16 tekens
  0: bewaking niet actief
  >0: nummer of naam van het gereedschap waarmee de TNC de bewerking heeft uitgevoerd. U hebt de mogelijkheid met de softkey direct een gereedschap uit de gereedschapstabel over te nemen.

```
Q287=34,95 ;MIN. LENGTE 2E KANT
Q279=0,1   ;TOLERANTIE 1E MIDD.
Q280=0,1   ;TOLERANTIE 2E MIDD.
Q281=1     ;MEETPROTOCOL
Q309=0     ;PGM-STOP BIJ FOUT
Q330=0     ;GEREEDSCHAP
```

15.9 BREEDTE BINNEN METEN (cyclus 425, DIN/ISO: G425)

Cyclusverloop

Met tastcyclus 425 worden de positie en breedte van een sleuf (kamer) bepaald. Wanneer u de bijbehorende tolerantiewaarden in de cyclus definieert, vergelijkt de TNC de nominale en actuele waarden en slaat de afwijkingen op in een systeemparameter.

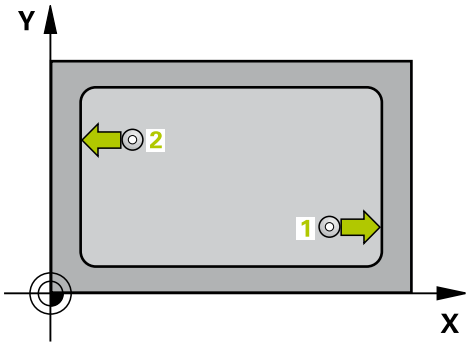

1 De TNC positioneert het tastsysteem met ijlaanzet (waarde uit kolom **FMAX**) en met positioneerlogica(zie "Tastcycli afwerken", Bladzijde 301)naar tastpositie **1**. De TNC berekent de tastposities met behulp van de cyclusgegevens en de veiligheidsafstand uit de kolom **SET_UP** van de tastsysteemtabel
2 Vervolgens verplaatst het tastsysteem zich naar de ingevoerde meethoogte en voert het eerste tastproces met tastaanzet (kolom **F**) uit. 1. Tasten altijd in positieve richting van de geprogrammeerde as
3 Wanneer u voor de tweede meting een verschuiving invoert, verplaatst de TNC het tastsysteem (eventueel op veilige hoogte) naar de volgende tastpositie **2** en voert daar het tweede tastproces uit. Bij grote nominale lengten positioneert de TNC naar de tweede tastpositie met ijlgang. Geeft u geen verschuiving in, dan meet de TNC de breedte direct in tegengestelde richting
4 Ten slotte positioneert de TNC het tastsysteem terug naar de veilige hoogte en slaat de actuele waarden en de afwijkingen op in de volgende Q-parameters:

Parameternummer	Betekenis
Q156	Actuele waarde gemeten lengte
Q157	Actuele waarde positie middenas
Q166	Afwijking van de gemeten lengte

Bij het programmeren in acht nemen!

U moet vóór de cyclusdefinitie een gereedschapsoproep voor de definitie van de tastsysteemas hebben geprogrammeerd.

Cyclusparameters

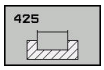

- **Q328 Startpunt 1e as?** (absoluut): startpunt van het tasten in de hoofdas van het bewerkingsvlak. Invoerbereik -99999,9999 t/m 99999,9999
- **Q329 Startpunt 2e as?** (absoluut): startpunt van het tasten in de nevenas van het bewerkingsvlak. Invoerbereik -99999,9999 t/m 99999,9999
- **Q310 Verstelling 2e meting (+/-)?** (incrementeel): maat waarmee het tastsysteem vóór de tweede meting wordt verplaatst. Als u 0 invoert, verplaatst de TNC het tastsysteem niet. Invoerbereik -99999,9999 tot 99999,9999
- **Q272 Meetassen (1=1e as / 2=2e as)?**: as van het bewerkingsvlak waarin de meting moet plaatsvinden:
  1: hoofdas = meetas
  2: nevenas = meetas
- **Q261 Meethoogte in tastsysteemas?** (absoluut): coördinaat van het midden van de kogel (= contactpunt) in de tastsysteemas waarin de meting moet plaatsvinden. Invoerbereik -99999,9999 t/m 99999,9999
- **Q260 Veilige hoogte?** (absoluut): coördinaat in de tastsysteemas waarin een botsing tussen het tastsysteem en het werkstuk (spanmiddel) uitgesloten is. Invoerbereik -99999,9999 t/m 99999,9999
- **Q311 Nominale lengte?** : nominale waarde van de te meten lengte. Invoerbereik 0 t/m 99999,9999
- **Q288 Maximale maat?**: maximaal toegestane lengte. Invoerbereik 0 t/m 99999,9999
- **Q289 Minimale maat?**: minimaal toegestane lengte. Invoerbereik 0 t/m 99999,9999
- **Meetprotocol** Q281: vastleggen of de TNC een meetprotocol moet maken:
  0: geen meetprotocol maken
  1: meetprotocol maken: de TNC slaat het **protocolbestand TCHPR425.TXT** standaard op in de directory TNC:\.
  2: programma-afloop onderbreken en meetprotocol op het TNC-beeldscherm weergeven. Programma met NC-start hervatten
- **Q309 PGM-stop bij tolerantieoverschr.**: vastleggen of de TNC bij tolerantie-overschrijdingen de programma-afloop moet onderbreken en een foutmelding moet geven:
  0: programma-afloop niet onderbreken, geen foutmelding geven
  1: programma-afloop onderbreken, foutmelding geven

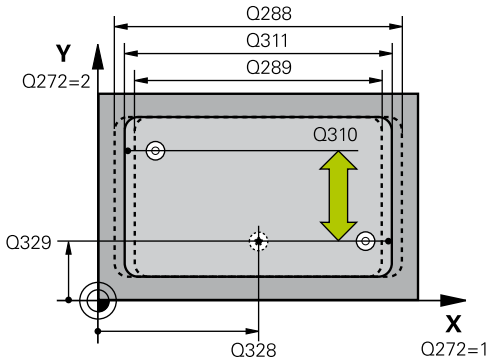

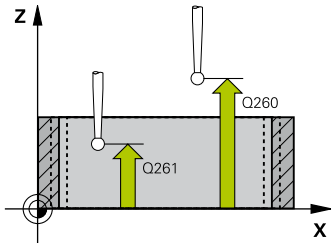

NC-regels

```
5 TCH PROBE 425 METING INW.
    BREEDTE
    Q328=+75  ;STARTPUNT 1E AS
    Q329=-12.5;STARTPUNT 2E AS
    Q310=+0   ;VERSTELL. 2E METING
    Q272=1    ;MEETASSEN
    Q261=-5   ;MEETHOOGTE
    Q260=+10  ;VEILIGE HOOGTE
    Q311=25   ;NOMINALE LENGTE
    Q288=25.05;MAXIMALE MAAT
    Q289=25   ;MINIMALE MAAT
    Q281=1    ;MEETPROTOCOL
    Q309=0    ;PGM-STOP BIJ FOUT
    Q330=0    ;GEREEDSCHAP
    Q320=0    ;VEILIGHEIDSAFSTAND
    Q301=0    ;VERPL.VEILIGH.HOOGTE
```

- **Q330 Gereedschap voor bewaking?**: vastleggen of de TNC een gereedschapsbreukbewaking moet uitvoeren (zie "Gereedschapsbewaking", Bladzijde 386). Invoerbereik 0 t/m 32767,9, alternatieve gereedschapsnaam met maximaal 16 tekens
  0: bewaking niet actief
  >0: nummer of naam van het gereedschap waarmee de TNC de bewerking heeft uitgevoerd. U hebt de mogelijkheid met de softkey direct een gereedschap uit de gereedschapstabel over te nemen.
- **Q320 Veiligheidsafstand?** (incrementeel): extra afstand tussen meetpunt en kogel van het tastsysteem. Q320 werkt aanvullend op **SET_UP** (tastsysteemtabel) en alleen bij het tasten van het referentiepunt in de tastsysteemas. Invoerbereik 0 t/m 99999,9999
- **Q301 Verpl. veiligheidshoogte (0/1)?**: vastleggen hoe het tastsysteem zich tussen de meetpunten moet verplaatsen:
  0: tussen meetpunten naar diepte-instelling verplaatsen
  1: tussen meetpunten naar veilige hoogte verplaatsen

15.10 DAM BUITEN METEN (cyclus 426, DIN/ISO: G426)

Cyclusverloop

Met tastcyclus 426 worden de positie en breedte van een dam bepaald. Wanneer u de bijbehorende tolerantiewaarden in de cyclus definieert, vergelijkt de TNC de nominale en actuele waarden en slaat de afwijking op in systeemparameters.

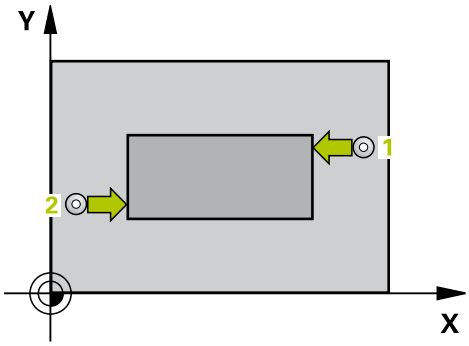

1 De TNC positioneert het tastsysteem met ijlgang (waarde uit kolom **FMAX**) en met positioneerlogica (zie "Tastcycli afwerken", Bladzijde 301) naar de tastpositie **1**. De TNC berekent de tastposities met behulp van de cyclusgegevens en de veiligheidsafstand uit de kolom **SET_UP** van de tastsysteemtabel
2 Vervolgens verplaatst het tastsysteem zich naar de ingevoerde meethoogte en voert het eerste tastproces met tastaanzet (kolom **F**) uit. 1. tasten altijd in negatieve richting van de geprogrammeerde as
3 Vervolgens verplaatst het tastsysteem zich op veilige hoogte naar de volgende tastpositie en voert daar het tweede tastproces uit
4 Ten slotte positioneert de TNC het tastsysteem terug naar de veilige hoogte en slaat de actuele waarden en de afwijkingen op in de volgende Q-parameters:

Parameternummer	Betekenis
Q156	Actuele waarde gemeten lengte
Q157	Actuele waarde positie middenas
Q166	Afwijking van de gemeten lengte

Bij het programmeren in acht nemen!

U moet vóór de cyclusdefinitie een gereedschapsoproep voor de definitie van de tastsysteemas hebben geprogrammeerd.

15.10 DAM BUITEN METEN (cyclus 426, DIN/ISO: G426)

Cyclusparameters

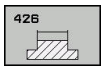

- **Q263 1e meetpunt in 1e as?** (absoluut): coördinaat van de eerste tastpositie in de hoofdas van het bewerkingsvlak. Invoerbereik -99999,9999 t/m 99999,9999
- **Q264 1e meetpunt in 2e as?** (absoluut): coördinaat van de eerste tastpositie in de nevenas van het bewerkingsvlak. Invoerbereik -99999,9999 t/m 99999,9999
- **Q265 2e meetpunt in 1e as?** (absoluut): coördinaat van de tweede tastpositie in de hoofdas van het bewerkingsvlak. Invoerbereik -99999,9999 t/m 99999,9999
- **Q266 2e meetpunt in 2e as?** (absoluut): coördinaat van de tweede tastpositie in de nevenas van het bewerkingsvlak. Invoerbereik -99999,9999 t/m 99999,9999
- **Q272 Meetassen (1=1e as / 2=2e as)?**: as van het bewerkingsvlak waarin de meting moet plaatsvinden:
  1: hoofdas = meetas
  2: nevenas = meetas
- **Q261 Meethoogte in tastsysteemas?** (absoluut): coördinaat van het midden van de kogel (= contactpunt) in de tastsysteemas waarin de meting moet plaatsvinden. Invoerbereik -99999,9999 t/m 99999,9999
- **Q320 Veiligheidsafstand?** (incrementeel): extra afstand tussen meetpunt en kogel van het tastsysteem. Q320 werkt aanvullend op **SET_UP** (tastsysteemtabel). Invoerbereik 0 t/m 99999,9999
- **Q260 Veilige hoogte?** (absoluut): coördinaat in de tastsysteemas waarin een botsing tussen het tastsysteem en het werkstuk (spanmiddel) uitgesloten is. Invoerbereik -99999,9999 t/m 99999,9999
- **Q311 Nominale lengte?** : nominale waarde van de te meten lengte. Invoerbereik 0 t/m 99999,9999
- **Q288 Maximale maat?**: maximaal toegestane lengte. Invoerbereik 0 t/m 99999,9999
- **Q289 Minimale maat?**: minimaal toegestane lengte. Invoerbereik 0 t/m 99999,9999
- **Q281 Meetprotocol (0/1/2)?**: vastleggen of de TNC een meetprotocol moet maken:
  0: geen meetprotocol maken
  1: meetprotocol maken: de TNC slaat het **protocolbestand TCHPR426.TXT** standaard in de directory TNC:\ op.
  2: programma-afloop onderbreken en meetprotocol op het TNC-beeldscherm weergeven. Programma met NC-start hervatten

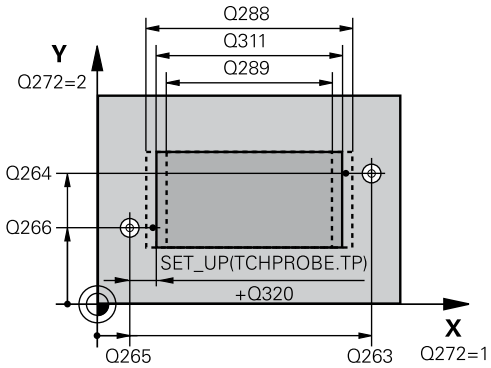

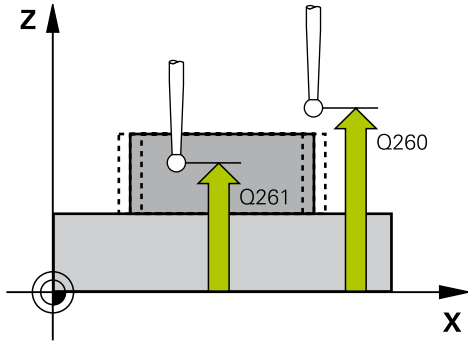

NC-regels

```
5 TCH PROBE 426 METING RAND
  BUITEN
  Q263=+50  ;1E PUNT 1E AS
  Q264=+25  ;1E PUNT IN 2E AS
  Q265=+50  ;2E PUNT 1E AS
  Q266=+85  ;2E PUNT 2E AS
  Q272=2    ;MEETAS
  Q261=-5   ;MEETHOOGTE
  Q320=0    ;VEILIGHEIDSAFSTAND
  Q260=+20  ;VEILIGE HOOGTE
  Q311=45   ;NOMINALE LENGTE
  Q288=45   ;MAXIMALE MAAT
  Q289=44.95;MINIMALE MAAT
  Q281=1    ;MEETPROTOCOL
  Q309=0    ;PGM-STOP BIJ FOUT
  Q330=0    ;GEREEDSCHAP
```

- **Q309 PGM-stop bij tolerantieoverschr.**: vastleggen of de TNC bij tolerantie-overschrijdingen de programma-afloop moet onderbreken en een foutmelding moet geven:
  0: programma-afloop niet onderbreken, geen foutmelding geven
  1: programma-afloop onderbreken, foutmelding geven
- **Q330 Gereedschap voor bewaking?**: vastleggen of de TNC een gereedschapsbreukbewaking moet uitvoeren (zie "Gereedschapsbewaking", Bladzijde 386). Invoerbereik 0 t/m 32767,9, alternatieve gereedschapsnaam met maximaal 16 tekens
  0: bewaking niet actief
  >0: nummer of naam van het gereedschap waarmee de TNC de bewerking heeft uitgevoerd. U hebt de mogelijkheid met de softkey direct een gereedschap uit de gereedschapstabel over te nemen.

15.11 COÖRDINAAT METEN (cyclus 427, DIN/ISO: G427)

Cyclusverloop

Met tastcyclus 427 wordt een coördinaat in een te selecteren as bepaald en de waarde in een systeemparameter vastgelegd. Wanneer u de bijbehorende tolerantiewaarden in de cyclus definieert, vergelijkt de TNC de nominale en actuele waarden en slaat de afwijking op in systeemparameters.

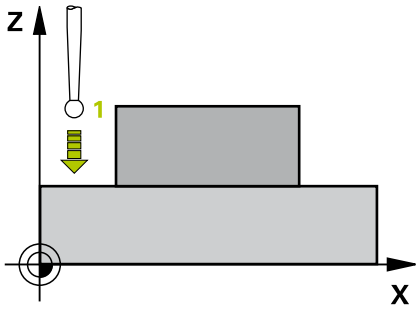

1 De TNC positioneert het tastsysteem met ijlaanzet (waarde uit kolom **FMAX**) en met positioneerlogica(zie "Tastcycli afwerken", Bladzijde 301)naar tastpositie **1**. De TNC verplaatst daarbij het tastsysteem met de veiligheidsafstand tegen de vastgelegde verplaatsingsrichting in
2 Vervolgens verplaatst de TNC het tastsysteem in het bewerkingsvlak naar de ingevoerde tastpositie **1** en meet daar de actuele waarde in de gekozen as
3 Ten slotte positioneert de TNC het tastsysteem terug naar de veilige hoogte en slaat de vastgestelde coördinaat op in de volgende Q-parameter:

Parameternummer	Betekenis
Q160	Gemeten coördinaat

Bij het programmeren in acht nemen!

U moet vóór de cyclusdefinitie een gereedschapsoproep voor de definitie van de tastsysteemas hebben geprogrammeerd.

Wanneer als meetas een as van het actieve bewerkingsvlak is gedefinieerd (Q272 = 1 of 2), voert de TNC een gereedschapsradiuscorrectie uit. De TNC bepaalt de correctierichting op basis van de gedefinieerde verplaatsingsrichting (Q267)

Wanneer als meetas de tastsysteemas is geselecteerd (Q272 = 3), voert de TNC een gereedschapslengtecorrectie uit

De parameters **Q498** en **Q531** hebben bij deze cyclus geen effect. U hoeft niets in te voeren. Deze parameters zijn uitsluitend vanwege de compatibiliteit geïntegreerd. Wanneer u bijv. een programma van de draai-frees-besturing TNC 640 importeert, krijgt u geen foutmelding.

Cyclusparameters

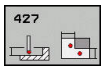

- **Q263 1e meetpunt in 1e as?** (absoluut): coördinaat van de eerste tastpositie in de hoofdas van het bewerkingsvlak. Invoerbereik -99999,9999 t/m 99999,9999
- **Q264 1e meetpunt in 2e as?** (absoluut): coördinaat van de eerste tastpositie in de nevenas van het bewerkingsvlak. Invoerbereik -99999,9999 t/m 99999,9999
- **Q261 Meethoogte in tastsysteemas?** (absoluut): coördinaat van het midden van de kogel (= contactpunt) in de tastsysteemas waarin de meting moet plaatsvinden. Invoerbereik -99999,9999 t/m 99999,9999
- **Q320 Veiligheidsafstand?** (incrementeel): extra afstand tussen meetpunt en kogel van het tastsysteem. Q320 werkt aanvullend op **SET_UP** (tastsysteemtabel). Invoerbereik 0 t/m 99999,9999
- **Q272 Meetas (1...3, 1=hoofdas)?**: as waarin de meting moet plaatsvinden:
  1: hoofdas = meetas
  2: nevenas = meetas
  3: tastsysteemas = meetas
- **Q267 Verpl.richting 1 (+1=+ / -1=-)?**: richting waarin het tastsysteem zich naar het werkstuk moet verplaatsen:
  -1: verplaatsingsrichting negatief
  +1: verplaatsingsrichting positief
- **Q260 Veilige hoogte?** (absoluut): coördinaat in de tastsysteemas waarin een botsing tussen het tastsysteem en het werkstuk (spanmiddel) uitgesloten is. Invoerbereik -99999,9999 t/m 99999,9999
- **Q281 Meetprotocol (0/1/2)?**: vastleggen of de TNC een meetprotocol moet maken:
  0: geen meetprotocol maken
  1: meetprotocol maken: de TNC slaat het **protocolbestand TCHPR427.TXT** standaard in de directory TNC:\ op.
  2: programma-afloop onderbreken en meetprotocol op het TNC-beeldscherm weergeven. Programma met NC-start hervatten

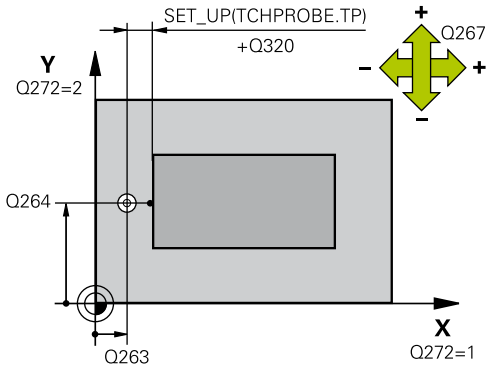

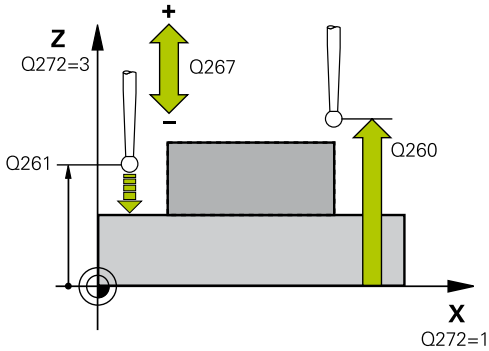

NC-regels

```
5 TCH PROBE 427 METEN
  COORDINATEN
  Q263=+35  ;1E PUNT 1E AS
  Q264=+45  ;1E PUNT IN 2E AS
  Q261=+5   ;MEETHOOGTE
  Q320=0    ;VEILIGHEIDSAFSTAND
  Q272=3    ;MEETASSEN
  Q267=-1   ;VERPL. RICHTING
  Q260=+20  ;VEILIGE HOOGTE
  Q281=1    ;MEETPROTOCOL
  Q288=5.1  ;MAXIMALE MAAT
  Q289=4.95 ;MINIMALE MAAT
  Q309=0    ;PGM-STOP BIJ FOUT
```

- **Q288 Maximale maat?**: maximaal toegestane meetwaarde. Invoerbereik 0 t/m 99999,9999
- **Q289 Minimale maat?**: minimaal toegestane meetwaarde. Invoerbereik 0 t/m 99999,9999
- **Q309 PGM-stop bij tolerantieoverschr.**: vastleggen of de TNC bij tolerantie-overschrijdingen de programma-afloop moet onderbreken en een foutmelding moet geven:
  0: programma-afloop niet onderbreken, geen foutmelding geven
  1: programma-afloop onderbreken, foutmelding geven
- **Q330 Gereedschap voor bewaking?**: vastleggen of de TNC een gereedschapsbreukbewaking moet uitvoeren (zie "Gereedschapsbewaking", Bladzijde 386). Invoerbereik 0 t/m 32767,9, alternatieve gereedschapsnaam met maximaal 16 tekens
  0: bewaking niet actief
  >0: nummer of naam van het gereedschap waarmee de TNC de bewerking heeft uitgevoerd. U hebt de mogelijkheid met de softkey direct een gereedschap uit de gereedschapstabel over te nemen.
- De parameters **Q498** en **Q531** hebben bij deze cyclus geen effect. U hoeft niets in te voeren. Deze parameters zijn uitsluitend vanwege de compatibiliteit geïntegreerd. Wanneer u bijv. een programma van de draai-frees-besturing TNC 640 importeert, krijgt u geen foutmelding.

Q330=0	;GEREEDSCHAP
Q498=0	;GEREEDSCHAP OMKEREN
Q531=0	;INSTELHOEK

15.12 GATENCIRKEL METEN (cyclus 430, DIN/ISO: G430)

Cyclusverloop

Met tastcyclus 430 worden het middelpunt en de diameter van een gatencirkel door meting van drie boringen bepaald. Wanneer u de bijbehorende tolerantiewaarden in de cyclus definieert, vergelijkt de TNC de nominale en actuele waarden en slaat de afwijking op in systeemparameters.

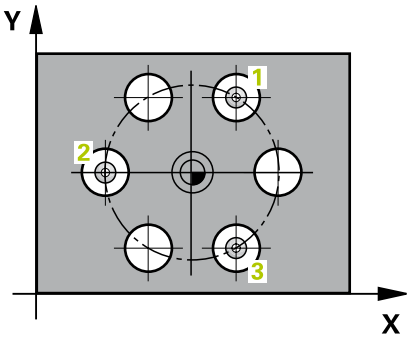

1 De TNC positioneert het tastsysteem met ijlaanzet (waarde uit kolom **FMAX**) en met positioneerlogica(zie "Tastcycli afwerken", Bladzijde 301)naar het ingevoerde middelpunt van de eerste boring **1**
2 Vervolgens verplaatst het tastsysteem zich naar de ingevoerde meethoogte en registreert door vier keer tasten het middelpunt van de eerste boring
3 Vervolgens keert het tastsysteem terug naar de veilige hoogte en positioneert zich naar het ingevoerde middelpunt van de tweede boring **2**
4 De TNC verplaatst het tastsysteem naar de ingevoerde meethoogte en registreert door vier keer tasten het middelpunt van de tweede boring
5 Vervolgens keert het tastsysteem terug naar de veilige hoogte en positioneert zich naar het ingevoerde middelpunt van de derde boring **3**
6 De TNC verplaatst het tastsysteem naar de ingevoerde meethoogte en registreert door vier keer tasten het middelpunt van de derde boring
7 Ten slotte positioneert de TNC het tastsysteem terug naar de veilige hoogte en slaat de actuele waarden en de afwijkingen op in de volgende Q-parameters:

Parameternummer	Betekenis
Q151	Actuele waarde midden hoofdas
Q152	Actuele waarde midden nevenas
Q153	Actuele waarde diameter gatencirkel
Q161	Afwijking midden hoofdas
Q162	Afwijking midden nevenas
Q163	Afwijking diameter gatencirkel

Bij het programmeren in acht nemen!

U moet vóór de cyclusdefinitie een gereedschapsoproep voor de definitie van de tastsysteemas hebben geprogrammeerd.

Cyclus 430 voert uitsluitend breukbewaking uit, geen automatische gereedschapscorrectie.

15.12 GATENCIRKEL METEN (cyclus 430, DIN/ISO: G430)

Cyclusparameters

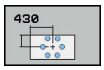

- **Q273 Midden 1e as (nom. waarde)?** (absoluut): midden van de gatencirkel (nominale waarde) in de hoofdas van het bewerkingsvlak. Invoerbereik -99999,9999 t/m 99999,9999
- **Q274 Midden 2e as (nominale waarde)?** (absoluut): midden van de gatencirkel (nominale waarde) in de nevenas van het bewerkingsvlak. Invoerbereik -99999,9999 t/m 99999,9999
- **Q262 Nominale diameter?**: diameter van de boring invoeren. Invoerbereik 0 t/m 99999,9999
- **Q291 Hoek 1e boring?** (absoluut): poolcoördinatenhoek van het middelpunt van de eerste boring in het bewerkingsvlak. Invoerbereik -360,0000 t/m 360,0000
- **Q292 Hoek 2e boring?** (absoluut): poolcoördinatenhoek van het middelpunt van de tweede boring in het bewerkingsvlak. Invoerbereik -360,0000 t/m 360,0000
- **Q293 Hoek 3e boring?** (absoluut): poolcoördinatenhoek van het middelpunt van de derde boring in het bewerkingsvlak. Invoerbereik -360,0000 t/m 360,0000
- **Q261 Meethoogte in tastsysteemas?** (absoluut): coördinaat van het midden van de kogel (= contactpunt) in de tastsysteemas waarin de meting moet plaatsvinden. Invoerbereik -99999,9999 t/m 99999,9999
- **Q260 Veilige hoogte?** (absoluut): coördinaat in de tastsysteemas waarin een botsing tussen het tastsysteem en het werkstuk (spanmiddel) uitgesloten is. Invoerbereik -99999,9999 t/m 99999,9999
- **Q288 Maximale maat?**: maximaal toegestane diameter van de gatencirkel. Invoerbereik 0 t/m 99999,9999
- **Q289 Minimale maat?**: minimaal toegestane diameter van de gatencirkel. Invoerbereik 0 t/m 99999,9999
- **Q279 Tolerantie midden 1e as ?**: toegestane positie-afwijking in de hoofdas van het bewerkingsvlak. Invoerbereik 0 t/m 99999,9999
- **Q280 Tolerantie midden 2e as?**: toegestane positie-afwijking in de nevenas van het bewerkingsvlak. Invoerbereik 0 t/m 99999,9999

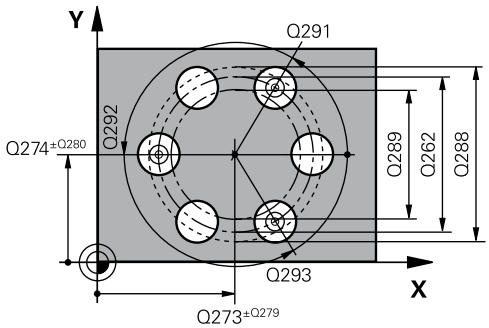

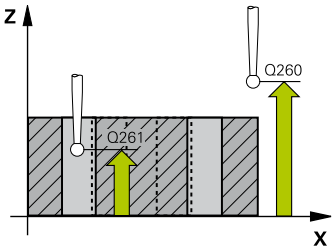

NC-regels

```
5 TCH PROBE 430 METING
  GATENCIRKEL
  Q273=+50  ;MIDDEN 1E AS
  Q274=+50  ;MIDDEN 2E AS
  Q262=80   ;NOMINALE DIAMETER
  Q291=+0   ;HOEK 1E BORING
  Q292=+90  ;HOEK 2E BORING
  Q293=+180;HOEK 3E BORING
  Q261=-5   ;MEETHOOGTE
  Q260=+10  ;VEILIGE HOOGTE
  Q288=80.1 ;MAXIMALE MAAT
  Q289=79.9 ;MINIMALE MAAT
  Q279=0.15 ;TOLERANTIE 1E MIDD.
  Q280=0.15 ;TOLERANTIE 2E MIDD.
  Q281=1    ;MEETPROTOCOL
  Q309=0    ;PGM-STOP BIJ FOUT
  Q330=0    ;GEREEDSCHAP
```

- **Q281 Meetprotocol (0/1/2)?**: vastleggen of de TNC een meetprotocol moet maken:
  0: geen meetprotocol maken
  1: meetprotocol maken: de TNC slaat het **protocolbestand TCHPR430.TXT** standaard in de directory TNC:\ op.
  2: programma-afloop onderbreken en meetprotocol op het TNC-beeldscherm weergeven. Programma met NC-start hervatten
- **Q309 PGM-stop bij tolerantieoverschr.**: vastleggen of de TNC bij tolerantie-overschrijdingen de programma-afloop moet onderbreken en een foutmelding moet geven:
  0: programma-afloop niet onderbreken, geen foutmelding geven
  1: programma-afloop onderbreken, foutmelding geven
- **Q330 Gereedschap voor bewaking?**: vastleggen of de TNC een gereedschapsbreukbewaking moet uitvoeren (zie "Gereedschapsbewaking", Bladzijde 386). Invoerbereik 0 t/m 32767,9, alternatieve gereedschapsnaam met maximaal 16 tekens
  0: bewaking niet actief
  >0: nummer of naam van het gereedschap waarmee de TNC de bewerking heeft uitgevoerd. U hebt de mogelijkheid met de softkey direct een gereedschap uit de gereedschapstabel over te nemen.

15.13 VLAK METEN (cyclus 431, DIN/ISO: G431)

Cyclusverloop

Met tastcyclus 431 worden de hoeken van een vlak door meting van drie punten bepaald en de waarden in systeemparameters vastgelegd.

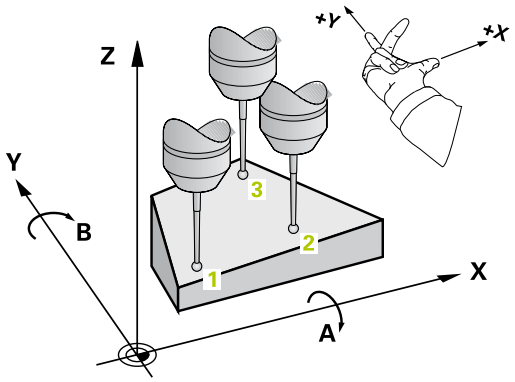

1 De TNC positioneert het tastsysteem met ijlaanzet (waarde uit kolom **FMAX**) en met positioneerlogica(zie "Tastcycli afwerken", Bladzijde 301)naar de geprogrammeerde tastpositie **1** en meet daar het eerste punt van het vlak.De TNC verplaatst daarbij het tastsysteem met de veiligheidsafstand tegen de tastrichting in
2 Vervolgens keert het tastsysteem terug naar de veilige hoogte en daarna in het bewerkingsvlak naar de tastpositie **2** en meet daar de actuele waarde van het tweede punt van het vlak
3 Vervolgens keert het tastsysteem terug naar de veilige hoogte en daarna in het bewerkingsvlak naar de tastpositie **3** en meet daar de actuele waarde van het derde punt van het vlak
4 Ten slotte positioneert de TNC het tastsysteem terug naar de veilige hoogte en slaat de gemeten hoekwaarden op in de volgende Q-parameters:

Parameternummer	Betekenis
Q158	Projectiehoek van A-as
Q159	Projectiehoek van B-as
Q170	Ruimtehoek A
Q171	Ruimtehoek B
Q172	Ruimtehoek C
Q173 t/m Q175	Meetwaarden in de tastsysteemas (eerste t/m derde meting)

Bij het programmeren in acht nemen!

U moet vóór de cyclusdefinitie een gereedschapsoproep voor de definitie van de tastsysteemas hebben geprogrammeerd.

De drie meetpunten mogen niet op een rechte liggen, anders kan de TNC de hoekwaarden niet berekenen.

De ruimtehoeken die bij de functie Bewerkingsvlak zwenken nodig zijn, worden in de parameters Q170 - Q172 opgeslagen. Via de eerste twee meetpunten kan de wijze van uitrichten van de hoofdas bij het zwenken van het bewerkingsvlak worden bepaald.

Het derde meetpunt legt de richting van de gereedschapsas vast. Derde meetpunt in de richting van de positieve Y-as definiëren, zodat de gereedschapsas in het rechtsdraaiende coördinatensysteem correct ligt.

Cyclusparameters

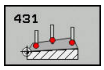

- **Q263 1e meetpunt in 1e as?** (absoluut): coördinaat van de eerste tastpositie in de hoofdas van het bewerkingsvlak. Invoerbereik -99999,9999 t/m 99999,9999
- **Q264 1e meetpunt in 2e as?** (absoluut): coördinaat van de eerste tastpositie in de nevenas van het bewerkingsvlak. Invoerbereik -99999,9999 t/m 99999,9999
- **Q294 1e meetpunt in 3e as?** (absoluut): coördinaat van het eerste tastpunt in de tastsysteemas. Invoerbereik -99999,9999 t/m 99999,9999
- **Q265 2e meetpunt in 1e as?** (absoluut): coördinaat van de tweede tastpositie in de hoofdas van het bewerkingsvlak. Invoerbereik -99999,9999 t/m 99999,9999
- **Q266 2e meetpunt in 2e as?** (absoluut): coördinaat van de tweede tastpositie in de nevenas van het bewerkingsvlak. Invoerbereik -99999,9999 t/m 99999,9999
- **Q295 2e meetpunt in 3e as ?** (absoluut): coördinaat van de tweede tastpositie in de tastsysteemas. Invoerbereik -99999,9999 t/m 99999,9999

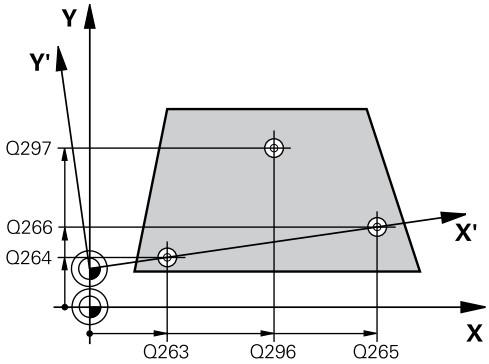

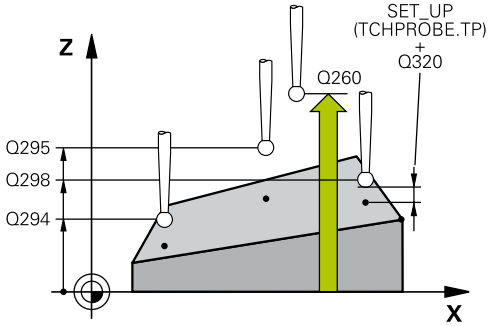

- **Q296 3e meetpunt in 1e as?** (absoluut): coördinaat van de derde tastpositie in de hoofdas van het bewerkingsvlak. Invoerbereik -99999,9999 t/m 99999,9999
- **Q297 3e meetpunt in 2e as?** (absoluut): coördinaat van de derde tastpositie in de nevenas van het bewerkingsvlak. Invoerbereik -99999,9999 t/m 99999,9999
- **Q298 3e meetpunt in 3e as?** (absoluut): coördinaat van de derde tastpositie in de tastsysteemas. Invoerbereik -99999,9999 t/m 99999,9999
- **Q320 Veiligheidsafstand?** (incrementeel): extra afstand tussen meetpunt en kogel van het tastsysteem. Q320 werkt aanvullend op **SET_UP** (tastsysteemtabel). Invoerbereik 0 t/m 99999,9999
- **Q260 Veilige hoogte?** (absoluut): coördinaat in de tastsysteemas waarin een botsing tussen het tastsysteem en het werkstuk (spanmiddel) uitgesloten is. Invoerbereik -99999,9999 t/m 99999,9999
- **Q281 Meetprotocol (0/1/2)?**: vastleggen of de TNC een meetprotocol moet maken:
  0: geen meetprotocol maken
  1: meetprotocol maken: de TNC slaat het **protocolbestand TCHPR431.TXT** standaard in de directory TNC:\ op.
  2: programma-afloop onderbreken en meetprotocol op het TNC-beeldscherm weergeven. Programma met NC-start hervatten

NC-regels

```
5 TCH PROBE 431 METING VLAK
    Q263=+20  ;1E PUNT 1E AS
    Q264=+20  ;1E PUNT IN 2E AS
    Q294=-10  ;1E MEETPUNT 3E AS
    Q265=+50  ;2E PUNT 1E AS
    Q266=+80  ;2E PUNT 2E AS
    Q295=+0   ;2E PUNT 3E AS
    Q296=+90  ;3E PUNT 1E AS
    Q297=+35  ;3E PUNT 2E AS
    Q298=+12  ;3E PUNT 3E AS
    Q320=0    ;VEILIGHEIDSAFSTAND
    Q260=+5   ;VEILIGE HOOGTE
    Q281=1    ;MEETPROTOCOL
```

15.14 Programmeervoorbeelden

Voorbeeld: rechthoekige tap meten en nabewerken

Programma-afloop

- rechthoekige tap met overmaat 0,5 voorbewerken
- rechthoekige tap meten
- rechthoekige tap nabewerken, rekening houdend met de meetwaarden

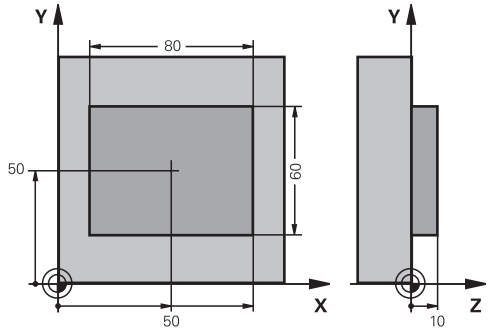

0 BEGIN PGM BEAMS MM	
1 TOOL CALL 69 Z	Gereedschapsoproep voorbewerking
2 L Z+100 R0 FMAX	Gereedschap terugtrekken
3 FN 0: Q1 = +81	Lengte van rechthoek in X (voorbewerkingsmaat)
4 FN 0: Q2 = +61	Lengte van rechthoek in Y (voorbewerkingsmaat)
5 CALL LBL 1	Subprogramma voor bewerking oproepen
6 L Z+100 R0 FMAX	Gereedschap terugtrekken, gereedschapswissel
7 TOOL CALL 99 Z	Taster oproepen
8 TCH PROBE 424 MET. RECHTHK BUITEN	Gefreesde rechthoek meten
Q273=+50 ;MIDDEN 1E AS	
Q274=+50 ;MIDDEN 2E AS	
Q282=80 ;LENGTE 1E ZIJKANT	Nominale lengte in X (definitieve maat)
Q283=60 ;LENGTE 2E ZIJKANT	Nominale lengte in Y (definitieve maat)
Q261=-5 ;MEETHOOGTE	
Q320=0 ;VEILIGHEIDSAFSTAND	
Q260=+30 ;VEILIGE HOOGTE	
Q301=0 ;VERPL.VEILIGH.HOOGTE	
Q284=0 ;MAX. LENGTE 1E KANT	Invoerwaarden voor tolerantiecontrole niet noodzakelijk
Q285=0 ;MIN. LENGTE 1E KANT	
Q286=0 ;MAX. LENGTE 2E KANT	
Q287=0 ;MIN. LENGTE 2E KANT	
Q279=0 ;TOLERANTIE 1E MIDD.	
Q280=0 ;TOLERANTIE 2E MIDD.	
Q281=0 ;MEETPROTOCOL	Geen meetprotocol uitvoeren
Q309=0 ;PGM-STOP BIJ FOUT	Geen foutmelding weergeven
Q330=0 ;GEREEDSCHAP	Geen gereedschapsbewaking
9 FN 2: Q1 = +Q1 - +Q164	Lengte in X op basis van de gemeten afwijking berekenen
10 FN 2: Q2 = +Q2 - +Q165	Lengte in Y op basis van de gemeten afwijking berekenen
11 L Z+100 R0 FMAX	Taster terugtrekken, gereedschapswissel
12 TOOL CALL 1 Z S5000	Gereedschapsoproep nabewerken

13 CALL LBL 1	Subprogramma voor bewerking oproepen
14 L Z+100 R0 FMAX M2	Gereedschap terugtrekken, einde programma
15 LBL 1	Subprogramma met bewerkingscyclus rechthoekige tap
16 CYCL DEF 213 TAP NABEWERKEN	
Q200=20 ;VEILIGHEIDSAFSTAND	
Q201=-10 ;DIEPTE	
Q206=150 ;AANZET DIEPTEVERPL.	
Q202=5 ;DIEPTEVERPLAATSING	
Q207=500 ;AANZET FREZEN	
Q203=+10 ;COORD. OPPERVLAK	
Q204=20 ;2E VEILIGHEIDSAFST.	
Q216=+50 ;MIDDEN 1E AS	
Q217=+50 ;MIDDEN 2E AS	
Q218=Q1 ;LENGTE 1E ZIJKANT	Lengte in X variabel voor voor- en nabewerken
Q219=Q2 ;LENGTE 2E ZIJKANT	Lengte in Y variabel voor voor- en nabewerken
Q220=0 ;HOEKRADIUS	
Q221=0 ;OVERMAAT 1E AS	
17 CYCL CALL M3	Cyclusoproep
18 LBL 0	Einde subprogramma
19 END PGM BEAMS MM	

Voorbeeld: Rechthoekige kamer meten, meetresultaten vastleggen

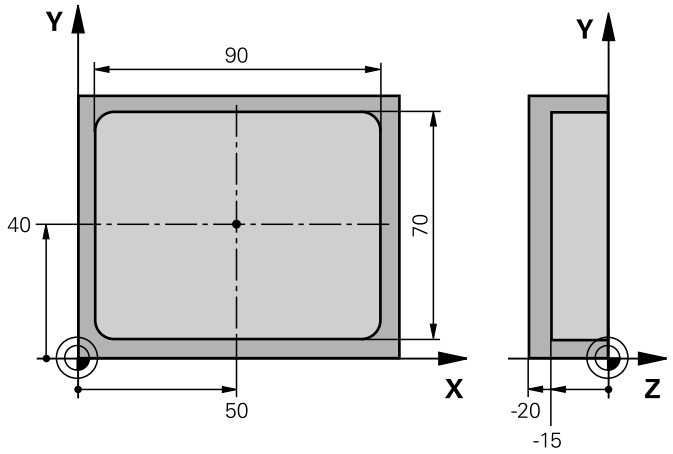

0 BEGIN PGM BSMESS MM		
1 TOOL CALL 1 Z		Gereedschapsoproep taster
2 L Z+100 R0 FMAX		Taster terugtrekken
3 TCH PROBE 423 MET. RECHTHK. BINNEN		
Q273=+50	;MIDDEN 1E AS	
Q274=+40	;MIDDEN 2E AS	
Q282=90	;LENGTE 1E ZIJKANT	Nominale lengte in X
Q283=70	;LENGTE 2E ZIJKANT	Nominale lengte in Y
Q261=-5	;MEETHOOGTE	
Q320=0	;VEILIGHEIDSAFSTAND	
Q260=+20	;VEILIGE HOOGTE	
Q301=0	;VERPL.VEILIGH.HOOGTE	
Q284=90.15	;MAX. LENGTE 1E KANT	Max. maat in X
Q285=89.95	;MIN. LENGTE 1E KANT	Min. maat in X
Q286=70.1	;MAX. LENGTE 2E KANT	Max. maat in Y
Q287=69.9	;MIN. LENGTE 2E KANT	Min. maat in Y
Q279=0.15	;TOLERANTIE 1E MIDD.	Toegestane positie-afwijking in X
Q280=0.1	;TOLERANTIE 2E MIDD.	Toegestane positie-afwijking in Y
Q281=1	;MEETPROTOCOL	Meetprotocol in bestand opslaan
Q309=0	;PGM-STOP BIJ FOUT	Bij tolerantie-overschrijding geen foutmelding geven
Q330=0	;GEREEDSCHAP	Geen gereedschapsbewaking
4 L Z+100 R0 FMAX M2		Gereedschap terugtrekken, einde programma
5 END PGM BSMESS MM		

16

Tastcycli: Speciale functies

16.1 Basisprincipes

Overzicht

Bij de uitvoering van de tastcycli mogen cyclus 8 SPIEGELING, cyclus 11 MAATFACTOR en cyclus 26 MAATFACTOR ASSPEC. niet actief zijn.

HEIDENHAIN garandeert de werking van de tastcycli alleen wanneer er HEIDENHAIN-tastsystemen worden gebruikt.

De TNC moet door de machinefabrikant zijn voorbereid voor het werken met 3D-tastsystemen.

De TNC beschikt over een cyclus voor de onderstaande speciale toepassing:

Softkey	Cyclus	Bladzijde
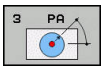	3 METEN Meetcyclus voor het maken van fabrikantencycli	429

16.2 METEN (cyclus 3)

Cyclusverloop

Met tastcyclus 3 wordt een selecteerbare werkstukpositie in een willekeurige tastrichting geregistreerd. In tegenstelling tot andere meetcycli kunt u in cyclus 3 de meetweg **AFST** en de meetaanzet **F** direct invoeren. Ook het terugtrekken na registratie van de meetwaarde geschiedt met de invoerwaarde **MB**.

1 Het tastsysteem verplaatst zich van de actuele positie met de ingevoerde aanzet in de vastgelegde tastrichting. De tastrichting moet via de poolhoek in de cyclus worden vastgelegd
2 Nadat de TNC de positie heeft geregistreerd, stopt het tastsysteem. De TNC slaat de coördinaten van het middelpunt van de tastkogel X, Y, Z in drie opeenvolgende Q-parameters op. De TNC voert geen lengte- en radiuscorrecties uit. Het nummer van de eerste resultaatparameter moet worden vastgelegd in de cyclus
3 Ten slotte verplaatst de TNC het tastsysteem met de waarde tegen de tastrichting in terug die u in parameter **MB** hebt gedefinieerd

Bij het programmeren in acht nemen!

De precieze werkingswijze van tastcyclus 3 wordt door uw machinefabrikant of een softwarefabrikant vastgelegd die cyclus 3 binnen speciale tastcycli gebruikt.

De bij andere meetcycli actieve tastsysteemgegevens **DIST** (maximale verplaatsing naar tastpositie) en **F** (tastaanzet) zijn niet actief in tastsysteemcyclus 3.

Let erop dat de TNC in principe altijd 4 opeenvolgende Q-parameters beschrijft.

Wanneer de TNC geen geldige tastpositie heeft kunnen bepalen, wordt het programma zonder foutmelding verder uitgevoerd. In dat geval wijst de TNC aan de 4e resultaatparameter de waarde -1 toe, zodat u zelf op de juiste wijze op fouten kunt reageren.

De TNC verplaatst het tastsysteem maximaal met de terugtrekbaan **MB** terug, echter niet verder dan het startpunt van de meting. Hierdoor is bij het terugtrekken een botsing uitgesloten.

Met de functie **FN17: SYSWRITE ID 990 NR 6** kunt u vastleggen of de cyclus op taster-ingang X12 of X13 moet werken.

Cyclusparameters

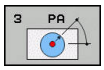

- **Parameternr. voor resultaat?**: nummer van de Q-parameter invoeren waaraan de TNC de waarde van de eerste vastgestelde coördinaat (X) moet toekennen. De waarden Y en Z staan in de direct volgende Q-parameters. Invoerbereik 0 tot 1999
- **Aantast-as?**: as invoeren in de richting waarvan moet worden getast, en met de **ENT**-toets bevestigen. Invoerbereik X, Y, of Z
- **Aantast-hoek?**: hoek gerelateerd aan de vastgelegde **tastas** waarin het tastsysteem zich moet verplaatsen, en met **ENT**-toets bevestigen. Invoerbereik -180,0000 t/m 180,0000
- **Maximale meetweg?**: invoeren hoever het tastsysteem zich vanaf het startpunt moet verplaatsen, met de ENT-toets bevestigen. Invoerbereik -99999,9999 t/m 99999,9999
- **Voeding meten**: meetaanzet in mm/min invoeren. Invoerbereik 0 tot 3000,000
- **Maximale terugtrekafstand?**: verplaatsing tegen de tastrichting in, nadat de taststift is uitgeweken. De TNC verplaatst het tastsysteem maximaal terug naar het startpunt, zodat een botsing is uitgesloten. Invoerbereik 0 t/m 99999,9999
- **Ref. systeem? (0=ACT/1=REF)**: vastleggen of de tastrichting en het meetresultaat betrekking moeten hebben op het actuele coördinatensysteem (**ACTUEEL**, kan dus verschoven of verdraaid zijn) of op het machinecoördinatensysteem (**REF**):
  0: in het actuele systeem tasten en meetresultaat in het **ACTUEEL**-systeem opslaan
  1: in het machinevaste REF-systeem tasten en meetresultaat in het **REF**-systeem opslaan
- **Foutmodus? (0=UIT/1=AAN)**: vastleggen of de TNC bij een uitgeweken taststift aan het begin van de cyclus een foutmelding moet geven of niet. Als modus **1** is geselecteerd, slaat de TNC in de 4e resultaatparameter de waarde **-1** op en voert de cyclus verder uit:
  0: foutmelding weergeven
  1: geen foutmelding weergeven

NC-regels

```
4 TCH PROBE 3.0 METEN
5 TCH PROBE 3.1 Q1
6 TCH PROBE 3.2 X HOEK: +15
7 TCH PROBE 3.3 ABST +10 F100 MB1
  REFERENTIESYSTEEM 0
8 TCH PROBE 3.4 ERRORMODE1
```

16.3 METEN 3D (cyclus 4)

Cyclusverloop

Cyclus 4 is een hulpcyclus die u kunt gebruiken voor tastbewegingen met een willekeurig tastsysteem (TS, TT of TL).De TNC beschikt niet over een cyclus waarmee u het tastsysteem TS in een willekeurige tastrichting kunt kalibreren.

Tastcyclus 4 registreert in een per vector definieerbare tastrichting een willekeurige werkstukpositie. In tegenstelling tot andere meetcycli kunnen in cyclus 4 de tastweg en de tastaanzet direct worden ingevoerd. Ook het terugtrekken na registratie van de tastwaarde geschiedt met een waarde die kan worden ingevoerd.

1 De TNC verplaatst zich van de actuele positie met de ingevoerde aanzet in de vastgelegde tastrichting. De tastrichting moet via een vector (deltawaarden in X, Y en Z) in de cyclus worden vastgelegd
2 Nadat de TNC de positie heeft geregistreerd, stopt de TNC de tastbeweging. De TNC slaat de coördinaten van de tastpositie X, Y en Z in drie opeenvolgende Q-parameters op. Het nummer van de eerste parameter moet in de cyclus worden vastgelegd. Wanneer u een tastsysteem TS gebruikt, wordt het tastresultaat gecorrigeerd met de gekalibreerde middenverstelling.
3 Vervolgens voert de TNC een positionering uit tegen de tastinrichting in.De verplaatsing definieert u in parameter **MB**, daarbij wordt maximaal tot de startpositie verplaatst

Bij het programmeren in acht nemen!

De TNC verplaatst het tastsysteem maximaal met de terugtrekbaan **MB** terug, echter niet verder dan het startpunt van de meting.Hierdoor is bij het terugtrekken een botsing uitgesloten.

Let er bij het voorpositioneren op dat de TNC het middelpunt van de tastkogel ongecorrigeerd naar de gedefinieerde positie verplaatst!

Let erop dat de TNC in principe altijd 4 opeenvolgende Q-parameters beschrijft.Wanneer de TNC geen geldige tastpositie kon bepalen, krijgt de 4eresultaatparameter de waarde -1.

Cyclusparameters

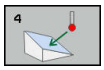

- **Parameternr. voor resultaat?**: nummer van de Q-parameter invoeren waaraan de TNC de waarde van de eerste vastgestelde coördinaat (X) moet toekennen. De waarden Y en Z staan in de direct volgende Q-parameters. Invoerbereik 0 tot 1999
- **Relatieve meetweg in X?**: X-gedeelte van richtingsvector waarheen het tastsysteem zich moet verplaatsen. Invoerbereik -99999,9999 t/m 99999,9999
- **Relatieve meetweg in Y?**: Y-gedeelte van richtingsvector waarheen het tastsysteem zich moet verplaatsen. Invoerbereik -99999,9999 t/m 99999,9999
- **Relatieve meetweg in Z?**: Z-gedeelte van richtingsvector waarheen het tastsysteem zich moet verplaatsen. Invoerbereik -99999,9999 t/m 99999,9999
- **Maximale meetweg?**: invoeren hoever het tastsysteem zich vanaf het startpunt langs de richtingsvector moet verplaatsen. Invoerbereik -99999,9999 t/m 99999,9999
- **Voeding meten**: meetaanzet in mm/min invoeren. Invoerbereik 0 tot 3000,000
- **Maximale terugtrekafstand?**: verplaatsing tegen de tastrichting in, nadat de taststift is uitgeweken. Invoerbereik 0 t/m 99999,9999
- **Ref. systeem? (0=ACT/1=REF)**: vastleggen of het tastresultaat in het invoer-coördinatensysteem (**ACTUEEL**) of gerelateerd aan het machinecoördinatensysteem (**REF**) moet worden opgeslagen:
  0: meetresultaat in het **ACTUEEL**-systeem opslaan
  1: meetresultaat in het **REF**-systeem opslaan

NC-regels

```
4 TCH PROBE 4.0 METEN 3D
5 TCH PROBE 4.1 Q1
6 TCH PROBE 4.2 IX-0.5 IY-1 IZ-1
7 TCH PROBE 4.3 ABST+45 F100 MB50
  REFERENTIESYSTEEM0
```

16.4 TASTEN 3D (cyclus 444)

Cyclusverloop

Cyclus 444 controleert een afzonderlijk punt op het oppervlak van een component. Deze cyclus wordt bijv. gebruikt bij gegoten componenten om profieloppervlakken te meten. Er kan worden bepaald of een punt op het oppervlak van de component in vergelijking met een nominale coördinaat in het overmaat- of ondermaatbereik ligt. Aansluitend kan de bediener verdere bewerkingsstappen zoals nabewerken etc. uitvoeren.

Cyclus 444 tast een willekeurig punt in de ruimte en bepaalt de afwijking ten opzichte van een nominale coördinaat. Daarbij wordt rekening gehouden met een normaalvector die wordt bepaald door de parameters Q581, Q582 en Q583. De normaalvector staat loodrecht op een (denkbeeldig) vlak waarin de nominale coördinaat ligt. De normaalvector wijst van het vlak weg en bepaalt niet de tastweg. Het is zinvol om de normaalvector met behulp van een CAD- of CAM-systeem te bepalen. Een tolerantiebereik QS400 definieert de toegestane afwijking tussen actuele en nominale coördinaat langs de normaalvector. Daardoor kan bijvoorbeeld worden gedefinieerd dat er na een vastgestelde ondermaat een programmastop plaatsvindt. Daarnaast geeft de TNC een protocol weer en de afwijkingen worden in onderstaande systeemparameters opgeslagen.

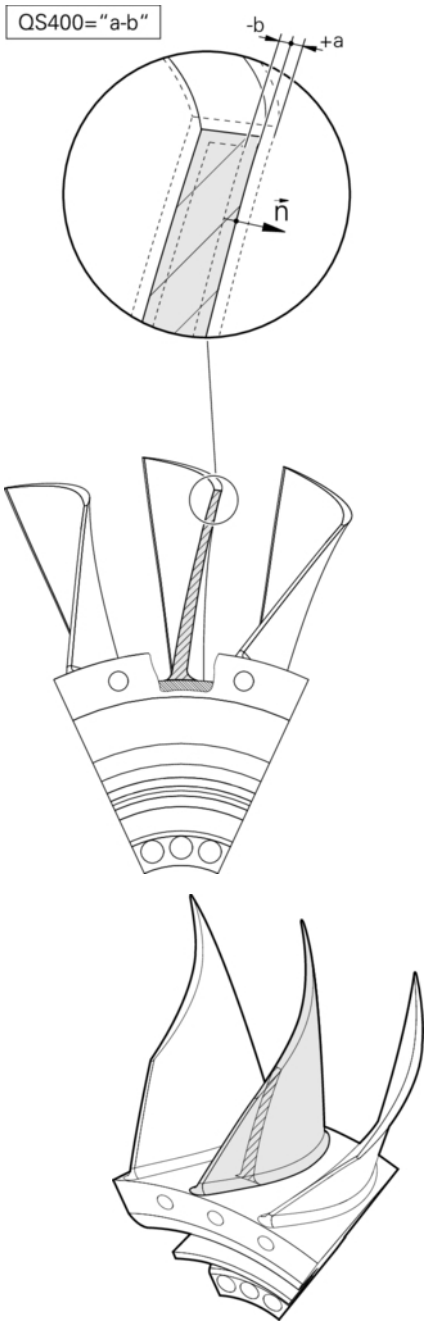

Cyclusverloop

1. Het tastsysteem verplaatst zich vanaf de actuele positie naar een punt van de normaalvector dat zich op de volgende afstand van de nominale coördinaat bevindt: afstand = tastkogelradius + waarde SET_UPvan de tabel tchprobe.tp (TNC:\table \tchprobe.tp) + Q320. Bij het voorpositioneren wordt rekening gehouden met een veilige hoogte. Meer informatie over de tastlogica zie "Tastcycli afwerken", Bladzijde 301
2. Aansluitend verplaatst het tastsysteem zich naar de nominale coördinaat. De tastweg wordt gedefinieerd door DIST (Niet door de normaalvector! De normaalvector wordt alleen gebruikt voor de correcte verrekening van de coördinaten.)
3. Nadat de TNC de positie heeft geregistreerd, wordt het tastsysteem teruggetrokken en gestopt. De TNC slaat de gemeten coördinaten van het contactpunt op in Q-parameters.
4. Ten slotte verplaatst de TNC het tastsysteem tegen de tastrichting in terug met de waarde die u in parameter **MB** hebt gedefinieerd

Systeemparameters

De TNC slaat de resultaten van het tasten in de volgende parameters op:

Systeemparameters	Betekenis
Q151	Gemeten positie hoofdas
Q152	Gemeten positie nevenas
Q153	Gemeten positie gereedschapsas
Q161	Gemeten afwijking hoofdas

Systeemparameters	Betekenis
Q162	Gemeten afwijking nevenas
Q163	Gemeten afwijking gereedschapsas
Q164	Gemeten 3D-afwijking ■ Kleiner dan 0: ondermaat ■ Groter dan 0: overmaat
Q183	Werkstukstatus: ■ -1= niet gedefinieerd ■ 0=goed ■ 1 = nabewerken ■ 2 = afkeur

Protocolfunctie

De TNC maakt na het afwerken een protocol in de .html-bestandsindeling. De TNC slaat het protocol op in dezelfde map waarin ook het .h-bestand zich bevindt (zolang er geen pad voor FN16 is geconfigureerd).

Het protocol omvat de volgende inhoud:

- Gedefinieerde nominale coördinaat
- Gemeten actuele coördinaat
- Weergave van de waarden in kleuren (groen voor "goed", oranje voor "nabewerken", rood voor "afkeur")
- (Indien een tolerantie QS400 is gedefinieerd:) weergave van grootste en kleinste grensmaat en de gemeten afwijking langs de normaalvector.
- Daadwerkelijke tastrichting (als vector in het invoersysteem). De waarde van de vector komt daarbij overeen met de geconfigureerde tastweg.

Cyclusparameters

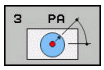

- **Q263 1e meetpunt in 1e as?** (absoluut): coördinaat van de eerste tastpositie in de hoofdas van het bewerkingsvlak. Invoerbereik -99999,9999 t/m 99999,9999
- **Q264 1e meetpunt in 2e as?** (absoluut): coördinaat van de eerste tastpositie in de nevenas van het bewerkingsvlak. Invoerbereik -99999,9999 t/m 99999,9999
- **Q294 1e meetpunt in 3e as?** (absoluut): coördinaat van het eerste tastpunt in de tastsysteemas. Invoerbereik -99999,9999 t/m 99999,9999
- **Q581 Vlaknormaalvectoren hoofdas?** Hier geeft u de vlaknormaalvector in hoofdasrichting op. De uitvoer van de vlaknormaalvectoren van een punt vindt gewoonlijk met behulp van een CAD/CAM-systeem plaats. Invoerbereik: -10 tot 10
- **Q582 Vlaknormaalvectoren nevenas?** Hier geeft u de vlaknormaalvector in nevenasrichting op. De uitvoer van de vlaknormaalvectoren van een punt vindt gewoonlijk met behulp van een CAD/CAM-systeem plaats. Invoerbereik: -10 tot 10
- **Q583 Vlaknormaalvectoren ger.sch.as?** Hier geeft u de vlaknormaalvector in gereedschapsasrichting op. De uitvoer van de vlaknormaalvectoren van een punt vindt gewoonlijk met behulp van een CAD/CAM-systeem plaats. Invoerbereik: -10 tot 10
- **Q320 Veiligheidsafstand?** (incrementeel): extra afstand tussen meetpunt en kogel van het tastsysteem. Q320 werkt aanvullend op **SET_UP** (tastsysteemtabel). Invoerbereik 0 t/m 99999,9999
- **Q260 Veilige hoogte?** (absoluut): coördinaat in de tastsysteemas waarin een botsing tussen het tastsysteem en het werkstuk (spanmiddel) uitgesloten is. Invoerbereik -99999,9999 t/m 99999,9999

NC-regels

```
4 TCH PROBE 444 TASTEN 3D
    Q263=+0    ;1E PUNT 1E AS
    Q264=+0    ;1E PUNT IN 2E AS
    Q294=+0    ;1E MEETPUNT 3E AS
    Q581=+1    ;NORMALEN HOOFDAS
    Q582=+0    ;NORMALEN NEVENAS
    Q583=+0    ;NORMALEN GS-AS
    Q320=+0    ;VEILIGHEIDSAFSTAND?
    Q260=100   ;VEILIGE HOOGTE?
    QS400="1-1";TOLERANTIE
    Q309=+0    ;FOUTREACTIE
```

- **QS400 Opgave tolerantie?** Hier voert u een tolerantiebereik in dat door de cyclus wordtbewaakt. De tolerantie definieert de toegestane afwijking langs de vlaknormaalvectoren. Deze afwijking wordt gemeten tussen de nominale coördinaat en de daadwerkelijke coördinaat van de component. (De vlaknormaalvector is gedefinieerd door Q581 - Q583, de nominale coördinaat is gedefinieerd door Q263, Q264, Q294). De tolerantiewaarde wordt afhankelijk van de normaalvector overeenkomstig de assen opgedeeld:
  voorbeeld: QS400 ="0,4-0,1" betekent: grootste grensmaat = nominale coördinaat +0,4, kleinste grensmaat = nominale coördinaat -0,1. Het tolerantiebereik voor de cyclus is als volgt: "nominale coördinaat +0,4" tot "nominale coördinaat -0,1".
  Voorbeeld: QS400 ="0,4" betekent: grootste grensmaat = nominale coördinaat +0,4, kleinste grensmaat = nominale coördinaat. Het tolerantiebereik voor de cyclus is als volgt: "nominale coördinaat +0,4" tot "nominale coördinaat".
  Voorbeeld: QS400 ="-0,1" betekent: grootste grensmaat = nominale coördinaat, kleinste grensmaat = nominale coördinaat -0,1. Het tolerantiebereik voor de cyclus is als volgt: "nominale coördinaat" tot "nominale coördinaat -0,1".
  Voorbeeld: QS400 =" " betekent: tolerantie wordt niet in acht genomen.
  Voorbeeld: QS400 ="0" betekent: tolerantie wordt niet in acht genomen.
  Voorbeeld: QS400 ="0,1+0,1" betekent: tolerantie wordt niet in acht genomen.
- **Q309 Reactie bij tolerantiefout?** vastleggen of de TNC bij een gemeten afwijking de programma-afloop onderbreekt en een melding weergeeft:
  0: bij tolerantieoverschrijdingen de programma-afloop niet onderbreken, geen melding weergeven
  1: bij tolerantieoverschrijdingen de programma-afloop onderbreken, melding weergeven
  2: Als de gemeten actuele coördinaat langs de vlaknormaalvector onder de nominale coördinaat ligt, geeft de TNC een melding weer en wordt de programma-afloop onderbroken. Er is een ondermaat opgetreden. Daarentegen vindt er geen foutreactie plaats als de gemeten waarde langs de vlaknormaalvector in een bereik ligt dat groter is dan de nominale coördinaat.

Bij het programmeren in acht nemen!

Om exacte, aan het gebruikte tastsysteem gerelateerde resultaten te verkrijgen, moet vóór uitvoering van cyclus 444 een 3D-kalibratie worden verricht. Voor een 3D-kalibratie is optie #92 3D-ToolComp nodig.

Cyclus 444 maakt een meetprotocol in de html-bestandsindeling.

Er wordt een foutmelding weergegeven, als vóór de uitvoering van cyclus 444 een spiegeling (cyclus 8) of schalen (cyclus 11, 26) actief is.

Afhankelijk van de instelling van de parameter CfgPresetSettings wordt bij het tasten gecontroleerd of de positie van de rondassen overeenkomt met de zwenkhoeken (3D-Rot). Als dit niet het geval is, geeft de TNC een foutmelding weer.

Indien uw machine is uitgevoerd met een gestuurde spil, moet de hoeknageleiding in de tastsysteemtabel (**kolom TRACK**) worden geactiveerd. Dit leidt in het algemeen tot een grotere nauwkeurigheid bij het meten met een 3D-tastsysteem.

Cyclus 444 relateert alle coördinaten aan het invoersysteem.

De TNC beschrijft retourparameters met de gemeten waarden zie "Cyclusverloop", Bladzijde 433.

Via Q-parameter Q183 wordt de werkstukstatus goed/nabewerken/afkeur onafhankelijk van parameter Q309 ingesteld (zie "Cyclusverloop", Bladzijde 433).

16.5 Schakelend tastsysteem kalibreren

Om het werkelijke schakelpunt van een 3D-tastsysteem exact te kunnen bepalen, moet u het tastsysteem kalibreren, anders kan de TNC geen exacte meetresultaten bepalen.

Tastsysteem altijd kalibreren bij:

- Inbedrijfstelling
- Breuk van de taststift
- Verwisseling van de taststift
- Verandering van de tastaanzet
- Onregelmatigheden, bijvoorbeeld door opwarming van de machine
- Wijziging van de actieve gereedschapsas

De TNC neemt de kalibratiewaarden voor het actieve tastsysteem direct na de kalibratie over. De geactualiseerde gereedschapsgegevens zijn dan direct actief, een nieuwe gereedschapsoproep is niet nodig.

Bij het kalibreren bepaalt de TNC de "actieve" lengte van de taststift en de "actieve" radius van de tastkogel. Om het 3D-tastsysteem te kalibreren, spant u een instelring of een tap waarvan de hoogte en radius bekend zijn, op de machinetafel.

De TNC beschikt over kalibratiecycli voor de lengtekalibratie en voor de radiuskalibratie:

- Softkey **TASTFUNCTIE** indrukken

- Kalibratiecycli weergeven softkey **TS KALIBR.** indrukken
- Kalibratiecyclus selecteren

Kalibratiecycli van de TNC

Softkey	Functie	Bladzijde
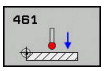	Lengte kalibreren	444
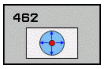	Radius en middenverplaatsing met een kalibratiering bepalen	446
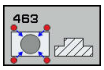	Radius en middenverplaatsing met een tap of een kalibratiedoorn bepalen	448
	Radius en middenverplaatsing met een kalibratiekogel bepalen	440

16.6 Kalibratiewaarden weergeven

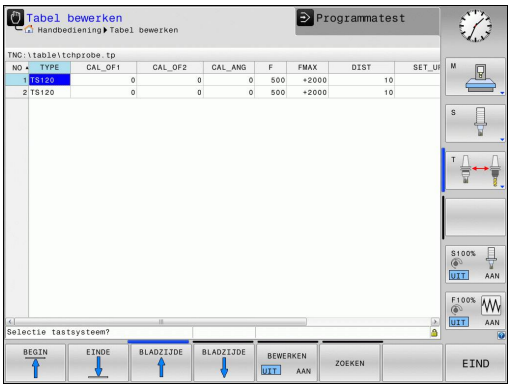

De TNC slaat de actieve lengte en de actieve radius van het tastsysteem op in de gereedschapstabel. De TNC slaat de middenverstelling van het tastsysteem op in de kolommen **CAL_OF1** (hoofdas) en **CAL_OF2** (nevenas) in de tastsysteemtabel. Om de opgeslagen waarden weer te geven, drukt u op de softkey Tastsysteemtabel.

Tijdens de kalibratie wordt automatisch een meetprotocol opgesteld. Dit protocol heeft de naam TCHPRAUTO.html. Dit bestand wordt op dezelfde locatie opgeslagen als het bronbestand. Het meetprotocol kan op de besturing met de browser worden weergegeven. Wanneer in een programma meerdere cycli voor de kalibratie van het tastsysteem worden gebruikt, bevinden alle meetprotocollen zich onder TCHPRAUTO.html. Wanneer u een tastcyclus in de werkstand Handbediening afwerkt, slaat de TNC het meetprotocol onder de naam TCHPRMAN.html op. Dit bestand wordt opgeslagen in de map TNC: \ *.

Wanneer u het tastsysteem gebruikt, let er dan op dat u het juiste gereedschapsnummer actief hebt. Dat geldt ongeacht of u een tastcyclus in automatisch bedrijf of in de werkstand **Handbediening** wilt afwerken.

Meer informatie vindt u in het hoofdstuk Tastsysteemtabel

16.7 TS KALIBRIEREN (cyclus 460, DIN/ISO: G460)

Met cyclus 460 kunt u een schakelend 3D-tastsysteem met een exacte kalibreerkogel automatisch kalibreren.

Verder is het mogelijk om 3D-kalibratiegegevens te registreren. Daarvoor is software-optie 92, 3D-ToolComp nodig. 3D-kalibratiegegevens beschrijven het uitwijkgedrag van het tastsysteem in een willekeurige tastrichting. De 3D-kalibratiegegevens worden opgeslagen onder TNC:\Table \CAL_TS<T-Nr.>_<T-Idx.>.3DTC. In de gereedschapstabel krijgt de kolom DR2TABLE automatisch een verwijzing naar de 3DTC-tabel. Bij het tasten wordt dan ook rekening gehouden met de 3D-kalibratiegegevens. Deze 3D-kalibratie is nodig als u met cyclus 444 3D-tasten een zeer grote nauwkeurigheid wilt bereiken (zie "TASTEN 3D (cyclus 444)", Bladzijde 433.

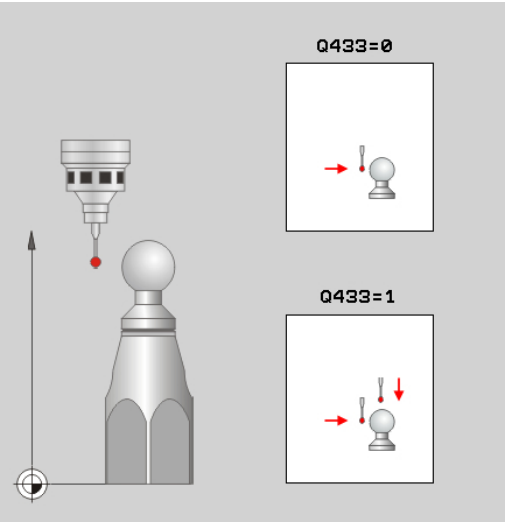

Cyclusverloop

Afhankelijk van parameter **Q433** kunt u alleen een radiuskalibratie of radius- en lengtekalibratie uitvoeren.

Radiuskalibratie Q433=0

1 Kalibreerkogel opspannen. Let op dat er geen botsingen kunnen optreden
2 Het tastsysteem in de tastsysteemas via de kalibreerkogel en in het bewerkingsvlak ongeveer in het midden van de kogel positioneren
3 De eerste beweging van de TNC vindt plaats in het vlak afhankelijk van de referentiehoek (Q380)
4 Aansluitend positioneert de TNC het tastsysteem in de tastsysteemas
5 Het tasten start en de TNC begint met het zoeken naar de equator van de kalibreerkogel
6 Na het bepalen van de equator begint de radiuskalibratie
7 Tot slot trekt de TNC het tastsysteem in de tastsysteemas terug tot de hoogte waarop het tastsysteem is voorgepositioneerd

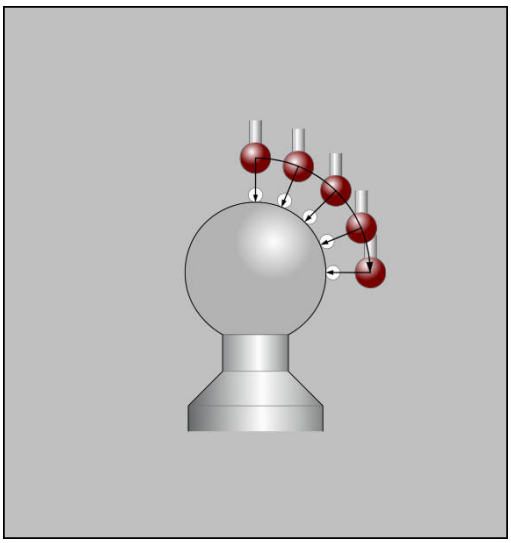

Radius- en lengtekalibratie Q433=1

1 Kalibreerkogel opspannen. Let op dat er geen botsingen kunnen optreden
2 Het tastsysteem in de tastsysteemas via de kalibreerkogel en in het bewerkingsvlak ongeveer in het midden van de kogel positioneren
3 De eerste beweging van de TNC vindt plaats in het vlak afhankelijk van de referentiehoek (Q380)
4 Aansluitend positioneert de TNC het tastsysteem in de tastsysteemas
5 Het tasten start en de TNC begint met het zoeken naar de equator van de kalibreerkogel
6 Na het bepalen van de equator begint de radiuskalibratie
7 Aansluitend trekt de TNC het tastsysteem in de tastsysteemas terug tot de hoogte waarop het tastsysteem is voorgepositioneerd
8 De TNC bepaalt de lengte van het tastsysteem bij de noordpool van de kalibreerkogel
9 Aan het einde van de cyclus trekt de TNC het tastsysteem in de tastsysteemas terug tot de hoogte waarop het tastsysteem is voorgepositioneerd

Afhankelijk van parameter **Q455** kunt u aanvullend een 3D-kalibratie uitvoeren.

3D-kalibratie Q455= 1...30

1 Kalibreerkogel opspannen. Let op dat er geen botsingen kunnen optreden
2 Na het kalibreren van radius resp. lengte trekt de TNC het tastsysteem in de tastsysteemas terug. Aansluitend positioneert de TNC het tastsysteem boven de noordpool
3 Het tasten start beginnend bij de noordpool tot de equator in meerdere stappen. Afwijkingen ten opzichte van de nominale waarde en daarmee het specifieke uitwijkgedrag worden vastgesteld
4 U kunt het aantal tastpunten tussen noordpool en equator vastleggen Dit aantal is afhankelijk van invoerparameter Q455. Een waarde van 1 t/m 30 kan worden geprogrammeerd. Als u Q455=0 programmeert, vindt er geen 3D-kalibratie plaats.
5 De tijdens de kalibratie vastgestelde afwijkingen worden in een 3DTC-tabel opgeslagen
6 Aan het einde van de cyclus trekt de TNC het tastsysteem in de tastsysteemas terug tot de hoogte waarop het tastsysteem is voorgepositioneerd

16.7 TS KALIBRIEREN (cyclus 460, DIN/ISO: G460)

Bij het programmeren in acht nemen!

HEIDENHAIN garandeert de werking van de tastcycli alleen wanneer er HEIDENHAIN-tastsystemen worden gebruikt.

Tijdens de kalibratie wordt automatisch een meetprotocol opgesteld. Dit protocol heeft de naam TCHPRAUTO.html. Dit bestand wordt op dezelfde locatie opgeslagen als het bronbestand. Het meetprotocol kan op de besturing met de browser worden weergegeven. Wanneer in een programma meerdere cycli voor de kalibratie van het tastsysteem worden gebruikt, bevinden alle meetprotocollen zich onder TCHPRAUTO.html.

De actieve lengte van het tastsysteem is altijd gerelateerd aan het gereedschapsreferentiepunt. Meestal legt de machinefabrikant het gereedschapsreferentiepunt vast op de spilneus.

U moet vóór de cyclusdefinitie een gereedschapsoproep voor de definitie van de tastsysteemas programmeren.

Tastsysteem zo voorpositioneren dat het ongeveer boven het midden van de kogel staat.

Als u Q455=0 programmeert, voert de TNC geen 3D-kalibratie uit.

Als u Q455=1-30 programmeert, wordt een 3D-kalibratie van het tastsysteem uitgevoerd. Daarbij worden afwijkingen van het uitwijkgedrag in relatie tot verschillende hoeken bepaald. Als u cyclus 444 gebruikt, moet u van tevoren een 3D-kalibratie uitvoeren.

Als u Q455=1-30 programmeert, wordt onder TNC: \Table\CAL_TS<T-NR.>_<T-Idx.>.3DTC een tabel opgeslagen. Daarbij is <T-NR> het nummer en <Idx> de index van het tastsysteem.

Bestaat er al een verwijzing naar een kalibratietabel (gegeven in DR2TABLE), dan wordt deze tabel overschreven.

Bestaat er nog geen verwijzing naar een kalibratietabel (gegeven in DR2TABLE), worden een aan het gereedschapsnummer gerelateerde verwijzing en de bijbehorende tabel gegenereerd.

- **Q407 Exacte radius kalibreerkogel?**: exacte radius van de gebruikte kalibreerkogel invoeren. Invoerbereik 0,0001 t/m 99,9999
- **Q320 Veiligheidsafstand?** (incrementeel): extra afstand tussen meetpunt en kogel van het tastsysteem. Q320 werkt aanvullend op **SET_UP** (tastsysteemtabel) en alleen bij het tasten van het referentiepunt in de tastsysteemas. Invoerbereik 0 t/m 99999,9999
- **Q301 Verpl. veiligheidshoogte (0/1)?**: vastleggen hoe het tastsysteem zich tussen de meetpunten moet verplaatsen:
  0: tussen meetpunten naar diepte-instelling verplaatsen
  1: tussen meetpunten naar veilige hoogte verplaatsen
- **Q423 AANTAL KEREN TASTEN?** (absoluut): aantal meetpunten op de diameter. Invoerbereik 0 tot 8
- **Q380 Referentiehoek ? (0=hoofdas)** (absoluut): referentiehoek (basisrotatie) voor registratie van de meetpunten in het actieve werkstukcoördinatensysteem. Door het vastleggen van een referentiehoek kan het meetbereik van een as aanzienlijk worden vergroot. Invoerbereik 0 tot 360,0000
- **Q433 Lengte kalibreren (0/1)?**: vastleggen of de TNC na de radiuskalibratie ook de lengte van het tastsysteem moet kalibreren:
  0: lengte van tastsysteem niet kalibreren
  1: lengte van tastsysteem kalibreren
- **Q434 Referentiepunt voor lengte?** (absoluut): coördinaat van het midden van de kalibreerkogel. Definitie alleen noodzakelijk wanneer lengtekalibratie moet worden uitgevoerd. Invoerbereik -99999,9999 t/m 99999,9999
- **Q455 Aantal punten voor 3D-kal.?** Voer het aantal tastposities voor het 3D-kalibreren in Een waarde van bijv. 15 tastpunten is zinvol. Als hier 0 wordt ingevoerd, vindt er geen 3D-kalibratie plaats. Bij een 3D-kalibratie wordt het uitwijkgedrag van het tastsysteem onder verschillende hoeken bepaald en in een tabel opgeslagen. Voor de 3D-kalibratie is 3D-ToolComp nodig. Invoerbereik: 1 tot 30

NC-regels

```
5 TCH PROBE 460 TS KALIBREREN AAN
  KOGEL
  Q407=12.5 ;KOGELRADIUS
  Q320=0    ;VEILIGHEIDSAFSTAND
  Q301=1    ;VERPL.VEILIGH.HOOGTE
  Q423=4    ;AANTAL KEREN
            TASTEN
  Q380=+0   ;REFERENTIEHOEK
  Q433=0    ;LENGTE KALIBREREN
  Q434=-2.5 ;REFERENTIEPUNT
  Q455=15   ;AANTAL PUNTEN 3D-
            KAL
```

16.8 TS LENGTE KALIBREREN (cyclus 461, DIN/ISO: G461)

Cyclusverloop

Voordat u de kalibratiecyclus start, moet u het referentiepunt in de spilas zo instellen dat op de machinetafel Z=0 is en het tastsysteem boven de kalibratiering voorpositioneren.

Tijdens de kalibratie wordt automatisch een meetprotocol opgesteld. Dit protocol heeft de naam TCHPRAUTO.html. Dit bestand wordt op dezelfde locatie opgeslagen als het bronbestand. Het meetprotocol kan op de besturing met de browser worden weergegeven. Wanneer in een programma meerdere cycli voor de kalibratie van het tastsysteem worden gebruikt, bevinden alle meetprotocollen zich onder TCHPRAUTO.html.

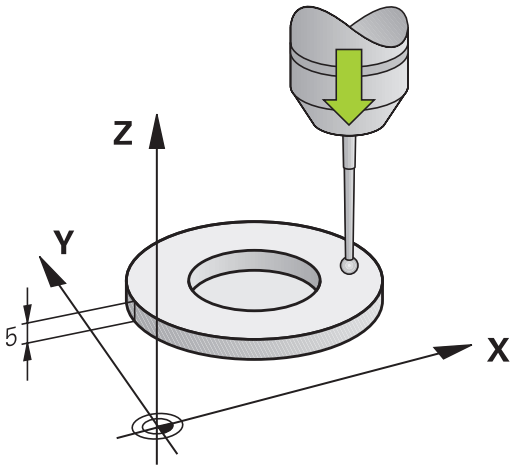

1 De TNC oriënteert het tastsysteem op hoek **CAL_ANG** uit de tastsysteemtabel (alleen wanneer uw tastsysteem kan worden georiënteerd)
2 De TNC tast vanaf de huidige positie in negatieve spilasrichting met tastaanzet (kolom **F** uit de tastsysteemtabel)
3 Vervolgens positioneert de TNC het tastsysteem met ijlgang (kolom **FMAX** uit de tastsysteemtabel) terug naar de startpositie

Bij het programmeren in acht nemen!

HEIDENHAIN garandeert de werking van de tastcycli alleen wanneer er HEIDENHAIN-tastsystemen worden gebruikt.

De actieve lengte van het tastsysteem is altijd gerelateerd aan het gereedschapsreferentiepunt. Meestal legt de machinefabrikant het gereedschapsreferentiepunt vast op de spilneus.

U moet vóór de cyclusdefinitie een gereedschapsoproep voor de definitie van de tastsysteemas hebben geprogrammeerd.

Tijdens de kalibratie wordt automatisch een meetprotocol opgesteld. Dit protocol heeft de naam TCHPRAUTO.html.

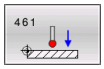

- **Q434 Referentiepunt voor lengte?** (absoluut): referentie voor de lengte (bijv. hoogte instelring). Invoerbereik -99999,9999 t/m 99999,9999

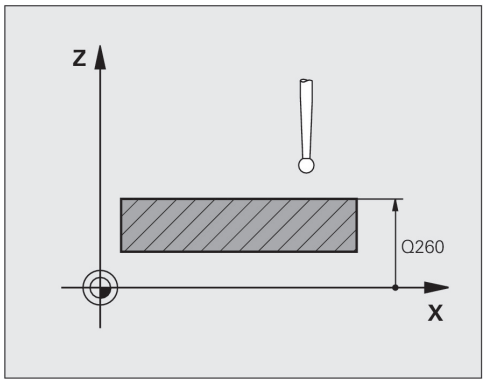

NC-regels

```
5 TCH PROBE 461 TS LENGTE
    KALIBREREN
    Q434=+5    ;REFERENTIEPUNT
```

16.9 TS RADIUS BINNEN KALIBREREN (cyclus 462, DIN/ISO: G462)

Cyclusverloop

Voordat u de kalibratiecyclus start, moet u het tastsysteem in het midden van de kalibratiering en op de gewenste meethoogte voorpositioneren.

Bij het kalibreren van de tastkogelradius voert de TNC een automatische tastroutine uit. In de eerste doorloop bepaalt de TNC het midden van de kalibratiering of de tap (globale meting) en positioneert het tastsysteem in het midden. Vervolgens worden tijdens de eigenlijke kalibratie (fijne meting) de tastkogelradius bepaalt. Als met het tastsysteem een omslagmeting mogelijk is, wordt tijdens een volgende doorloop de middenverstelling bepaald.

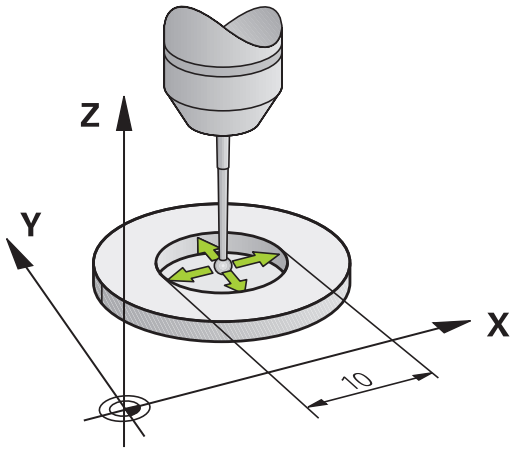

Tijdens de kalibratie wordt automatisch een meetprotocol opgesteld. Dit protocol heeft de naam TCHPRAUTO.html. Dit bestand wordt op dezelfde locatie opgeslagen als het bronbestand. Het meetprotocol kan op de besturing met de browser worden weergegeven. Wanneer in een programma meerdere cycli voor de kalibratie van het tastsysteem worden gebruikt, bevinden alle meetprotocollen zich onder TCHPRAUTO.html.

De oriëntatie van het tastsysteem bepaalt de kalibratieroutine:

- Geen oriëntatie mogelijk of rotatie slechts in één richting mogelijk: De TNC voert een globale en een fijne meting uit en bepaalt de actieve tastkogelradius (kolom R in tool.t)
- Oriëntatie in twee richtingen mogelijk (bijv. kabeltastsystemen van HEIDENHAIN): de TNC voert een globale en een fijne meting uit, roteert het tastsysteem 180° en voert nog vier andere tastroutines uit. Door de omslagmeting wordt behalve de radius de middenverstelling (CAL_OF in tchprobe.tp) bepaald.
- Willekeurige oriëntatie mogelijk (bijv. infraroodsystemen van HEIDENHAIN): Tastroutine: zie "Oriëntatie in twee richtingen mogelijk"

Bij het programmeren in acht nemen!

HEIDENHAIN garandeert de werking van de tastcycli alleen wanneer er HEIDENHAIN-tastsystemen worden gebruikt.

U moet vóór de cyclusdefinitie een gereedschapsoproep voor de definitie van de tastsysteemas hebben geprogrammeerd.

U kunt de middenverstelling alleen met een daarvoor geschikt tastsysteem bepalen.

Tijdens de kalibratie wordt automatisch een meetprotocol opgesteld. Dit protocol heeft de naam TCHPRAUTO.html.

Om de middenverstelling van de tastkogel te kunnen bepalen, moet de TNC hiervoor door de machinefabrikant voorbereid zijn. Raadpleeg het machinehandboek!

De eigenschap of, of hoe, uw tastsysteem kan worden georiënteerd, is bij HEIDENHAIN-tastsystemen al voorgedefinieerd. Andere tastsystemen worden door de machinefabrikant geconfigureerd.

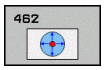

- **Q407 Exacte radius kalibreertap?**: diameter van de instelring. Invoerbereik 0 tot 99,9999
- **Q320 Veiligheidsafstand?** (incrementeel): extra afstand tussen meetpunt en kogel van het tastsysteem. Q320 werkt aanvullend op **SET_UP** (tastsysteemtabel). Invoerbereik 0 t/m 99999,9999
- **Q423 AANTAL KEREN TASTEN?** (absoluut): aantal meetpunten op de diameter. Invoerbereik 0 tot 8
- **Q380 Referentiehoek ? (0=hoofdas)** (absoluut): hoek tussen de hoofdas van het bewerkingsvlak en de eerste tastpositie. Invoerbereik 0 tot 360,0000

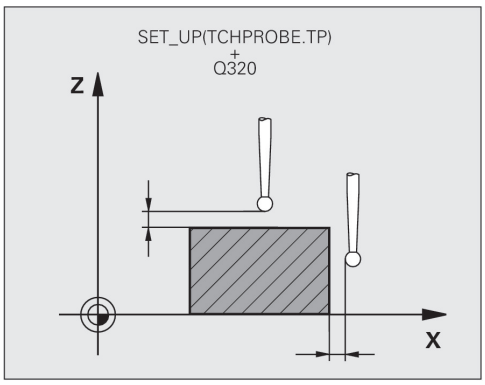

NC-regels

5 TCH PROBE 462 TS KALIBREREN IN RING	
Q407=+5	;RINGRADIUS
Q320=+0	;VEILIGHEIDSAFSTAND
Q423=+8	;AANTAL KEREN TASTEN
Q380=+0	;REFERENTIEHOEK

16.10 TS RADIUS BUITEN KALIBREREN (cyclus 463, DIN/ISO: G463)

Cyclusverloop

Voordat u de kalibratiecyclus start, moet u het tastsysteem midden boven de kalibratiedoorn voorpositioneren. Positioneer het tastsysteem in de tastsysteemas ongeveer met de veiligheidsafstand (waarde uit tastsysteemtabel + waarde uit cyclus) boven de kalibratiedoorn.

Bij het kalibreren van de tastkogelradius voert de TNC een automatische tastroutine uit. In de eerste doorloop bepaalt de TNC het midden van de kalibratiering of de tap (globale meting) en positioneert het tastsysteem in het midden. Vervolgens worden tijdens de eigenlijke kalibratie (fijne meting) de tastkogelradius bepaalt. Als met het tastsysteem een omslagmeting mogelijk is, wordt tijdens een volgende doorloop de middenverstelling bepaald.

Tijdens de kalibratie wordt automatisch een meetprotocol opgesteld. Dit protocol heeft de naam TCHPRAUTO.html. Dit bestand wordt op dezelfde locatie opgeslagen als het bronbestand. Het meetprotocol kan op de besturing met de browser worden weergegeven. Wanneer in een programma meerdere cycli voor de kalibratie van het tastsysteem worden gebruikt, bevinden alle meetprotocollen zich onder TCHPRAUTO.html.

De oriëntatie van het tastsysteem bepaalt de kalibratieroutine:

- Geen oriëntatie mogelijk of rotatie slechts in één richting mogelijk: De TNC voert een globale en een fijne meting uit en bepaalt de actieve tastkogelradius (kolom R in tool.t)
- Oriëntatie in twee richtingen mogelijk (bijv. kabeltastsystemen van HEIDENHAIN): de TNC voert een globale en een fijne meting uit, roteert het tastsysteem 180° en voert nog vier andere tastroutines uit. Door de omslagmeting wordt behalve de radius de middenverstelling (CAL_OF in tchprobe.tp) bepaald.
- Willekeurige oriëntatie mogelijk (bijv. infraroodsystemen van HEIDENHAIN): Tastroutine: zie "Oriëntatie in twee richtingen mogelijk"

TS RADIUS BUITEN KALIBREREN (cyclus 463, DIN/ISO: G463) 16.10

Bij het programmeren in acht nemen!

HEIDENHAIN garandeert de werking van de tastcycli alleen wanneer er HEIDENHAIN-tastsystemen worden gebruikt.

U moet vóór de cyclusdefinitie een gereedschapsoproep voor de definitie van de tastsysteemas hebben geprogrammeerd.

U kunt de middenverstelling alleen met een daarvoor geschikt tastsysteem bepalen.

Tijdens de kalibratie wordt automatisch een meetprotocol opgesteld. Dit protocol heeft de naam TCHPRAUTO.html.

Om de middenverstelling van de tastkogel te kunnen bepalen, moet de TNC hiervoor door de machinefabrikant voorbereid zijn. Raadpleeg het machinehandboek!

De eigenschap of, of hoe, uw tastsysteem kan worden georiënteerd, is bij HEIDENHAIN-tastsystemen al voorgedefinieerd. Andere tastsystemen worden door de machinefabrikant geconfigureerd.

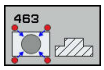

- **Q407 Exacte radius kalibreertap?**: diameter van de instelring. Invoerbereik 0 tot 99,9999
- **Q320 Veiligheidsafstand?** (incrementeel): extra afstand tussen meetpunt en kogel van het tastsysteem. Q320 werkt aanvullend op **SET_UP** (tastsysteemtabel). Invoerbereik 0 t/m 99999,9999
- **Q301 Verpl. veiligheidshoogte (0/1)?**: vastleggen hoe het tastsysteem zich tussen de meetpunten moet verplaatsen:
  0: tussen meetpunten naar diepte-instelling verplaatsen
  1: tussen meetpunten naar veilige hoogte verplaatsen
- **Q423 AANTAL KEREN TASTEN?** (absoluut): aantal meetpunten op de diameter. Invoerbereik 0 tot 8
- **Q380 Referentiehoek ? (0=hoofdas)** (absoluut): hoek tussen de hoofdas van het bewerkingsvlak en de eerste tastpositie. Invoerbereik 0 tot 360,0000

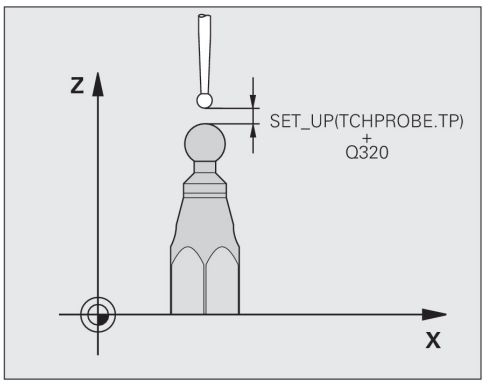

NC-regels

5 TCH PROBE 463 TS KALIBREREN AAN TAP	
Q407=+5	;TAPRADIUS
Q320=+0	;VEILIGHEIDSAFSTAND
Q301=+1	;VERPL.VEILIGH.HOOGTE
Q423=+8	;AANTAL KEREN TASTEN
Q380=+0	;REFERENTIEHOEK

17

Tastcycli: Gereedschap automatisch opmeten

17.1 Basisprincipes

Overzicht

Bij de uitvoering van de tastcycli mogen cyclus **8 SPIEGELEN**, cyclus **11 MAATFACTOR** en cyclus **26 MAATFACTOR ASSPEC.** niet actief zijn.

HEIDENHAIN garandeert de werking van de tastcycli alleen wanneer er HEIDENHAIN-tastsystemen worden gebruikt.

Machine en TNC moeten door de machinefabrikant voorbereid zijn voor het tastsysteem TT.

Het kan zijn dat enkele van de cycli en functies die hier beschreven worden, niet beschikbaar zijn op uw machine.Raadpleeg uw machinehandboek!

De tastcycli zijn uitsluitend beschikbaar bij de software-optie #17 Touch Probe Functions. Wanneer u een HEIDENHAIN-tastsysteem gebruikt, is de optie automatisch beschikbaar.

Met het tafeltastsysteem en de gereedschapsmeetcycli van de TNC kunt u gereedschappen automatisch meten: de correctiewaarden voor lengte en radius worden door de TNC in het centrale gereedschapgeheugen TOOL.T opgeslagen en automatisch aan het einde van de tastcyclus verrekend. De volgende meetmethoden zijn beschikbaar:

- Gereedschapsmeting met stilstaand gereedschap
- Gereedschapsmeting met roterend gereedschap
- Meting van afzonderlijke snijkanten

De cycli voor de gereedschapsmeting kunt u programmeren in de werkstand **Programmeren** met behulp van de toets **TOUCH PROBE**. De volgende cycli zijn beschikbaar:

Nieuw formaat	Oud formaat	Cyclus	Bladzijde
480 CAL.	30 CAL.	TT kalibreren, cycli 30 en 480	458
484		Kabelloos TT 449 kalibreren, cyclus 484	459
481	31	Gereedschapslengte meten, cycli 31 en 481	461
482	32	Gereedschapsradius meten, cycli 32 en 482	464
483	33	Gereedschapslengte en -radius meten, cycli 33 en 483	466

De meetcycli werken alleen bij actief centraal gereedschapsgeheugen TOOL.T.

Voordat met de meetcycli gewerkt kan worden, moeten alle voor de meting vereiste gegevens in het centrale gereedschapsgeheugen ingevoerd en moet het te meten gereedschap met **TOOL CALL** opgeroepen zijn.

Verschillen tussen de cycli 31 t/m 33 en 481 t/m 483

De functie-omvang en het verloop van de cyclus zijn absoluut identiek. Tussen de cycli 31 t/m 33 en 481 t/m 483 bestaan uitsluitend de twee volgende verschillen:

- De cycli 481 t/m 483 zijn onder G481 t/m G483 ook in DIN/ISO beschikbaar
- In plaats van een vrij te selecteren parameter voor de status van de meting maken de nieuwe cycli gebruik van de vaste parameter **Q199**

Machineparameters instellen

> Voordat u met de meetcycli gaat werken, alle machineparameters controleren die onder **ProbeSettings** > **CfgToolMeasurement** en **CfgTTRoundStylus** zijn gedefinieerd.
>
> De TNC gebruikt voor de meting met stilstaande spil de tastaanzet uit de machineparameter **probingFeed**.

Bij het meten met roterend gereedschap berekent de TNC automatisch het spiltoerental en de tastaanzet.

Het spiltoerental wordt daarbij als volgt berekend:

n = **maxPeriphSpeedMeas** / (r • 0,0063) met

n:	Toerental [omw/min]
maxPeriphSpeedMeas:	Maximaal toelaatbare omloopsnelheid [m/min]
r:	Actieve gereedschapsradius [mm]

De tastaanzet wordt als volgt berekend:
v = meettolerantie • n met

v:	Tastaanzet [mm/min]
Meettolerantie:	Meettolerantie [mm], afhankelijk van **maxPeriphSpeedMeas**
n:	Toerental [omw/min]

Met **probingFeedCalc** kunt u de berekening van de tastaanzet instellen:

probingFeedCalc = **ConstantTolerance**:

de meettolerantie blijft constant – onafhankelijk van de gereedschapsradius. Bij zeer grote gereedschappen wordt de tastaanzet echter tot nul gereduceerd. Dit effect wordt des te eerder merkbaar, hoe kleiner de maximale omloopsnelheid (**maxPeriphSpeedMeas**) en de toelaatbare tolerantie (**measureTolerance1**) worden gekozen.

probingFeedCalc = **VariableTolerance**:

de meettolerantie verandert wanneer de gereedschapsradius toeneemt. Dat garandeert ook bij een grote gereedschapsradius nog voldoende tastaanzet. De TNC verandert de meettolerantie volgens onderstaande tabel:

Gereedschapsradius	Meettolerantie
Tot 30 mm	**measureTolerance1**
30 t/m 60 mm	2 • **measureTolerance1**
60 t/m 90 mm	3 • **measureTolerance1**
90 t/m 120 mm	4 • **measureTolerance1**

probingFeedCalc = **ConstantFeed**:

De tastaanzet blijft constant, de meetfout wordt echter lineair groter wanneer een grotere gereedschapsradius wordt toegepast:

Meettolerantie = (r • **measureTolerance1**)/ 5 mm) met

r:	Actieve gereedschapsradius [mm]
measureTolerance1:	Maximaal toelaatbare meetfout

Invoer in de gereedschapstabel TOOL.T

Afk.	Invoer	Dialoog
CUT	Aantal snijkanten van gereedschap (max. 20 snijkanten)	**Aantal snijkanten?**
LTOL	Toelaatbare afwijking van gereedschapslengte L voor vaststellen van slijtage. Bij overschrijding van de ingevoerde waarde blokkeert de TNC het gereedschap (status **L**). Invoerbereik: 0 t/m 0,9999 mm	**Slijtagetolerantie: lengte?**
RTOL	Toelaatbare afwijking van gereedschapsradius R voor vaststellen van slijtage. Bij overschrijding van de ingevoerde waarde blokkeert de TNC het gereedschap (status **I**). Invoerbereik: 0 t/m 0,9999 mm	**Slijtagetolerantie: radius?**
R2TOL	Toelaatbare afwijking van gereedschapsradius R2 voor vaststellen van slijtage.Bij overschrijding van de ingevoerde waarde blokkeert de TNC het gereedschap (status **I**).Invoerbereik: 0 t/m 0,9999 mm	**Slijttolerantie: radius 2?**
DIRECT.	Snijrichting van het gereedschap voor meting met roterend gereedschap	**Snijrichting (M3 = -)?**
R_OFFS	Lengtemeting: verstelling van het gereedschap tussen midden van stift en midden van gereedschap. Vooraf ingestelde waarde: geen waarde ingevoerd (verstelling = gereedschapsradius)	**Gereedschapsverstelling: radius?**
L_OFFS	Radiusmeting: extra verstelling van het gereedschap ten opzichte van **offsetToolAxis** tussen bovenkant stift en onderkant gereedschap. Vooraf ingestelde waarde: 0	**Gereedschapsverstelling: lengte?**
LBREAK	Toelaatbare afwijking van de gereedschapslengte L voor vaststellen breuk. Bij overschrijding van de ingevoerde waarde blokkeert de TNC het gereedschap (status **L**). Invoerbereik: 0 t/m 0,9999 mm	**Breuktolerantie: lengte?**
RBREAK	Toelaatbare afwijking van gereedschapsradius R voor vaststellen breuk. Bij overschrijding van de ingevoerde waarde blokkeert de TNC het gereedschap (status **I**). Invoerbereik: 0 t/m 0,9999 mm	**Breuktolerantie: radius?**

Invoervoorbeelden voor gangbare gereedschapstypen

Gereedschaptype	CUT	TT:R_OFFS	TT:L_OFFS
Boor	– (geen functie)	0 (geen verstelling noodzakelijk omdat de boorpunt moet worden gemeten)	
Stiftfrees met diameter < 19 mm	4 (4 snijkanten)	0 (geen verstelling noodzakelijk omdat de gereedschapsdiameter kleiner is dan de schoteldiameter van de TT)	0 (geen extra verspringing vereist bij de radiusmeting. De verstelling van **offsetToolAxis** wordt gebruikt)
Stiftfrees met diameter > 19 mm	4 (4 snijkanten)	R (verstelling noodzakelijk omdat de gereedschapsdiameter groter is dan de schoteldiameter van de TT)	0 (geen extra verspringing vereist bij de radiusmeting. De verstelling van **offsetToolAxis** wordt gebruikt)
Radiusfrees met bijv. diameter 10 mm	4 (4 snijkanten)	0 (geen verstelling noodzakelijk omdat de zuidpool van de kogel moet worden gemeten)	5 (altijd de gereedschapsradius als verstelling definiëren, zodat de diameter niet in de radius wordt gemeten)

17.2 TT kalibreren (cyclus 30 of 480,DIN/ISO: G480)

Cyclusverloop

De TT wordt gekalibreerd door middel van de meetcyclus TCH PROBE 30 of TCH PROBE 480(zie "Verschillen tussen de cycli 31 t/m 33 en 481 t/m 483", Bladzijde 453).Het kalibratieproces verloopt automatisch.De TNC bepaalt ook automatisch de verstelling van het midden van het kalibratiegereedschap.Hiervoor draait de TNC de spil 180°, nadat de helft van de kalibratiecyclus is afgewerkt.

Gebruik als kalibratiegereedschap een exact cilindrisch deel, bijv. een cilindrische pen.De TNC slaat de kalibratiewaarden op en houdt daarmee rekening bij daaropvolgende gereedschapsmetingen.

Bij het programmeren in acht nemen!

De manier waarop de kalibratiecyclus werkt, is afhankelijk van machineparameter **CfgToolMeasurement**. Raadpleeg uw machinehandboek.

Voor het kalibreren moeten de juiste radius en de juiste lengte van het kalibratiegereedschap in de gereedschapstabel TOOL.T ingevoerd zijn.

In de machineparameters **centerPos** > **[0]** t/m **[2]** moet de positie van de TT binnen het werkbereik van de machine zijn vastgelegd.

Als één van de machineparameters **centerPos** > **[0]** t/m **[2]** veranderd wordt, moet er opnieuw gekalibreerd worden.

Cyclusparameters

- **Q260 Veilige hoogte?**: positie in de spilas invoeren waarbij een botsing met werkstukken of spanmiddelen uitgesloten is. De veilige hoogte is gerelateerd aan het actieve referentiepunt van het werkstuk. Wanneer de veilige hoogte zo klein wordt ingevoerd, dat de gereedschapspunt onder de bovenkant van de schotel zou komen te liggen, positioneert de TNC het kalibratiegereedschap automatisch boven de schotel (veiligheidszone uit **safetyDistStylus**). Invoerbereik -99999,9999 t/m 99999,9999

NC-regels oud formaat

```
6 TOOL CALL 1 Z
7 TCH PROBE 30.0 TT KALIBREREN
8 TCH PROBE 30.1 HOOGTE: +90
```

NC-regels nieuw formaat

```
6 TOOL CALL 1 Z
7 TCH PROBE 480 TT KALIBREREN
    Q260=+100;VEILIGE HOOGTE
```

17.3 Kabelloos TT 449 kalibreren (cyclus 484, DIN/ISO: G484)

Basisprincipes

Met cyclus 484 kalibreert u uw tafeltastsysteem, bijv. het kabelloze infrarood-tafeltastsysteem TT 449.Het kalibratieproces verloopt na de invoer van parameters volautomatisch of semi-automatisch.

- **Semi-automatisch** - met stop vóór het cyclusbegin: u wordt gevraagd het gereedschap handmatig via de TT te bewegen
- **Volautomatisch** - zonder stop vóór het cyclusbegin: voordat u cyclus 484 gebruikt, moet u het gereedschap via de TT bewegen

Cyclusverloop

Voor de kalibratie van uw tafeltastsysteem programmeert u de meetcyclus TCH PROBE 484. In de invoerparameter Q536 kunt u instellen of de cyclus semi-automatisch of volautomatisch wordt uitgevoerd.

Semi-automatisch - met stop vóór het cyclusbegin

- Kalibratiegereedschap inspannen
- Kalibratiecyclus definiëren en starten
- De TNC onderbreekt de kalibratiecyclus
- De TNC opent een dialoog in een nieuw venster
- U wordt gevraagd het kalibratiegereedschap handmatig boven het midden van het tastsysteem te positioneren.Let erop dat het kalibratiegereedschap boven het meetvlak van het tastelement staat

Volautomatisch - zonder stop vóór het cyclusbegin

- Kalibratiegereedschap inspannen
- Positioneer het kalibratiegereedschap via het midden van het tastsysteem. Let erop dat het kalibratiegereedschap boven het meetvlak van het tastelement staat
- Kalibratiecyclus definiëren en starten
- Kalibratiecyclus verloopt zonder stop.Het kalibratieproces start vanaf de positie waarop het gereedschap zich op dat moment bevindt.

Kalibratiegereedschap:

Gebruik als kalibratiegereedschap een exact cilindrisch deel, bijv. een cilindrische pen. Voer de juiste radius en de juiste lengte van het kalibratiegereedschap in de gereedschapstabel TOOL.T in. Na de kalibratie slaat de TNC de kalibratiewaarden op en houdt daarmee rekening bij daaropvolgende gereedschapsmetingen. Het kalibratiegereedschap moet een diameter groter dan 15 mm hebben en moet ca. 50 mm buiten de klauwplaat uitsteken.

17.3 Kabelloos TT 449 kalibreren (cyclus 484, DIN/ISO: G484)

Bij het programmeren in acht nemen!

Let op: botsingsgevaar!

Om een botsing te voorkomen, moet het gereedschap bij Q536=1, vóór de cyclusoproep worden voorgepositioneerd!

De TNC bepaalt bij de kalibratie ook de verstelling van het midden van het kalibratiegereedschap.Hiervoor draait de TNC de spil 180°, nadat de helft van de kalibratiecyclus is afgewerkt.

De manier waarop de kalibratiecyclus werkt, is afhankelijk van de machineparameter. Raadpleeg uw machinehandboek.

Het kalibratiegereedschap moet een diameter groter dan 15 mm hebben en moet ca. 50 mm buiten de klauwplaat uitsteken.Wanneer u een cilindrische pen met deze maten gebruikt, ontstaat er slechts een verbuiging van 0,1 µm per 1 N tastkracht.Bij gebruik van een kalibratiegereedschap met een te kleine diameter en/of dat zeer ver tot buiten de klauwplaat uitsteekt, kan grote onnauwkeurigheid ontstaan.

Voor het kalibreren moeten de juiste radius en de juiste lengte van het kalibratiegereedschap in de gereedschapstabel TOOL.T ingevoerd zijn.

Wanneer u de positie van het TT op de tafel verandert, moet u opnieuw kalibreren.

Cyclusparameters

Q536 Stop vóór uitvoering (0=stop)?: vastleggen of vóór het cyclusbegin een stop moet plaatsvinden, of dat u de cyclus zonder stop automatisch wilt laten uitvoeren:
0: met stop vóór het cyclusbegin. In een dialoog wordt u gevraagd het gereedschap handmatig via het tafeltastsysteem te positioneren. Wanneer u de positie boven het tafeltastsysteem ongeveer hebt bereikt, kunt u de bewerking met NC-start voortzetten of met de softkey **AFBREKEN** annuleren
1: zonder stop vóór het cyclusbegin. De TNC start de kalibratie vanaf de huidige positie. U moet vóór cyclus 484 het gereedschap via het tafeltastsysteem bewegen.

NC-regels

```
6 TOOL CALL 1 Z
7 TCH PROBE 484 TT KALIBREREN
    Q536=+0    ;STOP VOOR UITVOER.
```

17.4 Gereedschapslengte meten (cyclus 31 of 481, DIN/ISO: G481)

Cyclusverloop

Voor het meten van de gereedschapslengte programmeert u de meetcyclus TCH PROBE 31 of TCH PROBE 481 (zie "Verschillen tussen de cycli 31 t/m 33 en 481 t/m 483"). Via invoerparameters kan de gereedschapslengte op drie verschillende manieren worden bepaald:

- Wanneer de gereedschapsdiameter groter is dan de diameter van het meetvlak van de TT, meting met roterend gereedschap uitvoeren
- Wanneer de gereedschapsdiameter kleiner is dan de diameter van het meetvlak van de TT, of wanneer u de lengte van boren of radiusfrezen bepaalt, meting met stilstaand gereedschap uitvoeren
- Wanneer de gereedschapsdiameter groter is dan de diameter van het meetvlak van de TT, meting van de afzonderlijke snijkanten met stilstaand gereedschap uitvoeren

Verloop van de "meting met roterend gereedschap"

Om de langste snijkant te bepalen, wordt het te meten gereedschap verschoven ten opzichte van het middelpunt van het tastsysteem en roterend naar het meetvlak van de TT verplaatst. Deze verschuiving programmeert u in de gereedschapstabel onder Gereedschapsverstelling: radius (**TT: R_OFFS**).

Verloop van de "meting met stilstaand gereedschap" (bijv. voor boren)

Het te meten gereedschap wordt in het midden over het meetvlak verplaatst. Aansluitend verplaatst het zich met stilstaande spil naar het meetvlak van de TT. Voor deze meting moet voor gereedschapsverstelling: radius (**TT: R_OFFS**) in de gereedschapstabel met "0" worden ingevoerd.

Verloop van de "meting van afzonderlijke snijkanten"

Het te meten gereedschap wordt door de TNC aan de zijkant van de tastkop voorgepositioneerd. Het kopvlak van het gereedschap bevindt zich daarbij onder de bovenkant van de tastkop zoals in **offsetToolAxis** is vastgelegd. In de gereedschapstabel kunt u onder gereedschapsverstelling: lengte (**TT: L_OFFS**) een extra verstelling vastleggen. De TNC tast met roterend gereedschap radiaal, om de starthoek voor de meting van de afzonderlijke snijkanten te bepalen. Aansluitend wordt de lengte van alle snijkanten door verandering van de spiloriëntatie gemeten. Voor deze meting programmeert u SNIJKANTEN METEN in de CYCLUS TCH PROBE 31 = 1.

17.4 Gereedschapslengte meten (cyclus 31 of 481, DIN/ISO: G481)

Bij het programmeren in acht nemen!

Voordat een gereedschap voor de eerste keer wordt gemeten, moeten de globale radius, de globale lengte, het aantal snijkanten en de snijrichting van het betreffende gereedschap in de gereedschapstabel TOOL.T worden ingevoerd.

Een meting van de afzonderlijke snijkanten kan bij gereedschap met **maximaal 20 snijkanten** worden uitgevoerd.

Cyclusparameters

- **Modus gereedschapsmeting (0-2)?**: vastleggen of en hoe de gemeten gegevens in de gereedschapstabel moeten worden ingevoerd.
  0: de gemeten gereedschapslengte wordt in de gereedschapstabel TOOL.T in geheugen L opgeslagen en de gereedschapscorrectie DL=0 wordt ingesteld. Als in TOOL.T al een waarde is vastgelegd, wordt deze overschreven.
  1: de gemeten gereedschapslengte wordt met de gereedschapslengte L uit TOOL.T vergeleken. De TNC berekent de afwijking en voert deze afwijking als deltawaarde DL in TOOL.T in. De afwijking is bovendien beschikbaar in Q-parameter Q115. Indien de deltawaarde hoger is dan de voor de gereedschapslengte toelaatbare slijt- of breuktolerantie, blokkeert de TNC het gereedschap (status L in TOOL.T)
  2: de gemeten gereedschapslengte wordt met de gereedschapslengte L uit TOOL.T vergeleken. De TNC berekent de afwijking en slaat de waarde op in Q-parameter Q115. Er wordt geen gegeven ingevoerd in de gereedschapstabel onder L of DL.
- **Parameternr. voor resultaat?**: parameternummer waaronder de TNC de status van de meting opslaat:
  0,0: gereedschap binnen de tolerantie
  1,0: gereedschap is versleten (**LTOL** overschreden)
  2,0: gereedschap is gebroken (**LBREAK** overschreden) Wanneer het meetresultaat niet binnen het programma verder verwerkt moet worden, dialoogvraag met de toets **NO ENT** bevestigen
- **Veilige hoogte?**: positie in de spilas invoeren waarbij een botsing met werkstukken of spanmiddelen uitgesloten is. De veilige hoogte is gerelateerd aan het actieve referentiepunt van het werkstuk. Wanneer de veilige hoogte zo klein is ingevoerd, dat de gereedschapspunt onder de bovenkant van de schotel zou komen te liggen, positioneert de TNC het gereedschap automatisch boven de schotel (veiligheidszone uit **safetyDistStylus**). Invoerbereik -99999,9999 t/m 99999,9999
- **Snijkanten meten? 0=nee/1=ja**: vastleggen of een meting van de afzonderlijke snijkanten uitgevoerd moet worden (max. 20 snijkanten meetbaar)

Eerste meting met roterend gereedschap; oud formaat

```
6 TOOL CALL 12 Z
7 TCH PROBE 31.0 GEREEDSCH.-
  LENGTE
8 TCH PROBE 31.1 CONTROLEREN: 0
9 TCH PROBE 31.2 HOOGTE: +120
10 TCH PROBE 31.3 SNIJKANTEN
   METEN: 0
```

Controleren door meting van afzonderlijke snijkanten, status in Q5 opslaan; oud formaat

```
6 TOOL CALL 12 Z
7 TCH PROBE 31.0 GEREEDSCH.-
  LENGTE
8 TCH PROBE 31.1 CONTROLEREN: 1
  Q5
9 TCH PROBE 31.2 HOOGTE: +120
10 TCH PROBE 31.3 SNIJKANTEN
   METEN: 1
```

NC-regels; nieuw formaat

```
6 TOOL CALL 12 Z
7 TCH PROBE 481 GEREEDSCH.-
  LENGTE
  Q340=1      ;CONTROLEREN
  Q260=+100;VEILIGE HOOGTE
  Q341=1      ;SNIJKANTEN METEN
```

17.5 Gereedschapsradius meten (cyclus 32 of 482, DIN/ISO: G482)

Cyclusverloop

Voor het meten van de gereedschapsradius programmeert u de meetcyclus TCH PROBE 32 of TCH PROBE 482 (zie "Verschillen tussen de cycli 31 t/m 33 en 481 t/m 483", Bladzijde 453). Via invoerparameters kunt u de gereedschapsradius op twee manieren bepalen:

- Meting met roterend gereedschap
- Meting met roterend gereedschap en aansluitend meting van de afzonderlijke snijkanten

Het te meten gereedschap wordt door de TNC aan de zijkant van de tastkop voorgepositioneerd. Het kopvlak van de frees bevindt zich daarbij onder de bovenkant van de tastkop zoals in **offsetToolAxis** is vastgelegd. De TNC tast radiaal met roterend gereedschap. Wanneer ook een meting van de afzonderlijke snijkanten moet worden uitgevoerd, worden de radiussen van alle snijkanten met behulp van spiloriëntatie gemeten.

Bij het programmeren in acht nemen!

Voordat een gereedschap voor de eerste keer wordt gemeten, moeten de globale radius, de globale lengte, het aantal snijkanten en de snijrichting van het betreffende gereedschap in de gereedschapstabel TOOL.T worden ingevoerd.

Cilindervormige gereedschappen met diamantoppervlak kunnen met stilstaande spil worden gemeten. Daartoe moet u in de gereedschapstabel het aantal snijkanten **CUT** op 0 instellen en machineparameter **CfgToolMeasurement** aanpassen. Raadpleeg uw machinehandboek.

Cyclusparameters

- **Modus gereedschapsmeting (0-2)?**: vastleggen of en hoe de gemeten gegevens in de gereedschapstabel moeten worden ingevoerd.
  0: de gemeten gereedschapsradius wordt in de gereedschapstabel TOOL.T in geheugen R opgeslagen en de gereedschapscorrectie DR=0 wordt ingesteld. Als in TOOL.T al een waarde is vastgelegd, wordt deze overschreven.
  1: de gemeten gereedschapsradius wordt met de gereedschapsradius R uit TOOL.T vergeleken. De TNC berekent de afwijking en voert deze afwijking als deltawaarde DR in TOOL.T in. De afwijking is bovendien beschikbaar in Q-parameter Q116. Indien de deltawaarde hoger is dan de voor de gereedschapsradius toelaatbare slijt- of breuktolerantie, blokkeert de TNC het gereedschap (status L in TOOL.T)
  2: de gemeten gereedschapsradius wordt met de gereedschapsradius R uit TOOL.T vergeleken. De TNC berekent de afwijking en slaat deze op in Q-parameter Q116. Er wordt geen gegeven ingevoerd in de gereedschapstabel onder R of DR.
- **Parameternr. voor resultaat?**: parameternummer waaronder de TNC de status van de meting opslaat:
  0,0: gereedschap binnen de tolerantie
  1,0: gereedschap is versleten (**RTOL** overschreden)
  2,0: gereedschap is gebroken (**RBREAK** overschreden) Wanneer het meetresultaat niet binnen het programma verder verwerkt moet worden, dialoogvraag met de toets **NO ENT** bevestigen
- **Veilige hoogte?**: positie in de spilas invoeren waarbij een botsing met werkstukken of spanmiddelen uitgesloten is. De veilige hoogte is gerelateerd aan het actieve referentiepunt van het werkstuk. Wanneer de veilige hoogte zo klein is ingevoerd, dat de gereedschapspunt onder de bovenkant van de schotel zou komen te liggen, positioneert de TNC het gereedschap automatisch boven de schotel (veiligheidszone uit **safetyDistStylus**). Invoerbereik -99999,9999 t/m 99999,9999
- **Snijkanten meten? 0=nee/1=ja**: vastleggen of een meting van de afzonderlijke snijkanten uitgevoerd moet worden (max. 20 snijkanten meetbaar)

Eerste meting met roterend gereedschap; oud formaat

```
6 TOOL CALL 12 Z
7 TCH PROBE 32.0 GEREEDSCH.-
    RADIUS
8 TCH PROBE 32.1 CONTROLEREN: 0
9 TCH PROBE 32.2 HOOGTE: +120
10 TCH PROBE 32.3 SNIJKANTEN
    METEN: 0
```

Controleren door meting van afzonderlijke snijkanten, status in Q5 opslaan; oud formaat

```
6 TOOL CALL 12 Z
7 TCH PROBE 32.0 GEREEDSCH.-
    RADIUS
8 TCH PROBE 32.1 CONTROLEREN: 1
    Q5
9 TCH PROBE 32.2 HOOGTE: +120
10 TCH PROBE 32.3 SNIJKANTEN
    METEN: 1
```

NC-regels; nieuw formaat

```
6 TOOL CALL 12 Z
7 TCH PROBE 482 GEREEDSCH.-RADIUS
    Q340=1      ;CONTROLEREN
    Q260=+100;VEILIGE HOOGTE
    Q341=1      ;SNIJKANTEN METEN
```

17.6 Gereedschapsmeting:compleet meten (cyclus 33 of 483, DIN/ISO: G483)

Cyclusverloop

Om het gereedschap in zijn geheel te meten (lengte en radius), programmeert u de meetcyclus TCH PROBE 33 of TCH PROBE 483 (zie "Verschillen tussen de cycli 31 t/m 33 en 481 t/m 483", Bladzijde 453) De cyclus is bijzonder geschikt om gereedschappen voor de eerste keer te meten, omdat de tijdbesparing - in vergelijking met het afzonderlijk meten van lengte en radius - aanzienlijk is. Via invoerparameters kan het gereedschap op twee verschillende manieren gemeten worden:

- Meting met roterend gereedschap
- Meting met roterend gereedschap en aansluitend meting van de afzonderlijke snijkanten

De TNC meet het gereedschap volgens een vast geprogrammeerd verloop. Eerst wordt de gereedschapsradius en vervolgens de gereedschapslengte gemeten. Het meetverloop komt overeen met het verloop van meetcycli 31 en 32 evenals .

Bij het programmeren in acht nemen!

Voordat een gereedschap voor de eerste keer wordt gemeten, moeten de globale radius, de globale lengte, het aantal snijkanten en de snijrichting van het betreffende gereedschap in de gereedschapstabel TOOL.T worden ingevoerd.

Cilindervormige gereedschappen met diamantoppervlak kunnen met stilstaande spil worden gemeten. Daartoe moet u in de gereedschapstabel het aantal snijkanten **CUT** op 0 instellen en machineparameter **CfgToolMeasurement** aanpassen. Raadpleeg uw machinehandboek.

Cyclusparameters

- **Modus gereedschapsmeting (0-2)?**: vastleggen of en hoe de gemeten gegevens in de gereedschapstabel moeten worden ingevoerd.
  0: de gemeten gereedschapslengte en de gemeten gereedschapsradius worden in de gereedschapstabel TOOL.T in geheugen L en R opgeslagen en de gereedschapscorrectie DL=0 en DR=0 wordt ingesteld. Als in TOOL.T al een waarde is vastgelegd, wordt deze overschreven.
  1: de gemeten gereedschapslengte en de gemeten gereedschapsradius worden met de gereedschapslengte L en de gereedschapsradius R uit TOOL.T vergeleken. De TNC berekent de afwijking en voert deze afwijking als deltawaarde DL en DR in TOOL.T in. De afwijking is bovendien beschikbaar in Q-parameter Q115 en Q116.
  Indien de deltawaarde hoger is dan de voor de gereedschapslengte of -radius toelaatbare slijt- of breuktolerantie, blokkeert de TNC het gereedschap (status L in TOOL.T)
  2: de gemeten gereedschapslengte en de gemeten gereedschapsradius worden met de gereedschapslengte L en de gereedschapsradius R uit TOOL.T vergeleken. De TNC berekent de afwijking en slaat deze op in Q-parameter Q115 resp. Q116. Er wordt geen gegeven ingevoerd in de gereedschapstabel onder L, R of DL, DR.
- **Parameternr. voor resultaat?**: parameternummer waaronder de TNC de status van de meting opslaat:
  0,0: gereedschap binnen de tolerantie
  1,0: gereedschap is versleten (**LTOL** of/en **RTOL** overschreden)
  2,0: gereedschap is gebroken (**LBREAK** of/en **RBREAK** overschreden) Wanneer het meetresultaat niet binnen het programma verder verwerkt moet worden, dialoogvraag met de toets **NO ENT** bevestigen
- **Veilige hoogte?**: positie in de spilas invoeren waarbij een botsing met werkstukken of spanmiddelen uitgesloten is. De veilige hoogte is gerelateerd aan het actieve referentiepunt van het werkstuk. Wanneer de veilige hoogte zo klein is ingevoerd, dat de gereedschapspunt onder de bovenkant van de schotel zou komen te liggen, positioneert de TNC het gereedschap automatisch boven de schotel (veiligheidszone uit **safetyDistStylus**). Invoerbereik -99999,9999 t/m 99999,9999
- **Snijkanten meten? 0=nee/1=ja**: vastleggen of een meting van de afzonderlijke snijkanten uitgevoerd moet worden (max. 20 snijkanten meetbaar)

Eerste meting met roterend gereedschap; oud formaat

```
6 TOOL CALL 12 Z
7 TCH PROBE 33.0 GEREEDSCHAP
  METEN
8 TCH PROBE 33.1 CONTROLEREN: 0
9 TCH PROBE 33.2 HOOGTE: +120
10 TCH PROBE 33.3 SNIJKANTEN
   METEN: 0
```

Controleren door meting van afzonderlijke snijkanten, status in Q5 opslaan; oud formaat

```
6 TOOL CALL 12 Z
7 TCH PROBE 33.0 GEREEDSCHAP
  METEN
8 TCH PROBE 33.1 CONTROLEREN: 1
  Q5
9 TCH PROBE 33.2 HOOGTE: +120
10 TCH PROBE 33.3 SNIJKANTEN
   METEN: 1
```

NC-regels; nieuw formaat

```
6 TOOL CALL 12 Z
7 TCH PROBE 483 GEREEDSCHAP
  METEN
  Q340=1      ;CONTROLEREN
  Q260=+100;VEILIGE HOOGTE
  Q341=1      ;SNIJKANTEN METEN
```

18

Overzichtstabellen Cycli

18.1 Overzichtstabel

Bewerkingscycli

Cyclus-nummer	Cyclusaanduiding	DEF-actief	CALL-actief	Bladzijde
7	Nulpuntverschuiving	■		253
8	Spiegelen	■		260
9	Wachttijd	■		277
10	Rotatie	■		262
11	Maatfactor	■		264
12	Programma-oproep	■		278
13	Spiloriëntatie	■		280
14	Contourdefinitie	■		188
19	Bewerkingsvlak zwenken	■		267
20	Contourgegevens SL II	■		192
21	Voorboren SL II		■	194
22	Ruimen SL II		■	196
23	Nabewerken diepte SL II		■	200
24	Nabewerken zijkant SL II		■	202
25	Aaneengesloten contour		■	205
26	Maatfactor asspecifiek	■		265
27	Cilindermantel		■	221
28	Sleuffrezen van cilindermantels		■	224
29	Cilindermantel dam		■	227
32	Tolerantie	■		281
39	Cilindermantel buitencontour		■	230
200	Boren		■	69
201	Ruimen		■	71
202	Uitdraaien		■	73
203	Universeelboren		■	76
204	In vrijloop verplaatsen		■	79
205	Universeel-diepboren		■	83
206	Schroefdraad tappen met voedingscompensatie, nieuw		■	97
207	Schroefdraad tappen zonder voedingscompensatie, nieuw		■	99
208	Boorfrezen		■	87
209	Tappen met spaanbreken		■	102
220	Puntenpatroon op cirkel	■		177
221	Puntenpatroon op lijnen	■		180
225	Graveren		■	284
232	Vlakfrezen		■	289

Cyclus-nummer	Cyclusaanduiding	DEF-actief	CALL-actief	Bladzijde
233	Vlakfrezen (freesrichting selecteerbaar, rekening houden met zijwanden)		■	165
240	Centreren		■	67
241	Eenlippig diepboren		■	89
247	Referentiepunt vastleggen	■		259
251	Kamer, complete bewerking		■	133
252	Rondkamer, complete bewerking		■	138
253	Sleuffrezen		■	143
254	Ronde sleuf		■	148
256	Rechthoekige tap, complete bewerking		■	153
257	Ronde tap, complete bewerking		■	157
258	Veelhoektap		■	161
262	Schroefdraad frezen		■	108
263	Schroefdraad frezen met verzinken		■	112
264	Schroefdraad frezen met verzinken en voorboren		■	116
265	Helix-schroefdraad frezen met verzinken		■	120
267	Buitenschroefdraad frezen		■	124
270	Gegevens aaneengesloten contour		■	207
275	Trochoïd. contoursleuf		■	208

Tastcycli

Cyclus-nummer	Cyclusaanduiding	DEF-actief	CALL-actief	Bladzijde
0	Referentievlak	■		388
1	Referentiepunt, polair	■		389
3	Meten	■		429
4	Meten 3D	■		431
444	Tasten 3D	■		433
30	TT kalibreren	■		458
31	Gereedschapslengte meten/controleren	■		461
32	Gereedschapsradius meten/controleren	■		464
33	Gereedschapslengte en -radius meten/controleren	■		466
400	Basisrotatie via twee punten	■		308
401	Basisrotatie via twee boringen	■		311
402	Basisrotatie via twee tappen	■		314
403	Scheve ligging compenseren met rotatie-as	■		317
404	Basisrotatie instellen	■		320
405	Scheve ligging compenseren met C-as	■		321

Overzichtstabellen Cycli

18.1 Overzichtstabel

Cyclus-nummer	Cyclusaanduiding	DEF-actief	CALL-actief	Bladzijde
408	Referentiepunt vastleggen midden sleuf (FCL 3-functie)	■		332
409	Referentiepunt vastleggen midden dam (FCL 3-functie)	■		336
410	Referentiepunt vastleggen rechthoek binnen	■		339
411	Referentiepunt vastleggen rechthoek buiten	■		343
412	Referentiepunt vastleggen cirkel binnen (boring)	■		346
413	Referentiepunt vastleggen cirkel buiten (tap)	■		351
414	Referentiepunt vastleggen hoek buiten	■		356
415	Referentiepunt vastleggen hoek binnen	■		361
416	Referentiepunt vastleggen midden gatencirkel	■		365
417	Referentiepunt vastleggen tastsysteemas	■		369
418	Referentiepunt vastleggen midden van 4 boringen	■		371
419	Referentiepunt vastleggen afzonderlijke, te selecteren as	■		375
420	Werkstuk meten hoek	■		390
421	Werkstuk meten cirkel binnen (boring)	■		393
422	Werkstuk meten cirkel buiten (tap)	■		398
423	Werkstuk meten rechthoek binnen	■		402
424	Werkstuk meten rechthoek buiten	■		405
425	Werkstuk meten breedte binnen (sleuf)	■		408
426	Werkstuk meten breedte buiten (dam)	■		411
427	Werkstuk meten afzonderlijke, te selecteren as	■		414
430	Werkstuk meten gatencirkel	■		417
431	Werkstuk meten vlak	■		417
460	Tastsysteem kalibreren	■		440
461	Tastsysteemlengte kalibreren	■		444
462	Tastsysteemradius binnen kalibreren	■		446
463	Tastsysteemradius buiten kalibreren	■		448
480	TT kalibreren	■		458
481	Gereedschapslengte meten/controleren	■		461
482	Gereedschapsradius meten/controleren	■		464
483	Gereedschapslengte en -radius meten/controleren	■		466
484	TT kalibreren	■		459

index

3

3D-tastsystemen..... 42, 296

A

Aaneengesloten contour.. 205, 207
Afzonderlijke coördinaat meten 414
Automatische gereedschapsmeting 456

B

Basisrotatie
  rechtstreeks instellen..... 320
  tijdens programma-afloop vastleggen..... 306
Bewerkingspatroon..... 54
Bewerkingsvlak zwenken..... 267
  Cyclus..... 267
  leidraad..... 272
Boorcycli..... 66
Boorfrezen..... 87
Boren..... 69, 76, 83
Boring meten..... 393
Breedte binnen meten..... 408
Breedte buiten meten..... 411

C

Centreren..... 67
Cilindermantel
  contour bewerken..... 221, 230
  dam bewerken..... 227
  sleuf bewerken..... 224
Cirkel binnen meten..... 393
Cirkel buiten meten..... 398
Contourcycli..... 186
Coördinatenomrekening..... 252
Cycli en puntentabellen..... 63
Cyclus..... 46
  definiëren..... 47
  oproepen..... 48

D

Dam buiten meten..... 411, 411
Diepboren..... 83, 89

E

Eenlippig boren..... 89

F

FCL-functie..... 7

G

Gatencirkel..... 177
Gatencirkel meten..... 417
Gereedschapsbewaking..... 386
Gereedschapscorrectie..... 386
Gereedschapsmeting..... 452, 456
  compleet meten..... 466
  gereedschapslengte..... 461
  gereedschapsradius..... 464
  machineparameters..... 454
  TT kalibreren..... 458, 459
Graveren..... 284

H

Helix-schroefdraad frezen met verzinken..... 120
Hoek meten..... 390
Hoek van een vlak meten..... 420

I

In vrijloop verplaatsen..... 79

M

Maatfactor..... 264
Maatfactor asspecifiek..... 265
Machineparameters voor 3D-tastsysteem..... 299
Meetresultaten in Q-parameters.... 385
Meetresultaten vastleggen..... 383

N

Nabewerken diepte..... 200
Nabewerken zijkant..... 202
Nulpuntverschuiving..... 253
  in het programma..... 253
  met nulpunttabellen..... 254

O

ontwikkelingsversie..... 7

P

Patroondefinitie..... 54
Positioneerlogica..... 301
Programma-oproep..... 278
  via cyclus..... 278
Puntenpatroon..... 176
  op cirkel..... 177
  op lijnen..... 180
  overzicht..... 176
Puntentabellen..... 61

R

Rechthoekige kamer
  voorbewerken+nabewerken... 133
Rechthoekige kamer meten..... 405
Rechthoekige tap..... 153
Rechthoekige tap meten..... 402
Referentiepunt automatisch vastleggen..... 328
  hoek binnen..... 361
  hoek buiten..... 356
  in de tastsysteemas..... 369
  in een willekeurige as..... 375
  middelpunt van een gatencirkel.... 365
  middelpunt van een rechthoekige kamer..... 339
  middelpunt van een rechthoekige tap..... 343
  middelpunt van een ronde tap 351
  middelpunt van een rondkamer (boring)..... 346
  midden van 4 boringen..... 371
  midden van dam..... 336
  midden van sleuf..... 332
Rekening houden met basisrotatie.. 296
Resultaatparameters..... 385
Ronde sleuf
  voorbewerken+nabewerken... 148
Ronde tap..... 157, 161
Rondkamer
  voorbewerken+nabewerken... 138
Rotatie..... 262
Ruimen..... 71

S

Scheve ligging van het werkstuk compenseren..... 306
  door meting van twee punten op een rechte..... 308
  via een rotatie-as..... 317, 321
  via twee boringen..... 311
  via twee ronde tappen..... 314
Schroefdraad frezen basisprincipes. 106
Schroefdraad frezen binnen..... 108
Schroefdraad frezen buiten..... 124
Schroefdraad frezen met verzinken..... 112
Schroefdraad frezen met verzinken en voorboren..... 116
Schroefdraad tappen
  met voedingscompensatie..... 97
  zonder voedingscompensatie.... 99, 102
Schroefdraad tappen met spaanbreken..... 102
SL-cycli..... 186, 221, 230
  aaneengesloten contour. 205, 207
  basisprincipes..... 186
  Basisprincipes..... 248
  contourgegevens..... 192
  cyclus contour..... 188
  nabewerken diepte..... 200
  nabewerken zijkant..... 202
  overlappende contouren. 189, 242
  uitruimen..... 196
  voorboren..... 194
SL-cycli met eenvoudige contourformule..... 248
SL-cycli met ingewikkelde contourformule..... 238
Sleufbreedte meten..... 408
Sleuffrezen

voorbewerken+nabewerken... 143
Spiegelen..... 260
Spiloriëntatie..... 280
Status van de meting..... 385
Stilstandtijd..... 277

T

Tastaanzet..... 300
Tastcycli
voor automatisch bedrijf..... 298
Tastsysteemgegevens..... 303
Tastsysteemtabel..... 302
Tolerantiebewaking..... 385

U

Uitdraaien..... 73
Uitruimen:Zie SL-cycli, Ruimen. 196
Universeelboren..... 76, 83

V

Vlakfrezen..... 289
Vlakhoek meten..... 420

W

Werkstukken meten..... 382

Z

Zwenken van het bewerkingsvlak... 267

HEIDENHAIN

DR. JOHANNES HEIDENHAIN GmbH
Dr.-Johannes-Heidenhain-Straße 5
83301 Traunreut, Germany
☏ +49 8669 31-0
FAX +49 8669 32-5061
E-mail: info@heidenhain.de

Technical support FAX +49 8669 32-1000
Measuring systems ☏ +49 8669 31-3104
E-mail: service.ms-support@heidenhain.de
TNC support ☏ +49 8669 31-3101
E-mail: service.nc-support@heidenhain.de
NC programming ☏ +49 8669 31-3103
E-mail: service.nc-pgm@heidenhain.de
PLC programming ☏ +49 8669 31-3102
E-mail: service.plc@heidenhain.de
Lathe controls ☏ +49 8669 31-3105
E-mail: service.lathe-support@heidenhain.de

www.heidenhain.de

Tastsystemen van HEIDENHAIN

helpen u bijkomende tijden te reduceren en de
maatnauwkeurigheid van de vervaardigde werkstukken te verbeteren

Tastsystemen voor werkstukken

TS 220	signaaloverdracht via kabels
TS 440, TS 444	infraroodoverdracht
TS 640, TS 740	infraroodoverdracht

- Werkstukken uitrichten
- Referentiepunten vastleggen
- Werkstukken meten

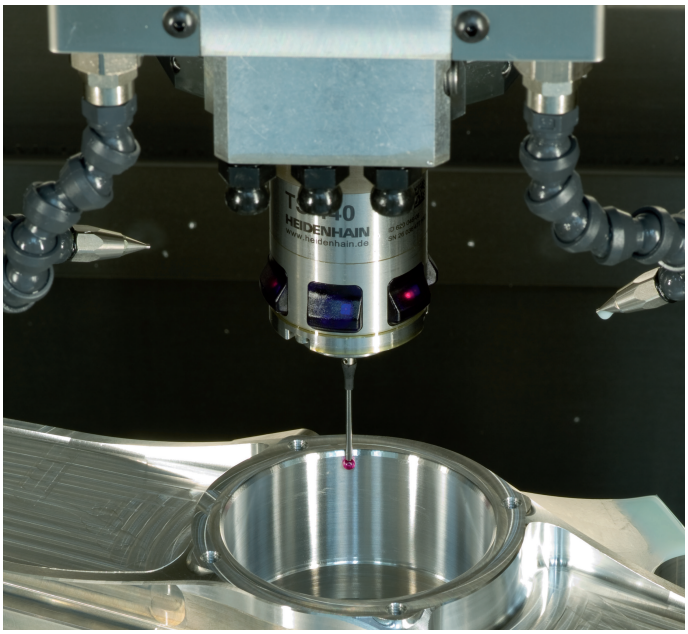

Gereedschaptastsystemen

TT 140	signaaloverdracht via kabels
TT 449	infraroodoverdracht
TL	contactloze lasersystemen

- Gereedschap opmeten
- Slijtage bewaken
- Gereedschapsbreuk registreren

1096959-72 · Ver02 · SW04 · 9/2016 · Printed in Germany · F&W